РЕСПУБЛИКА КАЗАХСТАН
ТОО «АСТАНА-СЕНІМ»

РЕКОНСТРУКЦИЯ ГПП 35/10кВ «ШЕТПЕ»

РАБОЧИЙ ПРОЕКТ

ПС 35/10кВ «Шетпе»

Книга 8
Задание заводу-изготовителю

Проект ячеек ЗРУ-10кВ

No чертежа: 2122-33-10

ДИРЕКТОР М.Ю.СЕДЕШЕВ

ГЛАВНЫЙ ИНЖЕНЕР ПРОЕКТА А.Н.ЕРЖАНОВ

г. Караганда

0 1 2 3 4 5 6 7 8 9

A B C D E F

Согласовано | Взам. инв. № | Подпись и дата | Инв. № подл.

ВЕДОМОСТЬ РАБОЧИХ ЧЕРТЕЖЕЙ ОСНОВНОГО КОМПЛЕКТА

Лист	Наименование	Примечание
=K00/2	Общие данные	
=K00/3	Общие данные	
=K00/4	Общие данные	
=K00/5	Общие данные	
=K00/6	Общие данные	
=K00/7	Общие данные	
=K00/8	Общие данные	
=K00/9	Общие данные	
=K00/10	Общие данные	
=K00/11	Общие данные	
=K00/12	Общие данные	
=K00/13	Общие данные	
=K00/14	Общие данные	
=K00/15	Общие данные	
=K00/16	Общие данные	
=K00/17	Общие данные	
=K00/18	Общие данные	
=K00/19	Общие данные	
=K00/20	Общие данные	
=K00+S1/1	Однолинейная схема I секции шин	
=K00+S1/2	Однолинейная схема II секции шин	

ВЕДОМОСТЬ ССЫЛОЧНЫХ И ПРИЛАГАЕМЫХ ДОКУМЕНТОВ

Обозначение	Наименование	Примечание
	ССЫЛОЧНЫЕ ДОКУМЕНТЫ	
ПУЭ РК	Правила устройства электроустановок	
	(все действующие разделы)	
ОНТП 5-78	Нормы технологического проектирования подстанций	
	с высшим напряжением 35-750кВ	

ОБЩИЕ УКАЗАНИЯ

Рабочая документация соответствует заданию на проектирование, техническим условиям, требованиям регламентов, стандартов, сводов правил и др. документации.

Рабочая документация выполнена в соответствии с Правилами устройства электроустановок ПУЭ Республики Казахстан (все действующие разделы) и ОНТП 5-78 "Нормы технологического проектирования подстанций с высшим напряжением 35-750 кВ".

Изм.	Кол.уч.	Лист	№ док.	Подпись	Дата	2122-33-10		
						Модернизация (реконструкция) ГПП 35/10кВ «Шетпе»		
Разработал		Денисов В.В			06.19	Задание заводу-изготовителю	Стадия: РП	Лист: 2 / Листов: 20
Проверил		Боляева Н.В			06.19			
Н.контр.		Боляева Н.В			06.19	=K00 Общие данные	АСТАНА–СЕНІМ ПРОЕКТНОЕ БЮРО	

Формат А3

ВЕДОМОСТЬ РАБОЧИХ ЧЕРТЕЖЕЙ ОСНОВНОГО КОМПЛЕКТА

Лист	Наименование	Примечание
=K00+S1/3	Пояснительная схема оперативной блокировки I секции шин	
=K00+S1/4	Пояснительная схема оперативной блокировки II секции шин	
=K00+S1/5	Общие цепи I секции шин	
=K00+S1/6	Общие цепи I секции шин	
=K00+S1/7	Общие цепи I секции шин	
=K00+S1/8	Общие цепи I секции шин	
=K00+S1/9	Общие цепи I секции шин	
=K00+S1/10	Общие цепи I секции шин	
=K00+S1/11	Общие цепи I секции шин	
=K00+S1/12	Общие цепи I секции шин	
=K00+S1/13	Общие цепи I секции шин	
=K00+S1/14	Общие цепи II секции шин	
=K00+S1/15	Общие цепи II секции шин	
=K00+S1/16	Общие цепи II секции шин	
=K00+S1/17	Общие цепи II секции шин	
=K00+S1/18	Общие цепи II секции шин	
=K00+S1/19	Общие цепи II секции шин	
=K00+S1/20	Общие цепи II секции шин	
=K00+S1/21	Общие цепи II секции шин	
=K00+S1/22	Общие цепи II секции шин	
=K113+S1/1	Принципиальная схема	
=K113+S1/2	Цепи освещения	
=K113+S1/3	Цепи обогрева	
=K113+S1/4	Питание постоянным оперативным током	
=K113+S1/5	Питание постоянным оперативным током	
=K113+S1/6	Цепи управления выключателем	
=K113+S1/7	Бинарные входы устройства защиты	
=K113+S1/8	Бинарные входы устройства защиты	
=K113+S1/9	Бинарные выходы устройства защиты	

ВЕДОМОСТЬ РАБОЧИХ ЧЕРТЕЖЕЙ ОСНОВНОГО КОМПЛЕКТА

Лист	Наименование	Примечание
=K113+S1/10	Выходные цепи	
=K113+S1/11	Выходные цепи (резерв)	
=K113+S1/12	Цепи дуговой защиты	
=K113+S1/13	Цепи оперативной блокировки	
=K113+S1/14	Цепи сигнализации	
=K113+S1/15	Цепи сигнализации	
=K113+S1/16	Токовые цепи	
=K113+S1/17	Цепи напряжения	
=K113+S1/18	Коммуникационная сеть	
=K113+S1/19	Резервные контакты реле	
=K113+S1/20	Резервные контакты выключателя	
=K113+S1/21	Обзор устройства защиты	
=K113+S1/22	Обзор счетчика и преобразователя	
=K113+S1/23	Перечень оборудования	
=K113+S1/24	Перечень оборудования	
=K113+S1/25	Перечень оборудования	
=K113+S1/26	Перечень оборудования	
=K113+S1/27	Перечень оборудования	
=K113+S1/28	Ряд зажимов =K113+S1-X0	
=K113+S1/29	Ряд зажимов =K113+S1-X1	
=K113+S1/30	Ряд зажимов =K113+S1-X1	
=K113+S1/31	Ряд зажимов =K113+S1-X1	
=K113+S1/32	Ряд зажимов =K113+S1-X2	
=K113+S1/33	Ряд зажимов =K113+S1-X2	
=K113+S1/34	Ряд зажимов =K113+S1-X3	
=K113+S1/35	Ряд зажимов =K113+S1-X3	
=K113+S1/36	Ряд зажимов =K113+S1-X4	
=K113+S1/37	Ряд зажимов =K113+S1-X5	
=K113+S1/38	Ряд зажимов =K113+S1-X5	

Согласовано

Взам. инв. №

Подпись и дата

Инв. № подл.

Изм.	Кол.уч.	Лист	№ док.	Подпись	Дата	2122-33-10	= K00 + Лист 3
						Общие данные	

ВЕДОМОСТЬ РАБОЧИХ ЧЕРТЕЖЕЙ ОСНОВНОГО КОМПЛЕКТА

Лист	Наименование	Примечание
=K113+S1/39	Ряд зажимов =K113+S1-X6	
=K113+S1/40	Ряд зажимов =K113+S1-X100	
=K113+S1/41	Ряд зажимов =K113+S1-X100	
=K113+S1/42	Ряд зажимов =K113+S1-X110	
=K113+S1/43	Ряд зажимов =K113+S1-X200	
=K113+S1/44	Ряд зажимов =K113+S1-X201	
=K113+S1/45	Ряд зажимов =K113+S1-X700	
=K113+S1/46	Ряд зажимов =K113+S1-X701	
=K113+S1/47	Ряд зажимов =K113+S1-XPE	
=K113+S1/48	Ряд зажимов =K113+S1-XR	
=K113+S1/49	Ряд зажимов =K113+S1-XR	
=K113+S1/50	Ряд зажимов =K113+S1-XR	
=K113+S1/51	Ряд зажимов =K113+S1-XT	
=K113+S1/52	Ряд зажимов =K113+S1-XV	
=K113+S1/53	Ряд зажимов =K113+S1-XVT	
=K111+S1/1	Принципиальная схема	
=K111+S1/2	Цепи освещения	
=K111+S1/3	Цепи обогрева	
=K111+S1/4	Цепи дуговой защиты	
=K111+S1/5	Цепи оперативной блокировки	
=K111+S1/6	Цепи сигнализации	
=K111+S1/7	Цепи питания собственных нужд	
=K111+S1/8	Резервные контакты реле	
=K111+S1/9	Перечень оборудования	
=K111+S1/10	Перечень оборудования	
=K111+S1/11	Ряд зажимов =K111+S1-X1	
=K111+S1/12	Ряд зажимов =K111+S1-X2	
=K111+S1/13	Ряд зажимов =K111+S1-X3	
=K111+S1/14	Ряд зажимов =K111+S1-X4	

ВЕДОМОСТЬ РАБОЧИХ ЧЕРТЕЖЕЙ ОСНОВНОГО КОМПЛЕКТА

Лист	Наименование	Примечание
=K111+S1/15	Ряд зажимов =K111+S1-X5	
=K111+S1/16	Ряд зажимов =K111+S1-X200	
=K111+S1/17	Ряд зажимов =K111+S1-X201	
=K111+S1/18	Ряд зажимов =K111+S1-XR	
=K111+S1/19	Ряд зажимов =K111+S1-XR	
=K111+S1/20	Ряд зажимов =K111+S1-XR	
=K109+S1/1	Принципиальная схема	
=K109+S1/2	Цепи освещения	
=K109+S1/3	Цепи обогрева	
=K109+S1/4	Питание постоянным оперативным током	
=K109+S1/5	Питание постоянным оперативным током	
=K109+S1/6	Бинарные входы, выходы устройства защиты	
=K109+S1/7	Выходные цепи	
=K109+S1/8	Формирование цепей АЧР	
=K109+S1/9	Цепи дуговой защиты	
=K109+S1/10	Цепи оперативной блокировки	
=K109+S1/11	Цепи сигнализации	
=K109+S1/12	Цепи трансформатора напряжения	
=K109+S1/13	Центральный блок дуговой защиты	
=K109+S1/14	Резервные контакты реле	
=K109+S1/15	Обзор устройства защиты	
=K109+S1/16	Обзор реле частоты	
=K109+S1/17	Перечень оборудования	
=K109+S1/18	Перечень оборудования	
=K109+S1/19	Перечень оборудования	
=K109+S1/20	Перечень оборудования	
=K109+S1/21	Ряд зажимов =K109+S1-X1	
=K109+S1/22	Ряд зажимов =K109+S1-X2	
=K109+S1/23	Ряд зажимов =K109+S1-X2	

Согласовано

Взам. инв. №

Подпись и дата

Инв. № подл.

Изм.	Кол.уч.	Лист	№ док.	Подпись	Дата	2122-33-10 Общие данные	= K00 + Лист 4

ВЕДОМОСТЬ РАБОЧИХ ЧЕРТЕЖЕЙ ОСНОВНОГО КОМПЛЕКТА

Лист	Наименование	Примечание
=K109+S1/24	Ряд зажимов =K109+S1-X3	
=K109+S1/25	Ряд зажимов =K109+S1-X4	
=K109+S1/26	Ряд зажимов =K109+S1-X5	
=K109+S1/27	Ряд зажимов =K109+S1-X5	
=K109+S1/28	Ряд зажимов =K109+S1-X6	
=K109+S1/29	Ряд зажимов =K109+S1-X100	
=K109+S1/30	Ряд зажимов =K109+S1-X200	
=K109+S1/31	Ряд зажимов =K109+S1-X201	
=K109+S1/32	Ряд зажимов =K109+S1-XPE	
=K109+S1/33	Ряд зажимов =K109+S1-XR	
=K109+S1/34	Ряд зажимов =K109+S1-XR	
=K109+S1/35	Ряд зажимов =K109+S1-XR	
=K109+S1/36	Ряд зажимов =K109+S1-XV	
=K109+S1/37	Ряд зажимов =K109+S1-XVT	
=K107+S1/1	Принципиальная схема	
=K107+S1/2	Цепи освещения	
=K107+S1/3	Цепи обогрева	
=K107+S1/4	Питание постоянным оперативным током	
=K107+S1/5	Питание постоянным оперативным током	
=K107+S1/6	Цепи управления выключателем	
=K107+S1/7	Бинарные входы устройства защиты	
=K107+S1/8	Бинарные выходы устройства защиты	
=K107+S1/9	Цепи дуговой защиты	
=K107+S1/10	Цепи оперативной блокировки	
=K107+S1/11	Цепи УРОВ, ЛЗШ	
=K107+S1/12	Цепи сигнализации	
=K107+S1/13	Цепи сигнализации	
=K107+S1/14	Токовые цепи	
=K107+S1/15	Цепи напряжения	

ВЕДОМОСТЬ РАБОЧИХ ЧЕРТЕЖЕЙ ОСНОВНОГО КОМПЛЕКТА

Лист	Наименование	Примечание
=K107+S1/16	Коммуникационная сеть преобразователя и счетчика ЭЭ	
=K107+S1/17	Резервные контакты реле	
=K107+S1/18	Резервные контакты выключателя	
=K107+S1/19	Обзор устройства защиты	
=K107+S1/20	Обзор счетчика ЭЭ и преобразователя	
=K107+S1/21	Перечень оборудования	
=K107+S1/22	Перечень оборудования	
=K107+S1/23	Перечень оборудования	
=K107+S1/24	Перечень оборудования	
=K107+S1/25	Ряд зажимов =K107+S1-X0	
=K107+S1/26	Ряд зажимов =K107+S1-X1	
=K107+S1/27	Ряд зажимов =K107+S1-X1	
=K107+S1/28	Ряд зажимов =K107+S1-X2	
=K107+S1/29	Ряд зажимов =K107+S1-X2	
=K107+S1/30	Ряд зажимов =K107+S1-X3	
=K107+S1/31	Ряд зажимов =K107+S1-X4	
=K107+S1/32	Ряд зажимов =K107+S1-X5	
=K107+S1/33	Ряд зажимов =K107+S1-X5	
=K107+S1/34	Ряд зажимов =K107+S1-X6	
=K107+S1/35	Ряд зажимов =K107+S1-X100	
=K107+S1/36	Ряд зажимов =K107+S1-X200	
=K107+S1/37	Ряд зажимов =K107+S1-X201	
=K107+S1/38	Ряд зажимов =K107+S1-X700	
=K107+S1/39	Ряд зажимов =K107+S1-X701	
=K107+S1/40	Ряд зажимов =K107+S1-XPE	
=K107+S1/41	Ряд зажимов =K107+S1-XR	
=K107+S1/42	Ряд зажимов =K107+S1-XR	
=K107+S1/43	Ряд зажимов =K107+S1-XR	
=K107+S1/44	Ряд зажимов =K107+S1-XT	

Согласовано

Взам. инв. №

Подпись и дата

Инв. № подл.

ВЕДОМОСТЬ РАБОЧИХ ЧЕРТЕЖЕЙ ОСНОВНОГО КОМПЛЕКТА

Лист	Наименование	Примечание
=K107+S1/45	Ряд зажимов =K107+S1-XV	
=K105+S1/1	Принципиальная схема	
=K105+S1/2	Цепи освещения	
=K105+S1/3	Цепи обогрева	
=K105+S1/4	Питание постоянным оперативным током	
=K105+S1/5	Питание постоянным оперативным током	
=K105+S1/6	Цепи управления выключателем	
=K105+S1/7	Бинарные входы устройства защиты	
=K105+S1/8	Бинарные выходы устройства защиты	
=K105+S1/9	Цепи дуговой защиты	
=K105+S1/10	Цепи оперативной блокировки	
=K105+S1/11	Цепи УРОВ, ЛЗШ	
=K105+S1/12	Цепи сигнализации	
=K105+S1/13	Цепи сигнализации	
=K105+S1/14	Токовые цепи	
=K105+S1/15	Цепи напряжения	
=K105+S1/16	Коммуникационная сеть преобразователя и счетчика ЭЭ	
=K105+S1/17	Резервные контакты реле	
=K105+S1/18	Резервные контакты выключателя	
=K105+S1/19	Обзор устройства защиты	
=K105+S1/20	Обзор счетчика ЭЭ и преобразователя	
=K105+S1/21	Перечень оборудования	
=K105+S1/22	Перечень оборудования	
=K105+S1/23	Перечень оборудования	
=K105+S1/24	Перечень оборудования	
=K105+S1/25	Ряд зажимов =K105+S1-X0	
=K105+S1/26	Ряд зажимов =K105+S1-X1	
=K105+S1/27	Ряд зажимов =K105+S1-X1	
=K105+S1/28	Ряд зажимов =K105+S1-X2	

ВЕДОМОСТЬ РАБОЧИХ ЧЕРТЕЖЕЙ ОСНОВНОГО КОМПЛЕКТА

Лист	Наименование	Примечание
=K105+S1/29	Ряд зажимов =K105+S1-X2	
=K105+S1/30	Ряд зажимов =K105+S1-X3	
=K105+S1/31	Ряд зажимов =K105+S1-X4	
=K105+S1/32	Ряд зажимов =K105+S1-X5	
=K105+S1/33	Ряд зажимов =K105+S1-X5	
=K105+S1/34	Ряд зажимов =K105+S1-X6	
=K105+S1/35	Ряд зажимов =K105+S1-X100	
=K105+S1/36	Ряд зажимов =K105+S1-X200	
=K105+S1/37	Ряд зажимов =K105+S1-X201	
=K105+S1/38	Ряд зажимов =K105+S1-X700	
=K105+S1/39	Ряд зажимов =K105+S1-X701	
=K105+S1/40	Ряд зажимов =K105+S1-XPE	
=K105+S1/41	Ряд зажимов =K105+S1-XR	
=K105+S1/42	Ряд зажимов =K105+S1-XR	
=K105+S1/43	Ряд зажимов =K105+S1-XR	
=K105+S1/44	Ряд зажимов =K105+S1-XT	
=K105+S1/45	Ряд зажимов =K105+S1-XV	
=K103+S1/1	Принципиальная схема	
=K103+S1/2	Цепи освещения	
=K103+S1/3	Цепи обогрева	
=K103+S1/4	Питание постоянным оперативным током	
=K103+S1/5	Питание постоянным оперативным током	
=K103+S1/6	Цепи управления выключателем	
=K103+S1/7	Бинарные входы устройства защиты	
=K103+S1/8	Бинарные выходы устройства защиты	
=K103+S1/9	Цепи дуговой защиты	
=K103+S1/10	Цепи оперативной блокировки	
=K103+S1/11	Цепи УРОВ, ЛЗШ	
=K103+S1/12	Цепи сигнализации	

Согласовано

Взам. инв. №

Подпись и дата

Инв. № подл.

Изм.	Кол.уч.	Лист	№ док.	Подпись	Дата	2122-33-10	= K00
						Общие данные	Лист 6

ВЕДОМОСТЬ РАБОЧИХ ЧЕРТЕЖЕЙ ОСНОВНОГО КОМПЛЕКТА

Лист	Наименование	Примечание
=K103+S1/13	Цепи сигнализации	
=K103+S1/14	Токовые цепи	
=K103+S1/15	Цепи напряжения	
=K103+S1/16	Коммуникационная сеть преобразователя и счетчика ЭЭ	
=K103+S1/17	Резервные контакты реле	
=K103+S1/18	Резервные контакты выключателя	
=K103+S1/19	Обзор устройства защиты	
=K103+S1/20	Обзор счетчика ЭЭ и преобразователя	
=K103+S1/21	Перечень оборудования	
=K103+S1/22	Перечень оборудования	
=K103+S1/23	Перечень оборудования	
=K103+S1/24	Перечень оборудования	
=K103+S1/25	Ряд зажимов =K103+S1-X0	
=K103+S1/26	Ряд зажимов =K103+S1-X1	
=K103+S1/27	Ряд зажимов =K103+S1-X1	
=K103+S1/28	Ряд зажимов =K103+S1-X2	
=K103+S1/29	Ряд зажимов =K103+S1-X2	
=K103+S1/30	Ряд зажимов =K103+S1-X3	
=K103+S1/31	Ряд зажимов =K103+S1-X4	
=K103+S1/32	Ряд зажимов =K103+S1-X5	
=K103+S1/33	Ряд зажимов =K103+S1-X5	
=K103+S1/34	Ряд зажимов =K103+S1-X6	
=K103+S1/35	Ряд зажимов =K103+S1-X100	
=K103+S1/36	Ряд зажимов =K103+S1-X200	
=K103+S1/37	Ряд зажимов =K103+S1-X201	
=K103+S1/38	Ряд зажимов =K103+S1-X700	
=K103+S1/39	Ряд зажимов =K103+S1-X701	
=K103+S1/40	Ряд зажимов =K103+S1-XPE	
=K103+S1/41	Ряд зажимов =K103+S1-XR	

ВЕДОМОСТЬ РАБОЧИХ ЧЕРТЕЖЕЙ ОСНОВНОГО КОМПЛЕКТА

Лист	Наименование	Примечание
=K103+S1/42	Ряд зажимов =K103+S1-XR	
=K103+S1/43	Ряд зажимов =K103+S1-XR	
=K103+S1/44	Ряд зажимов =K103+S1-XT	
=K103+S1/45	Ряд зажимов =K103+S1-XV	
=K101+S1/1	Принципиальная схема	
=K101+S1/2	Цепи освещения	
=K101+S1/3	Цепи обогрева	
=K101+S1/4	Секционирование шинок	
=K101+S1/5	Цепи дуговой защиты	
=K101+S1/6	Цепи оперативной блокировки	
=K101+S1/7	Выходные цепи	
=K101+S1/8	Цепи напряжения	
=K101+S1/9	Перечень оборудования	
=K101+S1/10	Перечень оборудования	
=K101+S1/11	Ряд зажимов =K101+S1-X1	
=K101+S1/12	Ряд зажимов =K101+S1-X2	
=K101+S1/13	Ряд зажимов =K101+S1-X3	
=K101+S1/14	Ряд зажимов =K101+S1-X4	
=K101+S1/15	Ряд зажимов =K101+S1-X200	
=K101+S1/16	Ряд зажимов =K101+S1-X201	
=K101+S1/17	Ряд зажимов =K101+S1-XR	
=K101+S1/18	Ряд зажимов =K101+S1-XR	
=K101+S1/19	Ряд зажимов =K101+S1-XR	
=K101+S1/20	Ряд зажимов =K101+S1-XV	
=K108+S1/1	Принципиальная схема	
=K108+S1/2	Цепи освещения	
=K108+S1/3	Цепи обогрева	
=K108+S1/4	Питание постоянным оперативным током	
=K108+S1/5	Питание постоянным оперативным током	

Согласовано

Взам. инв. №

Подпись и дата

Инв. № подл.

ВЕДОМОСТЬ РАБОЧИХ ЧЕРТЕЖЕЙ ОСНОВНОГО КОМПЛЕКТА

Лист	Наименование	Примечание
=K108+S1/6	Цепи управления выключателем	
=K108+S1/7	Бинарные входы устройства защиты	
=K108+S1/8	Бинарные выходы устройства защиты	
=K108+S1/9	Цепи дуговой защиты	
=K108+S1/10	Цепи оперативной блокировки	
=K108+S1/11	Цепи УРОВ, ЛЗШ	
=K108+S1/12	Цепи сигнализации	
=K108+S1/13	Цепи сигнализации	
=K108+S1/14	Токовые цепи	
=K108+S1/15	Цепи напряжения	
=K108+S1/16	Коммуникационная сеть преобразователя и счетчика ЭЭ	
=K108+S1/17	Резервные контакты реле	
=K108+S1/18	Резервные контакты выключателя	
=K108+S1/19	Обзор устройства защиты	
=K108+S1/20	Обзор счетчика ЭЭ и преобразователя	
=K108+S1/21	Перечень оборудования	
=K108+S1/22	Перечень оборудования	
=K108+S1/23	Перечень оборудования	
=K108+S1/24	Перечень оборудования	
=K108+S1/25	Ряд зажимов =K108+S1-X0	
=K108+S1/26	Ряд зажимов =K108+S1-X1	
=K108+S1/27	Ряд зажимов =K108+S1-X1	
=K108+S1/28	Ряд зажимов =K108+S1-X2	
=K108+S1/29	Ряд зажимов =K108+S1-X2	
=K108+S1/30	Ряд зажимов =K108+S1-X3	
=K108+S1/31	Ряд зажимов =K108+S1-X4	
=K108+S1/32	Ряд зажимов =K108+S1-X5	
=K108+S1/33	Ряд зажимов =K108+S1-X5	
=K108+S1/34	Ряд зажимов =K108+S1-X6	

ВЕДОМОСТЬ РАБОЧИХ ЧЕРТЕЖЕЙ ОСНОВНОГО КОМПЛЕКТА

Лист	Наименование	Примечание
=K108+S1/35	Ряд зажимов =K108+S1-X100	
=K108+S1/36	Ряд зажимов =K108+S1-X200	
=K108+S1/37	Ряд зажимов =K108+S1-X201	
=K108+S1/38	Ряд зажимов =K108+S1-X700	
=K108+S1/39	Ряд зажимов =K108+S1-X701	
=K108+S1/40	Ряд зажимов =K108+S1-XPE	
=K108+S1/41	Ряд зажимов =K108+S1-XR	
=K108+S1/42	Ряд зажимов =K108+S1-XR	
=K108+S1/43	Ряд зажимов =K108+S1-XR	
=K108+S1/44	Ряд зажимов =K108+S1-XT	
=K108+S1/45	Ряд зажимов =K108+S1-XV	
=K106+S1/1	Принципиальная схема	
=K106+S1/2	Цепи освещения	
=K106+S1/3	Цепи обогрева	
=K106+S1/4	Питание постоянным оперативным током	
=K106+S1/5	Питание постоянным оперативным током	
=K106+S1/6	Цепи управления выключателем	
=K106+S1/7	Бинарные входы устройства защиты	
=K106+S1/8	Бинарные выходы устройства защиты	
=K106+S1/9	Цепи дуговой защиты	
=K106+S1/10	Цепи оперативной блокировки	
=K106+S1/11	Цепи УРОВ, ЛЗШ	
=K106+S1/12	Цепи сигнализации	
=K106+S1/13	Цепи сигнализации	
=K106+S1/14	Токовые цепи	
=K106+S1/15	Цепи напряжения	
=K106+S1/16	Коммуникационная сеть преобразователя и счетчика ЭЭ	
=K106+S1/17	Резервные контакты реле	
=K106+S1/18	Резервные контакты выключателя	

Согласовано

Взам. инв. №

Подпись и дата

Инв. № подл.

Изм.	Кол.уч.	Лист	№ док.	Подпись	Дата

2122-33-10

Общие данные

= K00

+

Лист 8

Согласовано
Взам. инв. №
Подпись и дата
Инв. № подл.

ВЕДОМОСТЬ РАБОЧИХ ЧЕРТЕЖЕЙ ОСНОВНОГО КОМПЛЕКТА

Лист	Наименование	Примечание
=K106+S1/19	Обзор устройства защиты	
=K106+S1/20	Обзор счетчика ЭЭ и преобразователя	
=K106+S1/21	Перечень оборудования	
=K106+S1/22	Перечень оборудования	
=K106+S1/23	Перечень оборудования	
=K106+S1/24	Перечень оборудования	
=K106+S1/25	Ряд зажимов =K106+S1-X0	
=K106+S1/26	Ряд зажимов =K106+S1-X1	
=K106+S1/27	Ряд зажимов =K106+S1-X1	
=K106+S1/28	Ряд зажимов =K106+S1-X2	
=K106+S1/29	Ряд зажимов =K106+S1-X2	
=K106+S1/30	Ряд зажимов =K106+S1-X3	
=K106+S1/31	Ряд зажимов =K106+S1-X4	
=K106+S1/32	Ряд зажимов =K106+S1-X5	
=K106+S1/33	Ряд зажимов =K106+S1-X5	
=K106+S1/34	Ряд зажимов =K106+S1-X6	
=K106+S1/35	Ряд зажимов =K106+S1-X100	
=K106+S1/36	Ряд зажимов =K106+S1-X200	
=K106+S1/37	Ряд зажимов =K106+S1-X201	
=K106+S1/38	Ряд зажимов =K106+S1-X700	
=K106+S1/39	Ряд зажимов =K106+S1-X701	
=K106+S1/40	Ряд зажимов =K106+S1-XPE	
=K106+S1/41	Ряд зажимов =K106+S1-XR	
=K106+S1/42	Ряд зажимов =K106+S1-XR	
=K106+S1/43	Ряд зажимов =K106+S1-XR	
=K106+S1/44	Ряд зажимов =K106+S1-XT	
=K106+S1/45	Ряд зажимов =K106+S1-XV	
=K104+S1/1	Принципиальная схема	
=K104+S1/2	Цепи освещения	

ВЕДОМОСТЬ РАБОЧИХ ЧЕРТЕЖЕЙ ОСНОВНОГО КОМПЛЕКТА

Лист	Наименование	Примечание
=K104+S1/3	Цепи обогрева	
=K104+S1/4	Питание постоянным оперативным током	
=K104+S1/5	Питание постоянным оперативным током	
=K104+S1/6	Цепи управления выключателем	
=K104+S1/7	Бинарные входы устройства защиты	
=K104+S1/8	Бинарные выходы устройства защиты	
=K104+S1/9	Цепи дуговой защиты	
=K104+S1/10	Цепи оперативной блокировки	
=K104+S1/11	Цепи УРОВ, ЛЗШ	
=K104+S1/12	Цепи сигнализации	
=K104+S1/13	Цепи сигнализации	
=K104+S1/14	Токовые цепи	
=K104+S1/15	Цепи напряжения	
=K104+S1/16	Коммуникационная сеть преобразователя и счетчика ЭЭ	
=K104+S1/17	Резервные контакты реле	
=K104+S1/18	Резервные контакты выключателя	
=K104+S1/19	Обзор устройства защиты	
=K104+S1/20	Обзор счетчика ЭЭ и преобразователя	
=K104+S1/21	Перечень оборудования	
=K104+S1/22	Перечень оборудования	
=K104+S1/23	Перечень оборудования	
=K104+S1/24	Перечень оборудования	
=K104+S1/25	Ряд зажимов =K104+S1-X0	
=K104+S1/26	Ряд зажимов =K104+S1-X1	
=K104+S1/27	Ряд зажимов =K104+S1-X1	
=K104+S1/28	Ряд зажимов =K104+S1-X2	
=K104+S1/29	Ряд зажимов =K104+S1-X2	
=K104+S1/30	Ряд зажимов =K104+S1-X3	
=K104+S1/31	Ряд зажимов =K104+S1-X4	

ВЕДОМОСТЬ РАБОЧИХ ЧЕРТЕЖЕЙ ОСНОВНОГО КОМПЛЕКТА

Лист	Наименование	Примечание
=K104+S1/32	Ряд зажимов =K104+S1-X5	
=K104+S1/33	Ряд зажимов =K104+S1-X5	
=K104+S1/34	Ряд зажимов =K104+S1-X6	
=K104+S1/35	Ряд зажимов =K104+S1-X100	
=K104+S1/36	Ряд зажимов =K104+S1-X200	
=K104+S1/37	Ряд зажимов =K104+S1-X201	
=K104+S1/38	Ряд зажимов =K104+S1-X700	
=K104+S1/39	Ряд зажимов =K104+S1-X701	
=K104+S1/40	Ряд зажимов =K104+S1-XPE	
=K104+S1/41	Ряд зажимов =K104+S1-XR	
=K104+S1/42	Ряд зажимов =K104+S1-XR	
=K104+S1/43	Ряд зажимов =K104+S1-XR	
=K104+S1/44	Ряд зажимов =K104+S1-XT	
=K104+S1/45	Ряд зажимов =K104+S1-XV	
=K102+S1/1	Принципиальная схема	
=K102+S1/2	Цепи освещения	
=K102+S1/3	Цепи обогрева	
=K102+S1/4	Питание постоянным оперативным током	
=K102+S1/5	Питание постоянным оперативным током	
=K102+S1/6	Цепи управления выключателем	
=K102+S1/7	Бинарные входы устройства защиты	
=K102+S1/8	Бинарные выходы устройства защиты	
=K102+S1/9	Цепи дуговой защиты	
=K102+S1/10	Цепи оперативной блокировки	
=K102+S1/11	Цепи УРОВ, ЛЗШ	
=K102+S1/12	Цепи сигнализации	
=K102+S1/13	Цепи сигнализации	
=K102+S1/14	Токовые цепи	
=K102+S1/15	Цепи напряжения	

ВЕДОМОСТЬ РАБОЧИХ ЧЕРТЕЖЕЙ ОСНОВНОГО КОМПЛЕКТА

Лист	Наименование	Примечание
=K102+S1/16	Коммуникационная сеть преобразователя и счетчика ЭЭ	
=K102+S1/17	Резервные контакты реле	
=K102+S1/18	Резервные контакты выключателя	
=K102+S1/19	Обзор устройства защиты	
=K102+S1/20	Обзор счетчика ЭЭ и преобразователя	
=K102+S1/21	Перечень оборудования	
=K102+S1/22	Перечень оборудования	
=K102+S1/23	Перечень оборудования	
=K102+S1/24	Перечень оборудования	
=K102+S1/25	Ряд зажимов =K102+S1-X0	
=K102+S1/26	Ряд зажимов =K102+S1-X1	
=K102+S1/27	Ряд зажимов =K102+S1-X1	
=K102+S1/28	Ряд зажимов =K102+S1-X2	
=K102+S1/29	Ряд зажимов =K102+S1-X2	
=K102+S1/30	Ряд зажимов =K102+S1-X3	
=K102+S1/31	Ряд зажимов =K102+S1-X4	
=K102+S1/32	Ряд зажимов =K102+S1-X5	
=K102+S1/33	Ряд зажимов =K102+S1-X5	
=K102+S1/34	Ряд зажимов =K102+S1-X6	
=K102+S1/35	Ряд зажимов =K102+S1-X100	
=K102+S1/36	Ряд зажимов =K102+S1-X200	
=K102+S1/37	Ряд зажимов =K102+S1-X201	
=K102+S1/38	Ряд зажимов =K102+S1-X700	
=K102+S1/39	Ряд зажимов =K102+S1-X701	
=K102+S1/40	Ряд зажимов =K102+S1-XPE	
=K102+S1/41	Ряд зажимов =K102+S1-XR	
=K102+S1/42	Ряд зажимов =K102+S1-XR	
=K102+S1/43	Ряд зажимов =K102+S1-XR	
=K102+S1/44	Ряд зажимов =K102+S1-XT	

Согласовано

Взам. инв. №

Подпись и дата

Инв. № подл.

Изм.	Кол.уч.	Лист	№ док.	Подпись	Дата

2122-33-10

Общие данные

= K00

+

Лист 10

Согласовано
Взам. инв. №
Подпись и дата
Инв. № подл.

ВЕДОМОСТЬ РАБОЧИХ ЧЕРТЕЖЕЙ ОСНОВНОГО КОМПЛЕКТА

Лист	Наименование	Примечание
=K102+S1/45	Ряд зажимов =K102+S1-XV	
=K201+S1/1	Принципиальная схема	
=K201+S1/2	Цепи освещения	
=K201+S1/3	Цепи обогрева	
=K201+S1/4	Питание постоянным оперативным током	
=K201+S1/5	Питание постоянным и переменным оперативным током	
=K201+S1/6	Цепи управления выключателем	
=K201+S1/7	Цепи отключения выключателя	
=K201+S1/8	Бинарные входы устройства защиты	
=K201+S1/9	Бинарные входы устройства защиты	
=K201+S1/10	Бинарные выходы устройства защиты	
=K201+S1/11	Цепи дуговой защиты	
=K201+S1/12	Цепи оперативной блокировки	
=K201+S1/13	Выходные цепи	
=K201+S1/14	Цепи сигнализации	
=K201+S1/15	Цепи сигнализации	
=K201+S1/16	Токовые цепи	
=K201+S1/17	Цепи напряжения	
=K201+S1/18	Коммуникационная сеть преобразователя	
=K201+S1/19	Резервные контакты реле	
=K201+S1/20	Резервные контакты выключателя	
=K201+S1/21	Обзор устройства защиты	
=K201+S1/22	Обзор преобразователя	
=K201+S1/23	Перечень оборудования	
=K201+S1/24	Перечень оборудования	
=K201+S1/25	Перечень оборудования	
=K201+S1/26	Перечень оборудования	
=K201+S1/27	Ряд зажимов =K201+S1-X0	
=K201+S1/28	Ряд зажимов =K201+S1-X1	

ВЕДОМОСТЬ РАБОЧИХ ЧЕРТЕЖЕЙ ОСНОВНОГО КОМПЛЕКТА

Лист	Наименование	Примечание
=K201+S1/29	Ряд зажимов =K201+S1-X1	
=K201+S1/30	Ряд зажимов =K201+S1-X1	
=K201+S1/31	Ряд зажимов =K201+S1-X2	
=K201+S1/32	Ряд зажимов =K201+S1-X2	
=K201+S1/33	Ряд зажимов =K201+S1-X3	
=K201+S1/34	Ряд зажимов =K201+S1-X3	
=K201+S1/35	Ряд зажимов =K201+S1-X4	
=K201+S1/36	Ряд зажимов =K201+S1-X5	
=K201+S1/37	Ряд зажимов =K201+S1-X5	
=K201+S1/38	Ряд зажимов =K201+S1-X6	
=K201+S1/39	Ряд зажимов =K201+S1-X100	
=K201+S1/40	Ряд зажимов =K201+S1-X200	
=K201+S1/41	Ряд зажимов =K201+S1-X201	
=K201+S1/42	Ряд зажимов =K201+S1-X700	
=K201+S1/43	Ряд зажимов =K201+S1-X701	
=K201+S1/44	Ряд зажимов =K201+S1-XPE	
=K201+S1/45	Ряд зажимов =K201+S1-XR	
=K201+S1/46	Ряд зажимов =K201+S1-XR	
=K201+S1/47	Ряд зажимов =K201+S1-XR	
=K201+S1/48	Ряд зажимов =K201+S1-XT	
=K201+S1/49	Ряд зажимов =K201+S1-XV	
=K203+S1/1	Принципиальная схема	
=K203+S1/2	Цепи освещения	
=K203+S1/3	Цепи обогрева	
=K203+S1/4	Питание постоянным оперативным током	
=K203+S1/5	Питание постоянным оперативным током	
=K203+S1/6	Цепи управления выключателем	
=K203+S1/7	Бинарные входы устройства защиты	
=K203+S1/8	Бинарные выходы устройства защиты	

Согласовано
Взам. инв. №
Подпись и дата
Инв. № подл.

ВЕДОМОСТЬ РАБОЧИХ ЧЕРТЕЖЕЙ ОСНОВНОГО КОМПЛЕКТА

Лист	Наименование	Примечание
=K203+S1/9	Цепи дуговой защиты	
=K203+S1/10	Цепи оперативной блокировки	
=K203+S1/11	Цепи УРОВ, ЛЗШ	
=K203+S1/12	Цепи сигнализации	
=K203+S1/13	Цепи сигнализации	
=K203+S1/14	Токовые цепи	
=K203+S1/15	Цепи напряжения	
=K203+S1/16	Коммуникационная сеть преобразователя и счетчика ЭЭ	
=K203+S1/17	Резервные контакты реле	
=K203+S1/18	Резервные контакты выключателя	
=K203+S1/19	Обзор устройства защиты	
=K203+S1/20	Обзор счетчика ЭЭ и преобразователя	
=K203+S1/21	Перечень оборудования	
=K203+S1/22	Перечень оборудования	
=K203+S1/23	Перечень оборудования	
=K203+S1/24	Перечень оборудования	
=K203+S1/25	Ряд зажимов =K203+S1-X0	
=K203+S1/26	Ряд зажимов =K203+S1-X1	
=K203+S1/27	Ряд зажимов =K203+S1-X1	
=K203+S1/28	Ряд зажимов =K203+S1-X2	
=K203+S1/29	Ряд зажимов =K203+S1-X2	
=K203+S1/30	Ряд зажимов =K203+S1-X3	
=K203+S1/31	Ряд зажимов =K203+S1-X4	
=K203+S1/32	Ряд зажимов =K203+S1-X5	
=K203+S1/33	Ряд зажимов =K203+S1-X5	
=K203+S1/34	Ряд зажимов =K203+S1-X6	
=K203+S1/35	Ряд зажимов =K203+S1-X100	
=K203+S1/36	Ряд зажимов =K203+S1-X200	
=K203+S1/37	Ряд зажимов =K203+S1-X201	

ВЕДОМОСТЬ РАБОЧИХ ЧЕРТЕЖЕЙ ОСНОВНОГО КОМПЛЕКТА

Лист	Наименование	Примечание
=K203+S1/38	Ряд зажимов =K203+S1-X700	
=K203+S1/39	Ряд зажимов =K203+S1-X701	
=K203+S1/40	Ряд зажимов =K203+S1-XPE	
=K203+S1/41	Ряд зажимов =K203+S1-XR	
=K203+S1/42	Ряд зажимов =K203+S1-XR	
=K203+S1/43	Ряд зажимов =K203+S1-XR	
=K203+S1/44	Ряд зажимов =K203+S1-XT	
=K203+S1/45	Ряд зажимов =K203+S1-XV	
=K205+S1/1	Принципиальная схема	
=K205+S1/2	Цепи освещения	
=K205+S1/3	Цепи обогрева	
=K205+S1/4	Питание постоянным оперативным током	
=K205+S1/5	Питание постоянным оперативным током	
=K205+S1/6	Бинарные входы, выходы устройства защиты	
=K205+S1/7	Выходные цепи	
=K205+S1/8	Формирование цепей АЧР	
=K205+S1/9	Цепи дуговой защиты	
=K205+S1/10	Цепи оперативной блокировки	
=K205+S1/11	Цепи сигнализации	
=K205+S1/12	Цепи трансформатора напряжения	
=K205+S1/13	Центральный блок дуговой защиты	
=K205+S1/14	Резервные контакты реле	
=K205+S1/15	Обзор устройства защиты	
=K205+S1/16	Обзор реле частоты	
=K205+S1/17	Перечень оборудования	
=K205+S1/18	Перечень оборудования	
=K205+S1/19	Перечень оборудования	
=K205+S1/20	Перечень оборудования	
=K205+S1/21	Ряд зажимов =K205+S1-X1	

ВЕДОМОСТЬ РАБОЧИХ ЧЕРТЕЖЕЙ ОСНОВНОГО КОМПЛЕКТА

Лист	Наименование	Примечание
=K205+S1/22	Ряд зажимов =K205+S1-X2	
=K205+S1/23	Ряд зажимов =K205+S1-X2	
=K205+S1/24	Ряд зажимов =K205+S1-X3	
=K205+S1/25	Ряд зажимов =K205+S1-X4	
=K205+S1/26	Ряд зажимов =K205+S1-X5	
=K205+S1/27	Ряд зажимов =K205+S1-X5	
=K205+S1/28	Ряд зажимов =K205+S1-X6	
=K205+S1/29	Ряд зажимов =K205+S1-X100	
=K205+S1/30	Ряд зажимов =K205+S1-X200	
=K205+S1/31	Ряд зажимов =K205+S1-X201	
=K205+S1/32	Ряд зажимов =K205+S1-XPE	
=K205+S1/33	Ряд зажимов =K205+S1-XR	
=K205+S1/34	Ряд зажимов =K205+S1-XR	
=K205+S1/35	Ряд зажимов =K205+S1-XR	
=K205+S1/36	Ряд зажимов =K205+S1-XV	
=K205+S1/37	Ряд зажимов =K205+S1-XVT	
=K207+S1/1	Принципиальная схема	
=K207+S1/2	Цепи освещения	
=K207+S1/3	Цепи обогрева	
=K207+S1/4	Цепи дуговой защиты	
=K207+S1/5	Цепи оперативной блокировки	
=K207+S1/6	Цепи сигнализации	
=K207+S1/7	Цепи питания собственных нужд	
=K207+S1/8	Резервные контакты реле	
=K207+S1/9	Перечень оборудования	
=K207+S1/10	Перечень оборудования	
=K207+S1/11	Ряд зажимов =K207+S1-X1	
=K207+S1/12	Ряд зажимов =K207+S1-X2	
=K207+S1/13	Ряд зажимов =K207+S1-X3	

ВЕДОМОСТЬ РАБОЧИХ ЧЕРТЕЖЕЙ ОСНОВНОГО КОМПЛЕКТА

Лист	Наименование	Примечание
=K207+S1/14	Ряд зажимов =K207+S1-X4	
=K207+S1/15	Ряд зажимов =K207+S1-X5	
=K207+S1/16	Ряд зажимов =K207+S1-X200	
=K207+S1/17	Ряд зажимов =K207+S1-X201	
=K207+S1/18	Ряд зажимов =K207+S1-XR	
=K207+S1/19	Ряд зажимов =K207+S1-XR	
=K207+S1/20	Ряд зажимов =K207+S1-XR	
=K209+S1/1	Принципиальная схема	
=K209+S1/2	Цепи освещения	
=K209+S1/3	Цепи обогрева	
=K209+S1/4	Питание постоянным оперативным током	
=K209+S1/5	Питание постоянным оперативным током	
=K209+S1/6	Цепи управления выключателем	
=K209+S1/7	Бинарные входы устройства защиты	
=K209+S1/8	Бинарные входы устройства защиты	
=K209+S1/9	Бинарные выходы устройства защиты	
=K209+S1/10	Выходные цепи	
=K209+S1/11	Выходные цепи (резерв)	
=K209+S1/12	Цепи дуговой защиты	
=K209+S1/13	Цепи оперативной блокировки	
=K209+S1/14	Цепи сигнализации	
=K209+S1/15	Цепи сигнализации	
=K209+S1/16	Токовые цепи	
=K209+S1/17	Цепи напряжения	
=K209+S1/18	Коммуникационная сеть	
=K209+S1/19	Резервные контакты реле	
=K209+S1/20	Резервные контакты выключателя	
=K209+S1/21	Обзор устройства защиты	
=K209+S1/22	Обзор счетчика и преобразователя	

Согласовано

Взам. инв. №

Подпись и дата

Инв. № подл.

Изм.	Кол.уч.	Лист	№ док.	Подпись	Дата

2122-33-10

Общие данные

= K00

+

Лист 13

ВЕДОМОСТЬ РАБОЧИХ ЧЕРТЕЖЕЙ ОСНОВНОГО КОМПЛЕКТА

Лист	Наименование	Примечание
=K209+S1/23	Перечень оборудования	
=K209+S1/24	Перечень оборудования	
=K209+S1/25	Перечень оборудования	
=K209+S1/26	Перечень оборудования	
=K209+S1/27	Перечень оборудования	
=K209+S1/28	Ряд зажимов =K209+S1-X0	
=K209+S1/29	Ряд зажимов =K209+S1-X1	
=K209+S1/30	Ряд зажимов =K209+S1-X1	
=K209+S1/31	Ряд зажимов =K209+S1-X1	
=K209+S1/32	Ряд зажимов =K209+S1-X2	
=K209+S1/33	Ряд зажимов =K209+S1-X2	
=K209+S1/34	Ряд зажимов =K209+S1-X3	
=K209+S1/35	Ряд зажимов =K209+S1-X3	
=K209+S1/36	Ряд зажимов =K209+S1-X4	
=K209+S1/37	Ряд зажимов =K209+S1-X5	
=K209+S1/38	Ряд зажимов =K209+S1-X5	
=K209+S1/39	Ряд зажимов =K209+S1-X6	
=K209+S1/40	Ряд зажимов =K209+S1-X100	
=K209+S1/41	Ряд зажимов =K209+S1-X100	
=K209+S1/42	Ряд зажимов =K209+S1-X110	
=K209+S1/43	Ряд зажимов =K209+S1-X200	
=K209+S1/44	Ряд зажимов =K209+S1-X201	
=K209+S1/45	Ряд зажимов =K209+S1-X700	
=K209+S1/46	Ряд зажимов =K209+S1-X701	
=K209+S1/47	Ряд зажимов =K209+S1-XPE	
=K209+S1/48	Ряд зажимов =K209+S1-XR	
=K209+S1/49	Ряд зажимов =K209+S1-XR	
=K209+S1/50	Ряд зажимов =K209+S1-XR	
=K209+S1/51	Ряд зажимов =K209+S1-XT	

ВЕДОМОСТЬ РАБОЧИХ ЧЕРТЕЖЕЙ ОСНОВНОГО КОМПЛЕКТА

Лист	Наименование	Примечание
=K209+S1/52	Ряд зажимов =K209+S1-XV	
=K209+S1/53	Ряд зажимов =K209+S1-XVT	
=K211+S1/1	Принципиальная схема	
=K211+S1/2	Цепи освещения	
=K211+S1/3	Цепи обогрева	
=K211+S1/4	Питание постоянным оперативным током	
=K211+S1/5	Питание постоянным оперативным током	
=K211+S1/6	Цепи управления выключателем	
=K211+S1/7	Бинарные входы устройства защиты	
=K211+S1/8	Бинарные выходы устройства защиты	
=K211+S1/9	Цепи дуговой защиты	
=K211+S1/10	Цепи оперативной блокировки	
=K211+S1/11	Цепи УРОВ, ЛЗШ	
=K211+S1/12	Цепи сигнализации	
=K211+S1/13	Цепи сигнализации	
=K211+S1/14	Токовые цепи	
=K211+S1/15	Цепи напряжения	
=K211+S1/16	Коммуникационная сеть преобразователя и счетчика ЭЭ	
=K211+S1/17	Резервные контакты реле	
=K211+S1/18	Резервные контакты выключателя	
=K211+S1/19	Обзор устройства защиты	
=K211+S1/20	Обзор счетчика ЭЭ и преобразователя	
=K211+S1/21	Перечень оборудования	
=K211+S1/22	Перечень оборудования	
=K211+S1/23	Перечень оборудования	
=K211+S1/24	Перечень оборудования	
=K211+S1/25	Ряд зажимов =K211+S1-X0	
=K211+S1/26	Ряд зажимов =K211+S1-X1	
=K211+S1/27	Ряд зажимов =K211+S1-X1	

Согласовано

Взам. инв. №

Подпись и дата

Инв. № подл.

Изм.	Кол.уч.	Лист	№ док.	Подпись	Дата	2122-33-10	= K00 +
						Общие данные	Лист 14

ВЕДОМОСТЬ РАБОЧИХ ЧЕРТЕЖЕЙ ОСНОВНОГО КОМПЛЕКТА

Лист	Наименование	Примечание
=K211+S1/28	Ряд зажимов =K211+S1-X2	
=K211+S1/29	Ряд зажимов =K211+S1-X2	
=K211+S1/30	Ряд зажимов =K211+S1-X3	
=K211+S1/31	Ряд зажимов =K211+S1-X4	
=K211+S1/32	Ряд зажимов =K211+S1-X5	
=K211+S1/33	Ряд зажимов =K211+S1-X5	
=K211+S1/34	Ряд зажимов =K211+S1-X6	
=K211+S1/35	Ряд зажимов =K211+S1-X100	
=K211+S1/36	Ряд зажимов =K211+S1-X200	
=K211+S1/37	Ряд зажимов =K211+S1-X201	
=K211+S1/38	Ряд зажимов =K211+S1-X700	
=K211+S1/39	Ряд зажимов =K211+S1-X701	
=K211+S1/40	Ряд зажимов =K211+S1-XPE	
=K211+S1/41	Ряд зажимов =K211+S1-XR	
=K211+S1/42	Ряд зажимов =K211+S1-XR	
=K211+S1/43	Ряд зажимов =K211+S1-XR	
=K211+S1/44	Ряд зажимов =K211+S1-XT	
=K211+S1/45	Ряд зажимов =K211+S1-XV	
=K202+S1/1	Принципиальная схема	
=K202+S1/2	Цепи освещения	
=K202+S1/3	Цепи обогрева	
=K202+S1/4	Питание постоянным оперативным током	
=K202+S1/5	Питание постоянным оперативным током	
=K202+S1/6	Цепи управления выключателем	
=K202+S1/7	Бинарные входы устройства защиты	
=K202+S1/8	Бинарные выходы устройства защиты	
=K202+S1/9	Цепи дуговой защиты	
=K202+S1/10	Цепи оперативной блокировки	
=K202+S1/11	Цепи УРОВ, ЛЗШ	

ВЕДОМОСТЬ РАБОЧИХ ЧЕРТЕЖЕЙ ОСНОВНОГО КОМПЛЕКТА

Лист	Наименование	Примечание
=K202+S1/12	Цепи сигнализации	
=K202+S1/13	Цепи сигнализации	
=K202+S1/14	Токовые цепи	
=K202+S1/15	Цепи напряжения	
=K202+S1/16	Коммуникационная сеть преобразователя и счетчика ЭЭ	
=K202+S1/17	Резервные контакты реле	
=K202+S1/18	Резервные контакты выключателя	
=K202+S1/19	Обзор устройства защиты	
=K202+S1/20	Обзор счетчика ЭЭ и преобразователя	
=K202+S1/21	Перечень оборудования	
=K202+S1/22	Перечень оборудования	
=K202+S1/23	Перечень оборудования	
=K202+S1/24	Перечень оборудования	
=K202+S1/25	Ряд зажимов =K202+S1-X0	
=K202+S1/26	Ряд зажимов =K202+S1-X1	
=K202+S1/27	Ряд зажимов =K202+S1-X1	
=K202+S1/28	Ряд зажимов =K202+S1-X2	
=K202+S1/29	Ряд зажимов =K202+S1-X2	
=K202+S1/30	Ряд зажимов =K202+S1-X3	
=K202+S1/31	Ряд зажимов =K202+S1-X4	
=K202+S1/32	Ряд зажимов =K202+S1-X5	
=K202+S1/33	Ряд зажимов =K202+S1-X5	
=K202+S1/34	Ряд зажимов =K202+S1-X6	
=K202+S1/35	Ряд зажимов =K202+S1-X100	
=K202+S1/36	Ряд зажимов =K202+S1-X200	
=K202+S1/37	Ряд зажимов =K202+S1-X201	
=K202+S1/38	Ряд зажимов =K202+S1-X700	
=K202+S1/39	Ряд зажимов =K202+S1-X701	
=K202+S1/40	Ряд зажимов =K202+S1-XPE	

Согласовано

Взам. инв. №

Подпись и дата

Инв. № подл.

Изм.	Кол.уч.	Лист	№ док.	Подпись	Дата

2122-33-10

Общие данные

= K00

+

Лист 15

Согласовано
Взам. инв. №
Подпись и дата
Инв. № подл.

ВЕДОМОСТЬ РАБОЧИХ ЧЕРТЕЖЕЙ ОСНОВНОГО КОМПЛЕКТА

Лист	Наименование	Примечание
=K202+S1/41	Ряд зажимов =K202+S1-XR	
=K202+S1/42	Ряд зажимов =K202+S1-XR	
=K202+S1/43	Ряд зажимов =K202+S1-XR	
=K202+S1/44	Ряд зажимов =K202+S1-XT	
=K202+S1/45	Ряд зажимов =K202+S1-XV	
=K204+S1/1	Принципиальная схема	
=K204+S1/2	Цепи освещения	
=K204+S1/3	Цепи обогрева	
=K204+S1/4	Питание постоянным оперативным током	
=K204+S1/5	Питание постоянным оперативным током	
=K204+S1/6	Цепи управления выключателем	
=K204+S1/7	Бинарные входы устройства защиты	
=K204+S1/8	Бинарные выходы устройства защиты	
=K204+S1/9	Цепи дуговой защиты	
=K204+S1/10	Цепи оперативной блокировки	
=K204+S1/11	Цепи УРОВ, ЛЗШ	
=K204+S1/12	Цепи сигнализации	
=K204+S1/13	Цепи сигнализации	
=K204+S1/14	Токовые цепи	
=K204+S1/15	Цепи напряжения	
=K204+S1/16	Коммуникационная сеть преобразователя и счетчика ЭЭ	
=K204+S1/17	Резервные контакты реле	
=K204+S1/18	Резервные контакты выключателя	
=K204+S1/19	Обзор устройства защиты	
=K204+S1/20	Обзор счетчика ЭЭ и преобразователя	
=K204+S1/21	Перечень оборудования	
=K204+S1/22	Перечень оборудования	
=K204+S1/23	Перечень оборудования	
=K204+S1/24	Перечень оборудования	

ВЕДОМОСТЬ РАБОЧИХ ЧЕРТЕЖЕЙ ОСНОВНОГО КОМПЛЕКТА

Лист	Наименование	Примечание
=K204+S1/25	Ряд зажимов =K204+S1-X0	
=K204+S1/26	Ряд зажимов =K204+S1-X1	
=K204+S1/27	Ряд зажимов =K204+S1-X1	
=K204+S1/28	Ряд зажимов =K204+S1-X2	
=K204+S1/29	Ряд зажимов =K204+S1-X2	
=K204+S1/30	Ряд зажимов =K204+S1-X3	
=K204+S1/31	Ряд зажимов =K204+S1-X4	
=K204+S1/32	Ряд зажимов =K204+S1-X5	
=K204+S1/33	Ряд зажимов =K204+S1-X5	
=K204+S1/34	Ряд зажимов =K204+S1-X6	
=K204+S1/35	Ряд зажимов =K204+S1-X100	
=K204+S1/36	Ряд зажимов =K204+S1-X200	
=K204+S1/37	Ряд зажимов =K204+S1-X201	
=K204+S1/38	Ряд зажимов =K204+S1-X700	
=K204+S1/39	Ряд зажимов =K204+S1-X701	
=K204+S1/40	Ряд зажимов =K204+S1-XPE	
=K204+S1/41	Ряд зажимов =K204+S1-XR	
=K204+S1/42	Ряд зажимов =K204+S1-XR	
=K204+S1/43	Ряд зажимов =K204+S1-XR	
=K204+S1/44	Ряд зажимов =K204+S1-XT	
=K204+S1/45	Ряд зажимов =K204+S1-XV	
=K206+S1/1	Принципиальная схема	
=K206+S1/2	Цепи освещения	
=K206+S1/3	Цепи обогрева	
=K206+S1/4	Питание постоянным оперативным током	
=K206+S1/5	Питание постоянным оперативным током	
=K206+S1/6	Цепи управления выключателем	
=K206+S1/7	Бинарные входы устройства защиты	
=K206+S1/8	Бинарные выходы устройства защиты	

ВЕДОМОСТЬ РАБОЧИХ ЧЕРТЕЖЕЙ ОСНОВНОГО КОМПЛЕКТА

Лист	Наименование	Примечание
=K206+S1/9	Цепи дуговой защиты	
=K206+S1/10	Цепи оперативной блокировки	
=K206+S1/11	Цепи УРОВ, ЛЗШ	
=K206+S1/12	Цепи сигнализации	
=K206+S1/13	Цепи сигнализации	
=K206+S1/14	Токовые цепи	
=K206+S1/15	Цепи напряжения	
=K206+S1/16	Коммуникационная сеть преобразователя и счетчика ЭЭ	
=K206+S1/17	Резервные контакты реле	
=K206+S1/18	Резервные контакты выключателя	
=K206+S1/19	Обзор устройства защиты	
=K206+S1/20	Обзор счетчика ЭЭ и преобразователя	
=K206+S1/21	Перечень оборудования	
=K206+S1/22	Перечень оборудования	
=K206+S1/23	Перечень оборудования	
=K206+S1/24	Перечень оборудования	
=K206+S1/25	Ряд зажимов =K206+S1-X0	
=K206+S1/26	Ряд зажимов =K206+S1-X1	
=K206+S1/27	Ряд зажимов =K206+S1-X1	
=K206+S1/28	Ряд зажимов =K206+S1-X2	
=K206+S1/29	Ряд зажимов =K206+S1-X2	
=K206+S1/30	Ряд зажимов =K206+S1-X3	
=K206+S1/31	Ряд зажимов =K206+S1-X4	
=K206+S1/32	Ряд зажимов =K206+S1-X5	
=K206+S1/33	Ряд зажимов =K206+S1-X5	
=K206+S1/34	Ряд зажимов =K206+S1-X6	
=K206+S1/35	Ряд зажимов =K206+S1-X100	
=K206+S1/36	Ряд зажимов =K206+S1-X200	
=K206+S1/37	Ряд зажимов =K206+S1-X201	

ВЕДОМОСТЬ РАБОЧИХ ЧЕРТЕЖЕЙ ОСНОВНОГО КОМПЛЕКТА

Лист	Наименование	Примечание
=K206+S1/38	Ряд зажимов =K206+S1-X700	
=K206+S1/39	Ряд зажимов =K206+S1-X701	
=K206+S1/40	Ряд зажимов =K206+S1-XPE	
=K206+S1/41	Ряд зажимов =K206+S1-XR	
=K206+S1/42	Ряд зажимов =K206+S1-XR	
=K206+S1/43	Ряд зажимов =K206+S1-XR	
=K206+S1/44	Ряд зажимов =K206+S1-XT	
=K206+S1/45	Ряд зажимов =K206+S1-XV	
=K208+S1/1	Принципиальная схема	
=K208+S1/2	Цепи освещения	
=K208+S1/3	Цепи обогрева	
=K208+S1/4	Питание постоянным оперативным током	
=K208+S1/5	Питание постоянным оперативным током	
=K208+S1/6	Цепи управления выключателем	
=K208+S1/7	Бинарные входы устройства защиты	
=K208+S1/8	Бинарные выходы устройства защиты	
=K208+S1/9	Цепи дуговой защиты	
=K208+S1/10	Цепи оперативной блокировки	
=K208+S1/11	Цепи УРОВ, ЛЗШ	
=K208+S1/12	Цепи сигнализации	
=K208+S1/13	Цепи сигнализации	
=K208+S1/14	Токовые цепи	
=K208+S1/15	Цепи напряжения	
=K208+S1/16	Коммуникационная сеть преобразователя и счетчика ЭЭ	
=K208+S1/17	Резервные контакты реле	
=K208+S1/18	Резервные контакты выключателя	
=K208+S1/19	Обзор устройства защиты	
=K208+S1/20	Обзор счетчика ЭЭ и преобразователя	
=K208+S1/21	Перечень оборудования	

Согласовано

Взам. инв. №

Подпись и дата

Инв. № подл.

Изм.	Кол.уч.	Лист	№ док.	Подпись	Дата	2122-33-10	= K00
						Общие данные	Лист 17

ВЕДОМОСТЬ РАБОЧИХ ЧЕРТЕЖЕЙ ОСНОВНОГО КОМПЛЕКТА

Лист	Наименование	Примечание
=K208+S1/22	Перечень оборудования	
=K208+S1/23	Перечень оборудования	
=K208+S1/24	Перечень оборудования	
=K208+S1/25	Ряд зажимов =K208+S1-X0	
=K208+S1/26	Ряд зажимов =K208+S1-X1	
=K208+S1/27	Ряд зажимов =K208+S1-X1	
=K208+S1/28	Ряд зажимов =K208+S1-X2	
=K208+S1/29	Ряд зажимов =K208+S1-X2	
=K208+S1/30	Ряд зажимов =K208+S1-X3	
=K208+S1/31	Ряд зажимов =K208+S1-X4	
=K208+S1/32	Ряд зажимов =K208+S1-X5	
=K208+S1/33	Ряд зажимов =K208+S1-X5	
=K208+S1/34	Ряд зажимов =K208+S1-X6	
=K208+S1/35	Ряд зажимов =K208+S1-X100	
=K208+S1/36	Ряд зажимов =K208+S1-X200	
=K208+S1/37	Ряд зажимов =K208+S1-X201	
=K208+S1/38	Ряд зажимов =K208+S1-X700	
=K208+S1/39	Ряд зажимов =K208+S1-X701	
=K208+S1/40	Ряд зажимов =K208+S1-XPE	
=K208+S1/41	Ряд зажимов =K208+S1-XR	
=K208+S1/42	Ряд зажимов =K208+S1-XR	
=K208+S1/43	Ряд зажимов =K208+S1-XR	
=K208+S1/44	Ряд зажимов =K208+S1-XT	
=K208+S1/45	Ряд зажимов =K208+S1-XV	
=K210+S1/1	Принципиальная схема	
=K210+S1/2	Цепи освещения	
=K210+S1/3	Цепи обогрева	
=K210+S1/4	Питание постоянным оперативным током	
=K210+S1/5	Питание постоянным оперативным током	

ВЕДОМОСТЬ РАБОЧИХ ЧЕРТЕЖЕЙ ОСНОВНОГО КОМПЛЕКТА

Лист	Наименование	Примечание
=K210+S1/6	Цепи управления выключателем	
=K210+S1/7	Бинарные входы устройства защиты	
=K210+S1/8	Бинарные выходы устройства защиты	
=K210+S1/9	Цепи дуговой защиты	
=K210+S1/10	Цепи оперативной блокировки	
=K210+S1/11	Цепи УРОВ, ЛЗШ	
=K210+S1/12	Цепи сигнализации	
=K210+S1/13	Цепи сигнализации	
=K210+S1/14	Токовые цепи	
=K210+S1/15	Цепи напряжения	
=K210+S1/16	Коммуникационная сеть преобразователя и счетчика ЭЭ	
=K210+S1/17	Резервные контакты реле	
=K210+S1/18	Резервные контакты выключателя	
=K210+S1/19	Обзор устройства защиты	
=K210+S1/20	Обзор счетчика ЭЭ и преобразователя	
=K210+S1/21	Перечень оборудования	
=K210+S1/22	Перечень оборудования	
=K210+S1/23	Перечень оборудования	
=K210+S1/24	Перечень оборудования	
=K210+S1/25	Ряд зажимов =K210+S1-X0	
=K210+S1/26	Ряд зажимов =K210+S1-X1	
=K210+S1/27	Ряд зажимов =K210+S1-X1	
=K210+S1/28	Ряд зажимов =K210+S1-X2	
=K210+S1/29	Ряд зажимов =K210+S1-X2	
=K210+S1/30	Ряд зажимов =K210+S1-X3	
=K210+S1/31	Ряд зажимов =K210+S1-X4	
=K210+S1/32	Ряд зажимов =K210+S1-X5	
=K210+S1/33	Ряд зажимов =K210+S1-X5	
=K210+S1/34	Ряд зажимов =K210+S1-X6	

Согласовано

Взам. инв. №

Подпись и дата

Инв. № подл.

Изм.	Кол.уч.	Лист	№ док.	Подпись	Дата	2122-33-10	= K00
						Общие данные	Лист 18

ВЕДОМОСТЬ РАБОЧИХ ЧЕРТЕЖЕЙ ОСНОВНОГО КОМПЛЕКТА

Лист	Наименование	Примечание
=K210+S1/35	Ряд зажимов =K210+S1-X100	
=K210+S1/36	Ряд зажимов =K210+S1-X200	
=K210+S1/37	Ряд зажимов =K210+S1-X201	
=K210+S1/38	Ряд зажимов =K210+S1-X700	
=K210+S1/39	Ряд зажимов =K210+S1-X701	
=K210+S1/40	Ряд зажимов =K210+S1-XPE	
=K210+S1/41	Ряд зажимов =K210+S1-XR	
=K210+S1/42	Ряд зажимов =K210+S1-XR	
=K210+S1/43	Ряд зажимов =K210+S1-XR	
=K210+S1/44	Ряд зажимов =K210+S1-XT	
=K210+S1/45	Ряд зажимов =K210+S1-XV	
=K212+S1/1	Принципиальная схема	
=K212+S1/2	Цепи освещения	
=K212+S1/3	Цепи обогрева	
=K212+S1/4	Питание постоянным оперативным током	
=K212+S1/5	Питание постоянным оперативным током	
=K212+S1/6	Цепи управления выключателем	
=K212+S1/7	Бинарные входы устройства защиты	
=K212+S1/8	Бинарные выходы устройства защиты	
=K212+S1/9	Цепи дуговой защиты	
=K212+S1/10	Цепи оперативной блокировки	
=K212+S1/11	Цепи УРОВ, ЛЗШ	
=K212+S1/12	Цепи сигнализации	
=K212+S1/13	Цепи сигнализации	
=K212+S1/14	Токовые цепи	
=K212+S1/15	Цепи напряжения	
=K212+S1/16	Коммуникационная сеть преобразователя и счетчика ЭЭ	
=K212+S1/17	Резервные контакты реле	
=K212+S1/18	Резервные контакты выключателя	

ВЕДОМОСТЬ РАБОЧИХ ЧЕРТЕЖЕЙ ОСНОВНОГО КОМПЛЕКТА

Лист	Наименование	Примечание
=K212+S1/19	Обзор устройства защиты	
=K212+S1/20	Обзор счетчика ЭЭ и преобразователя	
=K212+S1/21	Перечень оборудования	
=K212+S1/22	Перечень оборудования	
=K212+S1/23	Перечень оборудования	
=K212+S1/24	Перечень оборудования	
=K212+S1/25	Ряд зажимов =K212+S1-X0	
=K212+S1/26	Ряд зажимов =K212+S1-X1	
=K212+S1/27	Ряд зажимов =K212+S1-X1	
=K212+S1/28	Ряд зажимов =K212+S1-X2	
=K212+S1/29	Ряд зажимов =K212+S1-X2	
=K212+S1/30	Ряд зажимов =K212+S1-X3	
=K212+S1/31	Ряд зажимов =K212+S1-X4	
=K212+S1/32	Ряд зажимов =K212+S1-X5	
=K212+S1/33	Ряд зажимов =K212+S1-X5	
=K212+S1/34	Ряд зажимов =K212+S1-X6	
=K212+S1/35	Ряд зажимов =K212+S1-X100	
=K212+S1/36	Ряд зажимов =K212+S1-X200	
=K212+S1/37	Ряд зажимов =K212+S1-X201	
=K212+S1/38	Ряд зажимов =K212+S1-X700	
=K212+S1/39	Ряд зажимов =K212+S1-X701	
=K212+S1/40	Ряд зажимов =K212+S1-XPE	
=K212+S1/41	Ряд зажимов =K212+S1-XR	
=K212+S1/42	Ряд зажимов =K212+S1-XR	
=K212+S1/43	Ряд зажимов =K212+S1-XR	
=K212+S1/44	Ряд зажимов =K212+S1-XT	
=K212+S1/45	Ряд зажимов =K212+S1-XV	
=K214+S1/1	Принципиальная схема	
=K214+S1/2	Цепи освещения	

Согласовано

Взам. инв. №

Подпись и дата

Инв. № подл.

Изм.	Кол.уч.	Лист	№ док.	Подпись	Дата

2122-33-10

Общие данные

= K00

+

Лист 19

ВЕДОМОСТЬ РАБОЧИХ ЧЕРТЕЖЕЙ ОСНОВНОГО КОМПЛЕКТА

Лист	Наименование	Примечание
=K214+S1/3	Цепи обогрева	
=K214+S1/4	Питание постоянным оперативным током	
=K214+S1/5	Питание постоянным оперативным током	
=K214+S1/6	Цепи управления выключателем	
=K214+S1/7	Бинарные входы устройства защиты	
=K214+S1/8	Бинарные выходы устройства защиты	
=K214+S1/9	Цепи дуговой защиты	
=K214+S1/10	Цепи оперативной блокировки	
=K214+S1/11	Цепи УРОВ, ЛЗШ	
=K214+S1/12	Цепи сигнализации	
=K214+S1/13	Цепи сигнализации	
=K214+S1/14	Токовые цепи	
=K214+S1/15	Цепи напряжения	
=K214+S1/16	Коммуникационная сеть преобразователя и счетчика ЭЭ	
=K214+S1/17	Резервные контакты реле	
=K214+S1/18	Резервные контакты выключателя	
=K214+S1/19	Обзор устройства защиты	
=K214+S1/20	Обзор счетчика ЭЭ и преобразователя	
=K214+S1/21	Перечень оборудования	
=K214+S1/22	Перечень оборудования	
=K214+S1/23	Перечень оборудования	
=K214+S1/24	Перечень оборудования	
=K214+S1/25	Ряд зажимов =K214+S1-X0	
=K214+S1/26	Ряд зажимов =K214+S1-X1	
=K214+S1/27	Ряд зажимов =K214+S1-X1	
=K214+S1/28	Ряд зажимов =K214+S1-X2	
=K214+S1/29	Ряд зажимов =K214+S1-X2	
=K214+S1/30	Ряд зажимов =K214+S1-X3	
=K214+S1/31	Ряд зажимов =K214+S1-X4	

ВЕДОМОСТЬ РАБОЧИХ ЧЕРТЕЖЕЙ ОСНОВНОГО КОМПЛЕКТА

Лист	Наименование	Примечание
=K214+S1/32	Ряд зажимов =K214+S1-X5	
=K214+S1/33	Ряд зажимов =K214+S1-X5	
=K214+S1/34	Ряд зажимов =K214+S1-X6	
=K214+S1/35	Ряд зажимов =K214+S1-X100	
=K214+S1/36	Ряд зажимов =K214+S1-X200	
=K214+S1/37	Ряд зажимов =K214+S1-X201	
=K214+S1/38	Ряд зажимов =K214+S1-X700	
=K214+S1/39	Ряд зажимов =K214+S1-X701	
=K214+S1/40	Ряд зажимов =K214+S1-XPE	
=K214+S1/41	Ряд зажимов =K214+S1-XR	
=K214+S1/42	Ряд зажимов =K214+S1-XR	
=K214+S1/43	Ряд зажимов =K214+S1-XR	
=K214+S1/44	Ряд зажимов =K214+S1-XT	
=K214+S1/45	Ряд зажимов =K214+S1-XV	

Согласовано

Взам. инв. №

Подпись и дата

Инв. № подл.

Изм.	Кол.уч.	Лист	№ док.	Подпись	Дата	2122-33-10	= K00 / + / Лист 20
						Общие данные	

Настоящий рабочий проект является интеллектуальной собственностью АО "КИНГ" и не может полностью или частично тиражироваться и распространяться без разрешения АО "КИНГ"

This working project is the intellectual property of "KIOG" JSC and can not be fully or partially copied and distributed without the permission of "KIOG" JSC

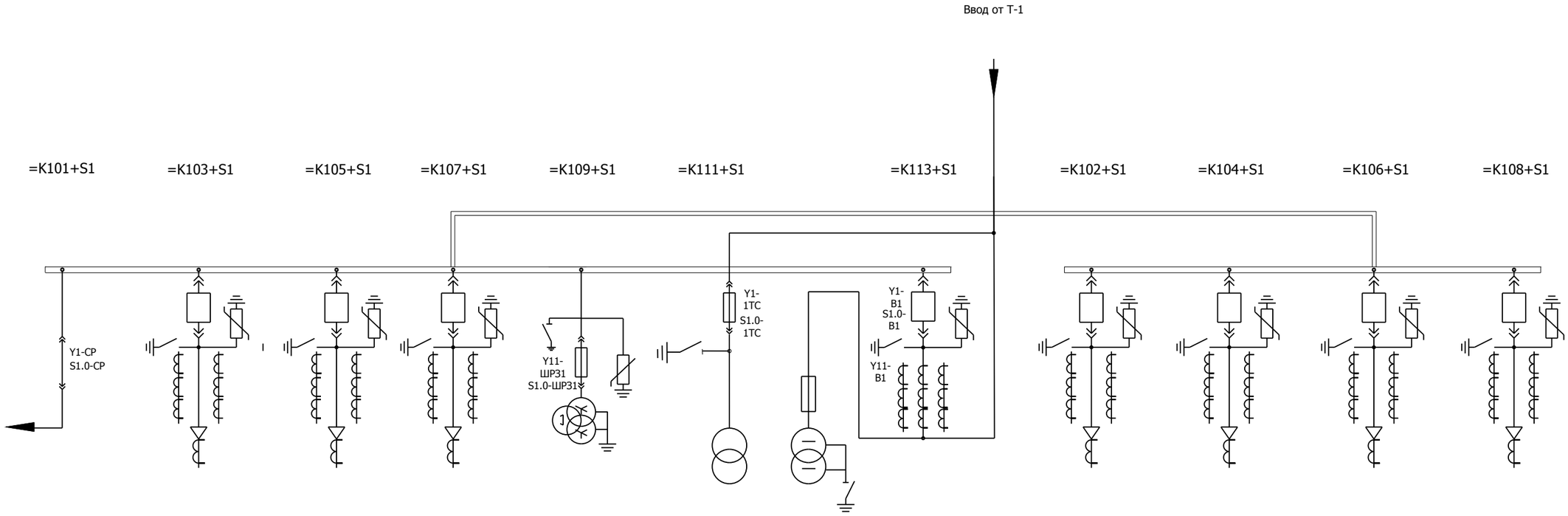

Изм.	Кол.уч.	Лист	№ док.	Подпись	Дата	Однолинейная схема I секции шин	= K00 + S1 Лист 1

Настоящий рабочий проект является интеллектуальной собственностью АО "КИНГ" и не может полностью или частично тиражироваться и распространяться без разрешения АО "КИНГ"

This working project is the intellectual property of "KIOG" JSC and can not be fully or partially copied and distributed without the permission of "KIOG" JSC

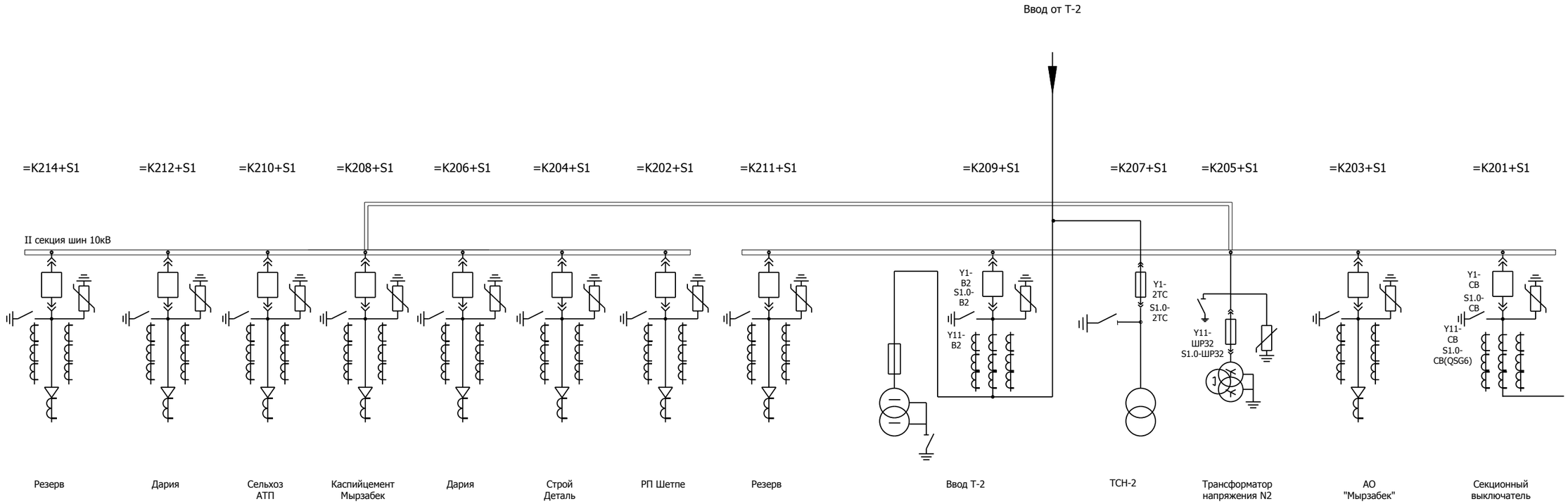

Изм.	Кол.уч.	Лист	№ док.	Подпись	Дата	Однолинейная схема II секции шин	= K00 + S1 Лист 2

Настоящий рабочий проект является интеллектуальной собственностью АО "КИНГ" и не может полностью или частично тиражироваться и распространяться без разрешения АО "КИНГ"

This working project is the intellectual property of "KIOG" JSC and can not be fully or partially copied and distributed without the permission of "KIOG" JSC

№	=K101+S1	=K103+S1	=K105+S1	=K107+S1	=K109+S1	=K111+S1	=K113+S1	=K102+S1	=K104+S1	=K106+S1	=K108+S1
Схема первичных соединений	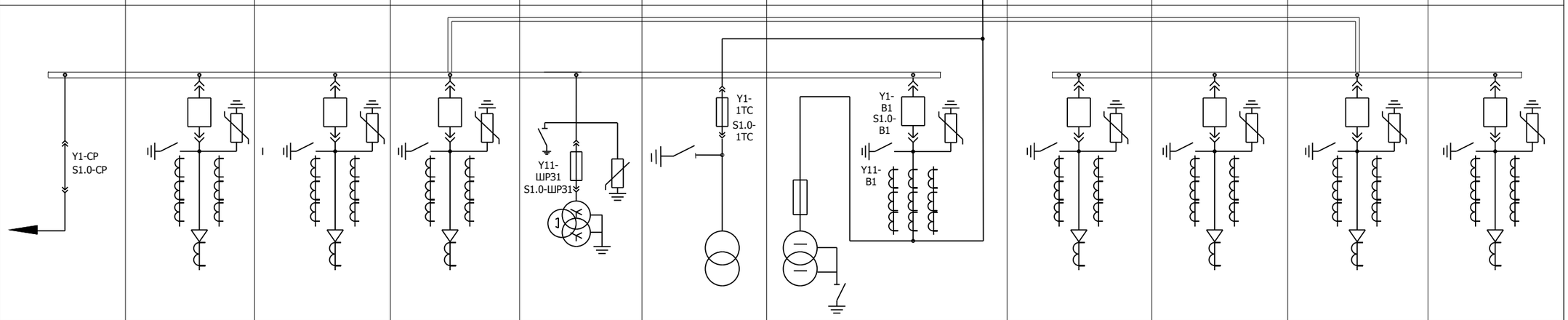										
Назначение ячейки	Секционный разъединитель	Резерв	АО "Мырзабек"	РП Шетпе	Трансформатор напряжения N1	ТСН-1	Ввод Т-1	Шетпе-1	Ержурек	Тущыбек	Резерв

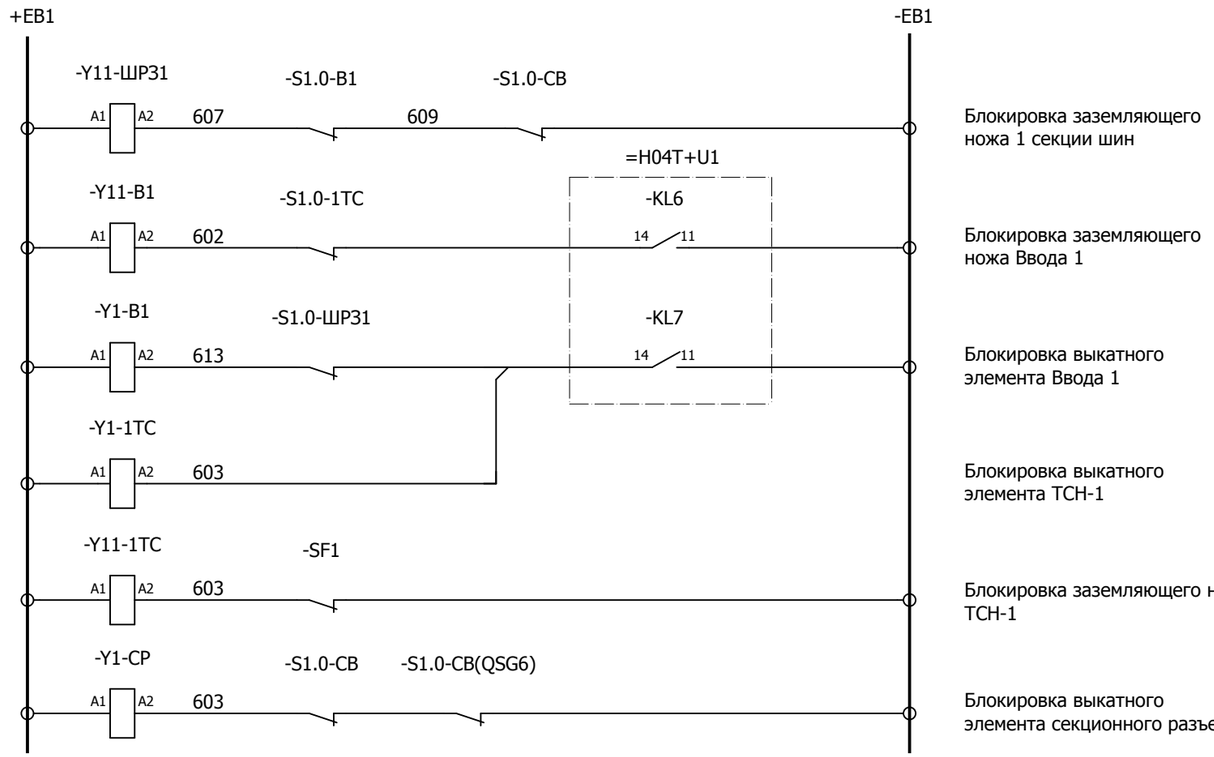

Примечание:
S1.0-B1 - концевой выключатель выкатного элемента ввода 1
S1.0-CP - концевой выключатель секционного разъединителя
S1.0-ШР31 - концевой выключатель заземляющего ножа ТН-1
S1.0-1TC - концевой выключатель выкатного элемента ТСН-1

Y11-ШР31 - блок-замок заземляющего ножа ТН-1
Y11-B1 - блок-замок заземляющего ножа ввода 1
Y1-B1 - блок-замок выкатного элемента ввода 1
Y1-CP - блок-замок выкатного элемента секционного разъединителя
Y1-1TC - блок-замок выкатного элемента ТСН-1

Изм.	Кол.уч.	Лист	№ док.	Подпись	Дата	Пояснительная схема оперативной блокировки I секции шин	= K00 + S1 Лист 3

Настоящий рабочий проект является интеллектуальной собственностью АО "КИНГ" и не может полностью или частично тиражироваться и распространяться без разрешения АО "КИНГ"

This working project is the intellectual property of "KOG" JSC and can not be fully or partially copied and distributed without the permission of "KOG" JSC

№	=K214+S1	=K212+S1	=K210+S1	=K208+S1	=K206+S1	=K204+S1	=K202+S1	=K211+S1	=K209+S1	=K207+S1	=K205+S1	=K203+S1	=K201+S1
Схема первичных соединений	II секция шин 10кВ								Y1-B2 S1.0-B2 Y11-B2	Y1-2TC S1.0-2TC	Y11-ШР32 S1.0-ШР32		Y1-CB S1.0-CB Y11-CB S1.0-CB(QSG6)
Назначение ячейки	Резерв	Дария	Сельхоз АТП	Каспийцемент Мырзабек	Дария	Строй Деталь	РП Шетпе	Резерв	Ввод Т-2	ТСН-2	Трансформатор напряжения N2	АО "Мырзабек"	Секционный выключатель

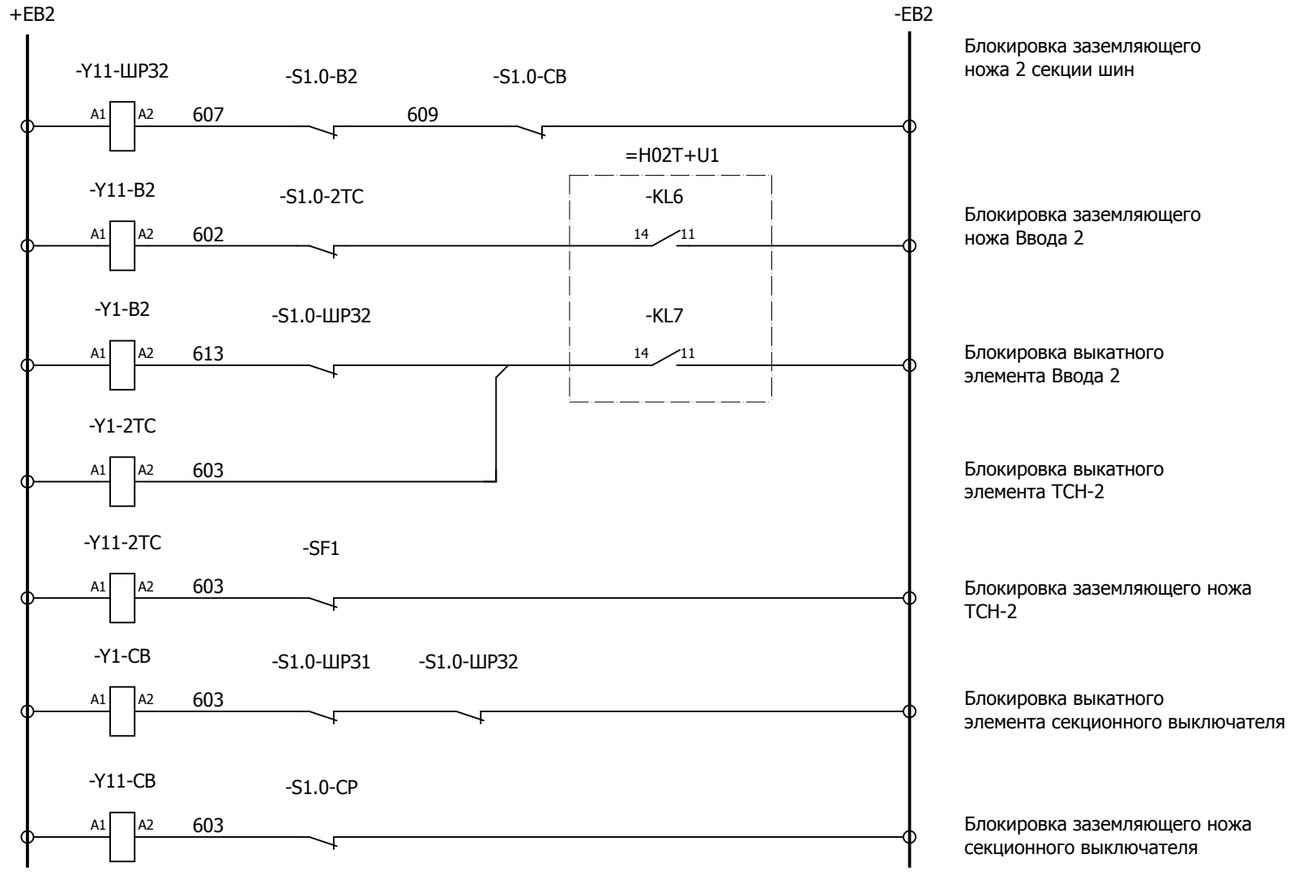

Блокировка заземляющего ножа 2 секции шин

Блокировка заземляющего ножа Ввода 2

Блокировка выкатного элемента Ввода 2

Блокировка выкатного элемента ТСН-2

Блокировка заземляющего ножа ТСН-2

Блокировка выкатного элемента секционного выключателя

Блокировка заземляющего ножа секционного выключателя

Примечание:
S1.0-B2 - концевой выключатель выкатного элемента ввода 2
S1.0-CB - концевой выключатель секционного выключателя
S1.0-CB (QSG6) - концевой выключатель заземляющего ножа секционного выключателя
S1.0-ШР32 - концевой выключатель заземляющего ножа ТН-2
S1.0-2TC - концевой выключатель выкатного элемента ТСН-2

Y11-ШР32 - блок-замок заземляющего ножа ТН-2
Y11-B2 - блок-замок заземляющего ножа ввода 2
Y11-CB - блок-замок заземляющего ножа секционного выключателя
Y1-B2 - блок-замок выкатного элемента ввода 2
Y1-CB - блок-замок выкатного элемента секционного выключателя
Y1-2TC - блок-замок выкатного элемента ТСН-2

Изм.	Кол.уч.	Лист	№ док.	Подпись	Дата	Пояснительная схема оперативной блокировки II секции шин	= K00 + S1 Лист 4

Настоящий рабочий проект является интеллектуальной собственностью АО "КИНГ" и не может полностью или частично тиражироваться и распространяться без разрешения АО "КИНГ"

This working project is the intellectual property of "KIOG" JSC and can not be fully or partially copied and distributed without the permission of "KIOG" JSC

Питание переменным током напряжением 230В

Резервные клеммы

Питание двигателя взвода пружины выключателя. 220В постоянного тока

Питание цепей управления. 220В постоянного тока

Питание цепей сигнализации. 220В постоянного тока



Примечание:
Межшкафные соединения осуществить проводом сечением 2,5 мм²

Переключатели SA2, 3.1, 4.1, 5:
1 - отключено
2 - включено

Переключатели SA3, 4:
1 - I секция
2 - II секция

Изм.	Кол.уч.	Лист	№ док.	Подпись	Дата	Общие цепи I секции шин	= K00
							+ S1
							Лист 5

Настоящий рабочий проект является интеллектуальной собственностью АО "КИНГ" и не может полностью или частично тиражироваться и распространяться без разрешения АО "КИНГ"

This working project is the intellectual property of "KIOG" JSC and can not be fully or partially copied and distributed without the permission of "KIOG" JSC

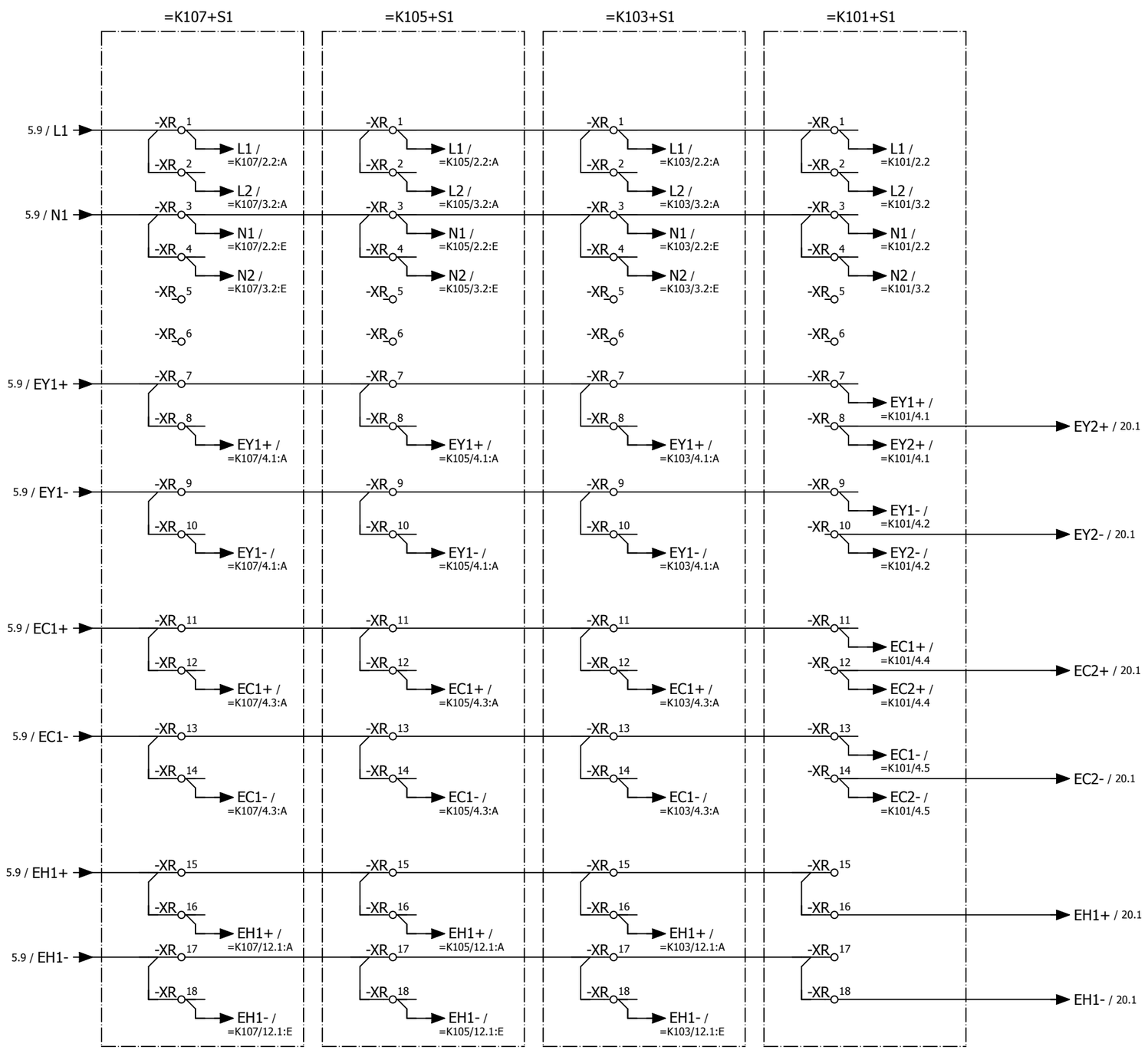

Примечание:
Межшкафные соединения осуществить проводом сечением 2,5 мм²

						Общие цепи I секции шин
Изм.	Кол.уч.	Лист	№ док.	Подпись	Дата	

= K00
+ S1
Лист 6

Настоящий рабочий проект является интеллектуальной собственностью АО "КИНГ" и не может полностью или частично тиражироваться и распространяться без разрешения АО "КИНГ"

This working project is the intellectual property of "KIOG" JSC and can not be fully or partially copied and distributed without the permission of "KIOG" JSC

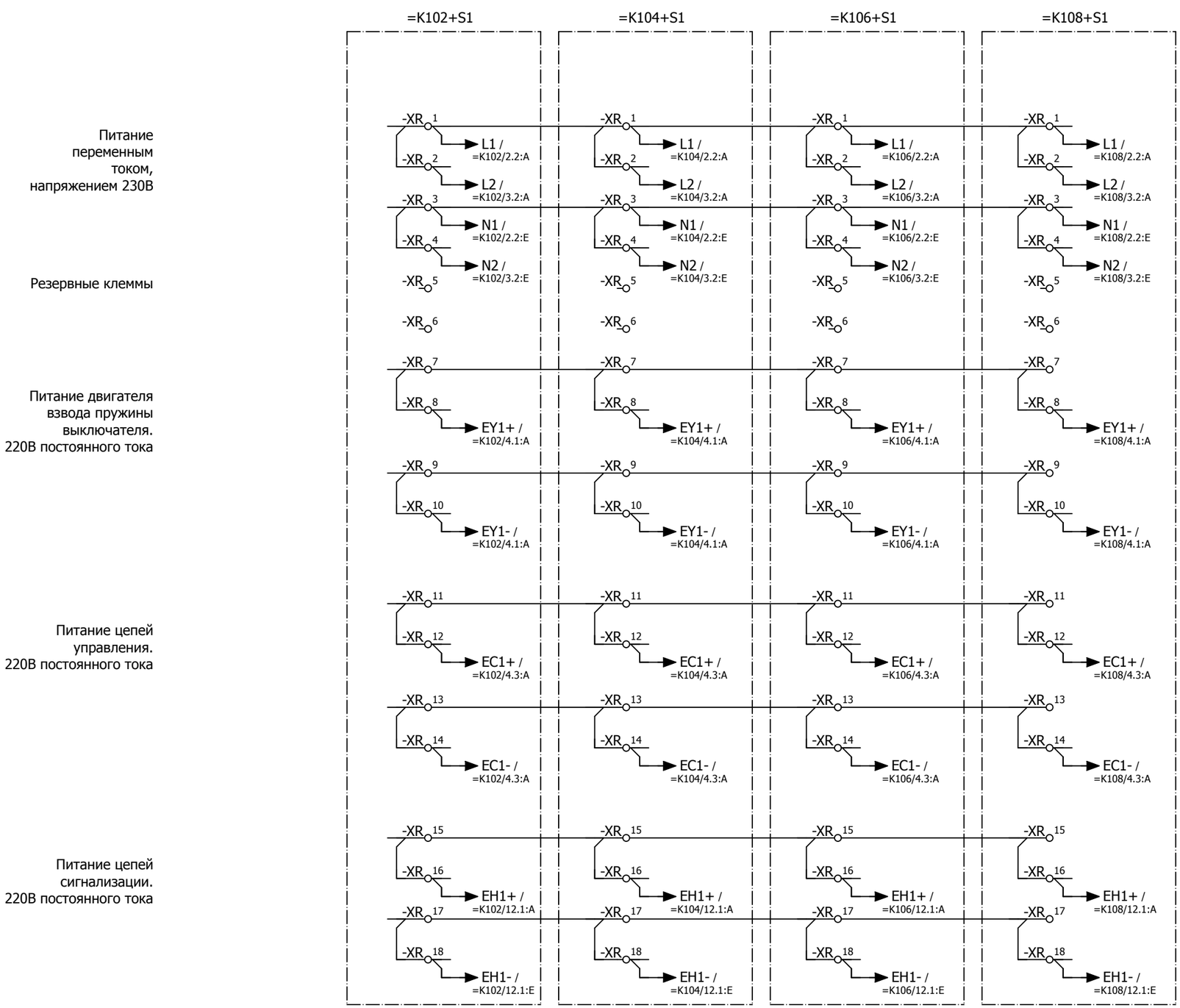

Примечание:
Межшкафные соединения осуществить проводом сечением 2,5 мм²

Изм.	Кол.уч.	Лист	№ док.	Подпись	Дата	Общие цепи I секции шин	= K00 + S1 Лист 7

Настоящий рабочий проект является интеллектуальной собственностью АО "КИНГ" и не может полностью или частично тиражироваться и распространяться без разрешения АО "КИНГ"

This working project is the intellectual property of "KIOG" JSC and can not be fully or partially copied and distributed without the permission of "KIOG" JSC

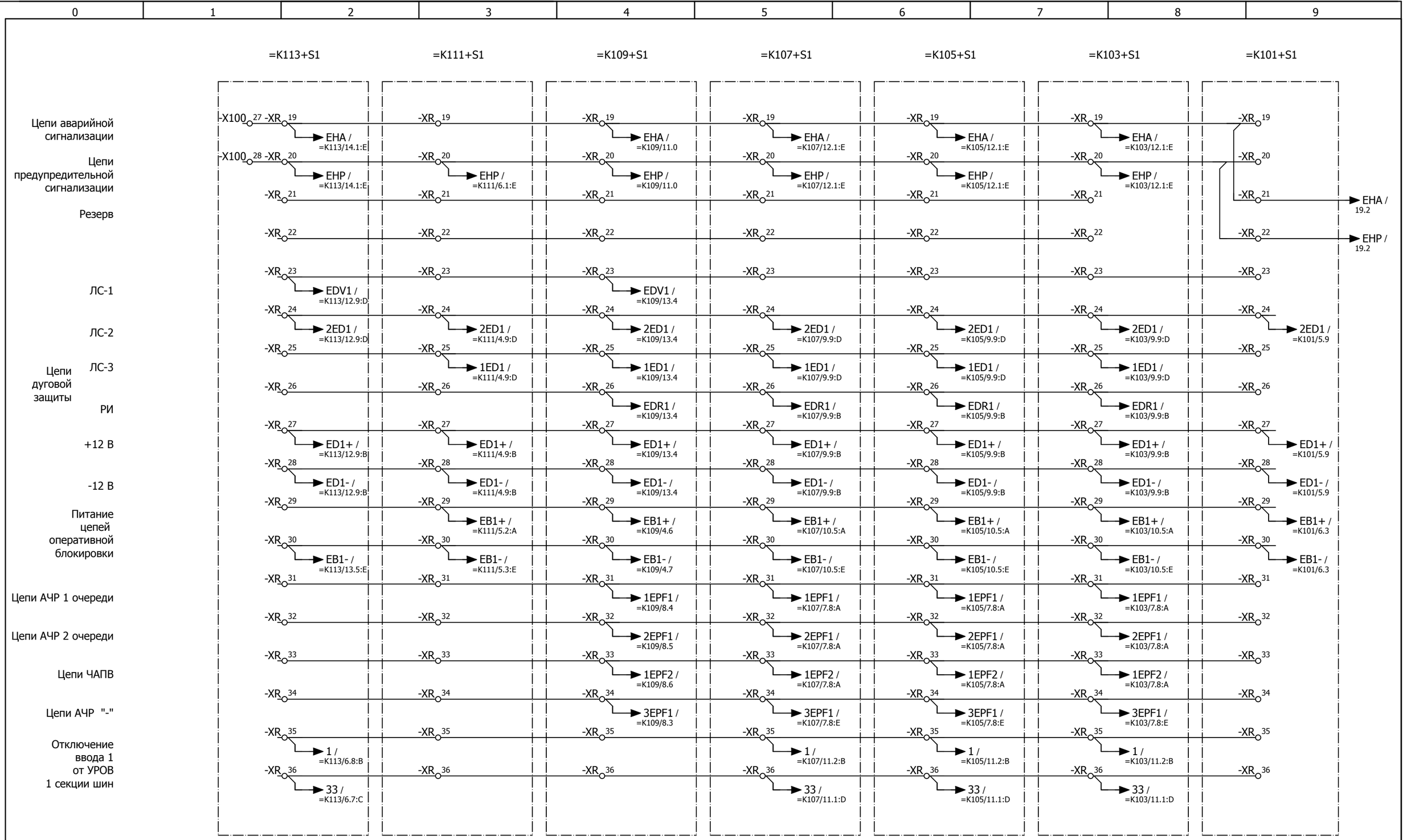

Примечание:
Межшкафные соединения осуществить проводом сечением 2,5 мм²

Изм.	Кол.уч.	Лист	№ док.	Подпись	Дата	Общие цепи I секции шин	= K00 + S1 Лист 8

Настоящий рабочий проект является интеллектуальной собственностью АО "КИНГ" и не может полностью или частично тиражироваться и распространяться без разрешения АО "КИНГ"

This working project is the intellectual property of "KIOG" JSC and can not be fully or partially copied and distributed without the permission of "KIOG" JSC

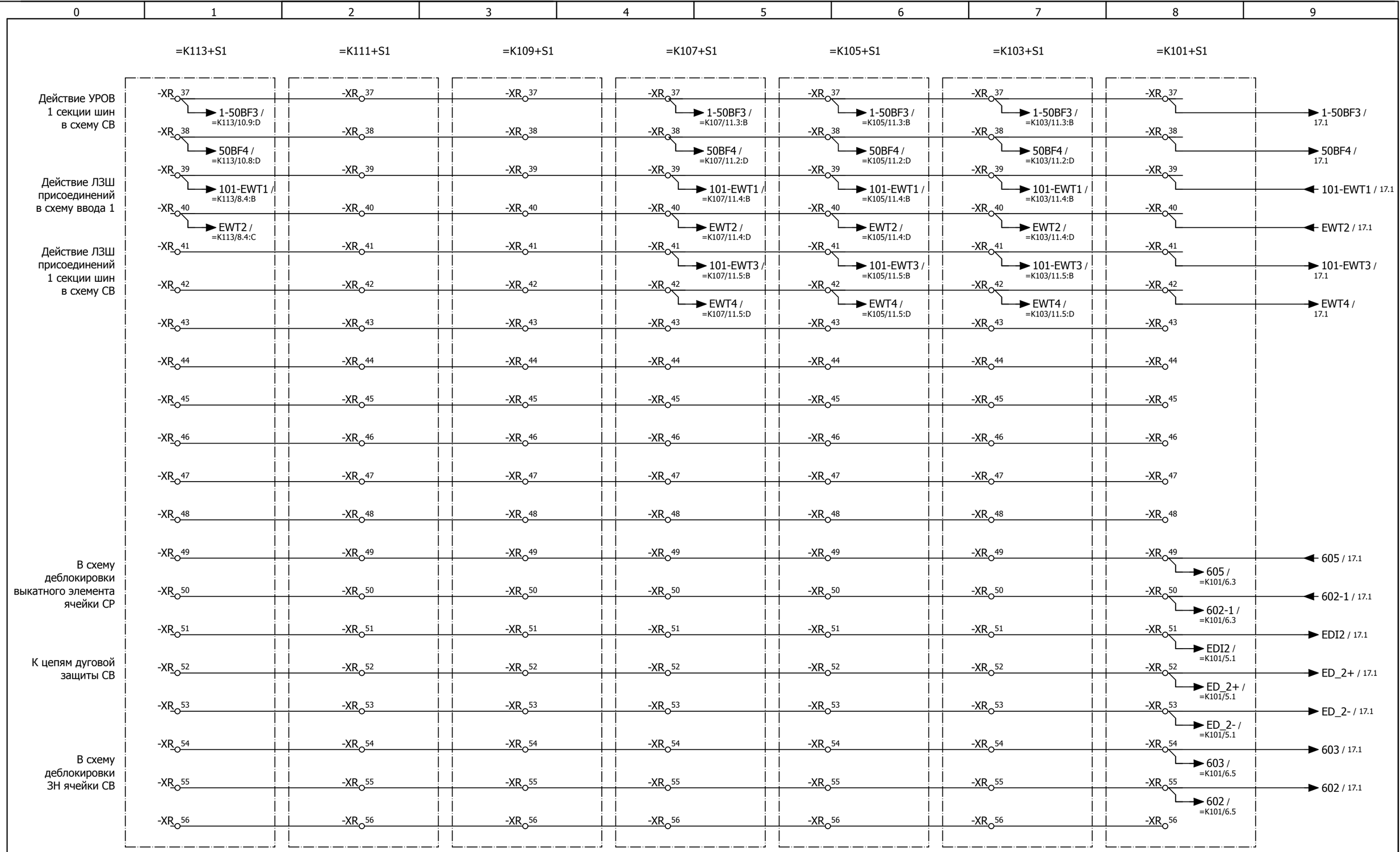

Примечание:
Межшкафные соединения осуществить проводом сечением 2,5 мм²

						Общие цепи I секции шин	= K00
							+ S1
Изм.	Кол.уч.	Лист	№ док.	Подпись	Дата		Лист 9

Настоящий рабочий проект является интеллектуальной собственностью АО "КИНГ" и не может полностью или частично тиражироваться и распространяться без разрешения АО "КИНГ"

This working project is the intellectual property of "KIOG" JSC and can not be fully or partially copied and distributed without the permission of "KIOG" JSC

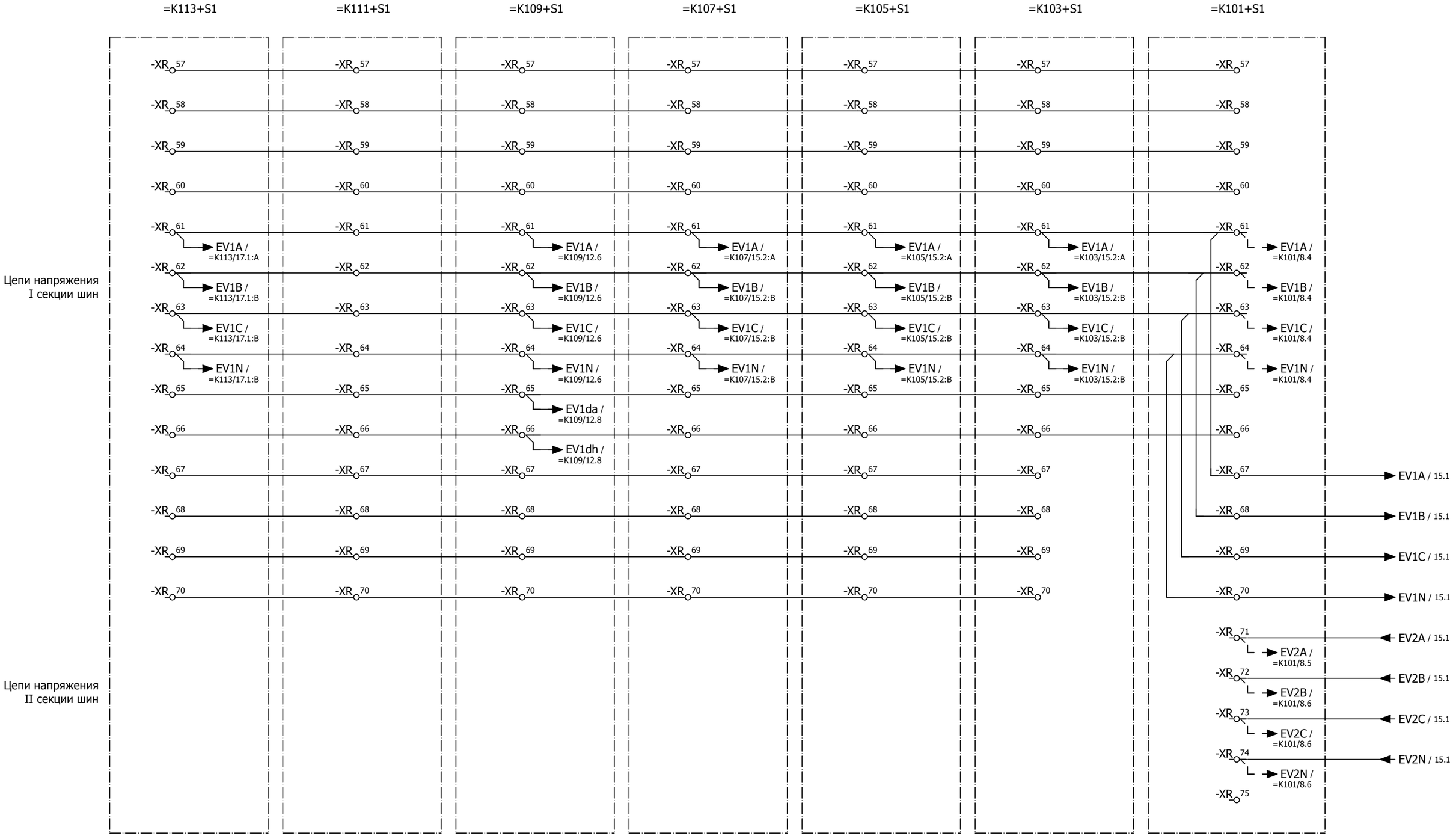

Примечание:
Межшкафные соединения осуществить проводом сечением 2,5 мм²

Изм.	Кол.уч.	Лист	№ док.	Подпись	Дата	Общие цепи I секции шин	= K00 + S1 Лист 10

Настоящий рабочий проект является интеллектуальной собственностью АО "КИНГ" и не может полностью или частично тиражироваться и распространяться без разрешения АО "КИНГ"

This working project is the intellectual property of "KIOG" JSC and can not be fully or partially copied and distributed without the permission of "KIOG" JSC

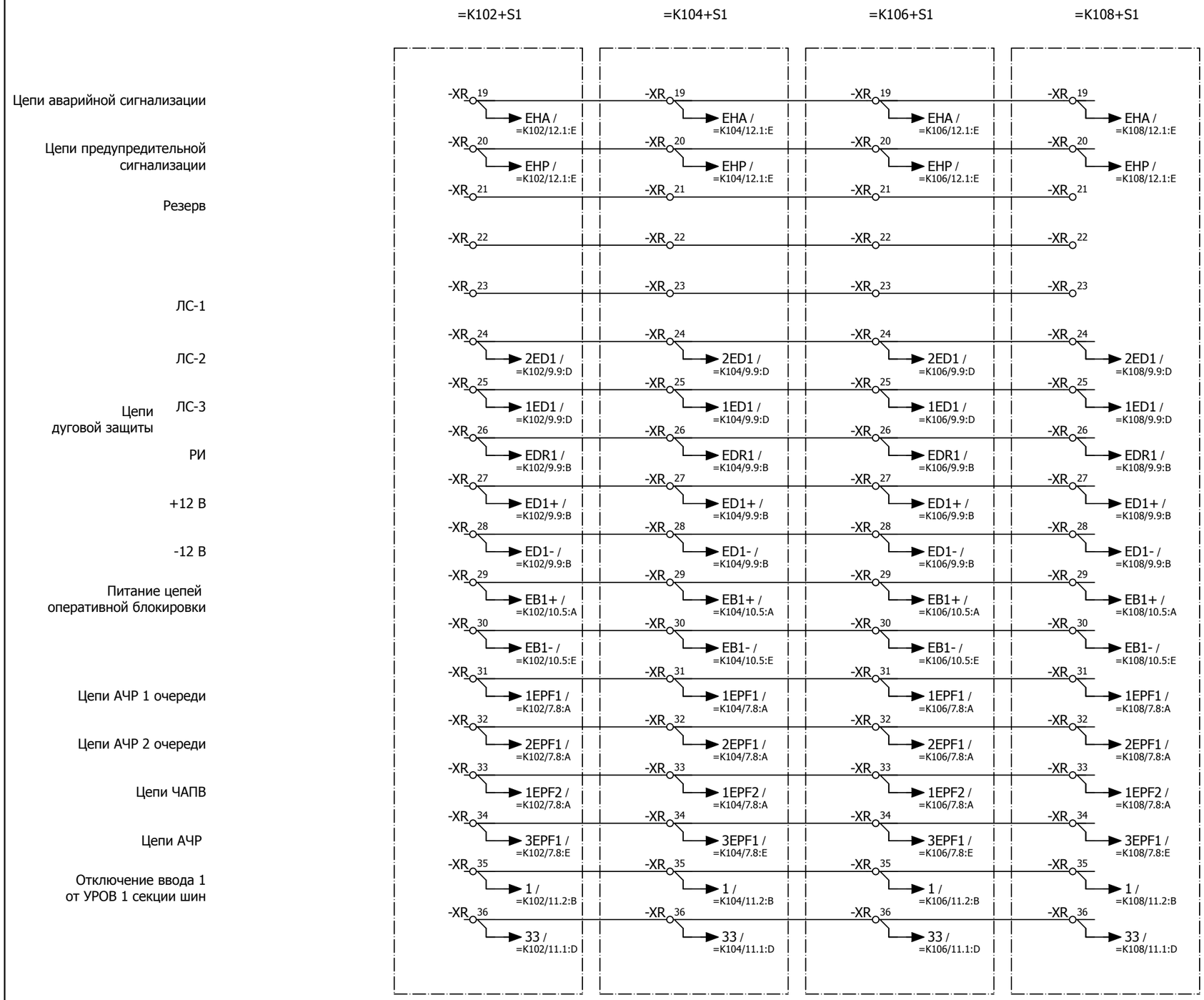

Примечание:
Межшкафные соединения осуществить проводом сечением 2,5 мм²

Изм.	Кол.уч.	Лист	№ док.	Подпись	Дата	Общие цепи I секции шин	= K00 / + S1 / Лист 11

Настоящий рабочий проект является интеллектуальной собственностью АО "КИНГ" и не может полностью или частично тиражироваться и распространяться без разрешения АО "КИНГ"

This working project is the intellectual property of "KIOG" JSC and can not be fully or partially copied and distributed without the permission of "KIOG" JSC

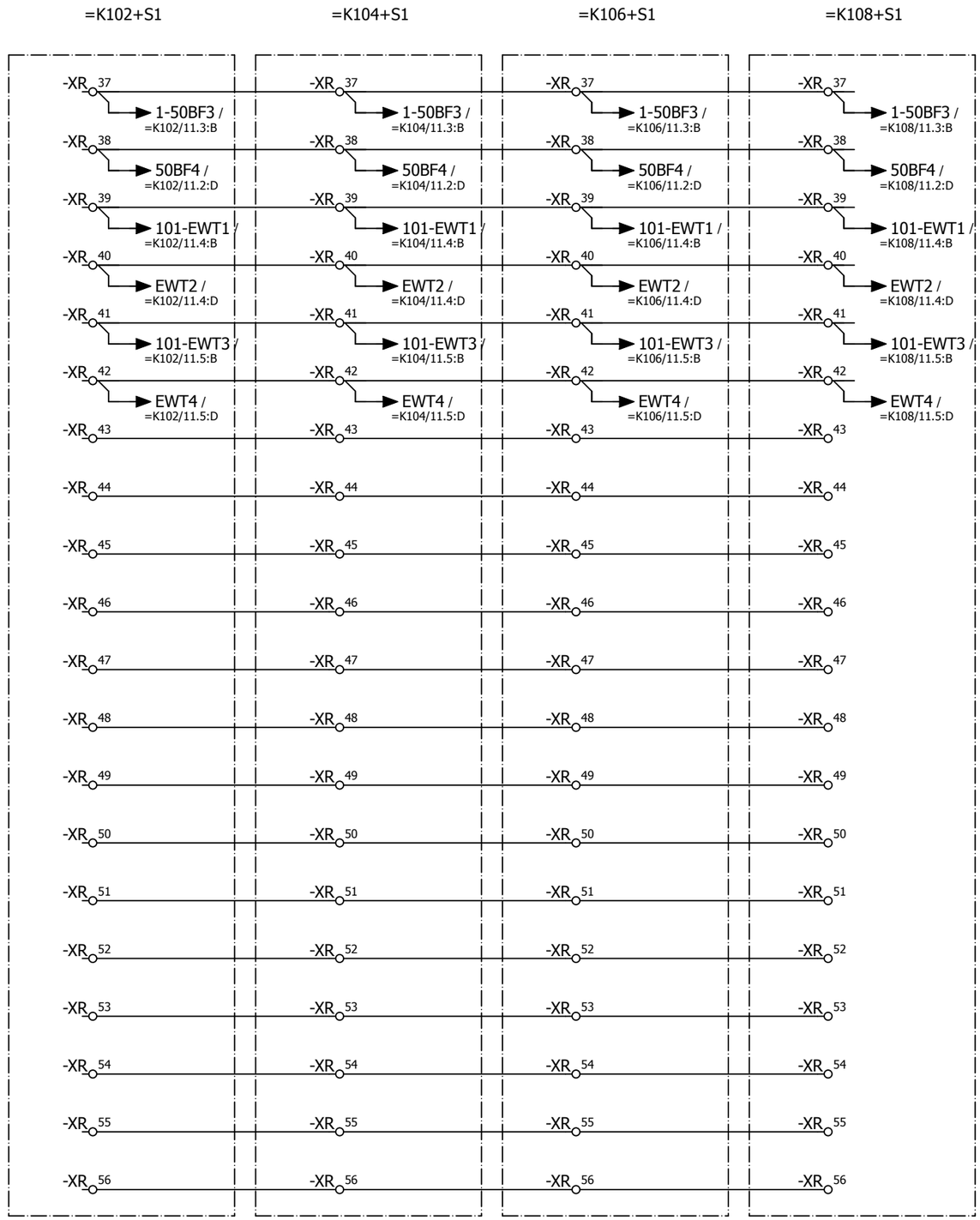

Примечание:
Межшкафные соединения осуществить проводом сечением 2,5 мм²

Изм.	Кол.уч.	Лист	№ док.	Подпись	Дата	Общие цепи I секции шин	= K00 + S1 Лист 12

Настоящий рабочий проект является интеллектуальной собственностью АО "КИНГ" и не может полностью или частично тиражироваться и распространяться без разрешения АО "КИНГ"

This working project is the intellectual property of "KIOG" JSC and can not be fully or partially copied and distributed without the permission of "KIOG" JSC

Цепи напряжения
I секции шин

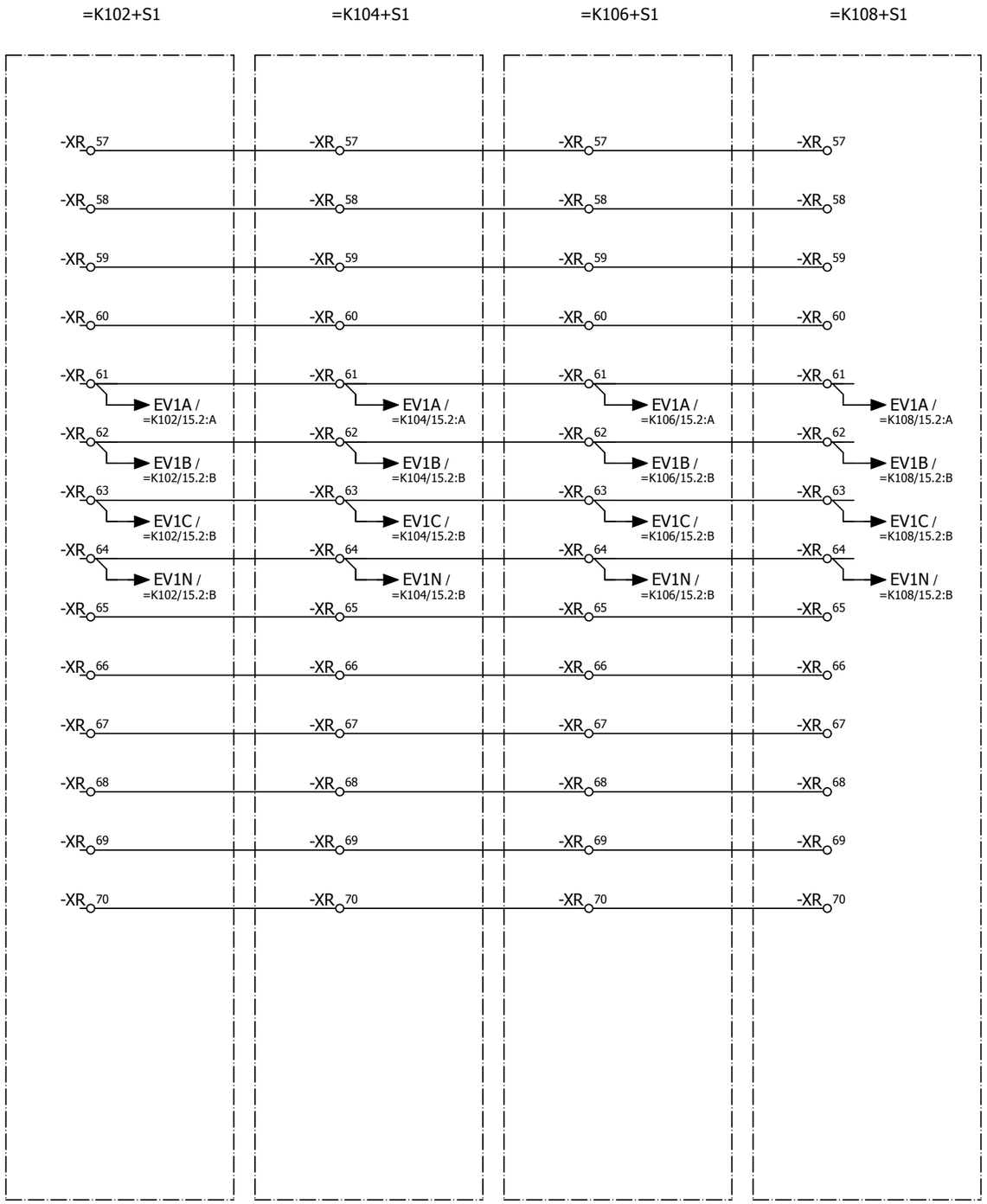

Примечание:
Межшкафные соединения осуществить проводом сечением 2,5 мм²

Изм.	Кол.уч.	Лист	№ док.	Подпись	Дата	Общие цепи I секции шин	= K00 + S1 Лист 13

Настоящий рабочий проект является интеллектуальной собственностью АО "КИНГ" и не может полностью или частично тиражироваться и распространяться без разрешения АО "КИНГ"

This working project is the intellectual property of "KIOG" JSC and can not be fully or partially copied and distributed without the permission of "KIOG" JSC

Цепи напряжения
II секции шин

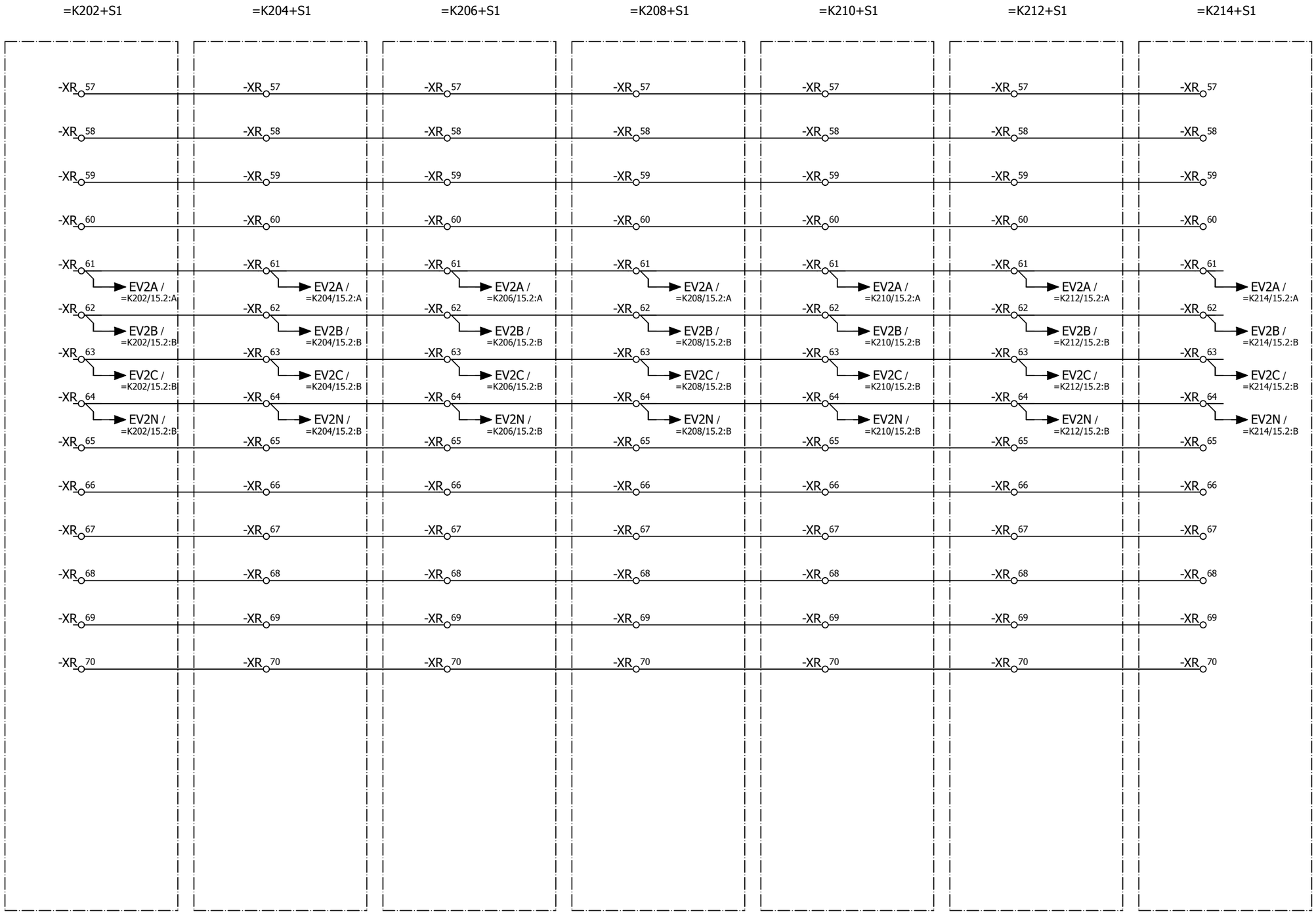

Примечание:
Межшкафные соединения осуществить проводом сечением 2,5 мм²

Изм.	Кол.уч.	Лист	№ док.	Подпись	Дата	Общие цепи II секции шин	= K00 + S1 Лист 14

Настоящий рабочий проект является интеллектуальной собственностью АО "КИНГ" и не может полностью или частично тиражироваться и распространяться без разрешения АО "КИНГ"

This working project is the intellectual property of "KIOG" JSC and can not be fully or partially copied and distributed without the permission of "KIOG" JSC

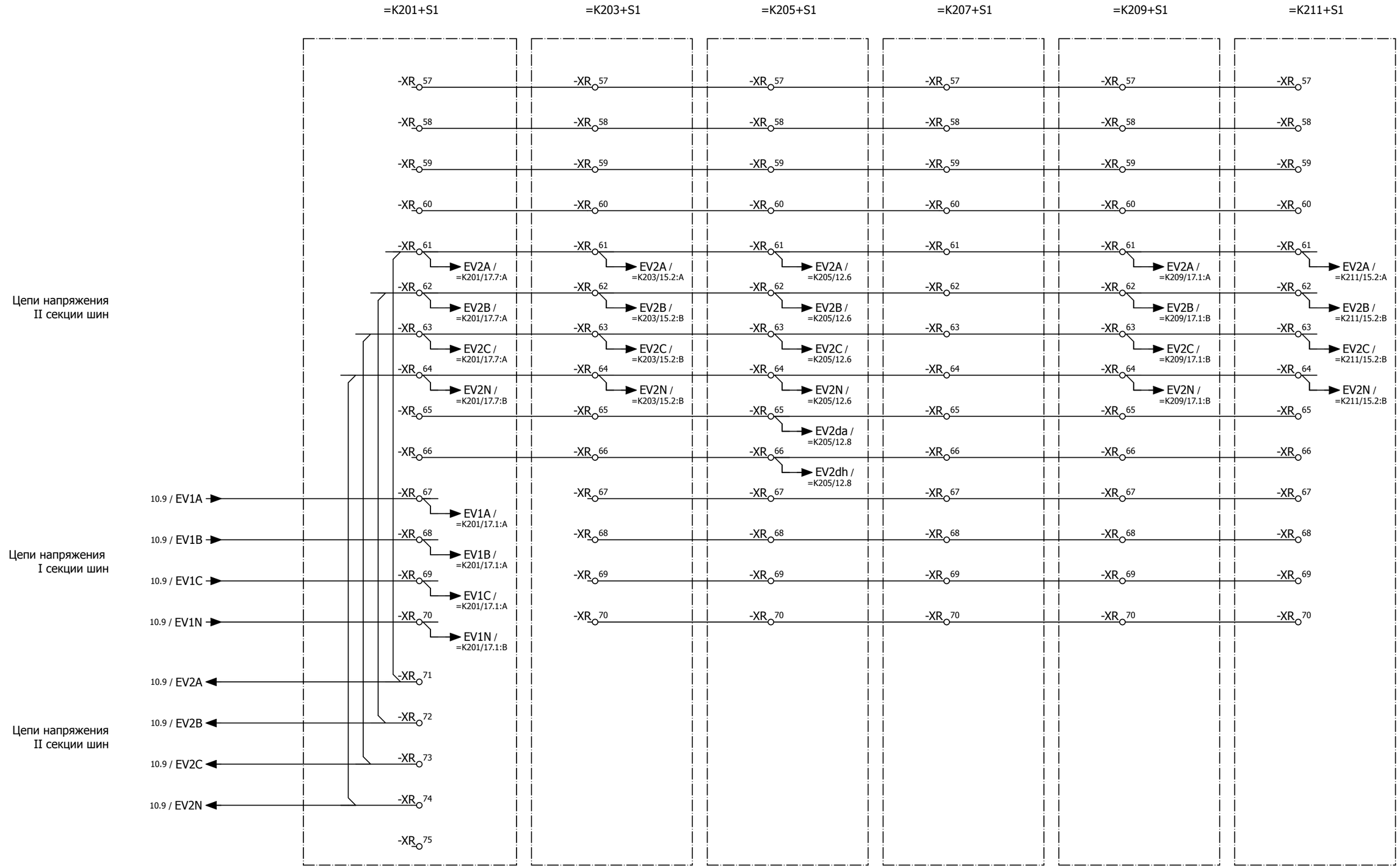

Примечание:
Межшкафные соединения осуществить проводом сечением 2,5 мм²

						Общие цепи II секции шин
Изм.	Кол.уч.	Лист	№ док.	Подпись	Дата	

= K00
+ S1
Лист
15

Настоящий рабочий проект является интеллектуальной собственностью АО "КИНГ" и не может полностью или частично тиражироваться и распространяться без разрешения АО "КИНГ"

This working project is the intellectual property of "KIOG" JSC and can not be fully or partially copied and distributed without the permission of "KIOG" JSC

	=K202+S1	=K204+S1	=K206+S1	=K208+S1	=K210+S1	=K212+S1	=K214+S1
Действие УРОВ 2 секции шин в схему СВ	-XR:41 → 1-50BF3 / =K202/11.3:B	-XR:41 → 1-50BF3 / =K204/11.3:B	-XR:41 → 1-50BF3 / =K206/11.3:B	-XR:41 → 1-50BF3 / =K208/11.3:B	-XR:41 → 1-50BF3 / =K210/11.3:B	-XR:41 → 1-50BF3 / =K212/11.3:B	-XR:41 → 1-50BF3 / =K214/11.3:B
	-XR:42 → 50BF4 / =K202/11.2:D	-XR:42 → 50BF4 / =K204/11.2:D	-XR:42 → 50BF4 / =K206/11.2:D	-XR:42 → 50BF4 / =K208/11.2:D	-XR:42 → 50BF4 / =K210/11.2:D	-XR:42 → 50BF4 / =K212/11.2:D	-XR:42 → 50BF4 / =K214/11.2:D
Действие ЛЗШ присоединений 2 секции шин в схему СВ	-XR:43 → 101-EWT3 / =K202/11.5:B	-XR:43 → 101-EWT3 / =K204/11.5:B	-XR:43 → 101-EWT3 / =K206/11.5:B	-XR:43 → 101-EWT3 / =K208/11.5:B	-XR:43 → 101-EWT3 / =K210/11.5:B	-XR:43 → 101-EWT3 / =K212/11.5:B	-XR:43 → 101-EWT3 / =K214/11.5:B
	-XR:44 → EWT4 / =K202/11.5:D	-XR:44 → EWT4 / =K204/11.5:D	-XR:44 → EWT4 / =K206/11.5:D	-XR:44 → EWT4 / =K208/11.5:D	-XR:44 → EWT4 / =K210/11.5:D	-XR:44 → EWT4 / =K212/11.5:D	-XR:44 → EWT4 / =K214/11.5:D
Действие ЛЗШ присоединений в схему ввода 2	-XR:47 → 101-EWT1 / =K202/11.4:B	-XR:47 → 101-EWT1 / =K204/11.4:B	-XR:47 → 101-EWT1 / =K206/11.4:B	-XR:47 → 101-EWT1 / =K208/11.4:B	-XR:47 → 101-EWT1 / =K210/11.4:B	-XR:47 → 101-EWT1 / =K212/11.4:B	-XR:47 → 101-EWT1 / =K214/11.4:B
	-XR:48 → EWT2 / =K202/11.4:D	-XR:48 → EWT2 / =K204/11.4:D	-XR:48 → EWT2 / =K206/11.4:D	-XR:48 → EWT2 / =K208/11.4:D	-XR:48 → EWT2 / =K210/11.4:D	-XR:48 → EWT2 / =K212/11.4:D	-XR:48 → EWT2 / =K214/11.4:D

Примечание:
Межшкафные соединения осуществить проводом сечением 2,5 мм²

Изм.	Кол.уч.	Лист	№ док.	Подпись	Дата	Общие цепи II секции шин	= K00 / + S1 / Лист 16

Настоящий рабочий проект является интеллектуальной собственностью АО "КИНГ" и не может полностью или частично тиражироваться и распространяться без разрешения АО "КИНГ"

This working project is the intellectual property of "KIOG" JSC and can not be fully or partially copied and distributed without the permission of "KIOG" JSC

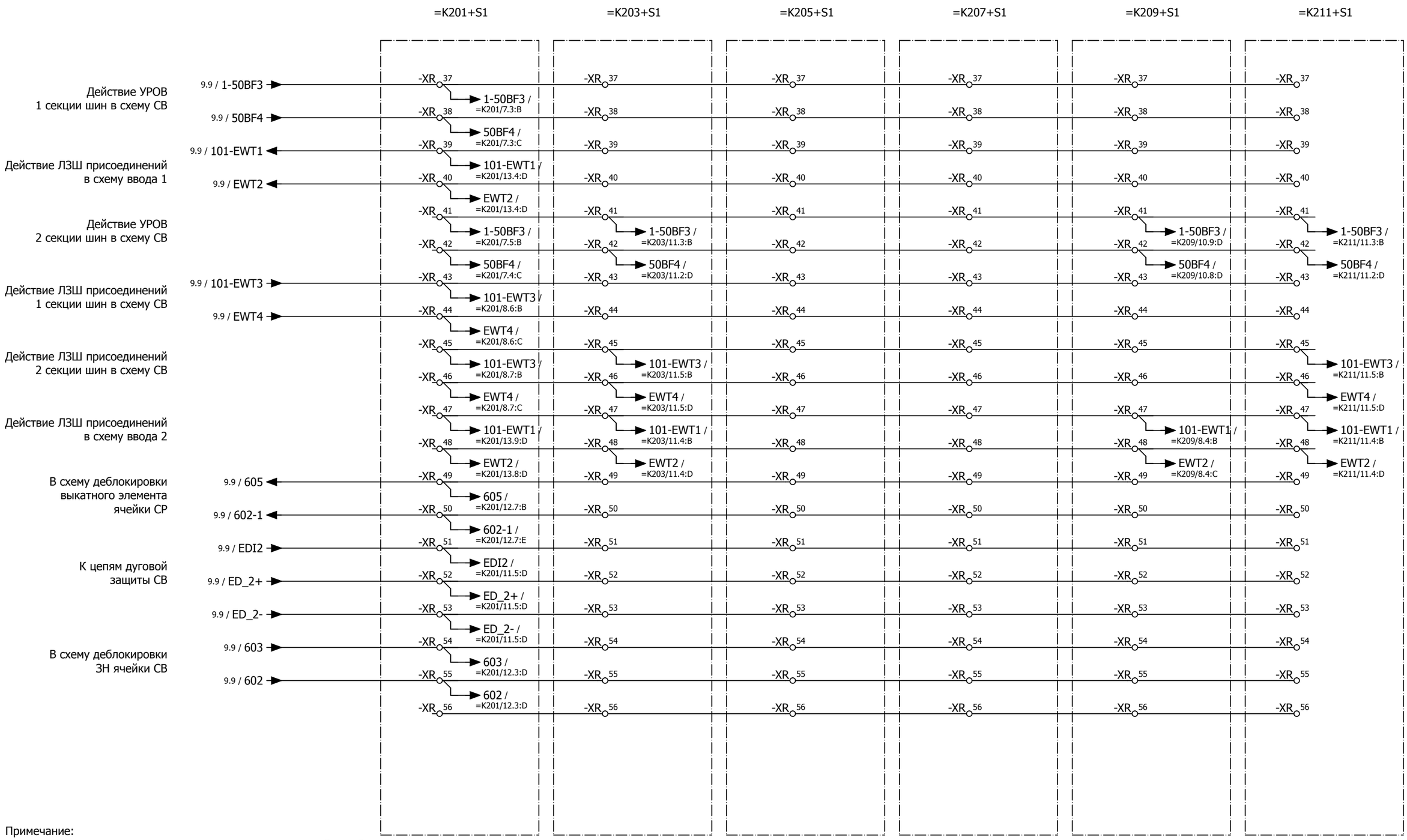

Примечание:
Межшкафные соединения осуществить проводом сечением 2,5 мм²

Изм.	Кол.уч.	Лист	№ док.	Подпись	Дата	Общие цепи II секции шин	= K00 + S1 Лист 17

Настоящий рабочий проект является интеллектуальной собственностью АО "КИНГ" и не может полностью или частично тиражироваться и распространяться без разрешения АО "КИНГ"

This working project is the intellectual property of "KIOG" JSC and can not be fully or partially copied and distributed without the permission of "KIOG" JSC

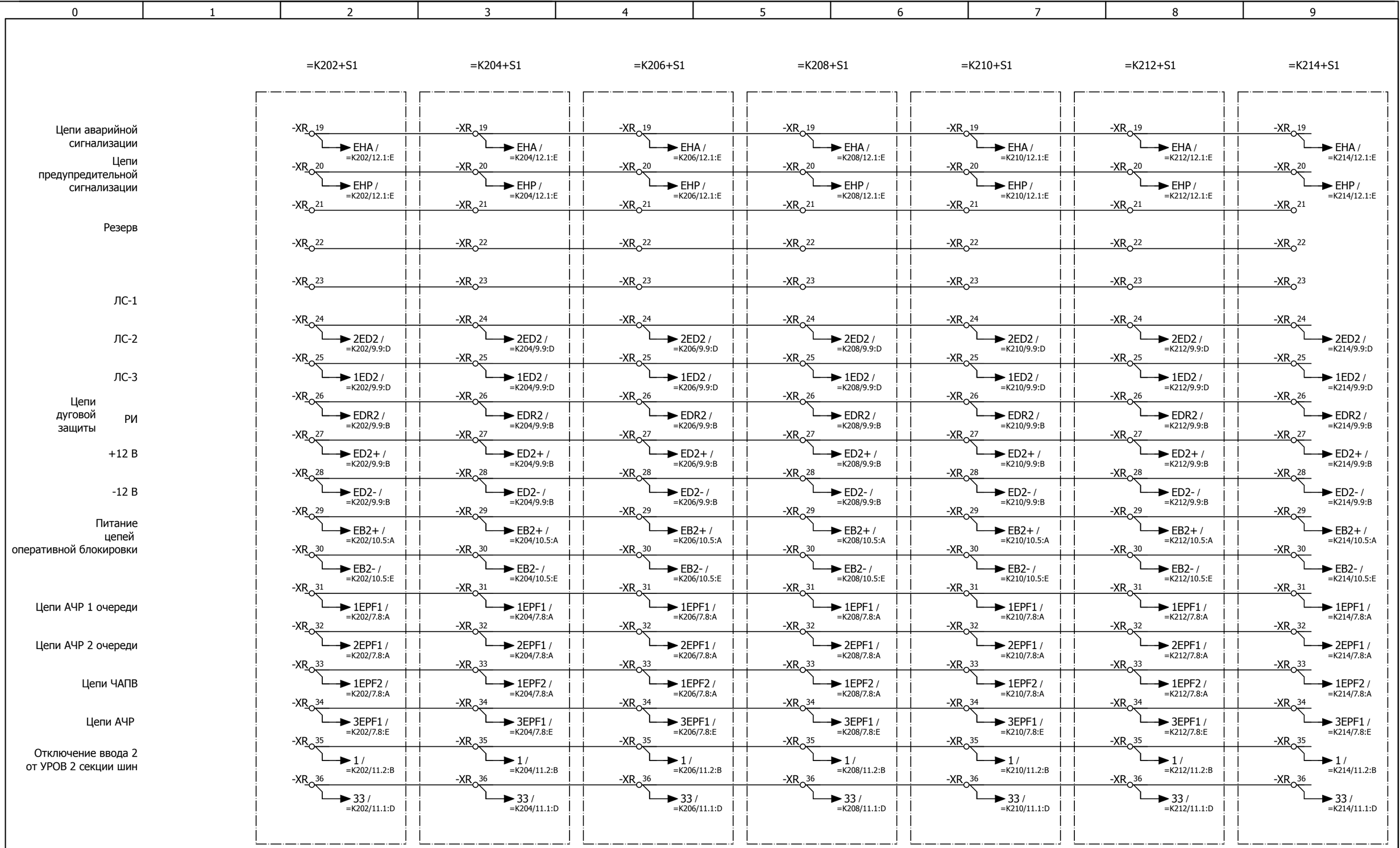

Примечание:
Межшкафные соединения осуществить проводом сечением 2,5 мм²

						Общие цепи II секции шин	= K00
							+ S1
Изм.	Кол.уч.	Лист	№ док.	Подпись	Дата		Лист 18

Настоящий рабочий проект является интеллектуальной собственностью АО "КИНГ" и не может полностью или частично тиражироваться и распространяться без разрешения АО "КИНГ"

This working project is the intellectual property of "KIOG" JSC and can not be fully or partially copied and distributed without the permission of "KIOG" JSC

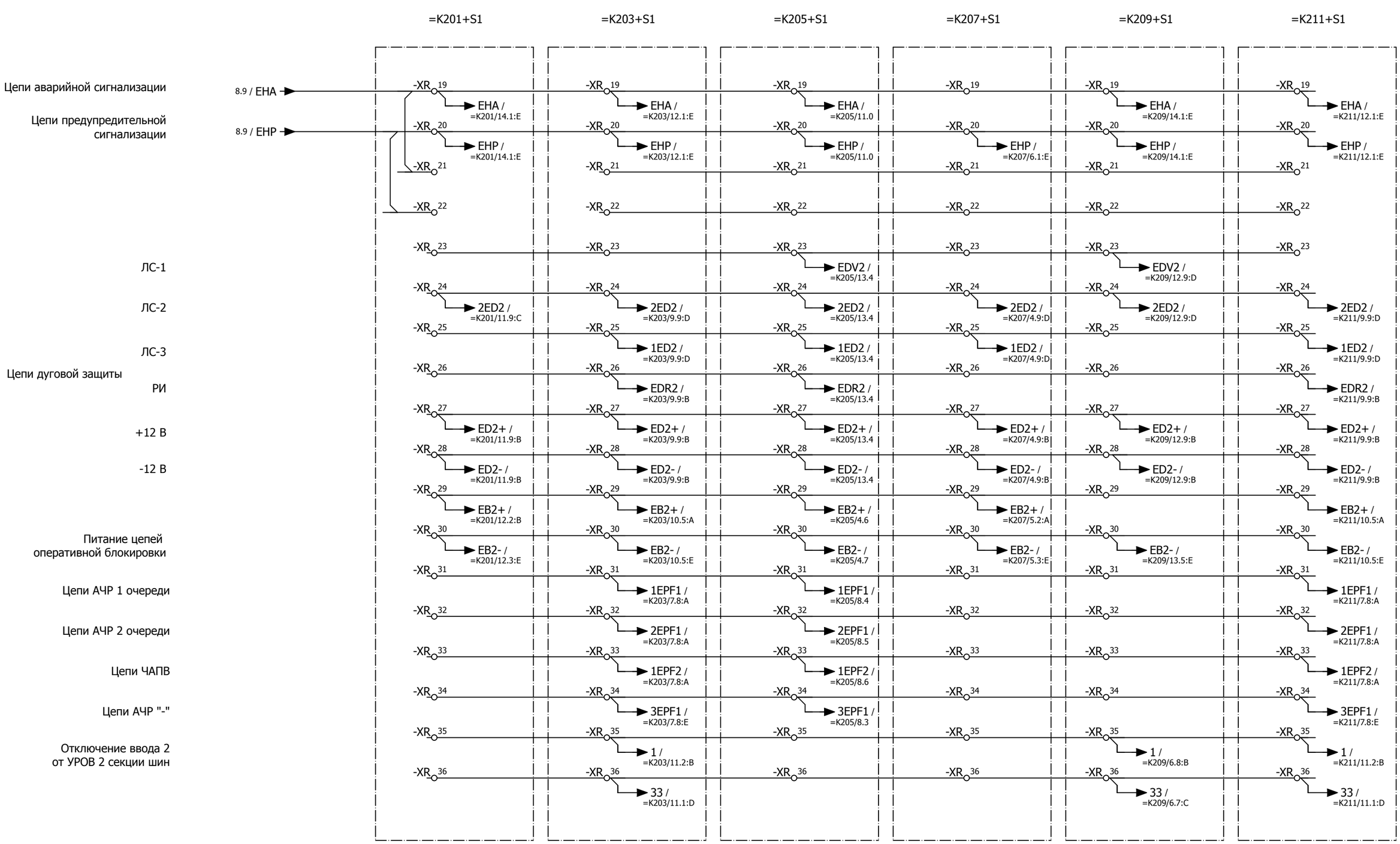

Примечание:
Межшкафные соединения осуществить проводом сечением 2,5 мм²

						Общие цепи II секции шин
Изм.	Кол.уч.	Лист	№ док.	Подпись	Дата	

= K00
+ S1
Лист 19

Настоящий рабочий проект является интеллектуальной собственностью АО "КИНГ" и не может полностью или частично тиражироваться и распространяться без разрешения АО "КИНГ"

This working project is the intellectual property of "KTOG" JSC and can not be fully or partially copied and distributed without the permission of "KTOG" JSC

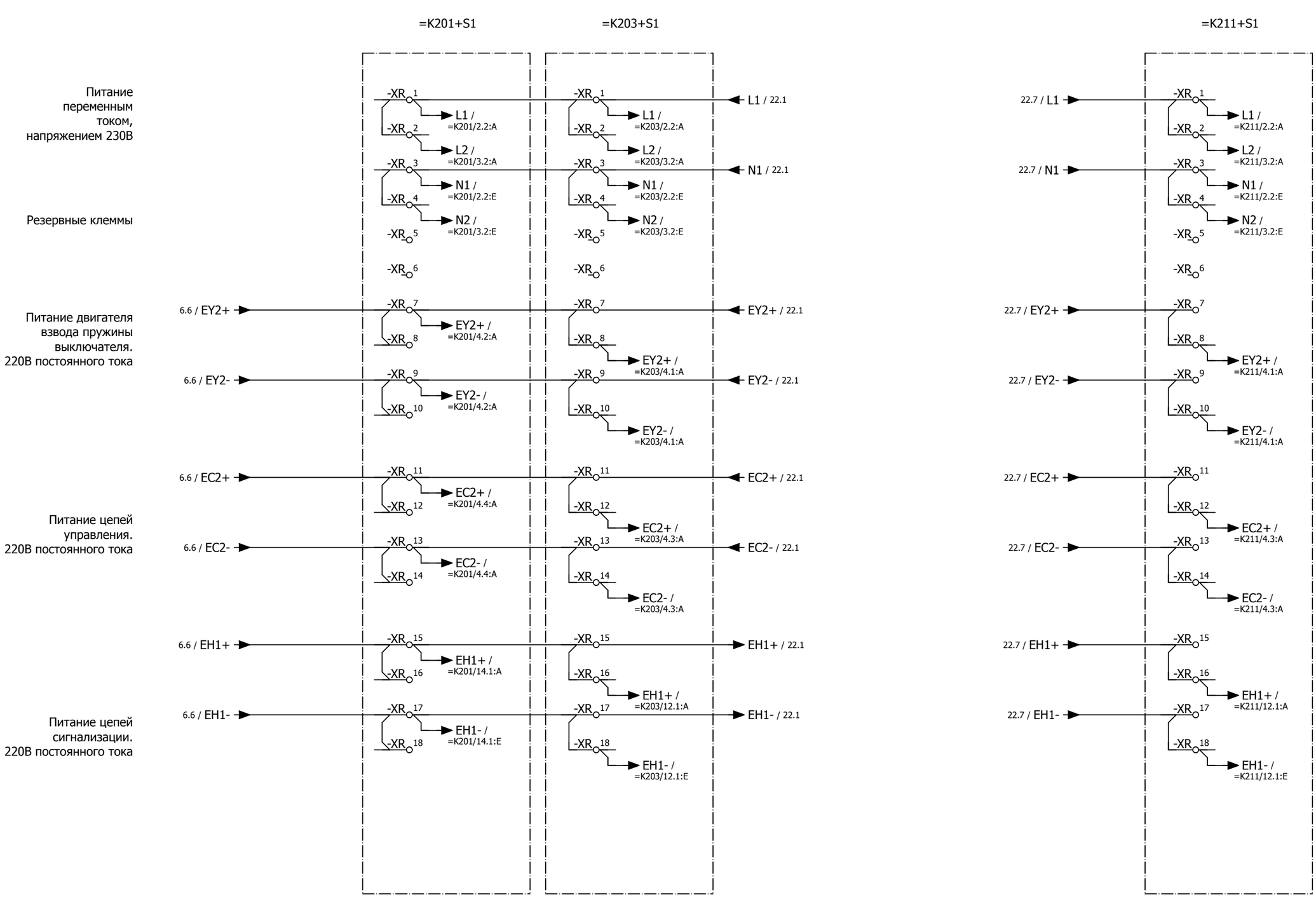

Примечание:
Межшкафные соединения осуществить проводом сечением 2,5 мм²

Изм.	Кол.уч.	Лист	№ док.	Подпись	Дата	Общие цепи II секции шин	= K00 + S1 Лист 20

Настоящий рабочий проект является интеллектуальной собственностью АО "КИНГ" и не может полностью или частично тиражироваться и распространяться без разрешения АО "КИНГ"

This working project is the intellectual property of "KIOG" JSC and can not be fully or partially copied and distributed without the permission of "KIOG" JSC

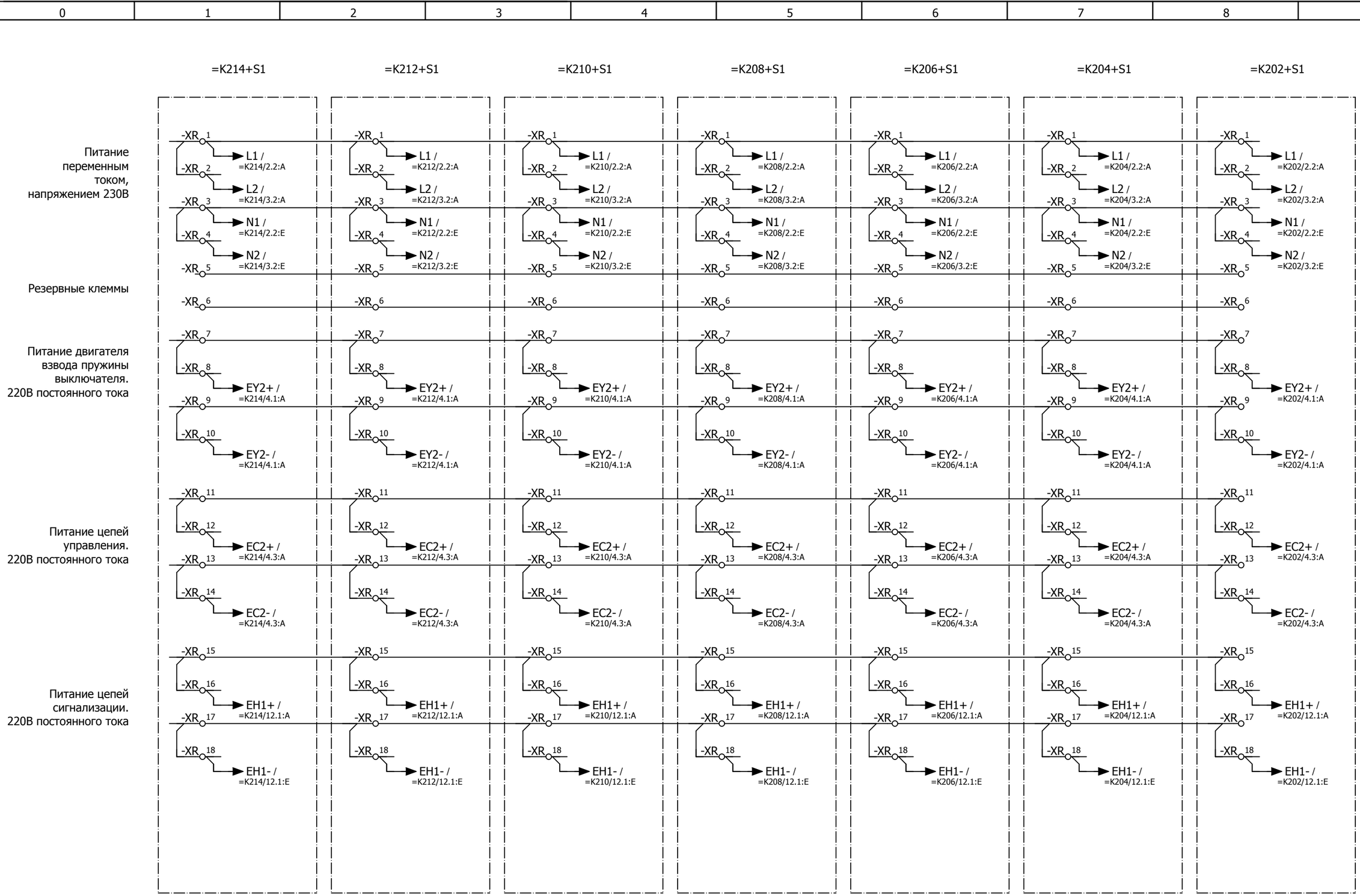

Примечание:
Межшкафные соединения осуществить проводом сечением 2,5 мм²

						Общие цепи II секции шин	= K00
							+ S1
Изм.	Кол.уч.	Лист	№ док.	Подпись	Дата		Лист 21

Настоящий рабочий проект является интеллектуальной собственностью АО "КИНГ" и не может полностью или частично тиражироваться и распространяться без разрешения АО "КИНГ"

This working project is the intellectual property of "KIOG" JSC and can not be fully or partially copied and distributed without the permission of "KIOG" JSC

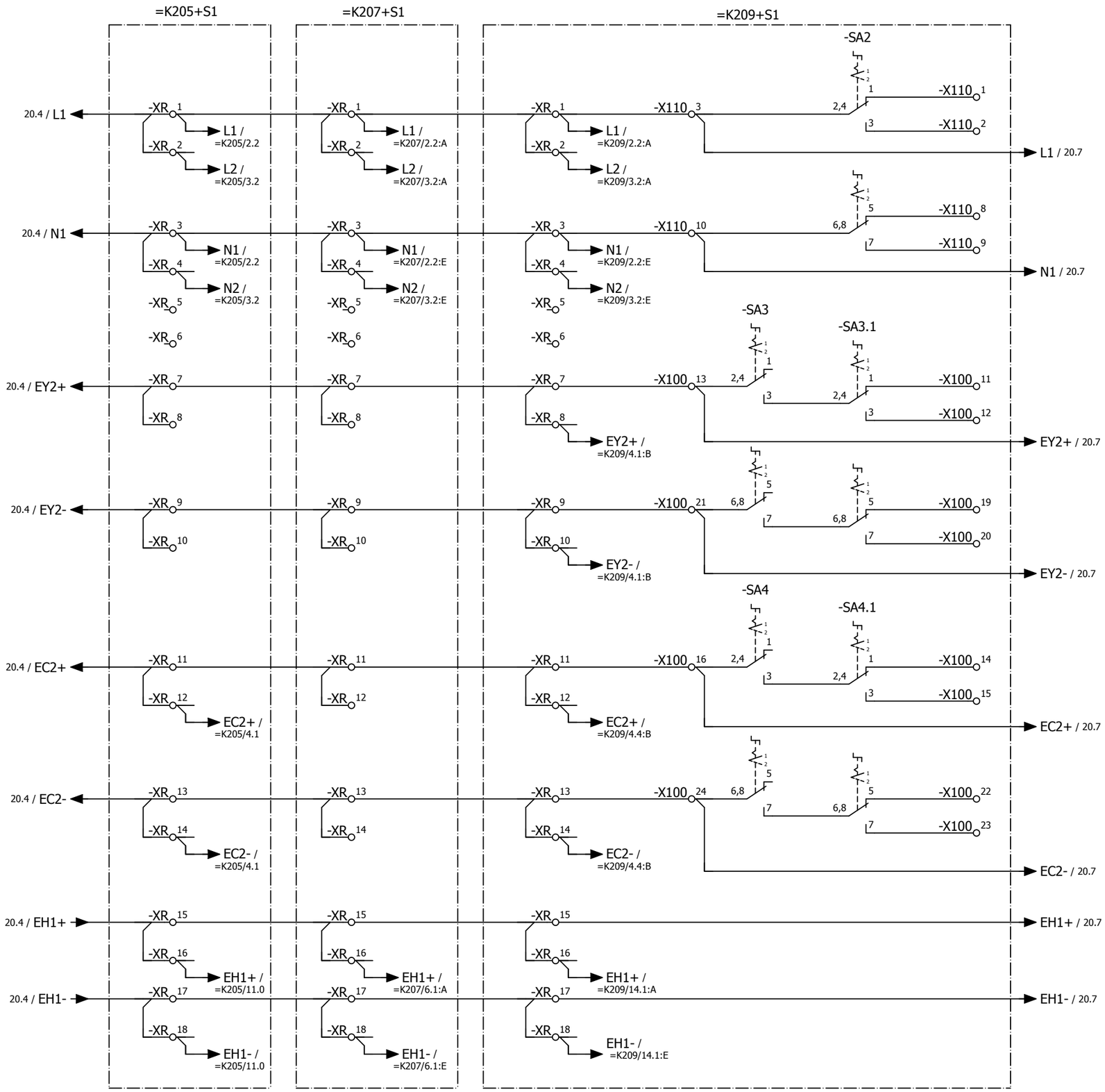

Переключатели SA2, 3, 4:
1 - отключено
2 - включено

Переключатели SA3.1, 4.1:
1 - I секция
2 - II секция

Примечание:
Межшкафные соединения осуществить проводом сечением 2,5 мм²

Изм.	Кол.уч.	Лист	№ док.	Подпись	Дата

Общие цепи II секции шин

= K00
+ S1
Лист 22

=K113+S1

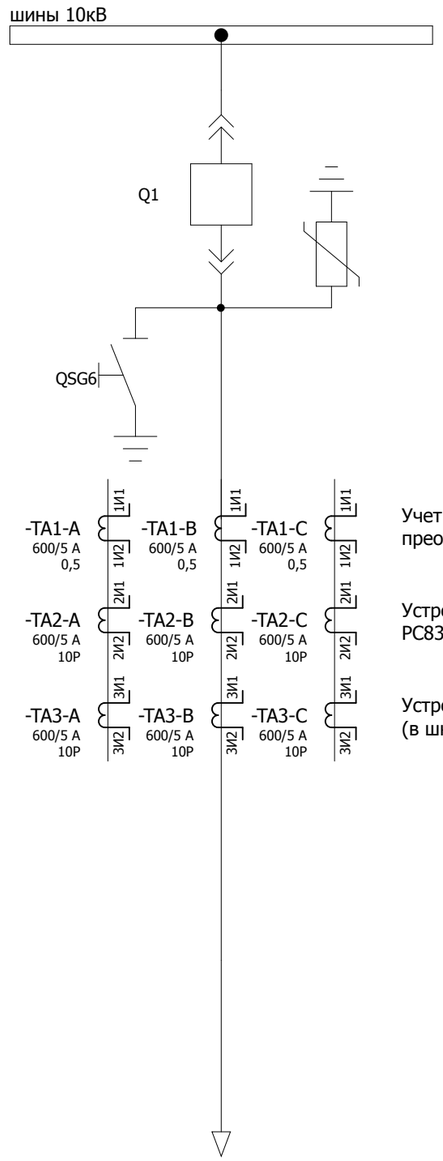

ТТ ячейки ввода

Учет электроэнергии, преобразователь

Устройство защиты РС83-АВ2

Устройство защиты РС83-ДТ2 (в шкафу защиты тр-ра, ОПУ)

Ввод Т-1

Согласовано

Взам. инв. №

Подпись и дата

Инв. № подл.

Изм.	Кол.уч.	Лист	№ док.	Подпись	Дата	2122-33-10	= K113
							+ S1
						Принципиальная схема	Лист 1

Освещение релейного отсека

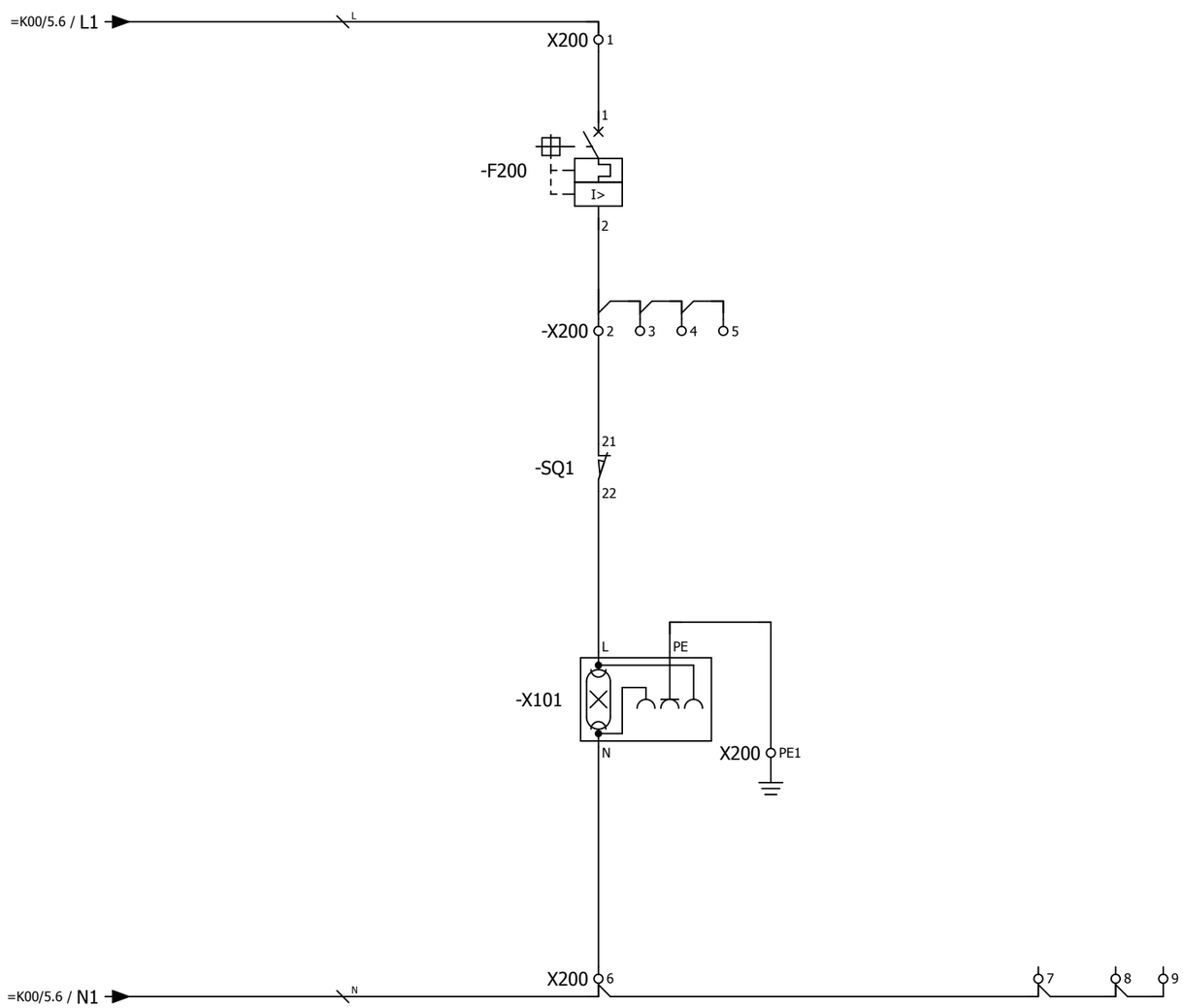

Изм.	Кол.уч.	Лист	№ док.	Подпись	Дата	2122-33-10	= K113
							+ S1
						Цепи освещения	Лист 2

Согласовано

Взам. инв. №

Подпись и дата

Инв. № подл.

Обогрев отсека выкатного элемента | Обогрев релейного отсека | Обогрев кабельного отсека

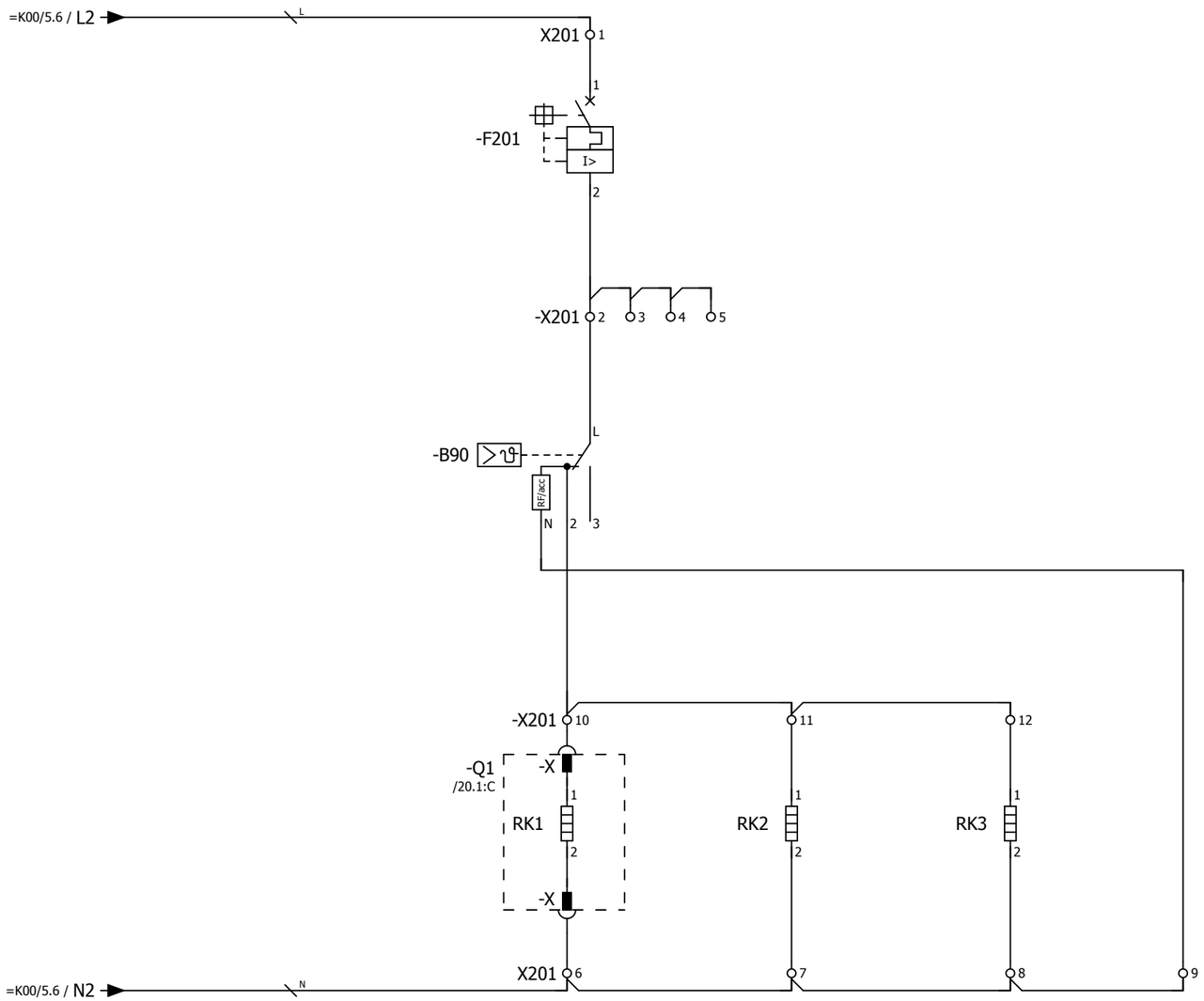

Примечание:
Ввиду отсутствия заводской информации, нумерация клемм выкатного элемента принято условно

Согласовано | Взам. инв. № | Подпись и дата | Инв. № подл.

Изм.	Кол.уч.	Лист	№ док.	Подпись	Дата

2122-33-10

Цепи обогрева

= K113
+ S1
Лист 3

Питание двигателя взвода пружины выключателя 220 В пост.тока

Питание цепей управления

Питание цепей управления выключателем

Питание счетчика ЭЭ, преобразователя

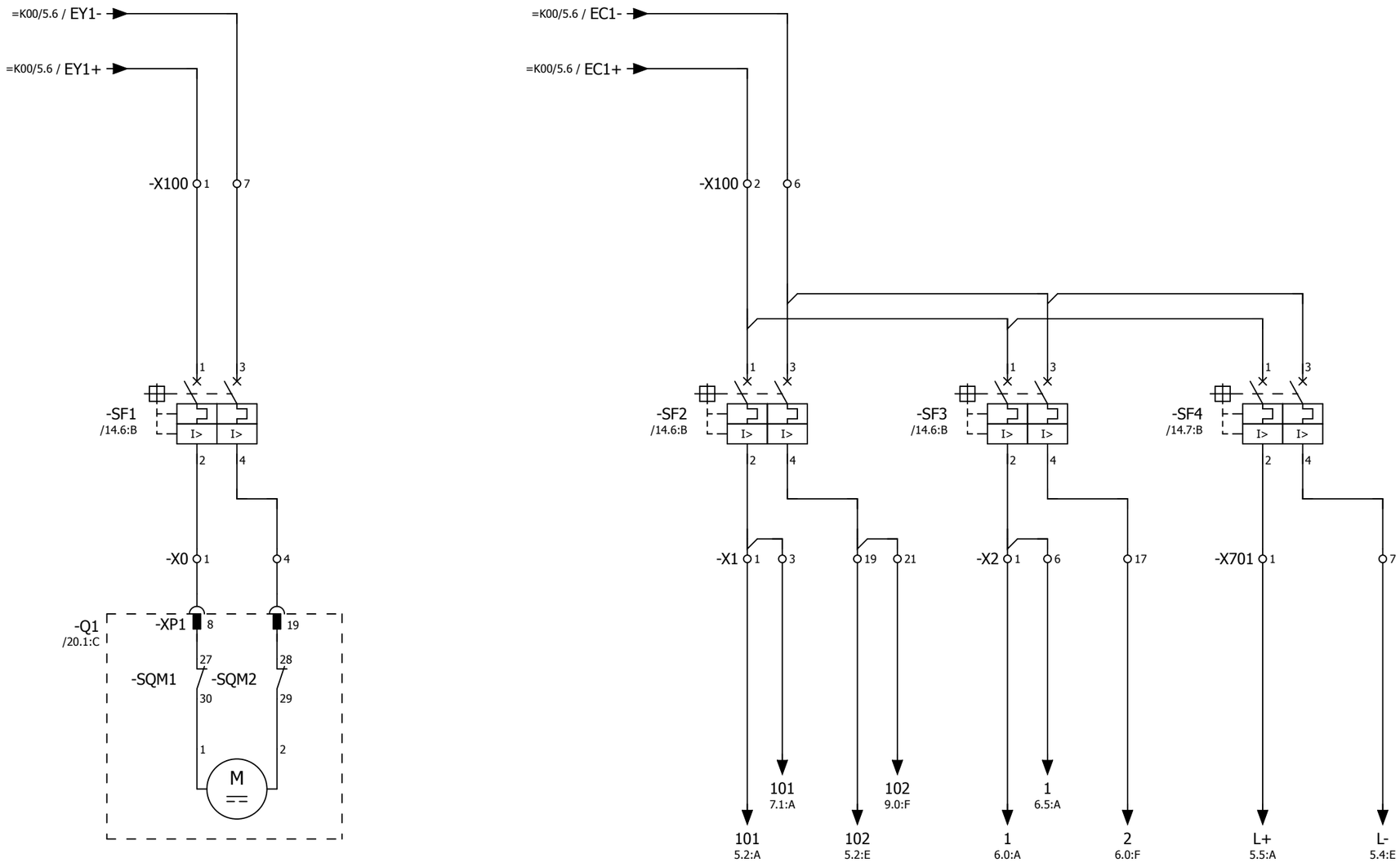

Согласовано

Взам. инв. №

Подпись и дата

Инв. № подл.

Изм.	Кол.уч.	Лист	№ док.	Подпись	Дата

2122-33-10

Питание постоянным оперативным током

= K113

+ S1

Лист 4

Питание устройства

Питание преобразователя

Питание счетчика ЭЭ

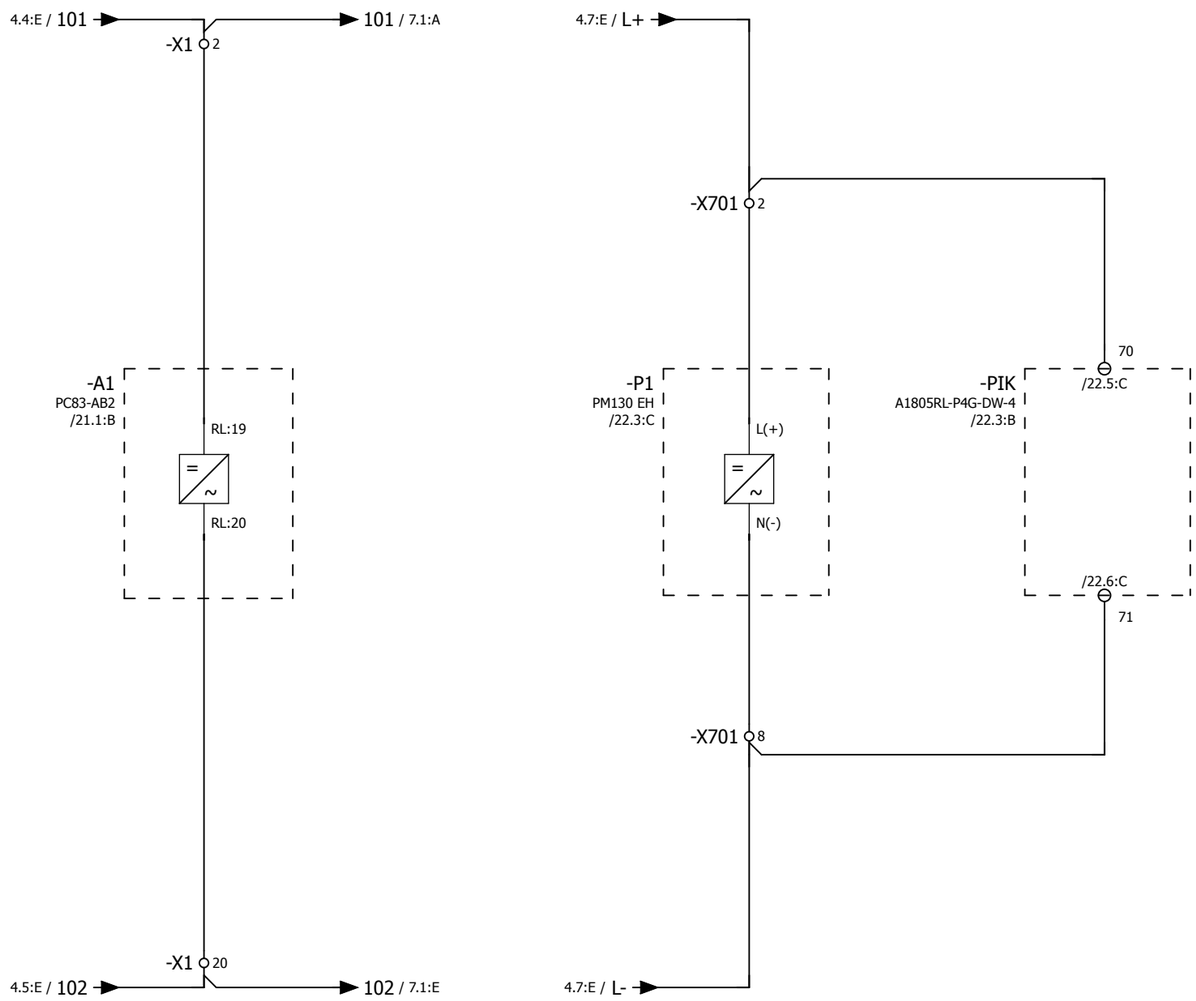

Согласовано

Взам. инв. №

Подпись и дата

Инв. № подл.

Изм.	Кол.уч.	Лист	№ док.	Подпись	Дата

2122-33-10

Питание постоянным оперативным током

= K113

+ S1

Лист 5

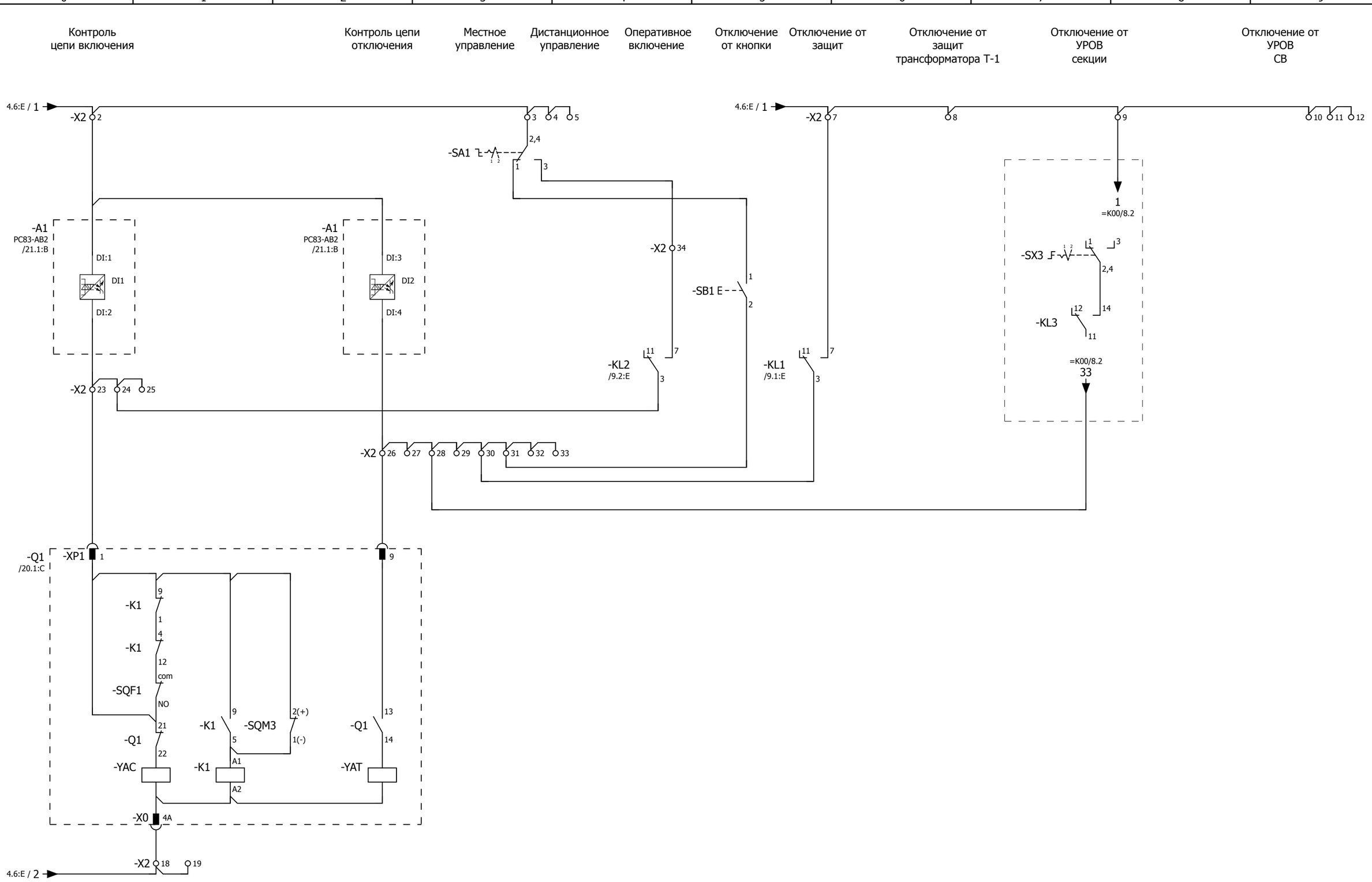
0
1
2
3
4
5
6
7
8
9
A
B
C
D
E
F
Контроль цепи включения
Контроль цепи отключения
Местное управление
Дистанционное управление
Оперативное включение
Отключение от кнопки
Отключение от защит
Отключение от защит трансформатора Т-1
Отключение от УРОВ секции
Отключение от УРОВ СВ
4.6:E / 1
-X2
-SA1
-A1
PC83-AB2
/21.1:B
DI:1
DI1
DI:2
DI:3
DI2
DI:4
-SB1 E
-KL2
/9.2:E
-KL1
/9.1:E
-SX3 F
-KL3
=K00/8.2
33
-XP1
-Q1
/20.1:C
-K1
-SQF1
com
NO
-SQM3
2(+)
1(-)
-YAC
-YAT
-X0
4A
4.6:E / 2
Переключатель SA1:
1 - местное
2 - дистанционное
Согласовано
Взам. инв. №
Подпись и дата
Инв. № подл.
Изм.
Кол.уч.
Лист
№ док.
Подпись
Дата
2122-33-10
Цепи управления выключателем
= K113
+ S1
Лист
6

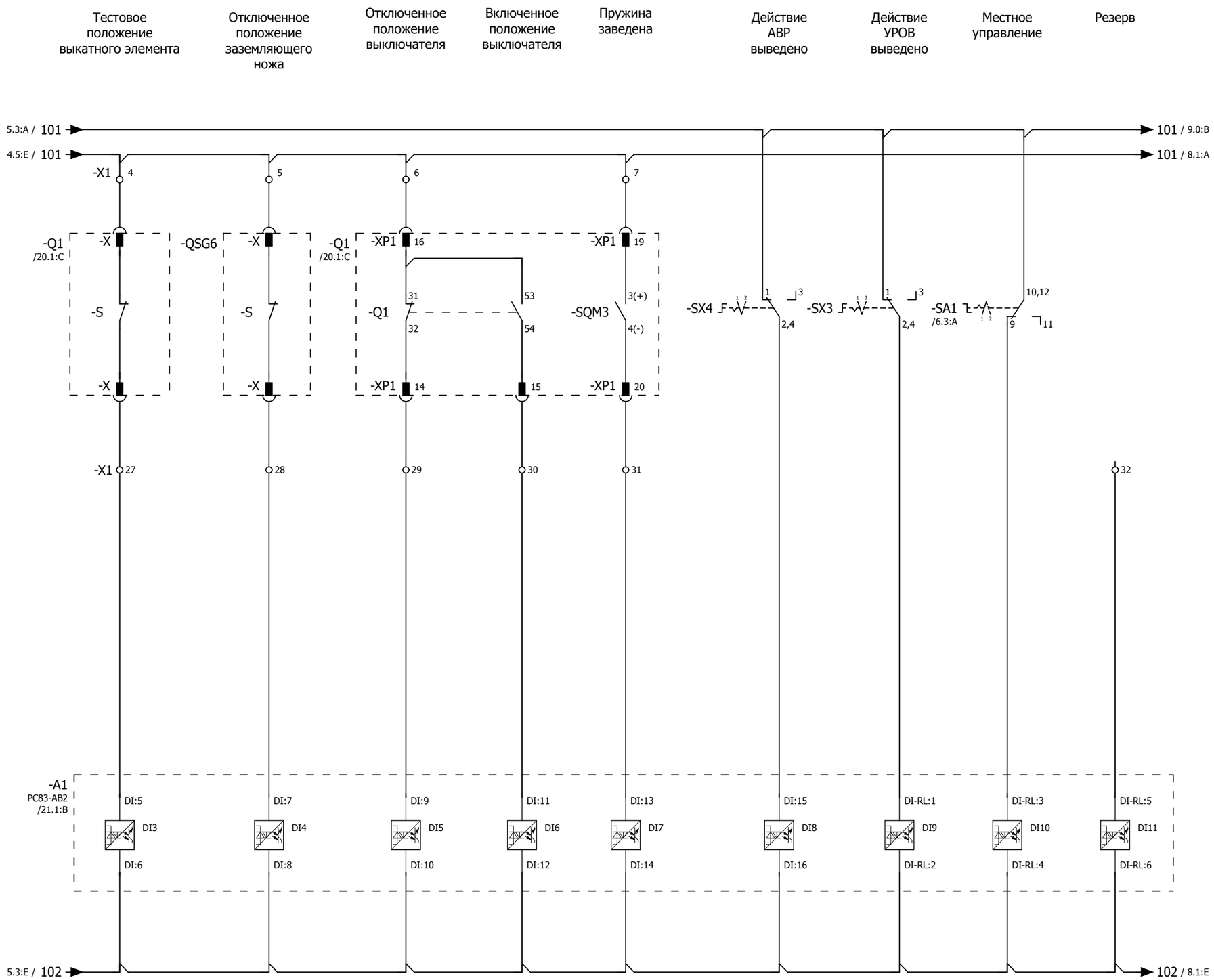

Примечание:
Ввиду отсутствия заводской информации, нумерация клемм выкатного элемента и ЗН принято условно.

Переключатели SX3, 4:
1 - выведено
2 - введено

Изм.	Кол.уч.	Лист	№ док.	Подпись	Дата	2122-33-10	= K113
						Бинарные входы устройства защиты	+ S1
							Лист 7

Согласовано | Взам. инв. № | Подпись и дата | Инв. № подл.

Резерв	Отсутствие напряжения на II секции шин	Срабатывание дуговой защиты I секции шин на отключение	Действие ЛЗШ присоединении	Команда на отключение от АВР	Команда на включение от АВР	Резерв

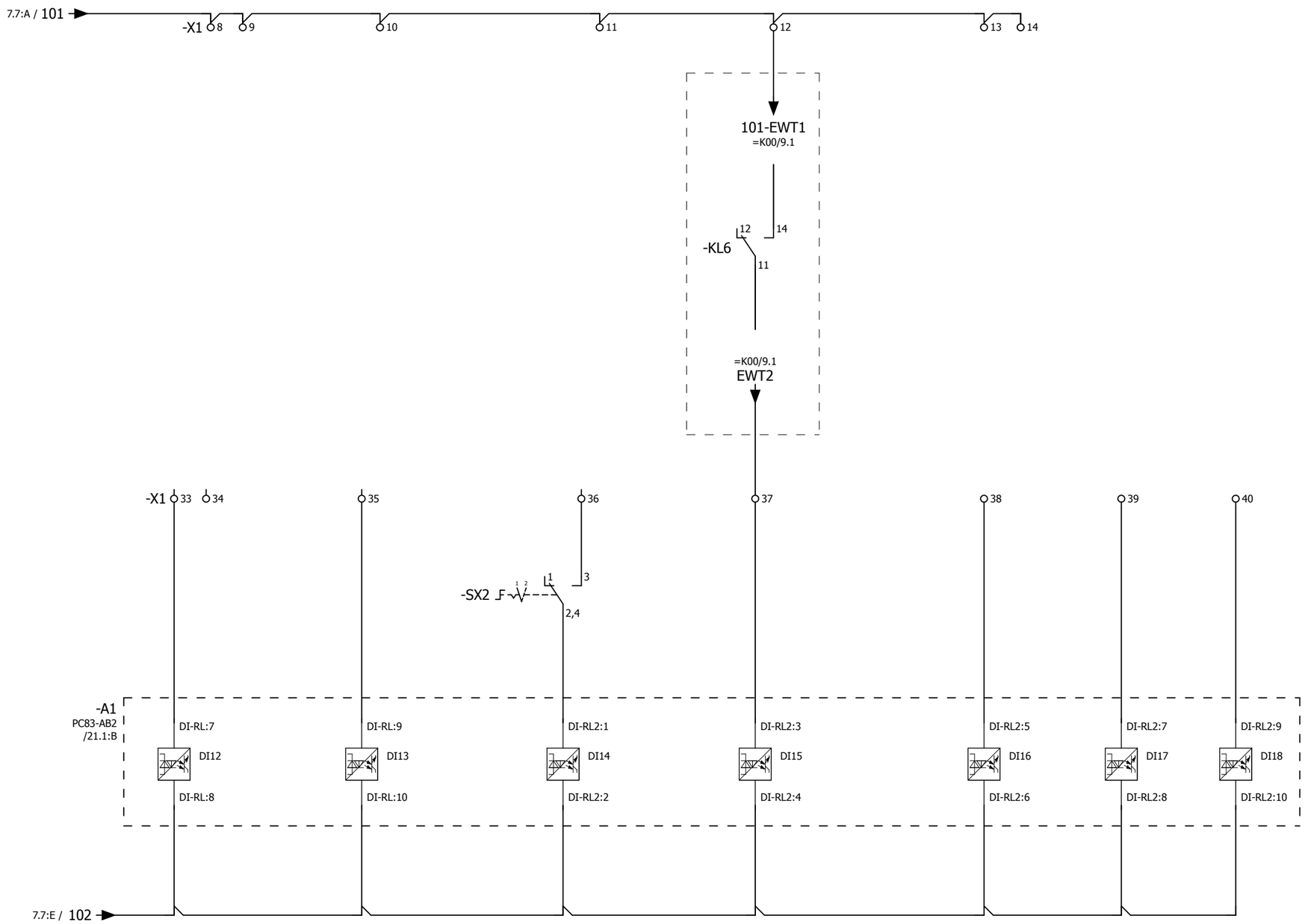

Переключатель SX2:
1 - выведено
2 - введено

Изм.	Кол.уч.	Лист	№ док.	Подпись	Дата

2122-33-10

Бинарные входы устройства защиты

= K113
+ S1
Лист 8

Согласовано

Взам. инв. №

Подпись и дата

Инв. № подл.

0	1	2	3	4	5	6	7	8	9

Команда на оперативное отключение выключателя	Отключение от защит	Команда на оперативное включение выключателя	Действие УРОВ	Включение СВ-10кВ от АВР	Аварийное отключение	Вызов в шкаф	Резерв	Резерв	Резерв	Резерв	Резерв	Резерв	Резерв	Работа МТЗ в схему дуговой защиты I секции шин

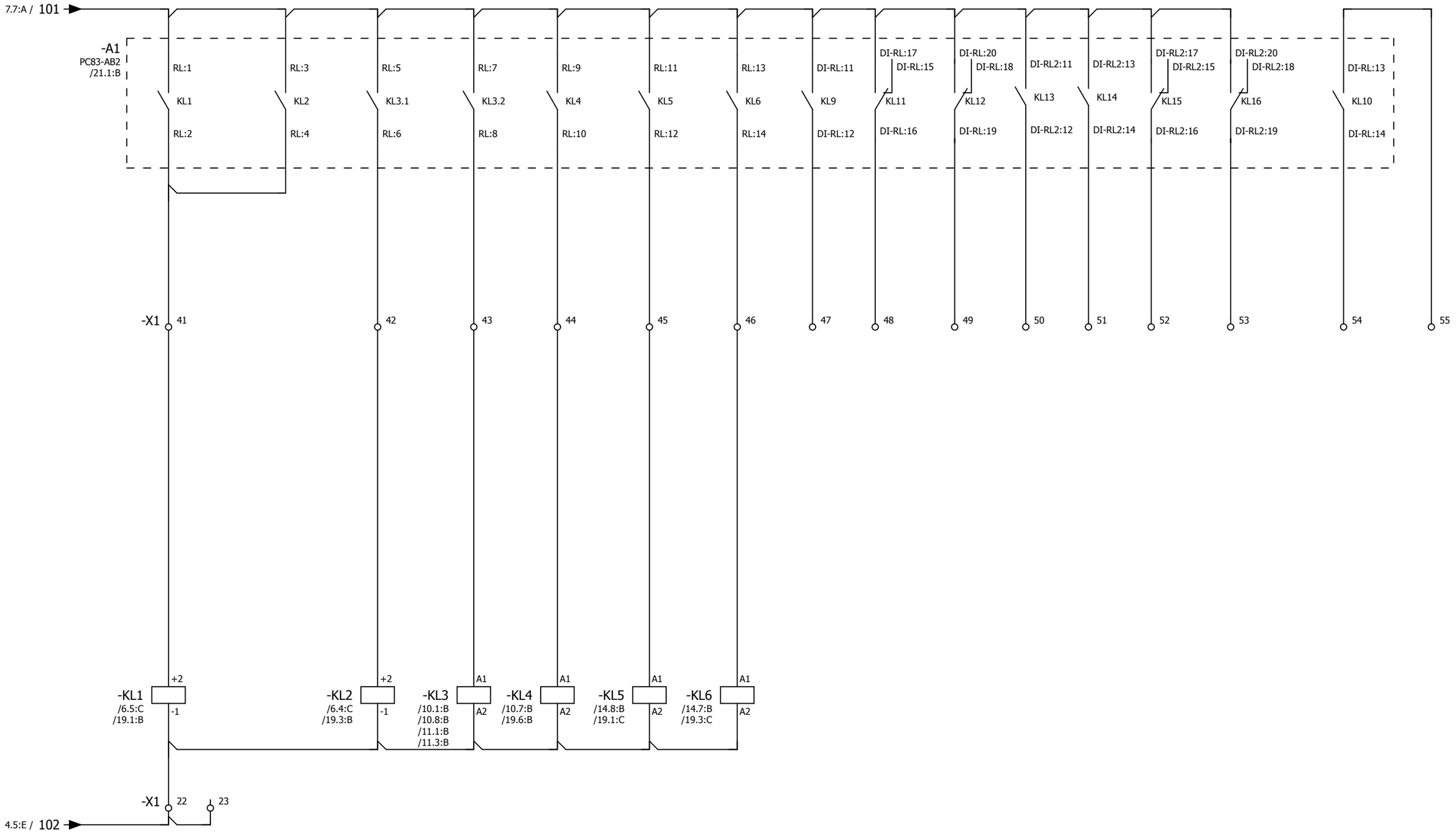

Согласовано

Взам. инв. №

Подпись и дата

Инв. № подл.

Изм.	Кол.уч.	Лист	№ док.	Подпись	Дата

2122-33-10

Бинарные выходы устройства защиты

= K113

+ S1

Лист 9

0	1	2	3	4	5	6	7	8	9
Действие УРОВ ввода 10кВ на отключение питающего ввода	Включенное положение выключателя Q1-10кВ	Рабочее положение выкатного элемента Q1-10кВ	Включенное положение заземляющего ножа QSG6-10кВ	Наличие напряжения на вводе 1	Положение выключателя в схему АВР	Блокировка АВР от защиты ввода 1	Включение СВ от АВР	Действие УРОВ ввода 10кВ на отключение СВ	

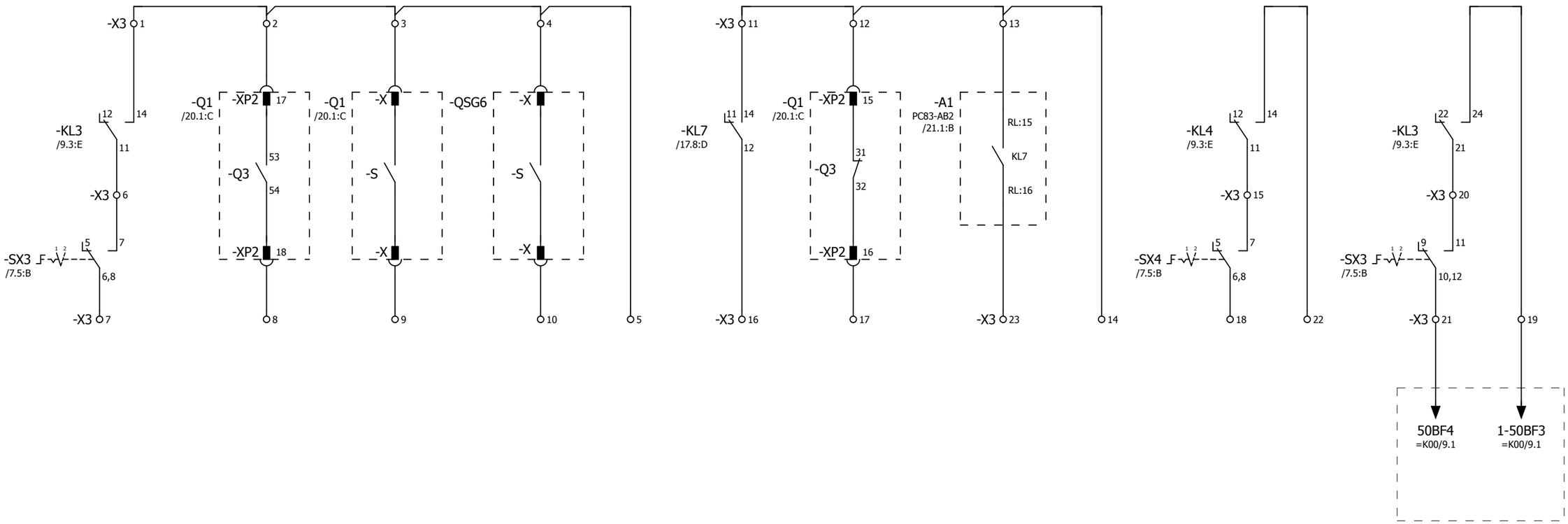

Примечание:
Ввиду отсутствия заводской информации, нумерация клемм выкатного элемента и ЗН принято условно

Переключатели SX3, 4:
1 - выведено
2 - введено

Изм.	Кол.уч.	Лист	№ док.	Подпись	Дата	2122-33-10	= K113
							+ S1
						Выходные цепи	Лист 10

Согласовано | Взам. инв. № | Подпись и дата | Инв. № подл.

Действие
УРОВ
ввода 10кВ
(Резерв)

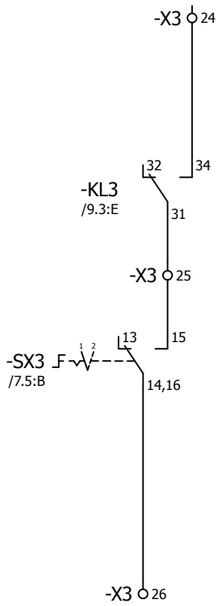

Действие
УРОВ
ввода 10кВ
(Резерв)

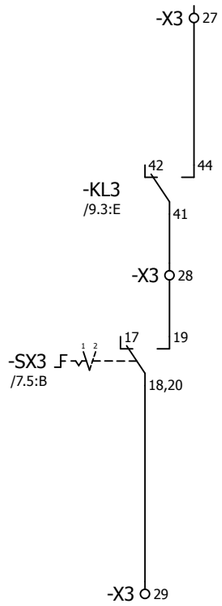

Переключатели SX3:
1 - выведено
2 - введено

Согласовано

Взам. инв. №

Подпись и дата

Инв. № подл.

Изм.	Кол.уч.	Лист	№ док.	Подпись	Дата	2122-33-10	= K113
							+ S1
						Выходные цепи (резерв)	Лист 11

0 1 2 3 4 5 6 7 8 9

A B C D E F

Световой датчик отсека шинного ввода

Световой датчик отсека выключателя

Световой датчик отсека ТТ

Световой датчик отсека сборных шин

Устройство индикации и регистрации

Переключатель дуговой защиты

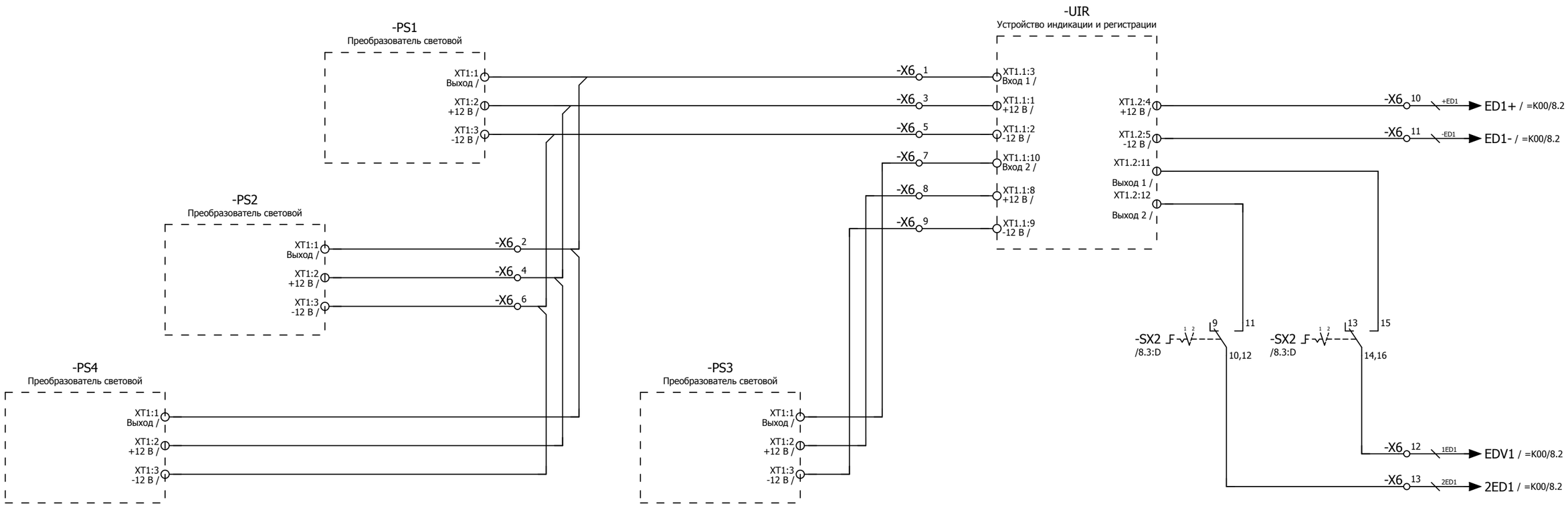

Переключатель SX2:
1 - выведено
2 - введено

Согласовано

Взам. инв. №

Подпись и дата

Инв. № подл.

Изм.	Кол.уч.	Лист	№ док.	Подпись	Дата

2122-33-10

Цепи дуговой защиты

= K113
+ S1
Лист 12

В схему деблокировки ЗН I секции шин

Разрешение на перемещение выкатного элемента ввода 1

Деблокировка выкатного элемента ТСН-1

Деблокировка ЗН ввода 1

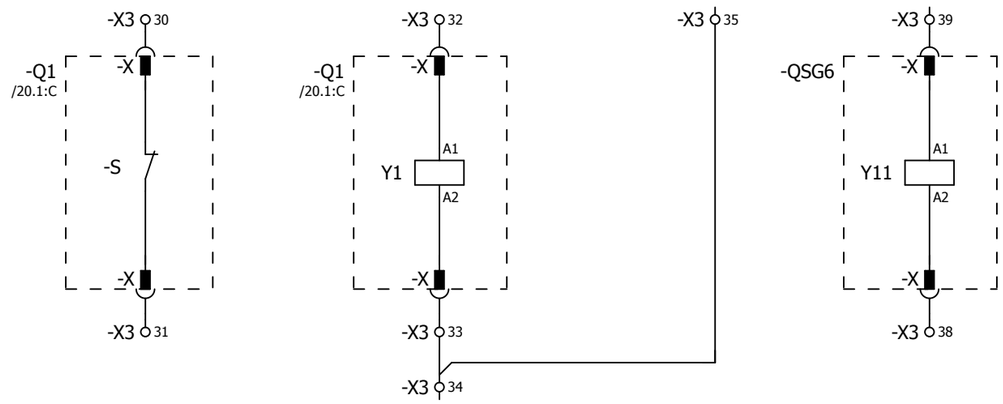



Примечание:
Ввиду отсутствия заводской информации, нумерация клемм выкатного элемента и ЗН принято условно

Согласовано

Взам. инв. №

Подпись и дата

Инв. № подл.

Изм.	Кол.уч.	Лист	№ док.	Подпись	Дата	2122-33-10 Цепи оперативной блокировки	= K113 + S1 Лист 13

Общепанельная лампа

Общий сигнал "Вызов в ячейку"

Аварийное отключение выключателя

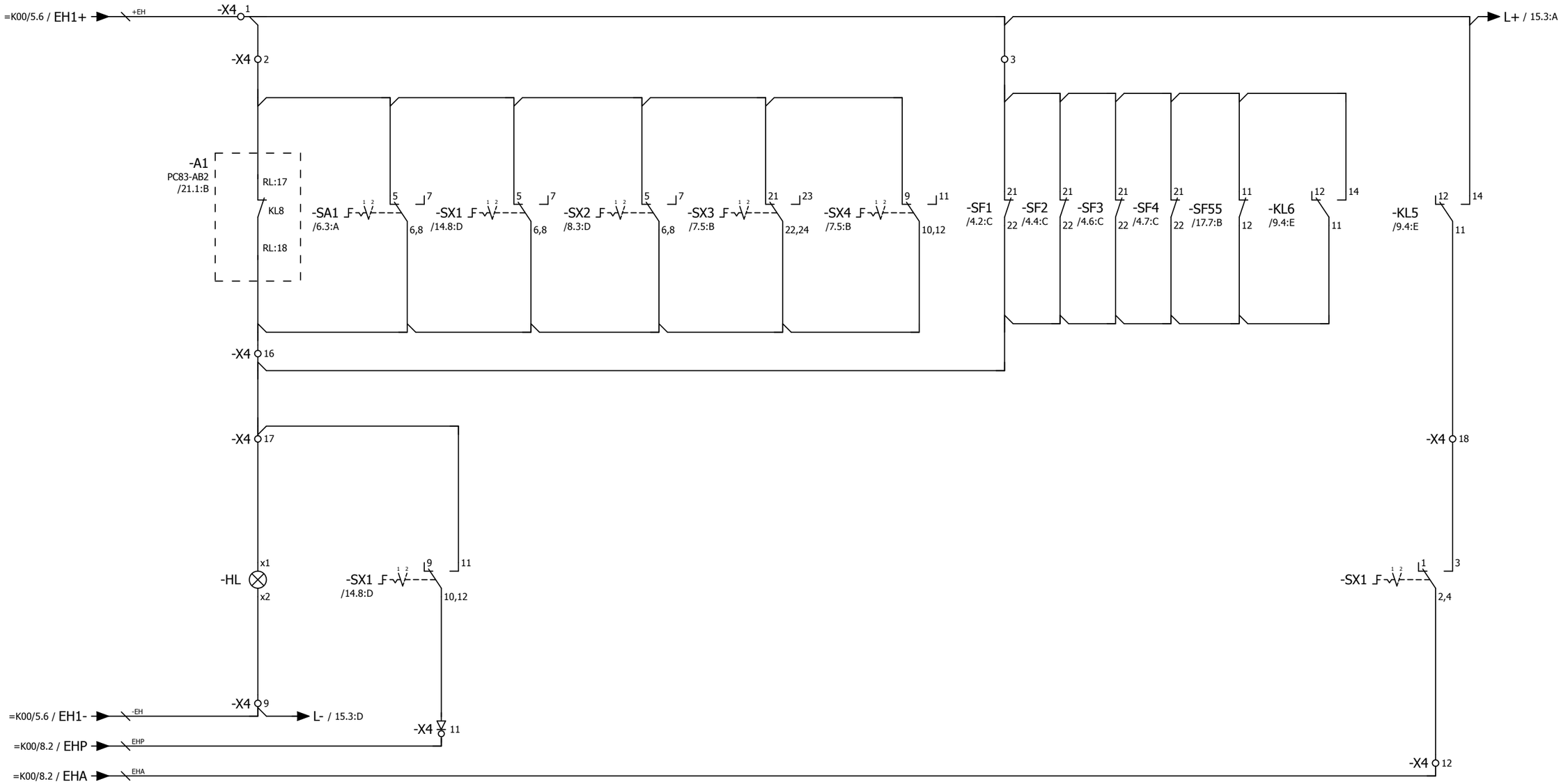

Переключатели SX1,2,3,4:
1 - выведено
2 - введено

Переключатель SA1:
1 - местное
2 - дистанционное

Согласовано

Взам. инв. №

Подпись и дата

Инв. № подл.

Изм.	Кол.уч.	Лист	№ док.	Подпись	Дата

2122-33.13

Цепи сигнализации

= K113
+ S1
Лист 14

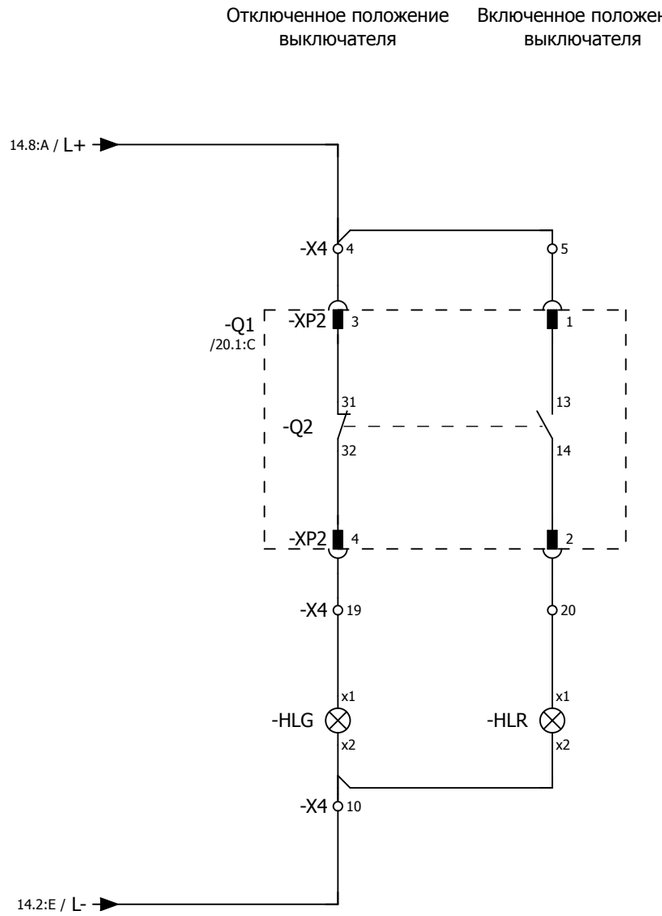
Отключенное положение выключателя
Включенное положение выключателя
14.8:A / L+
-X4 4
5
-Q1
/20.1:C
-XP2 3
1
31
13
-Q2
32
14
-XP2 4
2
-X4 19
20
x1
-HLG
x2
x1
-HLR
x2
-X4 10
14.2:E / L-

Токовые цепи измерения

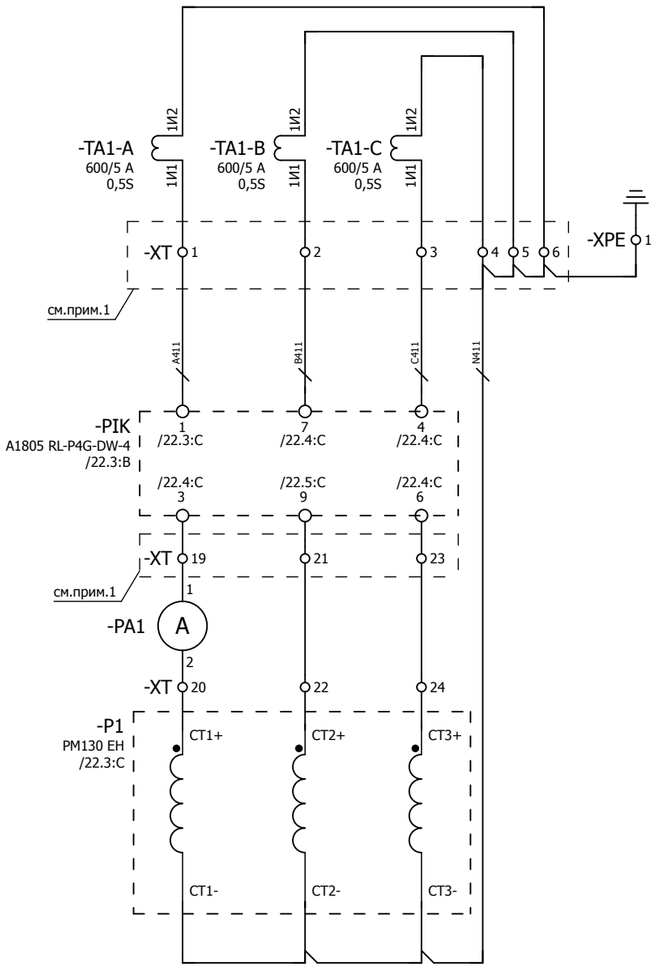

Токовые цепи устройства защиты

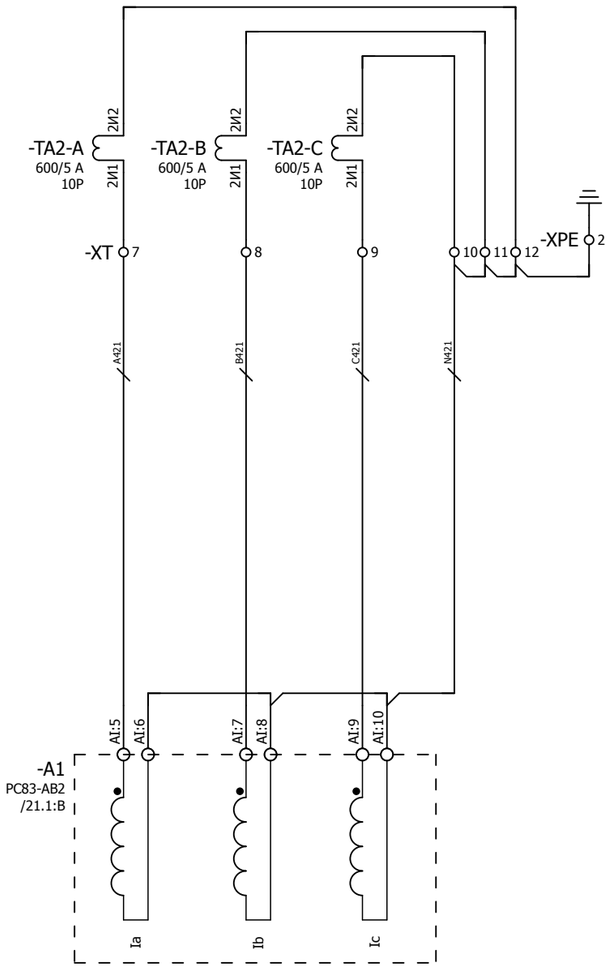

Токовые цепи основной защиты тр-ра

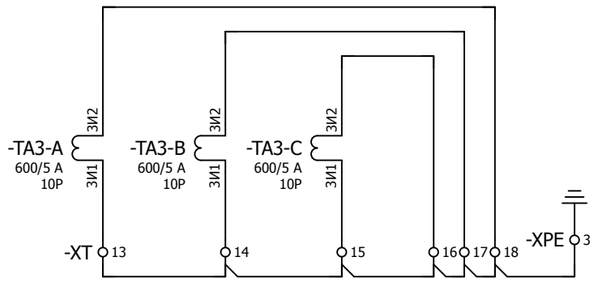

Примечания:
1. Предусмотреть возможность пломбирования выделенных клемм
2. Подключение токовых цепей осуществить проводом сечением 2,5 мм²

Изм.	Кол.уч.	Лист	№ док.	Подпись	Дата	2122-33.13 Токовые цепи	= K113 + S1 Лист 16

Согласовано | Взам. инв. № | Подпись и дата | Инв. № подл.

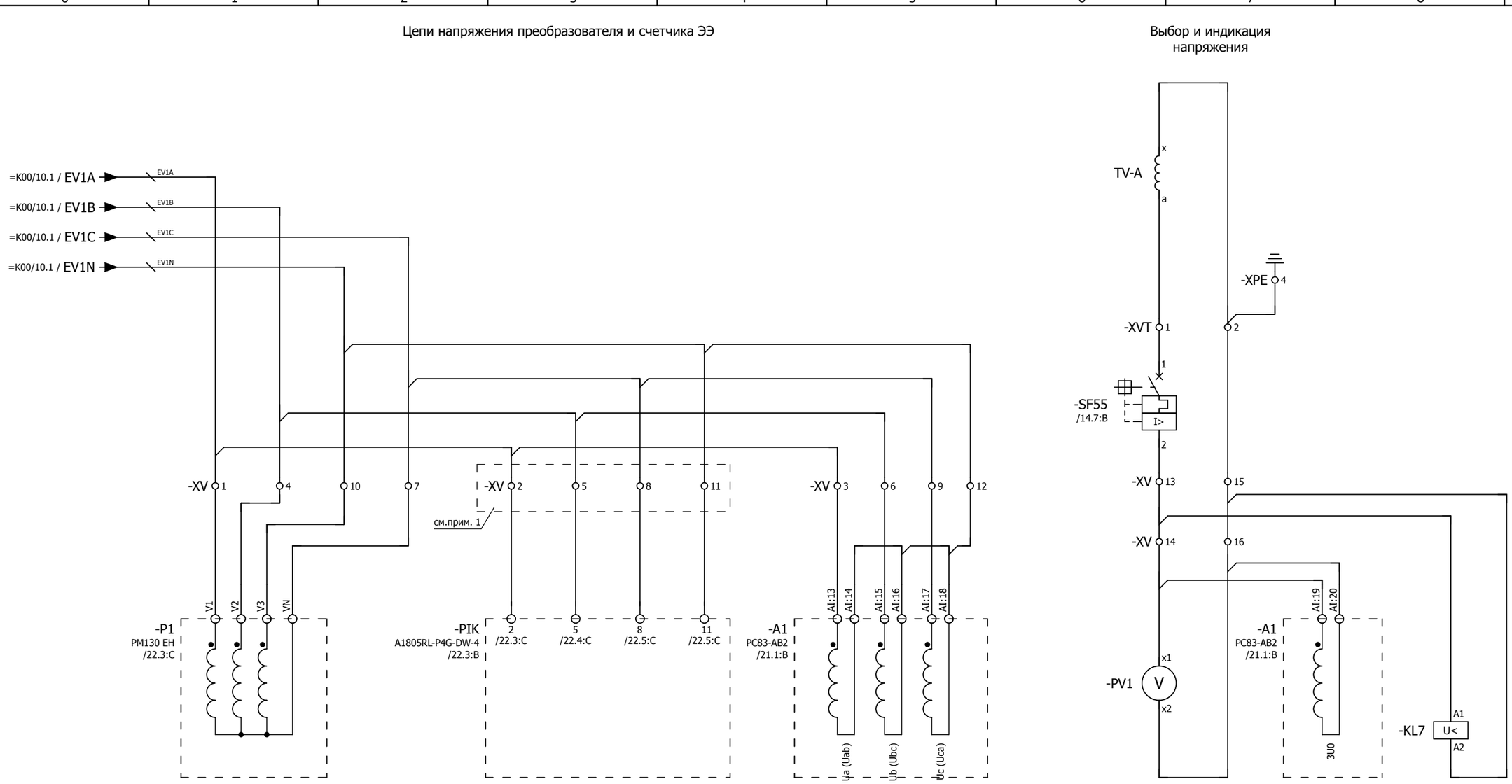

Примечание:
1. Предусмотреть возможность пломбирования выделенных клемм
2. Нумерацию клемм ТН определить по месту.

Изм.	Кол.уч.	Лист	№ док.	Подпись	Дата	2122-33.13	= K113
							+ S1
						Цепи напряжения	Лист 17

Согласовано | Взам. инв. № | Подпись и дата | Инв. № подл.

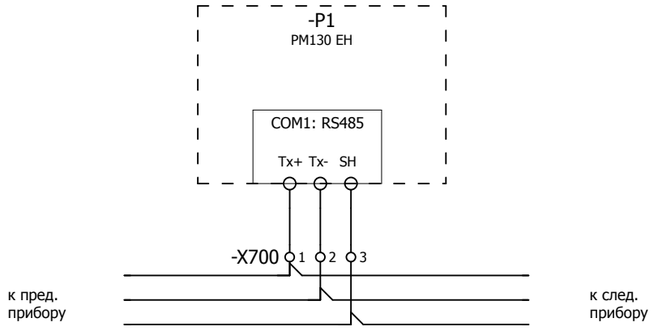

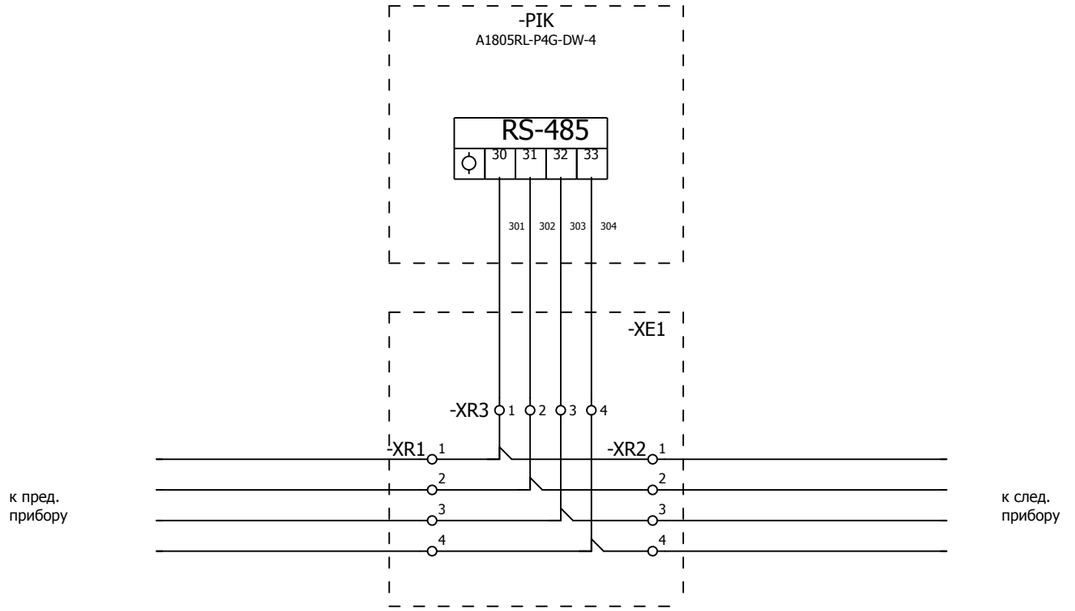

-X700 4 5 6 7 8 9 10

Примечание:
Между ячеечные соединения коммуникационной сети выполнить кабелем типа Belden 9841.

Изм.	Кол.уч.	Лист	№ док.	Подпись	Дата	2122-33.13 Коммуникационная сеть	= K113 + S1 Лист 18

Согласовано | Взам. инв. № | Подпись и дата | Инв. № подл.

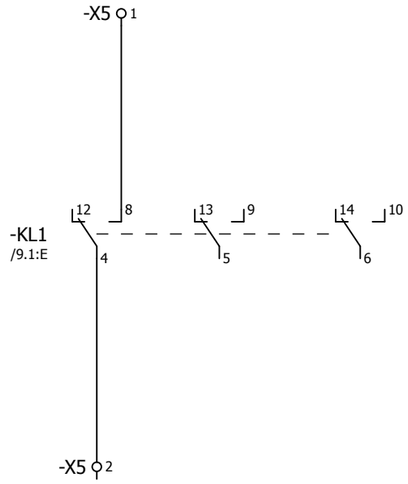

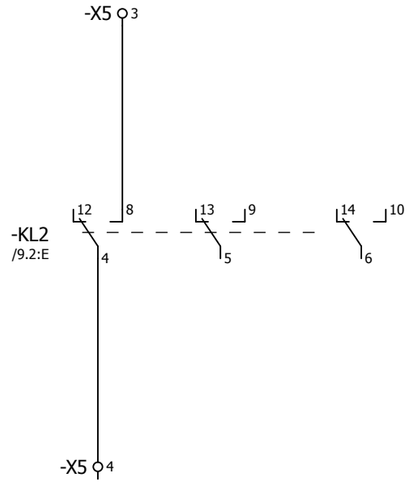

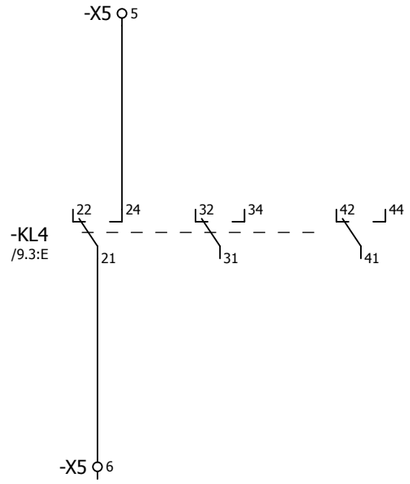

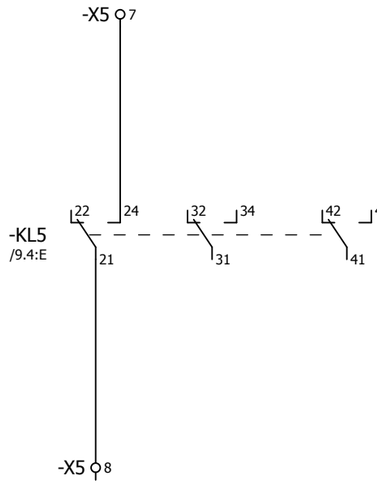

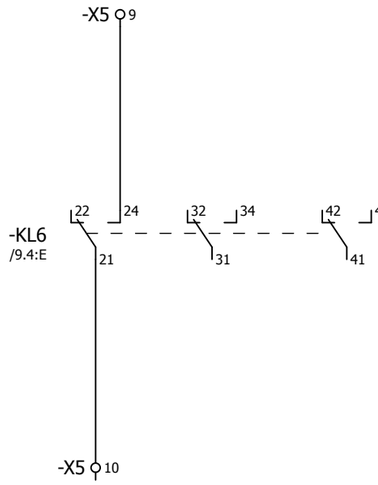

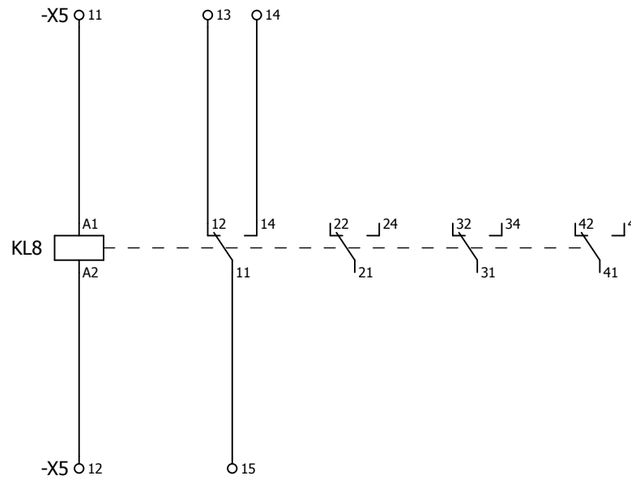

-X0 2 3 5

-X1 15 16 17 18 24 25 26 56 57 58 59 60

-X2 13 14 15 16 20 21 22 35 36 37 38 39 40

-X3 40

-X4 6 7 8 13 14 15

-X5 28 29 30

-X6 14 15 16 17 18 19 20

-XT 25

-XV 17 18 19 20

-X701 3 4 5 6 9 10

-X100 3 4 5 8 9 10 29 30

-XPE 5

-X110 4 5 6 7

Согласовано

Взам. инв. №

Подпись и дата

Инв. № подл.

Изм.	Кол.уч.	Лист	№ док.	Подпись	Дата

2122-33.13

Резервные контакты реле

= K113

+ S1

Лист 19

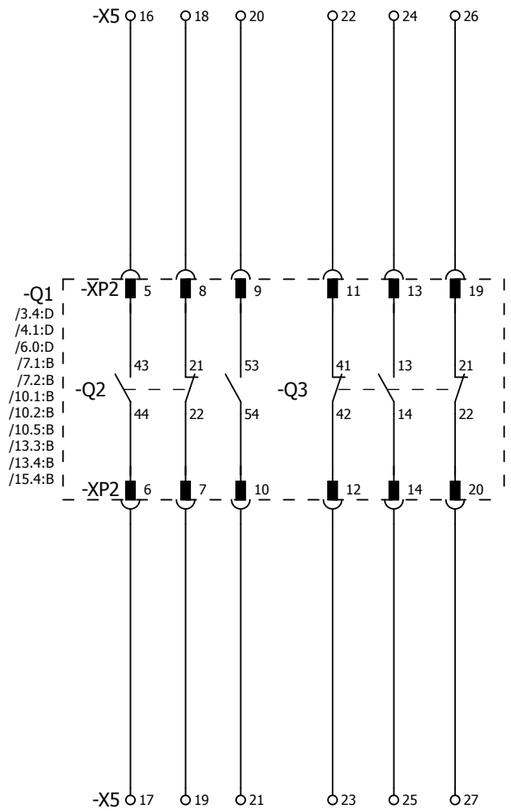

Изм.	Кол.уч.	Лист	№ док.	Подпись	Дата	2122-33.13	= K113
							+ S1
						Резервные контакты выключателя	Лист 20

Согласовано

Взам. инв. №

Подпись и дата

Инв. № подл.

F	E	D	C	B	A

Инв. № подл.	Подпись и дата	Взам. инв. №	Согласовано			

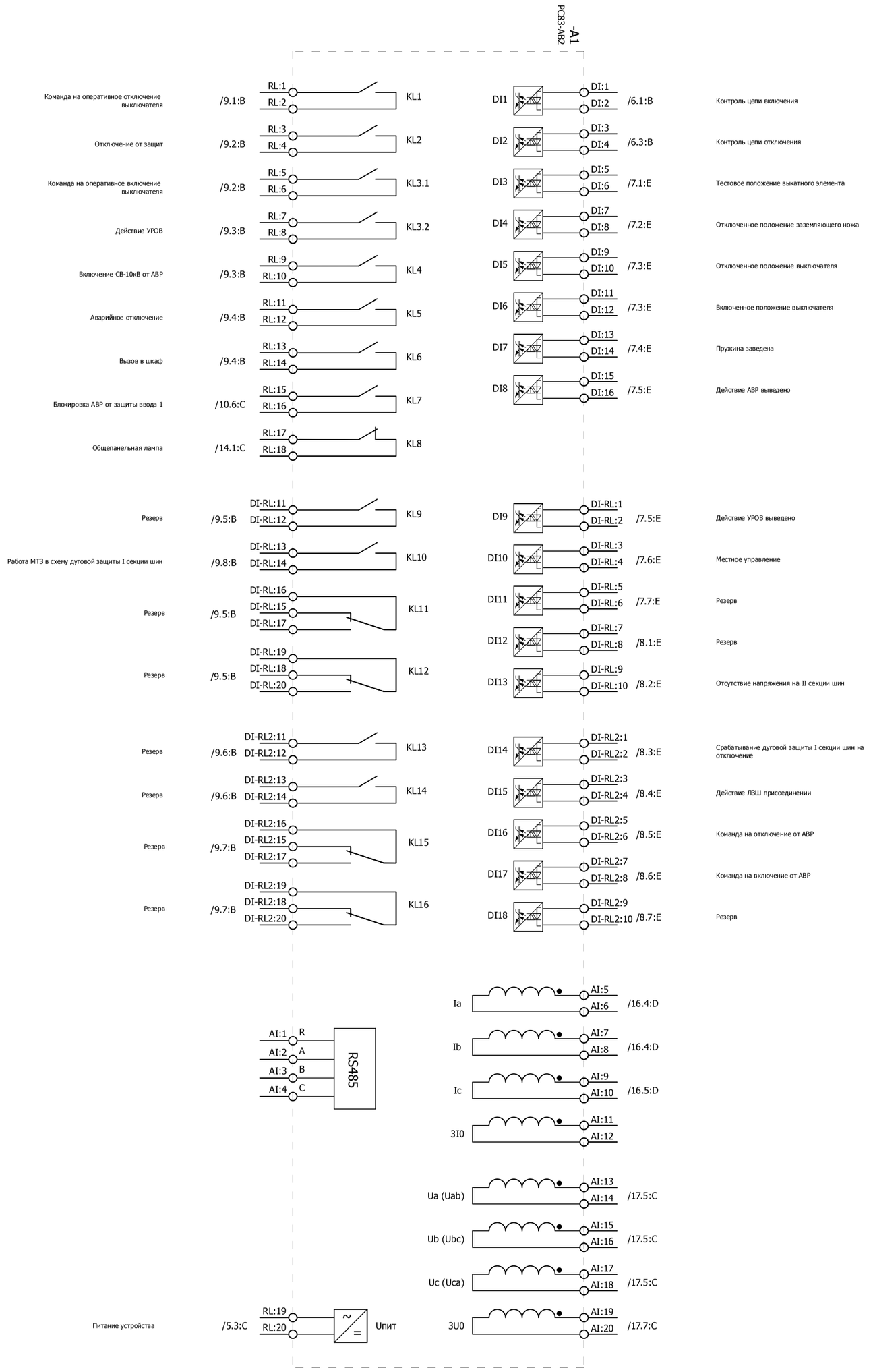

Изм.		
Кол.уч.		
Лист		
№ док.		
Подпись		
Дата		

2122-33.13

Обзор устройства защиты

= K113	
+ S1	
Лист 21	

0	1	2	3	4	5	6	7	8	9

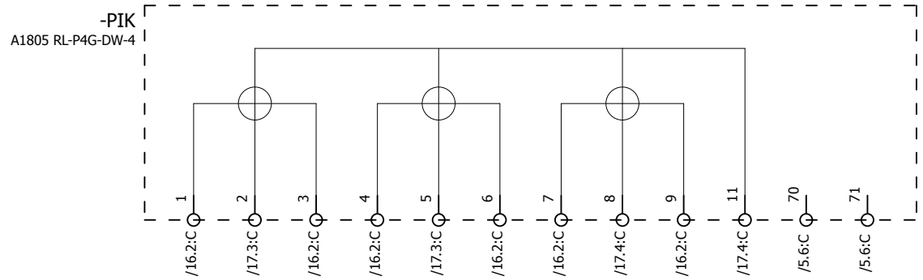

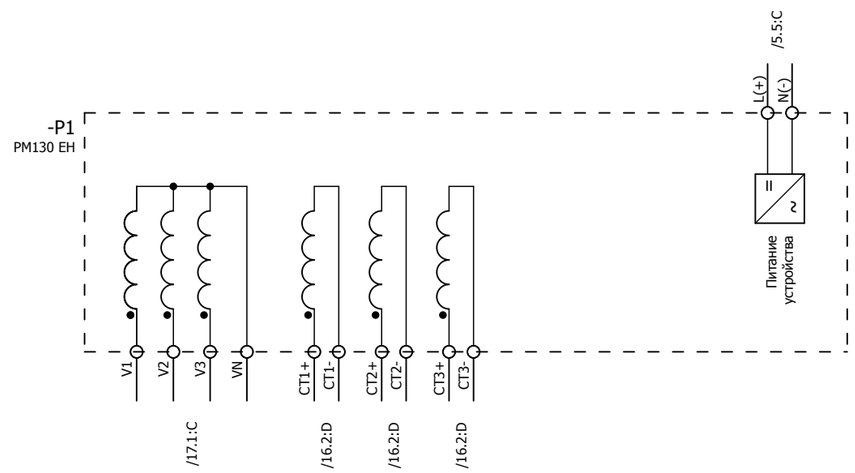

Изм.	Кол.уч.	Лист	№ док.	Подпись	Дата	2122-33.13	= K113
							+ S1
						Обзор счетчика и преобразователя	Лист 22

Согласовано

Взам. инв. №

Подпись и дата

Инв. № подл.

ПЕРЕЧЕНЬ ОБОРУДОВАНИЯ

No п/п	НАИМЕНОВАНИЕ	ТИП ОБОРУДОВАНИЯ	ЗАВОД-ИЗГОТОВИТЕЛЬ	ОБОЗНАЧЕНИЕ ПО СХЕМЕ	К-ВО
1	Устройство защиты по току и напряжению	PC83-AB2-354 0212 1111 PC83-AB2-354 0212 1111	РЗА СИСТЕМЗ	-A1 /21.1:B	1
2	Термостат 230 В перем.тока	8MR 2170-1A 01170.0-00	SIEMENS	-B90 /3.4:C	1
3	Автоматический выключатель C2 1p 1-полюсный, 400/220 В пер./пост. тока, 2 А Тип C, 10 кА	5SY5 102-7 5SY5 102-7	SIEMENS	-F200 /2.4:B	1
4	Автоматический выключатель C10 1p 1-полюсный, 400/220 В пер./пост. тока, 10 А тип C, 10 кА	5SY5 110-7 5SY5 110-7	SIEMENS	-F201 /3.4:B	1
5	Световой индикатор с гладкой линзой, 15 мА, 230 В перем./пост.т, цвет белый	3SB3204-6AA60 3SB3204-6AA60	SIEMENS	-HL /14.1:D	1
6	Светодиодная лампа BA 9s, 15 мА, 230 В перем./пост.т, цвет белый	3SB3901-1QG	SIEMENS	-HL /14.1:D	1
7	Световой индикатор с гладкой линзой, 15 мА, 230 В перем./пост.т, цвет зеленый	3SB3204-6AA40 3SB3204-6AA40	SIEMENS	-HLG /15.4:C	1
8	Светодиодная зеленая лампа BA 9S 15 мА, 230 пер. и пост. тока	3SB3901-1DG	SIEMENS	-HLG /15.4:C	1
9	Световой индикатор с гладкой линзой, 15 мА, 230 В перем./пост.т, цвет красный	3SB3204-6AA20 3SB3204-6AA20	SIEMENS	-HLR /15.5:C	1
10	Светодиодная красная лампа BA 9S 15 мА, 230 пер. и пост. тока	3SB3901-1CG 3SB39 01-1CG	SIEMENS	-HLR /15.5:C	1
11	Моностабильное быстродействующее реле 4-е контакта, 220 В пост., 10 А, 8 мс	7PA2742-0AA00-2 7PA2742-0AA00-2	SIEMENS	-KL1 /9.1:E	1
12	Моностабильное быстродействующее реле 4-е контакта, 220 В пост., 10 А, 8 мс	7PA2742-0AA00-2 7PA2742-0AA00-2	SIEMENS	-KL2 /9.2:E	1
13	Промежуточное реле 230 В пост.т, 4-е перекидных контакта, 6 А, <8 мс	PT 570 220 15368.2	SCHRACK	-KL3 /9.3:E	1
14	Промежуточное реле 230 В пост.т, 4-е перекидных контакта, 6 А, <8 мс	PT 570 220 15368.2	SCHRACK	-KL4 /9.3:E	1
15	Промежуточное реле 230 В пост.т, 4-е перекидных контакта, 6 А, <8 мс	PT 570 220 15368.2	SCHRACK	-KL5 /9.4:E	1
16	Промежуточное реле 230 В пост.т, 4-е перекидных контакта, 6 А, <8 мс	PT 570 220 15368.2	SCHRACK	-KL6 /9.4:E	1
17	Реле контроля напряжения 17-275 В пер. и пост. тока 2 переключающих контакта	3UG4633-1AL30 3UG4633-1AL30	SIEMENS	-KL7 /17.8:D	1
18	Промежуточное реле 230 В пост.т, 4-е перекидных контакта, 6 А, <8 мс	PT 570 220 15368.2	SCHRACK	-KL8 /19.6:C	1
19	Многофункциональный преобразователь	PM 130EH Plus PM 130EH Plus	SATEC	-P1 /22.3:C	1

Согласовано

Взам. инв. №

Подпись и дата

Инв. № подл.

Изм.	Кол.уч.	Лист	№ док.	Подпись	Дата

2122-33.13

Перечень оборудования

= K113

+ S1

Лист 23

ПЕРЕЧЕНЬ ОБОРУДОВАНИЯ

No п/п	НАИМЕНОВАНИЕ	ТИП ОБОРУДОВАНИЯ	ЗАВОД-ИЗГОТОВИТЕЛЬ	ОБОЗНАЧЕНИЕ ПО СХЕМЕ		К-ВО
20	Амперметр 0-600/5 А габаритные размеры 80x80	Э42700 Э42700, 600А; 600/5	ЧЭАЗ	-PA1	/16.2:C	1
21	Счетчик электроэнергии многофункциональный, трехфазный	A1805 RL- P4G - DW - 4	Elster Метроника	-PIK	/22.3:B	1
22	Преобразователь световой Напряжение питания 12 В (поставляется в комплекте с БССДЗ-01/02)	ПС-11.02	ЗАО "Промэлектроника"	-PS1	/12.2:B	1
23	Преобразователь световой Напряжение питания 12 В (поставляется в комплекте с БССДЗ-01/02)	ПС-11.02	ЗАО "Промэлектроника"	-PS2	/12.1:C	1
24	Преобразователь световой Напряжение питания 12 В (поставляется в комплекте с БССДЗ-01/02)	ПС-11.02	ЗАО "Промэлектроника"	-PS3	/12.4:C	1
25	Преобразователь световой Напряжение питания 12 В (поставляется в комплекте с БССДЗ-01/02)	ПС-11.02	ЗАО "Промэлектроника"	-PS4	/12.0:C	1
26	Киловольтметр 10/0,1 кВ, класс точности 1,5 габаритные размеры 72x72	Ц42704 Ц42704	ЧЭАЗ	-PV1	/17.7:D	1
27	Резистор для обогрева 100 Вт	Heater 100 W		-Q1-RK1	/3.4:D	1
28	Резистор для обогрева 20 Вт	Heater 20 W		-RK2	/3.5:D	1
29	Резистор для обогрева 100 Вт	Heater 100 W		-RK3	/3.6:D	1
30	Переключатель без нулевого положения 2-положения 3-направления, без возврата 400/415 В пер. тока, 20 А;	T0-3-8222/EZ 015118	MOELLER	-SA1	/6.3:A	1
31	Переключатель без нулевого положения 2-положения 2-направления, без возврата 400/415 В пер. тока, 20 А;	T3-2-8221/EZ 010372	MOELLER	-SA2	=K00/5.5	1
32	Переключатель без нулевого положения 2-положения 2-направления, без возврата 400/415 В пер. тока, 20 А;	T3-2-8221/EZ 010372	MOELLER	-SA3	=K00/5.5	1
33	Переключатель без нулевого положения 2-положения 2-направления, без возврата 400/415 В пер. тока, 20 А;	T3-2-8221/EZ 010372	MOELLER	-SA3.1	=K00/5.5	1
34	Переключатель без нулевого положения 2-положения 2-направления, без возврата 400/415 В пер. тока, 20 А;	T3-2-8221/EZ 010372	MOELLER	-SA4	=K00/5.5	1
35	Переключатель без нулевого положения 2-положения 2-направления, без возврата 400/415 В пер. тока, 20 А;	T3-2-8221/EZ 010372	MOELLER	-SA4.1	=K00/5.5	1
36	Переключатель без нулевого положения 2-положения 2-направления, без возврата 400/415 В пер. тока, 20 А;	T3-2-8221/EZ 010372	MOELLER	-SA5	=K00/5.5	1
37	Кнопка плоская круглая цвет красный, 1 НО, 400 В перем./пост.т.	3SB3202-0AA21 3SB3202-0AA21	SIEMENS	-SB1	/6.5:B	1
38	Автоматический выключатель C4 2p 2-полюсный, 400/440 В пер./пост. тока, 4 А тип C, 10 кА	5SY5 204-7 5SY5 204-7	SIEMENS	-SF1	/4.2:C	1

Согласовано | Взам. инв. № | Подпись и дата | Инв. № подл.

Изм.	Кол.уч.	Лист	№ док.	Подпись	Дата

2122-33.13

Перечень оборудования

= K113
+ S1
Лист 24

ПЕРЕЧЕНЬ ОБОРУДОВАНИЯ

No п/п	НАИМЕНОВАНИЕ	ТИП ОБОРУДОВАНИЯ	ЗАВОД-ИЗГОТОВИТЕЛЬ	ОБОЗНАЧЕНИЕ ПО СХЕМЕ		К-ВО
39	Блок-контакты положения 2НЗ	5ST3 012 5ST3 012	SIEMENS	-SF1	/4.2:C	1
40	Автоматический выключатель C2 2p 2-полюсный, 400/440 В пер./пост. тока, 2 А тип С, 10 кА	5SY5 202-7 5SY5 202-7	SIEMENS	-SF2	/4.4:C	1
41	Блок-контакты положения, 1НО+1НЗ 230/220 В пер. и пост. тока	5ST3 010 5ST3 010	SIEMENS	-SF2	/4.4:C	1
42	Автоматический выключатель C2 2p 2-полюсный, 400/440 В пер./пост. тока, 2 А тип С, 10 кА	5SY5 202-7 5SY5 202-7	SIEMENS	-SF3	/4.6:C	1
43	Блок-контакты положения, 1НО+1НЗ 230/220 В пер. и пост. тока	5ST3 010 5ST3 010	SIEMENS	-SF3	/4.6:C	1
44	Автоматический выключатель C2 2p 2-полюсный, 400/440 В пер./пост. тока, 2 А тип С, 10 кА	5SY5 202-7 5SY5 202-7	SIEMENS	-SF4	/4.7:C	1
45	Блок-контакты положения, 1НО+1НЗ 230/220 В пер. и пост. тока	5ST3 010 5ST3 010	SIEMENS	-SF4	/4.7:C	1
46	Автоматический выключатель C1 1p 1-полюсный, 400/220 В пер./пост. тока, 1 А тип С, 10 кА	5SY5 101-7 5SY5 101-7	SIEMENS	-SF55	/17.7:B	1
47	Блок-контакты положения 2НЗ	5ST3 012 5ST3 012	SIEMENS	-SF55	/17.7:B	1
48	Микропереключатель 15А, 240В перем. тока	3SE3 020-1A 3SE3 020-1A	SIEMENS	-SQ1	/2.4:C	1
49	Переключатель без нулевого положения 2-положения 3-направления, без возврата 400/415 В пер. тока, 20 А;	T0-3-8222/EZ 015118	MOELLER	-SX1	/14.8:D	1
50	Переключатель без нулевого положения 2-положения, 6-направлений 400/415 В пер. тока, 20 А;	T0-6-8370/EZ 029356	MOELLER	-SX2	/8.3:D	1
51	Переключатель без нулевого положения 2-положения, 6-направлений 400/415 В пер. тока, 20 А;	T0-6-8370/EZ 029356	MOELLER	-SX3	/7.5:B	1
52	Переключатель без нулевого положения 2-положения 3-направления, без возврата 400/415 В пер. тока, 20 А;	T0-3-8222/EZ 015118	MOELLER	-SX4	/7.5:B	1
53	Устройство индикации и регистрации Величина сигнала 12 В (поставляется в комплекте с БССДЗ-01/02)	УИР-12	ЗАО "Промэлектроника"	-UIR	/12.6:B	1
54	Проходная клемма провод 0,14-2,5 мм²	UT 2,5 3044076	PHÖNIX	-X0	/4.2:D;/19.0:E;/19.1:E	5
55	Проходная клемма провод 0,14-2,5 мм²	UT 2,5 3044076	PHÖNIX	-X1	/4.4:D;/4.5:D;/5.3:B;/5.3:E; /7.1:B;/7.1:C;/7.2:B;/7.2:C;	60
56	Проходная клемма провод 0,14-2,5 мм²	UT 2,5 3044076	PHÖNIX	-X2	/4.6:D;/6.1:A;/6.1:C;/6.1:F; /6.3:C;/6.4:A;/6.4:C;/6.5:B;	40
57	Проходная клемма провод 0,14-2,5 мм²	UT 2,5 3044076	PHÖNIX	-X3	/10.1:B;/10.1:C;/10.2:B; /10.2:C;/10.3:B;/10.3:C;	40

Согласовано

Взам. инв. №

Подпись и дата

Инв. № подл.

Изм.	Кол.уч.	Лист	№ док.	Подпись	Дата

2122-33.13

Перечень оборудования

= K113

+ S1

Лист 25

ПЕРЕЧЕНЬ ОБОРУДОВАНИЯ

No п/п	НАИМЕНОВАНИЕ	ТИП ОБОРУДОВАНИЯ	ЗАВОД-ИЗГОТОВИТЕЛЬ	ОБОЗНАЧЕНИЕ ПО СХЕМЕ		К-ВО
58	Проходная клемма провод 0,14-2,5 мм²	UT 2,5 3044076	PHÖNIX	-X4	/14.1:A;/14.1:B;/14.1:C; /14.1:E;/14.6:B;/14.8:C;	19
59	Диодная клемма провод 0,14-4 мм²	UT 2,5-MTD-DIO/L-R 3064137	PHÖNIX	-X4	/14.2:E	1
60	Проходная клемма провод 0,14-2,5 мм²	UT 2,5 3044076	PHÖNIX	-X5	/19.0:F;/19.1:A;/19.1:B; /19.1:C;/19.1:D;/19.1:F;	30
61	Проходная клемма провод 0,14-2,5 мм²	UT 2,5 3044076	PHÖNIX	-X6	/12.3:C;/12.6:B;/12.6:C; /12.8:B;/12.8:D;/19.0:F;/19.1:F	20
62	Проходная клемма провод 0,14-2,5 мм²	UT 2,5 3044076	PHÖNIX	-X100	/4.2:B;/4.4:B;/4.5:B;/19.3:E; /19.4:E	12
63	Проходная клемма провод 0,2-10 мм²	UT 6 3044131	PHÖNIX	-X100	=K00/5.4;=K00/5.6;=K00/8.1	18
64	Освещение 15Вт, 230 В перем. тока	8MF4900 8MF4900	SIEMENS	-X101	/2.4:D	1
65	Проходная клемма провод 0,2-10 мм²	UT 6 3044131	PHÖNIX	-X110	=K00/5.4;=K00/5.6	6
66	Проходная клемма провод 0,14-2,5 мм²	UT 2,5 3044076	PHÖNIX	-X110	/19.3:F	4
67	Проходная клемма провод 0,14-2,5 мм²	UT 2,5 3044076	PHÖNIX	-X200	/2.4:A;/2.4:B;/2.4:E;/2.5:B; /2.6:E	9
68	Заземляющая клемма провод 1,5-35 мм²	UT 35-PE 3044241	PHÖNIX	-X200	/2.5:D	1
69	Проходная клемма провод 0,14-2,5 мм²	UT 2,5 3044076	PHÖNIX	-X201	/3.4:A;/3.4:B;/3.4:D;/3.4:E; /3.5:B;/3.5:D;/3.5:E;/3.6:D;	12
70	Проходная клемма провод 0,14-2,5 мм²	UT 2,5 3044076	PHÖNIX	-X700	/18.1:D;/18.2:C	10
71	Проходная клемма провод 0,14-2,5 мм²	UT 2,5 3044076	PHÖNIX	-X701	/4.7:D;/5.5:B;/5.5:D;/19.3:E; /19.4:E	10
72	Разветвитель интерфейса RS-485	ПР-3	ABB	-XE1	/18.6:C	1
73	Заземляющая клемма провод 1,5-35 мм²	UT 35-PE 3044241	PHÖNIX	-XPE	/16.3:B;/16.6:B;/16.8:B; /17.7:B;/19.3:F	5
74	Многоуровневая клемма провод 0,14-4 мм²	UTTB 2,5 3044636	PHÖNIX	-XR	=K00/5.6;=K00/8.2;=K00/9.1; =K00/10.1	70
75	Клемма с размыкателем для измерительного ТТ провод 0,14-6 мм²	UTME 4-CT/1P 3057432	PHÖNIX	-XT	/16.2:B;/16.2:C;/16.3:B; /16.4:B;/16.5:B;/19.3:E	19
76	Клемма с размыкателем для измерительного ТТ провод 0,2-10 мм²	UTME 6 3047400	PHÖNIX	-XT	/16.6:B;/16.7:B;/16.8:B	6

Согласовано

Взам. инв. №

Подпись и дата

Инв. № подл.

A B C D E F

ПЕРЕЧЕНЬ ОБОРУДОВАНИЯ

No п/п	НАИМЕНОВАНИЕ	ТИП ОБОРУДОВАНИЯ	ЗАВОД-ИЗГОТОВИТЕЛЬ	ОБОЗНАЧЕНИЕ ПО СХЕМЕ	К-ВО
77	Клеммы с размыкателями для ТН провод 0,14-6 мм²	UTME 4/1P 3057416	PHÖNIX	-XV /17.1:C;/17.2:C;/17.3:C; /17.4:C;/17.5:C;/17.7:C;/19.3:E	20
78	Проходная клемма провод 0,14-2,5 мм²	UT 2,5 3044076	PHÖNIX	-XVT /17.7:B	2

Согласовано

Взам. инв. №

Подпись и дата

Инв. № подл.

Изм.	Кол.уч.	Лист	№ док.	Подпись	Дата

2122-33.13

Перечень оборудования

= K113

+ S1

РЯД ЗАЖИМОВ/КОЛОДКА

=K113+S1-X0

Страница		/4.2:D	/19.0:E	/19.0:E	/4.2:D	/19.1:E																									
No. Кабеля	ТИП кабеля / No. Провода																														
	Соединение	2					4																								
	ОТ	-SF1					-SF1																								
	ТИП клеммы	• PHOENIX. 3044076		• PHOENIX. 3044076		• PHOENIX. 3044076		• PHOENIX. 3044076		• PHOENIX. 3044076																					
	No. Клеммы	1		2		3		4		5																					
	Соединение	8					19																								
	К	-Q1-XP1					-Q1-XP1																								
No. Кабеля	ТИП кабеля / No. Провода																														

Изм.	Кол.уч.	Лист	№ док.	Подпись	Дата

2122-33.13

Ряд зажимов =K113+S1-X0

= K113
+ S1
Лист 28

Согласовано

Взам. инв. №

Подпись и дата

Инв. № подл.

F	E	D	C	B	A

Инв. № подл.	Подпись и дата	Взам. инв. №	Согласовано			

РЯД ЗАЖИМОВ/КОЛОДКА

=K113+S1-X1

No. Кабеля	ТИП кабеля / No. Провода	K	Соединение	No. Клеммы	ТИП клеммы	OT	Соединение	No. Кабеля	ТИП кабеля / No. Провода	Страница
				1	PHOENIX. 3044076	-SF2	2			/4.4:D
						-X1	3			
		-A1	RL:19	2	PHOENIX. 3044076	-SX4	1			/5.3:B
				3	PHOENIX. 3044076	-X1	1			/4.5:D
				4	PHOENIX. 3044076	-Q1-X				/7.1:B
				5	PHOENIX. 3044076	-QSG6-X				/7.2:B
				6	PHOENIX. 3044076	-Q1-XP1	16			/7.3:B
				7	PHOENIX. 3044076	-Q1-XP1	19			/7.4:B
				8	PHOENIX. 3044076					/8.1:A
				9	PHOENIX. 3044076					/8.1:A
				10	PHOENIX. 3044076					/8.2:A
				11	PHOENIX. 3044076					/8.3:A
		-XR	39	12	PHOENIX. 3044076					/8.4:A
				13	PHOENIX. 3044076					/8.5:A
				14	PHOENIX. 3044076					/8.5:A
				15	PHOENIX. 3044076					/19.0:E
				16	PHOENIX. 3044076					/19.0:E
				17	PHOENIX. 3044076					/19.1:E
				18	PHOENIX. 3044076					/19.1:E
				19	PHOENIX. 3044076	-SF2	4			/4.5:D
						-X1	21			
		-A1	DI:6	20	PHOENIX. 3044076	-A1	RL:20			/5.3:E
				21	PHOENIX. 3044076	-X1	19			/4.5:D
		-KL1	-1	22	PHOENIX. 3044076					/9.1:F
				23	PHOENIX. 3044076					/9.1:F
				24	PHOENIX. 3044076					/19.1:E
				25	PHOENIX. 3044076					/19.1:E
				26	PHOENIX. 3044076					/19.1:E

Изм.		
Кол.уч.		
Лист		
№ док.		
Подпись		
Дата		

2122-33.13

Ряд зажимов =K113+S1-X1

= K113
+ S1
Лист 29

0	1	2	3	4	5	6	7	8	9

Инв. № подл.	Подпись и дата	Взам. инв. №	Согласовано			

РЯД ЗАЖИМОВ/КОЛОДКА

=K113+S1-X1

No. Кабеля / ТИП кабеля / No. Провода	K	Соединение	No. Клеммы	ТИП клеммы	OT	Соединение	No. Кабеля / ТИП кабеля / No. Провода	Страница
	-A1	DI:5	27	PHOENIX. 3044076	-Q1-X			/7.1:C
	-A1	DI:7	28	PHOENIX. 3044076	-QSG6-X			/7.2:C
	-A1	DI:9	29	PHOENIX. 3044076	-Q1-XP1	14		/7.3:C
	-A1	DI:11	30	PHOENIX. 3044076	-Q1-XP1	15		/7.3:C
	-A1	DI:13	31	PHOENIX. 3044076	-Q1-XP1	20		/7.4:C
	-A1	DI-RL:5	32	PHOENIX. 3044076				/7.7:C
	-A1	DI-RL:7	33	PHOENIX. 3044076				/8.1:D
			34	PHOENIX. 3044076				/8.1:D
	-A1	DI-RL:9	35	PHOENIX. 3044076				/8.2:D
	-SX2	3	36	PHOENIX. 3044076				/8.3:D
	-XR	40	37	PHOENIX. 3044076	-A1	DI-RL2:3		/8.4:D
			38	PHOENIX. 3044076	-A1	DI-RL2:5		/8.5:D
			39	PHOENIX. 3044076	-A1	DI-RL2:7		/8.6:D
			40	PHOENIX. 3044076	-A1	DI-RL2:9		/8.7:D
	-A1	RL:2	41	PHOENIX. 3044076	-KL1	+2		/9.1:C
	-A1	RL:6	42	PHOENIX. 3044076	-KL2	+2		/9.2:C
	-A1	RL:8	43	PHOENIX. 3044076	-KL3	A1		/9.3:C
	-A1	RL:10	44	PHOENIX. 3044076	-KL4	A1		/9.3:C
	-A1	RL:12	45	PHOENIX. 3044076	-KL5	A1		/9.4:C
	-A1	RL:14	46	PHOENIX. 3044076	-KL6	A1		/9.4:C
	-A1	DI-RL:12	47	PHOENIX. 3044076				/9.5:C
	-A1	DI-RL:16	48	PHOENIX. 3044076				/9.5:C
	-A1	DI-RL:19	49	PHOENIX. 3044076				/9.5:C
	-A1	DI-RL2:12	50	PHOENIX. 3044076				/9.6:C
	-A1	DI-RL2:14	51	PHOENIX. 3044076				/9.6:C
	-A1	DI-RL2:16	52	PHOENIX. 3044076				/9.7:C

Изм.	Кол.уч.	Лист	№ док.	Подпись	Дата

2122-33.13

Ряд зажимов =K113+S1-X1

= K113
+ S1
Лист 30

РЯД ЗАЖИМОВ/КОЛОДКА =K113+S1-X1

Страница		/9.7:C	/9.8:C	/9.8:C	/19.1:E	/19.1:E	/19.2:E	/19.2:E	/19.2:E
No. Кабеля	ТИП кабеля / No. Провода								
Соединение									
От									
ТИП клеммы		• PHOENIX. 3044076	• PHOENIX. 3044076	• PHOENIX. 3044076	• PHOENIX. 3044076	• PHOENIX. 3044076	• PHOENIX. 3044076	• PHOENIX. 3044076	• PHOENIX. 3044076
No. Клеммы		53	54	55	56	57	58	59	60
Соединение		DI-RL2:19	DI-RL:14	DI-RL:13					
К		-A1	-A1	-A1					
No. Кабеля	ТИП кабеля / No. Провода								

Согласовано

Взам. инв. №

Подпись и дата

Инв. № подл.

Изм.	Кол.уч.	Лист	№ док.	Подпись	Дата

2122-33.13

Ряд зажимов =K113+S1-X1

= K113

+ S1

Лист 31

Инв. № подл.	Подпись и дата	Взам. инв. №	Согласовано			

РЯД ЗАЖИМОВ/КОЛОДКА

=K113+S1-X2

No. Кабеля	ТИП кабеля / No. Провода	K	Соединение	No. Клеммы	ТИП клеммы	OT	Соединение	No. Кабеля	ТИП кабеля / No. Провода	Страница
				1	PHOENIX. 3044076	-SF3	2			/4.6:D
						-X2	6			
		-A1	DI:1	2	PHOENIX. 3044076					/6.1:A
		-SA1	2,4	3	PHOENIX. 3044076					/6.4:A
				4	PHOENIX. 3044076					/6.4:A
				5	PHOENIX. 3044076					/6.4:A
				6	PHOENIX. 3044076	-X2	1			/4.6:D
		-KL1	7	7	PHOENIX. 3044076					/6.6:A
				8	PHOENIX. 3044076					/6.6:A
		-XR	35	9	PHOENIX. 3044076					/6.8:A
				10	PHOENIX. 3044076					/6.9:A
				11	PHOENIX. 3044076					/6.9:A
				12	PHOENIX. 3044076					/6.9:A
				13	PHOENIX. 3044076					/19.0:E
				14	PHOENIX. 3044076					/19.0:E
				15	PHOENIX. 3044076					/19.1:E
				16	PHOENIX. 3044076					/19.1:E
				17	PHOENIX. 3044076	-SF3	4			/4.6:D
				18	PHOENIX. 3044076	-Q1-X0	4A			/6.1:F
				19	PHOENIX. 3044076					/6.1:F
				20	PHOENIX. 3044076					/19.1:E
				21	PHOENIX. 3044076					/19.1:E
				22	PHOENIX. 3044076					/19.1:E
		-Q1-XP1	1	23	PHOENIX. 3044076	-A1	DI:2			/6.1:C
		-KL2	3	24	PHOENIX. 3044076					/6.1:C
				25	PHOENIX. 3044076					/6.1:C
		-Q1-XP1	9	26	PHOENIX. 3044076	-A1	DI:4			/6.3:C

Изм.	Кол.уч.	Лист	№ док.	Подпись	Дата

2122-33.13

Ряд зажимов =K113+S1-X2

= K113
+ S1
Лист 32

РЯД ЗАЖИМОВ/КОЛОДКА =K113+S1-X2

| | | |

Инв. № подл.	Подпись и дата	Взам. инв. №	Согласовано			

РЯД ЗАЖИМОВ/КОЛОДКА

=K113+S1-X3

No. Кабеля	ТИП кабеля / No. Провода	K	Соединение	No. Клеммы	ТИП клеммы	OT	Соединение	No. Кабеля	ТИП кабеля / No. Провода	Страница
		-KL3	14	1	PHÖNIX. 3044076					/10.1:B
		-Q1-XP2	17	2	PHÖNIX. 3044076					/10.2:B
		-Q1-X		3	PHÖNIX. 3044076					/10.2:B
		-QSG6-X		4	PHÖNIX. 3044076					/10.3:B
				5	PHÖNIX. 3044076					/10.4:C
		-SX3	7	6	PHÖNIX. 3044076	-KL3	11			/10.1:C
				7	PHÖNIX. 3044076	-SX3	6,8			/10.1:C
				8	PHÖNIX. 3044076	-Q1-XP2	18			/10.2:C
				9	PHÖNIX. 3044076	-Q1-X				/10.2:C
				10	PHÖNIX. 3044076	-QSG6-X				/10.3:C
		-KL7	14	11	PHÖNIX. 3044076					/10.4:B
		-Q1-XP2	15	12	PHÖNIX. 3044076					/10.5:B
		-A1	RL:15	13	PHÖNIX. 3044076					/10.6:B
				14	PHÖNIX. 3044076					/10.6:C
		-SX4	7	15	PHÖNIX. 3044076	-KL4	11			/10.7:C
				16	PHÖNIX. 3044076	-KL7	12			/10.4:C
				17	PHÖNIX. 3044076	-Q1-XP2	16			/10.5:C
				18	PHÖNIX. 3044076	-SX4	6,8			/10.7:C
		-XR	37	19	PHÖNIX. 3044076	-KL3	24			/10.9:C
		-SX3	11	20	PHÖNIX. 3044076	-KL3	21			/10.8:C
		-XR	38	21	PHÖNIX. 3044076	-SX3	10,12			/10.8:C
				22	PHÖNIX. 3044076	-KL4	14			/10.7:C
				23	PHÖNIX. 3044076	-A1	RL:16			/10.6:C
		-KL3	34	24	PHÖNIX. 3044076					/11.1:B
		-SX3	15	25	PHÖNIX. 3044076	-KL3	31			/11.1:B
				26	PHÖNIX. 3044076	-SX3	14,16			/11.1:C

Изм.	Кол.уч.	Лист	№ док.	Подпись	Дата

2122-33.13

Ряд зажимов =K113+S1-X3

= K113
+ S1
Лист 34

РЯД ЗАЖИМОВ/КОЛОДКА =K113+S1-X3

Страница		/11.3:B	/11.3:B	/11.3:C	/13.4:B	/13.4:C	/13.5:B	/13.5:C	/13.5:C	/13.6:B	/13.5:E	/13.7:E	/13.7:C	/13.7:B	/19.0:E
No. Кабеля	ТИП кабеля / No. Провода														
	Соединение		41	18,20											
	От		-KL3	-SX3	-Q1-X	-Q1-X	-Q1-X	-Q1-X					-QSG6-X		
	ТИП клеммы	PHOENIX. 3044076	PHOENIX. 3044076	PHOENIX. 3044076	PHOENIX. 3044076	PHOENIX. 3044076	PHOENIX. 3044076	PHOENIX. 3044076	PHOENIX. 3044076	PHOENIX. 3044076	PHOENIX. 3044076	PHOENIX. 3044076	PHOENIX. 3044076	PHOENIX. 3044076	PHOENIX. 3044076
	No. Клеммы	27	28	29	30	31	32	33	34	35	36	37	38	39	40
	Соединение	44	19								30				
	К	-KL3	-SX3								-XR			-QSG6-X	
No. Кабеля	ТИП кабеля / No. Провода														

Изм.	Кол.уч.	Лист	№ док.	Подпись	Дата

2122-33.13

Ряд зажимов =K113+S1-X3

= K113
+ S1
Лист 35

Согласовано

Взам. инв. №

Подпись и дата

Инв. № подл.

Инв. № подл.	Подпись и дата	Взам. инв. №	Согласовано			

РЯД ЗАЖИМОВ/КОЛОДКА

=K113+S1-X4

No. Кабеля	ТИП кабеля / No. Провода	K	Соединение	No. Клеммы	ТИП клеммы	OT	Соединение	No. Кабеля	ТИП кабеля / No. Провода	Страница
		-X4	3	1	PHÖNIX. 3044076	-XR	16	+EH		/14.1:A
		-A1	RL:17	2	PHÖNIX. 3044076					/14.1:B
		-SF1	21	3	PHÖNIX. 3044076	-KL5 -X4	14 1			/14.6:B
		-Q1-XP2	3	4	PHÖNIX. 3044076	-KL5	14			/15.4:B
		-Q1-XP2	1	5	PHÖNIX. 3044076					/15.5:B
				6	PHÖNIX. 3044076					/19.0:F
				7	PHÖNIX. 3044076					/19.0:F
				8	PHÖNIX. 3044076					/19.1:F
	-EH	-XR	18	9	PHÖNIX. 3044076	-HL	x2			/14.1:E
				10	PHÖNIX. 3044076	-HLG	x2			/15.4:C
		-SX1	10,12	11	PHÖNIX. 3064137	-XR	20	EHP		/14.2:E
	EHA	-XR	19	12	PHÖNIX. 3044076	-SX1	2,4			/14.8:E
				13	PHÖNIX. 3044076					/19.1:F
				14	PHÖNIX. 3044076					/19.1:F
				15	PHÖNIX. 3044076					/19.1:F
		-SF1	22	16	PHÖNIX. 3044076	-A1	RL:18			/14.1:C
		-HL	x1	17	PHÖNIX. 3044076	-SX1	11			/14.1:C
		-SX1	3	18	PHÖNIX. 3044076	-KL5	11			/14.8:C
		-HLG	x1	19	PHÖNIX. 3044076	-Q1-XP2	4			/15.4:C
		-HLR	x1	20	PHÖNIX. 3044076	-Q1-XP2	2			/15.5:C

Изм.		
Кол.уч.		
Лист		
№ док.		
Подпись		
Дата		

2122-33.13

Ряд зажимов =K113+S1-X4

= K113
+ S1
Лист 36

Инв. № подл.	Подпись и дата	Взам. инв. №	Согласовано			

РЯД ЗАЖИМОВ/КОЛОДКА

=K113+S1-X5

No. Кабеля / ТИП кабеля / No. Провода	К	Соединение	No. Клеммы	ТИП клеммы	ОТ	Соединение	No. Кабеля / ТИП кабеля / No. Провода	Страница
			1	PHOENIX. 3044076	-KL1	8		/19.1:A
	-KL1	4	2	PHOENIX. 3044076				/19.1:B
			3	PHOENIX. 3044076	-KL2	8		/19.3:A
	-KL2	4	4	PHOENIX. 3044076				/19.3:B
			5	PHOENIX. 3044076	-KL4	24		/19.6:A
	-KL4	21	6	PHOENIX. 3044076				/19.6:B
			7	PHOENIX. 3044076	-KL5	24		/19.1:C
	-KL5	21	8	PHOENIX. 3044076				/19.1:D
			9	PHOENIX. 3044076	-KL6	24		/19.3:C
	-KL6	21	10	PHOENIX. 3044076				/19.3:D
			11	PHOENIX. 3044076	-KL8	A1		/19.6:C
			12	PHOENIX. 3044076	-KL8	A2		/19.6:D
			13	PHOENIX. 3044076	-KL8	12		/19.6:C
			14	PHOENIX. 3044076	-KL8	14		/19.6:C
			15	PHOENIX. 3044076	-KL8	11		/19.6:D
			16	PHOENIX. 3044076	-Q1-XP2	5		/20.1:B
			17	PHOENIX. 3044076	-Q1-XP2	6		/20.1:D
			18	PHOENIX. 3044076	-Q1-XP2	8		/20.2:B
			19	PHOENIX. 3044076	-Q1-XP2	7		/20.2:D
			20	PHOENIX. 3044076	-Q1-XP2	9		/20.2:B
			21	PHOENIX. 3044076	-Q1-XP2	10		/20.2:D
			22	PHOENIX. 3044076	-Q1-XP2	11		/20.2:B
			23	PHOENIX. 3044076	-Q1-XP2	12		/20.2:D
			24	PHOENIX. 3044076	-Q1-XP2	13		/20.3:B
			25	PHOENIX. 3044076	-Q1-XP2	14		/20.3:D
			26	PHOENIX. 3044076	-Q1-XP2	19		/20.3:B

Изм.	Кол.уч.	Лист	№ док.	Подпись	Дата

2122-33.13

Ряд зажимов =K113+S1-X5

= K113
+ S1
Лист 37

РЯД ЗАЖИМОВ/КОЛОДКА

=K113+S1-X5

| | | |

РЯД ЗАЖИМОВ/КОЛОДКА

=K113+S1-X6

No. Кабеля	ТИП кабеля / No. Провода	К	Соединение	No. Клеммы	ТИП клеммы	ОТ	Соединение	No. Кабеля	ТИП кабеля / No. Провода	Страница
		-UIR-XT1.1	3	1	PHÖNIX. 3044076	-PS1-XT1	1			/12.6:B
		-PS4-XT1	1	2	PHÖNIX. 3044076	-PS2-XT1	1			/12.3:C
		-UIR-XT1.1	1	3	PHÖNIX. 3044076	-PS1-XT1	2			/12.6:B
		-PS4-XT1	2	4	PHÖNIX. 3044076	-PS2-XT1	2			/12.3:C
		-UIR-XT1.1	2	5	PHÖNIX. 3044076	-PS1-XT1	3			/12.6:B
		-PS4-XT1	3	6	PHÖNIX. 3044076	-PS2-XT1	3			/12.3:C
		-UIR-XT1.1	10	7	PHÖNIX. 3044076	-PS3-XT1	1			/12.6:B
		-UIR-XT1.1	8	8	PHÖNIX. 3044076	-PS3-XT1	2			/12.6:C
		-UIR-XT1.1	9	9	PHÖNIX. 3044076	-PS3-XT1	3			/12.6:C
	+ED1	-XR	27	10	PHÖNIX. 3044076	-UIR-XT1.2	4			/12.8:B
	-ED1	-XR	28	11	PHÖNIX. 3044076	-UIR-XT1.2	5			/12.8:B
	1ED1	-XR	23	12	PHÖNIX. 3044076	-SX2	14,16			/12.8:D
	2ED1	-XR	24	13	PHÖNIX. 3044076	-SX2	10,12			/12.8:D
				14	PHÖNIX. 3044076					/19.0:F
				15	PHÖNIX. 3044076					/19.0:F
				16	PHÖNIX. 3044076					/19.1:F
				17	PHÖNIX. 3044076					/19.1:F
				18	PHÖNIX. 3044076					/19.1:F
				19	PHÖNIX. 3044076					/19.1:F
				20	PHÖNIX. 3044076					/19.1:F

Инв. № подл.	Подпись и дата	Взам. инв. №	Согласовано			

РЯД ЗАЖИМОВ/КОЛОДКА

=K113+S1-X100

No. Кабеля / ТИП кабеля / No. Провода	K	Соединение	No. Клеммы	ТИП клеммы	OT	Соединение	No. Кабеля / ТИП кабеля / No. Провода	Страница
	-SF1	1	1	PHOENIX. 3044076	-XR	8		/4.2:B
	-SF2	1	2	PHOENIX. 3044076	-XR	12		/4.4:B
			3	PHOENIX. 3044076				/19.3:E
			4	PHOENIX. 3044076				/19.3:E
			5	PHOENIX. 3044076				/19.3:E
	-SF2	3	6	PHOENIX. 3044076	-XR	14		/4.5:B
	-SF1	3	7	PHOENIX. 3044076	-XR	10		/4.2:B
			8	PHOENIX. 3044076				/19.3:E
			9	PHOENIX. 3044076				/19.4:E
			10	PHOENIX. 3044076				/19.4:E
	-SA3	1	11	PHOENIX. 3044131				=K00/5.4
	-SA3	3	12	PHOENIX. 3044131				=K00/5.4
	-XR	7	13	PHOENIX. 3044131	-SA3.1	2,4		=K00/5.6
	-SA4	1	14	PHOENIX. 3044131				=K00/5.4
	-SA4	3	15	PHOENIX. 3044131				=K00/5.4
	-XR	11	16	PHOENIX. 3044131	-SA4.1	2,4		=K00/5.6
	-SA5	3	17	PHOENIX. 3044131				=K00/5.4
	-XR	15	18	PHOENIX. 3044131	-SA5	2,4		=K00/5.6
	-SA3	5	19	PHOENIX. 3044131				=K00/5.4
	-SA3	7	20	PHOENIX. 3044131				=K00/5.4
	-XR	9	21	PHOENIX. 3044131	-SA3.1	6,8		=K00/5.6
	-SA4	5	22	PHOENIX. 3044131				=K00/5.4
	-SA4	7	23	PHOENIX. 3044131				=K00/5.4
	-XR	13	24	PHOENIX. 3044131	-SA4.1	6,8		=K00/5.6
	-SA5	7	25	PHOENIX. 3044131				=K00/5.4
	-XR	17	26	PHOENIX. 3044131	-SA5	6,8		=K00/5.6

Изм.	Кол.уч.	Лист	№ док.	Подпись	Дата

2122-33.13

Ряд зажимов =K113+S1-X100

= K113
+ S1
Лист 40

РЯД ЗАЖИМОВ/КОЛОДКА =K113+S1-X100

| | | Страница | | =K00/8.1 | | =K00/8.1 | | /19.4:E | | /19.4:E | | |

РЯД ЗАЖИМОВ/КОЛОДКА =K113+S1-X110

| | | |

РЯД ЗАЖИМОВ/КОЛОДКА

=K113+S1-X200

No. Кабеля	ТИП кабеля / No. Провода	Соединение	ОТ	ТИП клеммы	No. Клеммы	Соединение	К	No. Провода	ТИП кабеля / No. Кабеля
		1	-F200	PHOENIX, 3044076	1	1	-XR	L	
		2	-F200	PHOENIX, 3044076	2	21	-SQ1		
		N	-X101	PHOENIX, 3044076	6	3	-XR	N	
		PE	-X101	PHOENIX, 3044241	PE1				

Страница
/2.4:A
/2.4:B
/2.5:B
/2.4:E
/2.6:E
/2.5:D

Изм.	Кол.уч.	Лист	№ док.	Подпись	Дата

2122-33.13

Ряд зажимов =K113+S1-X200

= K113
+ S1
Лист 43

Инв. № подл.	Подпись и дата	Взам. инв. №	Согласовано

РЯД ЗАЖИМОВ/КОЛОДКА

=K113+S1-X201

No. Кабеля / ТИП кабеля / No. Провода	К	Соединение	No. Клеммы	ТИП клеммы	ОТ	Соединение	No. Кабеля / ТИП кабеля / No. Провода	Страница
L	-XR	2	1	PHOENIX. 3044076	-F201	1		/3.4:A
	-B90	L	2	PHOENIX. 3044076	-F201	2		/3.4:B
			3	PHOENIX. 3044076				/3.4:B
			4	PHOENIX. 3044076				/3.4:B
			5	PHOENIX. 3044076				/3.5:B
N	-XR	4	6	PHOENIX. 3044076	-Q1-X			/3.4:E
			7	PHOENIX. 3044076	-RK2	2		/3.5:E
			8	PHOENIX. 3044076	-RK3	2		/3.6:E
			9	PHOENIX. 3044076	-B90	N		/3.6:E
	-B90	2	10	PHOENIX. 3044076	-Q1-X			/3.4:D
	-RK2	1	11	PHOENIX. 3044076				/3.5:D
	-RK3	1	12	PHOENIX. 3044076				/3.6:D

Изм. | Кол.уч. | Лист | № док. | Подпись | Дата

2122-33.13

Ряд зажимов =K113+S1-X201

= K113
+ S1
Лист 44

РЯД ЗАЖИМОВ/КОЛОДКА

=K113+S1-X700

| | | |

Инв. № подл.	Подпись и дата	Взам. инв. №	Согласовано			

РЯД ЗАЖИМОВ/КОЛОДКА

=K113+S1-X701

No. Кабеля	ТИП кабеля / No. Провода	K	Соединение	No. Клеммы	ТИП клеммы	OT	Соединение	No. Кабеля	ТИП кабеля / No. Провода	Страница
				1	PHÖNIX. 3044076	-SF4	2			/4.7:D
		-P1	L(+)	2	PHÖNIX. 3044076	-PIK	70			/5.5:B
				3	PHÖNIX. 3044076					/19.3:E
				4	PHÖNIX. 3044076					/19.3:E
				5	PHÖNIX. 3044076					/19.3:E
				6	PHÖNIX. 3044076					/19.3:E
				7	PHÖNIX. 3044076	-SF4	4			/4.7:D
		-PIK	71	8	PHÖNIX. 3044076	-P1	N(-)			/5.5:D
				9	PHÖNIX. 3044076					/19.4:E
				10	PHÖNIX. 3044076					/19.4:E

Изм.	Кол.уч.	Лист	№ док.	Подпись	Дата

2122-33.13

Ряд зажимов =K113+S1-X701

= K113
+ S1
Лист 46

РЯД ЗАЖИМОВ/КОЛОДКА

=K113+S1-XPE

| Страница | | /16.3:B | | /16.6:B | | /16.8:B | | /17.7:B | | /19.3:F | | |

Инв. № подл.	Подпись и дата	Взам. инв. №	Согласовано			

РЯД ЗАЖИМОВ/КОЛОДКА

=K113+S1-XR

No. Кабеля	ТИП кабеля / No. Провода	К	Соединение	No. Клеммы	ТИП клеммы	От	Соединение	No. Кабеля	ТИП кабеля / No. Провода	Страница
		=K111-XR	1	1	PHÖNIX. 3044636	-X110	3			=K00/5.6
	L	-X200	1							
	L	-X201	1	2	PHÖNIX. 3044636					=K00/5.6
		=K111-XR	3	3	PHÖNIX. 3044636	-X110	10			=K00/5.6
	N	-X200	6							
	N	-X201	6	4	PHÖNIX. 3044636					=K00/5.6
				5	PHÖNIX. 3044636					=K00/5.6
				6	PHÖNIX. 3044636					=K00/5.6
		=K111-XR	7	7	PHÖNIX. 3044636	-X100	13			=K00/5.6
		-X100	1	8	PHÖNIX. 3044636					=K00/5.6
		=K111-XR	9	9	PHÖNIX. 3044636	-X100	21			=K00/5.6
		-X100	7	10	PHÖNIX. 3044636					=K00/5.6
		=K111-XR	11	11	PHÖNIX. 3044636	-X100	16			=K00/5.6
		-X100	2	12	PHÖNIX. 3044636					=K00/5.6
		=K111-XR	13	13	PHÖNIX. 3044636	-X100	24			=K00/5.6
		-X100	6	14	PHÖNIX. 3044636					=K00/5.6
		=K111-XR	15	15	PHÖNIX. 3044636	-X100	18			=K00/5.6
	+EH	-X4	1	16	PHÖNIX. 3044636					=K00/5.6
		=K111-XR	17	17	PHÖNIX. 3044636	-X100	26			=K00/5.6
	-EH	-X4	9	18	PHÖNIX. 3044636					=K00/5.6
		=K111-XR	19	19	PHÖNIX. 3044636	-X100	27			=K00/8.2
	EHA	-X4	12							
		=K111-XR	20	20	PHÖNIX. 3044636	-X100	28			=K00/8.2
	EHP	-X4	11							
		=K111-XR	21	21	PHÖNIX. 3044636					=K00/8.2
		=K111-XR	22	22	PHÖNIX. 3044636					=K00/8.2
		=K111-XR	23	23	PHÖNIX. 3044636					=K00/8.2
	1ED1	-X6	12							
		=K111-XR	24	24	PHÖNIX. 3044636					=K00/8.2
	2ED1	-X6	13							
		=K111-XR	25	25	PHÖNIX. 3044636					=K00/8.2
		=K111-XR	26	26	PHÖNIX. 3044636					=K00/8.2

Изм.	Кол.уч.	Лист	№ док.	Подпись	Дата

2122-33.13

Ряд зажимов =K113+S1-XR

= K113
+ S1
Лист 48

Инв. № подл.	Подпись и дата	Взам. инв. №	Согласовано			

РЯД ЗАЖИМОВ/КОЛОДКА

=K113+S1-XR

No. Кабеля	ТИП кабеля / No. Провода	К	Соединение	No. Клеммы	ТИП клеммы	ОТ	Соединение	No. Кабеля	ТИП кабеля / No. Провода	Страница
		=K111-XR	27	27	PHOENIX. 3044636					=K00/8.2
	+ED1	-X6	10							
		=K111-XR	28	28	PHOENIX. 3044636					=K00/8.2
	-ED1	-X6	11							
		=K111-XR	29	29	PHOENIX. 3044636					=K00/8.2
		=K111-XR	30	30	PHOENIX. 3044636					=K00/8.2
		-X3	36							
		=K111-XR	31	31	PHOENIX. 3044636					=K00/8.2
		=K111-XR	32	32	PHOENIX. 3044636					=K00/8.2
		=K111-XR	33	33	PHOENIX. 3044636					=K00/8.2
		=K111-XR	34	34	PHOENIX. 3044636					=K00/8.2
		=K111-XR	35	35	PHOENIX. 3044636					=K00/8.2
		-X2	9							
		=K111-XR	36	36	PHOENIX. 3044636					=K00/8.2
		-X2	28							
		=K111-XR	37	37	PHOENIX. 3044636					=K00/9.1
		-X3	19							
		=K111-XR	38	38	PHOENIX. 3044636					=K00/9.1
		-X3	21							
		=K111-XR	39	39	PHOENIX. 3044636					=K00/9.1
		-X1	12							
		=K111-XR	40	40	PHOENIX. 3044636					=K00/9.1
		-X1	37							
		=K111-XR	41	41	PHOENIX. 3044636					=K00/9.1
		=K111-XR	42	42	PHOENIX. 3044636					=K00/9.1
		=K111-XR	43	43	PHOENIX. 3044636					=K00/9.1
		=K111-XR	44	44	PHOENIX. 3044636					=K00/9.1
		=K111-XR	45	45	PHOENIX. 3044636					=K00/9.1
		=K111-XR	46	46	PHOENIX. 3044636					=K00/9.1
		=K111-XR	47	47	PHOENIX. 3044636					=K00/9.1
		=K111-XR	48	48	PHOENIX. 3044636					=K00/9.1
		=K111-XR	49	49	PHOENIX. 3044636					=K00/9.1
		=K111-XR	50	50	PHOENIX. 3044636					=K00/9.1
		=K111-XR	51	51	PHOENIX. 3044636					=K00/9.1
		=K111-XR	52	52	PHOENIX. 3044636					=K00/9.1

Изм.	Кол.уч.	Лист	№ док.	Подпись	Дата

2122-33.13

Ряд зажимов =K113+S1-XR

= K113
+ S1
Лист 49

РЯД ЗАЖИМОВ/КОЛОДКА

=K113+S1-XR

No. Кабеля	ТИП кабеля / No. Провода	K	Соединение	No. Клеммы	ТИП клеммы	OT	Соединение	No. Кабеля	ТИП кабеля / No. Провода	Страница
		=K111-XR	53	53	PHOENIX. 3044636					=K00/9.1
		=K111-XR	54	54	PHOENIX. 3044636					=K00/9.1
		=K111-XR	55	55	PHOENIX. 3044636					=K00/9.1
		=K111-XR	56	56	PHOENIX. 3044636					=K00/9.1
		=K111-XR	57	57	PHOENIX. 3044636					=K00/10.1
		=K111-XR	58	58	PHOENIX. 3044636					=K00/10.1
		=K111-XR	59	59	PHOENIX. 3044636					=K00/10.1
		=K111-XR	60	60	PHOENIX. 3044636					=K00/10.1
		=K111-XR	61	61	PHOENIX. 3044636					=K00/10.1
	EV1A	-XV	1							
		=K111-XR	62	62	PHOENIX. 3044636					=K00/10.1
	EV1B	-XV	4							
		=K111-XR	63	63	PHOENIX. 3044636					=K00/10.1
	EV1C	-XV	7							
		=K111-XR	64	64	PHOENIX. 3044636					=K00/10.1
	EV1N	-XV	10							
		=K111-XR	65	65	PHOENIX. 3044636					=K00/10.1
		=K111-XR	66	66	PHOENIX. 3044636					=K00/10.1
		=K111-XR	67	67	PHOENIX. 3044636					=K00/10.1
		=K111-XR	68	68	PHOENIX. 3044636					=K00/10.1
		=K111-XR	69	69	PHOENIX. 3044636					=K00/10.1
		=K111-XR	70	70	PHOENIX. 3044636					=K00/10.1

РЯД ЗАЖИМОВ/КОЛОДКА

=K113+S1-XT

No. Кабеля	ТИП кабеля / No. Провода	К	Соединение	No. Клеммы	ТИП клеммы	От	Соединение	No. Кабеля	ТИП кабеля / No. Провода	Страница
	A411	-PIK	1	1	PHOENIX. 3057432	-TA1-A	1И1			/16.2:B
	B411	-PIK	7	2	PHOENIX. 3057432	-TA1-B	1И1			/16.2:B
	C411	-PIK	4	3	PHOENIX. 3057432	-TA1-C	1И1			/16.2:B
	N411	-P1	CT3-	4	PHOENIX. 3057432	-TA1-C	1И2			/16.3:B
				5	PHOENIX. 3057432	-TA1-B	1И2			/16.3:B
		-XPE	1	6	PHOENIX. 3057432	-TA1-A	1И2			/16.3:B
	A421	-A1	AI:5	7	PHOENIX. 3057432	-TA2-A	2И1			/16.4:B
	B421	-A1	AI:7	8	PHOENIX. 3057432	-TA2-B	2И1			/16.4:B
	C421	-A1	AI:9	9	PHOENIX. 3057432	-TA2-C	2И1			/16.5:B
	N421	-A1	AI:10	10	PHOENIX. 3057432	-TA2-C	2И2			/16.5:B
				11	PHOENIX. 3057432	-TA2-B	2И2			/16.5:B
		-XPE	2	12	PHOENIX. 3057432	-TA2-A	2И2			/16.5:B
				13	PHOENIX. 3047400	-TA3-A	3И1			/16.6:B
				14	PHOENIX. 3047400	-TA3-B	3И1			/16.7:B
				15	PHOENIX. 3047400	-TA3-C	3И1			/16.7:B
				16	PHOENIX. 3047400	-TA3-C	3И2			/16.8:B
				17	PHOENIX. 3047400	-TA3-B	3И2			/16.8:B
		-XPE	3	18	PHOENIX. 3047400	-TA3-A	3И2			/16.8:B
		-PA1	1	19	PHOENIX. 3057432	-PIK	3			/16.2:C
		-P1	CT1+	20	PHOENIX. 3057432	-PA1	2			/16.2:C
				21	PHOENIX. 3057432	-PIK	9			/16.2:C
		-P1	CT2+	22	PHOENIX. 3057432					/16.2:C
				23	PHOENIX. 3057432	-PIK	6			/16.2:C
		-P1	CT3+	24	PHOENIX. 3057432					/16.2:C
				25	PHOENIX. 3057432					/19.3:E

РЯД ЗАЖИМОВ/КОЛОДКА

=K113+S1-XV

No. Кабеля / ТИП кабеля / No. Провода	K	Соединение	No. Клеммы	ТИП клеммы	OT	Соединение	No. Кабеля / ТИП кабеля / No. Провода	Страница
	-P1	V1	1	PHÖNIX. 3057416	-XR	61	EV1A	/17.1:C
	-PIK	2	2	PHÖNIX. 3057416				/17.3:C
	-A1	AI:13	3	PHÖNIX. 3057416				/17.5:C
	-P1	V2	4	PHÖNIX. 3057416	-XR	62	EV1B	/17.2:C
	-PIK	5	5	PHÖNIX. 3057416				/17.3:C
	-A1	AI:15	6	PHÖNIX. 3057416				/17.5:C
	-P1	VN	7	PHÖNIX. 3057416	-XR	63	EV1C	/17.2:C
	-PIK	8	8	PHÖNIX. 3057416				/17.4:C
	-A1	AI:17	9	PHÖNIX. 3057416				/17.5:C
	-P1	V3	10	PHÖNIX. 3057416	-XR	64	EV1N	/17.2:C
	-PIK	11	11	PHÖNIX. 3057416				/17.4:C
	-A1	AI:18	12	PHÖNIX. 3057416				/17.5:C
			13	PHÖNIX. 3057416	-SF55	2		/17.7:C
	-PV1	x1	14	PHÖNIX. 3057416	-KL7	A1		/17.7:C
			15	PHÖNIX. 3057416	-XVT	2		/17.7:C
	-PV1	x2	16	PHÖNIX. 3057416	-KL7	A2		/17.7:C
			17	PHÖNIX. 3057416				/19.3:E
			18	PHÖNIX. 3057416				/19.3:E
			19	PHÖNIX. 3057416				/19.3:E
			20	PHÖNIX. 3057416				/19.3:E

Изм. | Кол.уч. | Лист | № док. | Подпись | Дата

2122-33.13

Ряд зажимов =K113+S1-XV

= K113 | + S1 | Лист 52

РЯД ЗАЖИМОВ/КОЛОДКА

=K113+S1-XVT

| | | |

=K111+S1

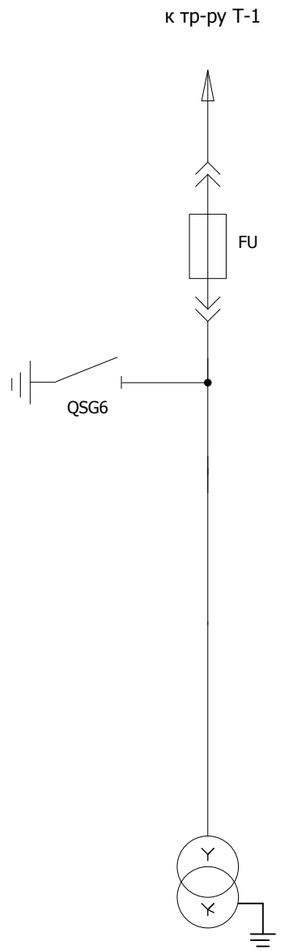

						2122-33.13	= K111
							+ S1
Изм.	Кол.уч.	Лист	№ док.	Подпись	Дата	Принципиальная схема	Лист 1

Согласовано

Взам. инв. №

Подпись и дата

Инв. № подл.

Освещение релейного отсека

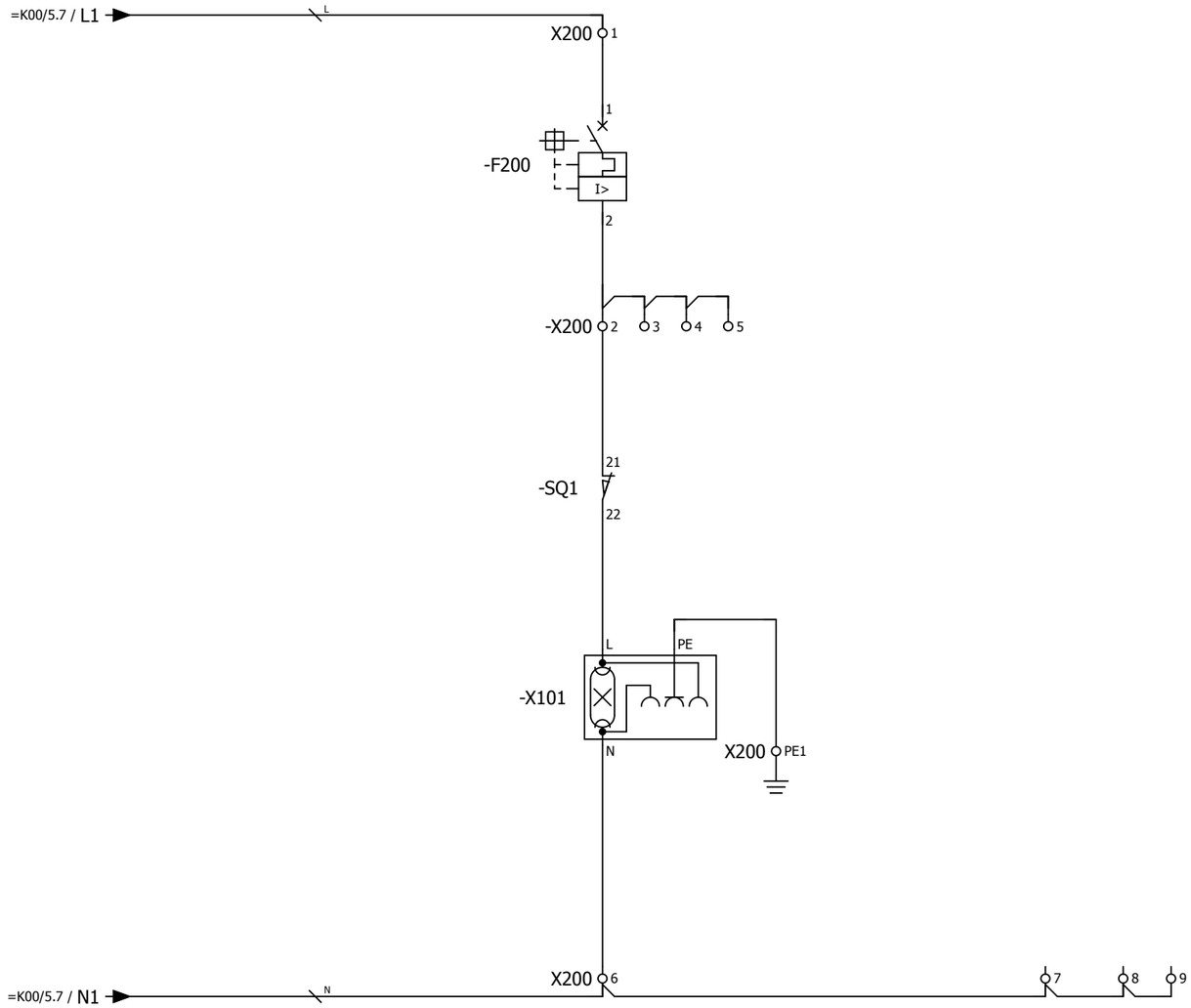

Изм.	Кол.уч.	Лист	№ док.	Подпись	Дата	2122-33.13	= K111
							+ S1
						Цепи освещения	Лист 2

Согласовано

Взам. инв. №

Подпись и дата

Инв. № подл.

Обогрев релейного
отсека

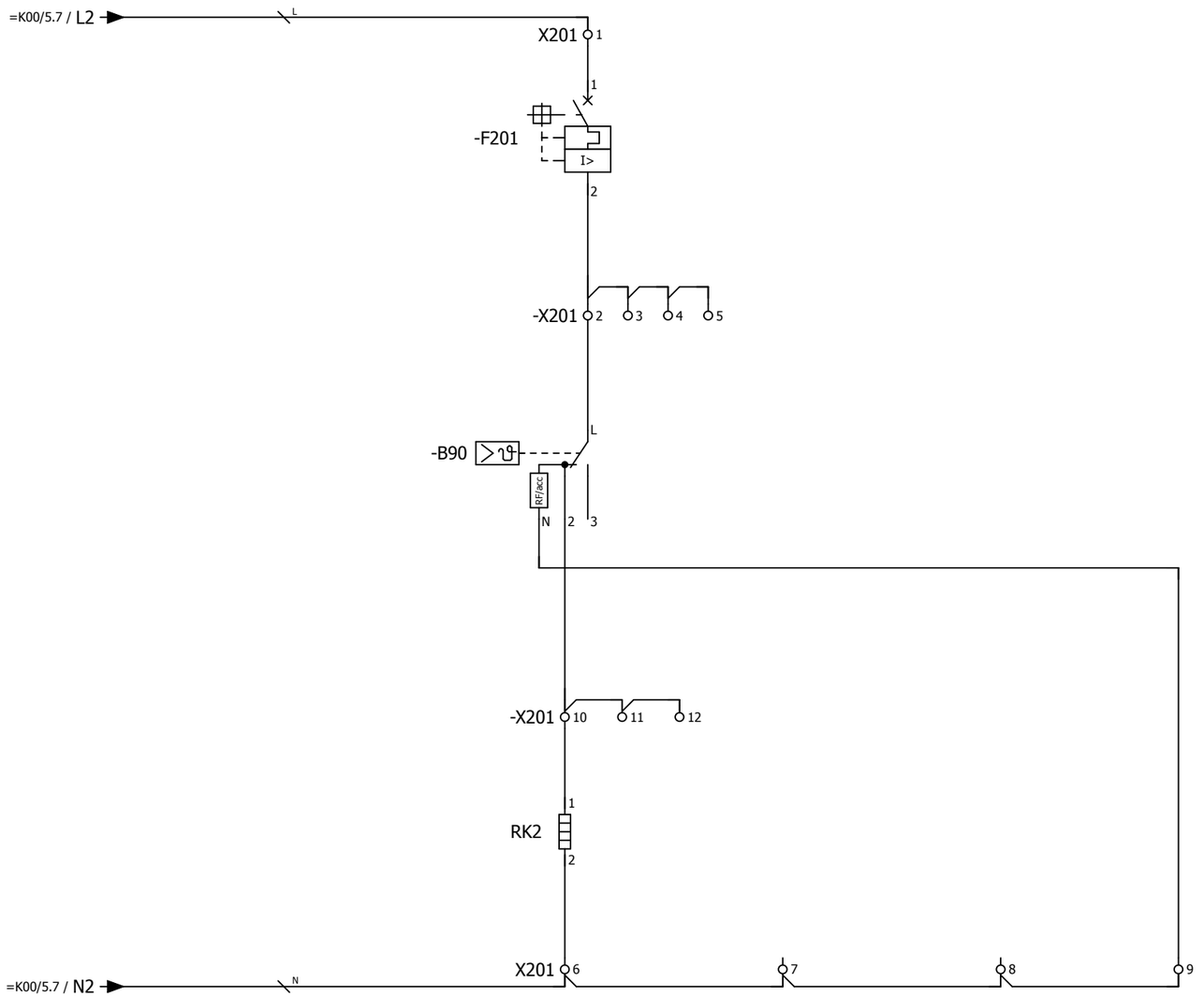

Изм.	Кол.уч.	Лист	№ док.	Подпись	Дата	2122-33.13	= K111
							+ S1
						Цепи обогрева	Лист 3

Согласовано

Взам. инв. №

Подпись и дата

Инв. № подл.

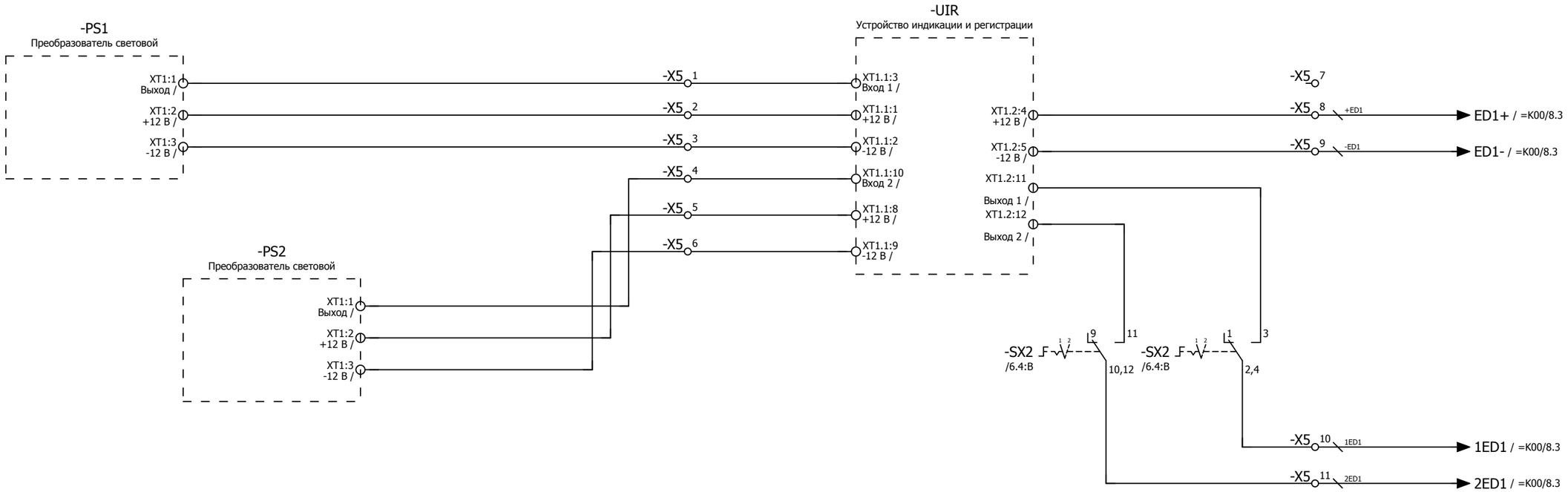

Переключатель SX2:
1 - выведено
2 - введено

Изм.	Кол.уч.	Лист	№ док.	Подпись	Дата	2122-33.13	= K111
						Цепи дуговой защиты	+ S1
							Лист 4

Согласовано | Взам. инв. № | Подпись и дата | Инв. № подл.

Разрешение на перемещение выкатного элемента

Разрешение операций с ЗН ТСН

В схему блокировки ЗН ввода

Включенное положение разъединителя

Включенное положение заземляющего ножа

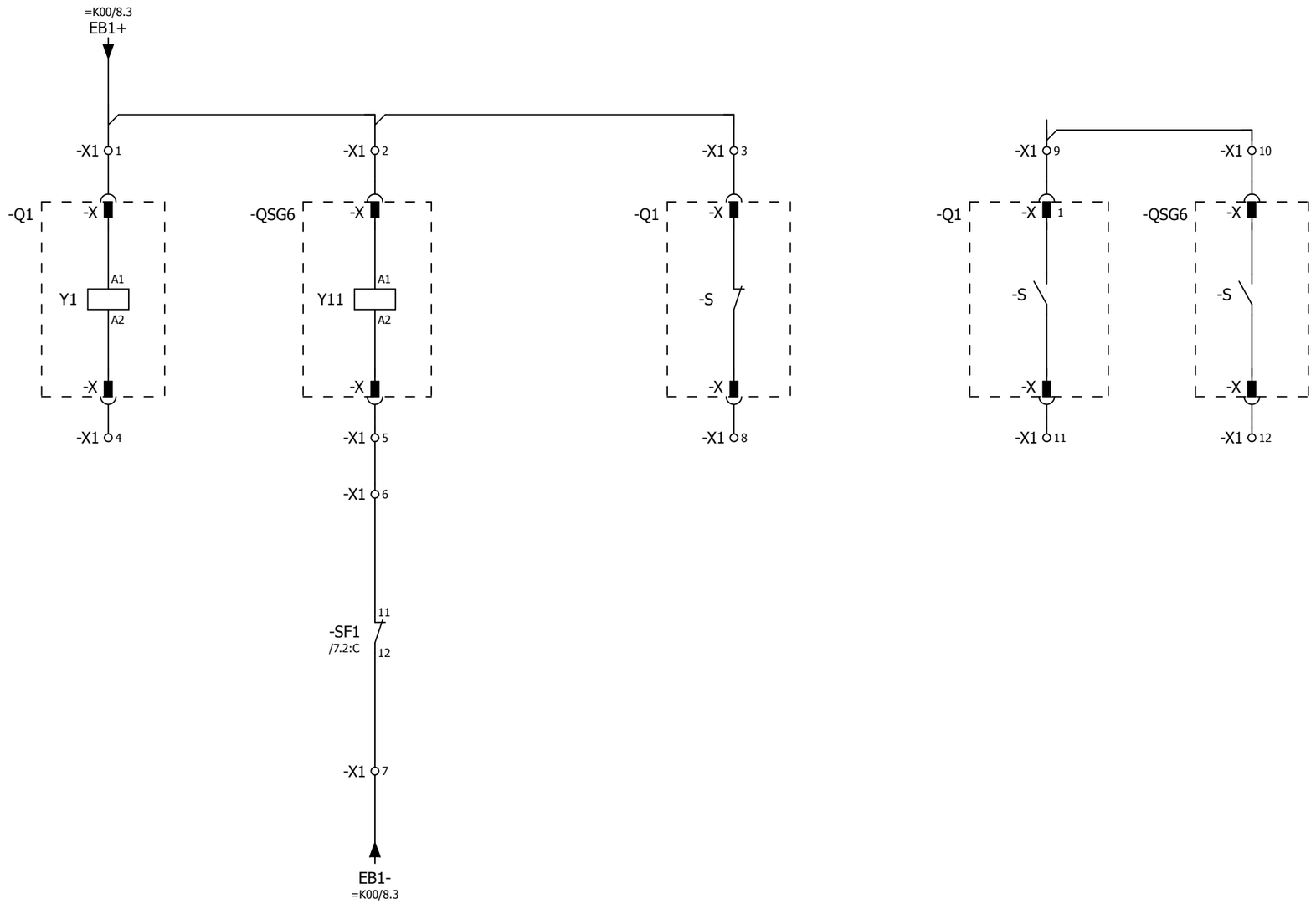

Примечание:
Ввиду отсутствия заводской информации, нумерация клемм выкатного элемента принято условно

Согласовано

Взам. инв. №

Подпись и дата

Инв. № подл.

Изм.	Кол.уч.	Лист	№ док.	Подпись	Дата	2122-33.13 Цепи оперативной блокировки	= K111 + S1 Лист 5

Общепанельная лампа

Общий сигнал
"Вызов в ячейку"

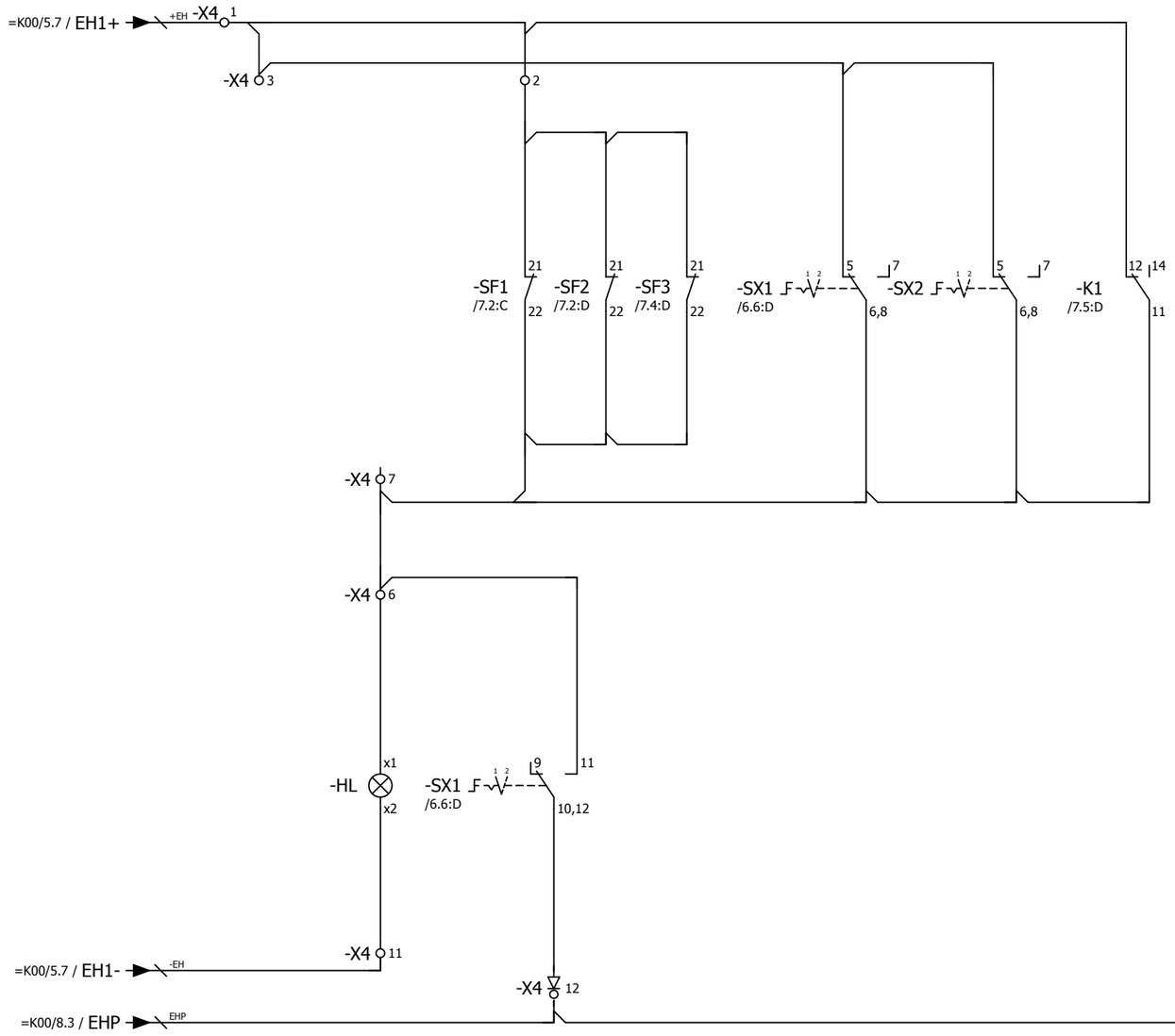

Переключатели SX1,2:
1 - выведено
2 - введено

Согласовано

Взам. инв. №

Подпись и дата

Инв. № подл.

Изм.	Кол.уч.	Лист	№ док.	Подпись	Дата	2122-33.13	= K111
							+ S1
						Цепи сигнализации	Лист 6

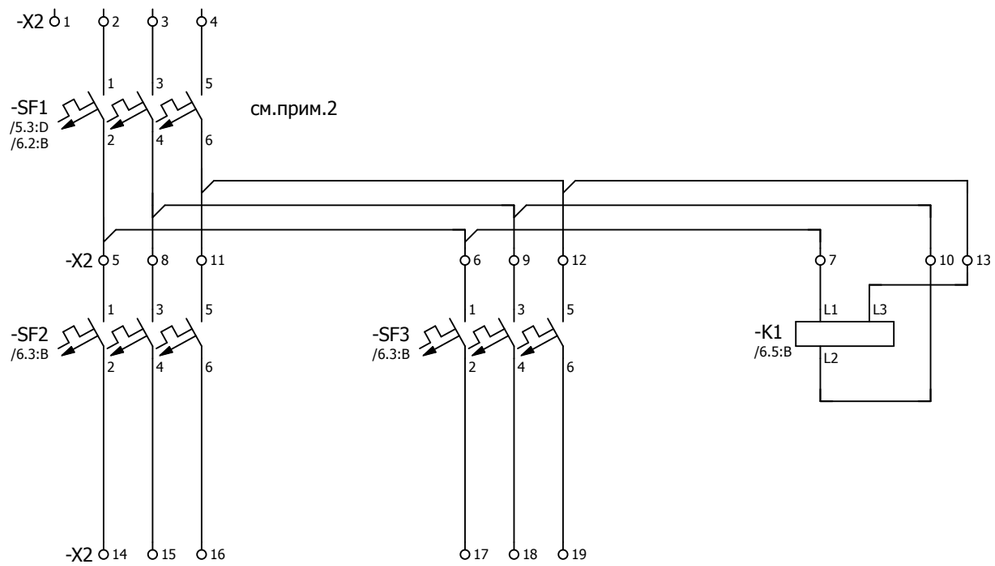

Примечания
1. Тип соединения уточняется заводом-изготовителем ячеек КРУ-10кВ;
2. Тип и номинал автоматов SF1,2,3 уточняются заводом-изготовителем ячеек КРУ-10кВ.

Изм.	Кол.уч.	Лист	№ док.	Подпись	Дата	2122-33.13	= K111
							+ S1
						Цепи питания собственных нужд	Лист 7

Согласовано | Взам. инв. № | Подпись и дата | Инв. № подл.

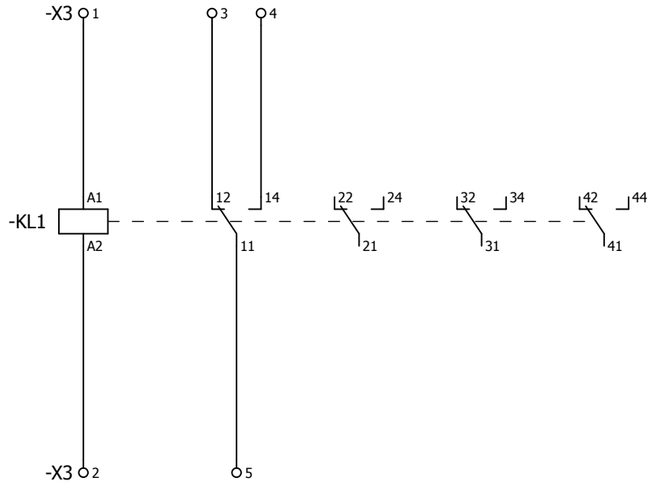

-X1 13 14 15

-X2 20 21 22 23 24 25

-X4 4 5 9 10 14 15

-X5 12 13 14 15

Изм.	Кол.уч.	Лист	№ док.	Подпись	Дата	2122-33.13	= K111
							+ S1
						Резервные контакты реле	Лист 8

Согласовано

Взам. инв. №

Подпись и дата

Инв. № подл.

ПЕРЕЧЕНЬ ОБОРУДОВАНИЯ

No п/п	НАИМЕНОВАНИЕ	ТИП ОБОРУДОВАНИЯ	ЗАВОД-ИЗГОТОВИТЕЛЬ	ОБОЗНАЧЕНИЕ ПО СХЕМЕ	К-ВО
1	Термостат 230 В перем.тока	8MR 2170-1A 01170.0-00	SIEMENS	-B90 /3.4:C	1
2	Автоматический выключатель C2 1p 1-полюсный, 400/220 В пер./пост. тока, 2 А Тип С, 10 кА	5SY5 102-7 5SY5 102-7	SIEMENS	-F200 /2.4:B	1
3	Автоматический выключатель C10 1p 1-полюсный, 400/220 В пер./пост. тока, 10 А тип С, 10 кА	5SY5 110-7 5SY5 110-7	SIEMENS	-F201 /3.4:B	1
4	Световой индикатор с гладкой линзой, 15 мА, 230 В перем./пост.т, цвет белый	3SB3204-6AA60 3SB3204-6AA60	SIEMENS	-HL /6.2:D	1
5	Светодиодная лампа BA 9s, 15 мА, 230 В перем./пост.т, цвет белый	3SB3901-1QG	SIEMENS	-HL /6.2:D	1
6	Цифровое реле контроля трех фаз Контроль чередования, выпадения фаз, повыш./пониж. напряжения Измеряемое напряжение 160-690В, 2 перек.контакта	3UG4615-1CR20	SIEMENS	-K1 /7.5:D	1
7	Промежуточное реле 230 В пост.т, 4-е перекидных контакта, 6 А, <8 мс	PT 570 220 15368.2	SCHRACK	-KL1 /8.4:C	1
8	Преобразователь световой Напряжение питания 12 В (поставляется в комплекте с БССДЗ-01/02)	ПС-11.02	ЗАО "Промэлектроника"	-PS1 /4.1:B	1
9	Преобразователь световой Напряжение питания 12 В (поставляется в комплекте с БССДЗ-01/02)	ПС-11.02	ЗАО "Промэлектроника"	-PS2 /4.2:C	1
10	Резистор для обогрева 20 Вт	Heater 20 W		-RK2 /3.4:D	1
11	Автоматический выключатель C40 3p Автоматический выключатель C40 3p	5SY7 340-7 5SY7 340-7	SIEMENS	-SF1 /7.2:C	1
12	Блок-контакты положения 2НЗ	5ST3 012 5ST3 012	SIEMENS	-SF1 /7.2:C	1
13	Автоматический выключатель C25 3p Автоматический выключатель C25 3p	5SY7 325-7 5SY7 325-7	SIEMENS	-SF2 /7.2:D	1
14	Блок-контакты положения 2НЗ	5ST3 012 5ST3 012	SIEMENS	-SF2 /7.2:D	1
15	Автоматический выключатель C20 3p Автоматический выключатель C20 3p	5SY7 320-7 5SY7 320-7	SIEMENS	-SF3 /7.4:D	1
16	Блок-контакты положения 2НЗ	5ST3 012 5ST3 012	SIEMENS	-SF3 /7.4:D	1
17	Микропереключатель 15А, 240В перем. тока	3SE3 020-1A 3SE3 020-1A	SIEMENS	-SQ1 /2.4:C	1
18	Переключатель без нулевого положения 2-положения 3-направления, без возврата 400/415 В пер. тока, 20 А;	T0-3-8222/EZ 015118	MOELLER	-SX1 /6.6:D	1
19	Переключатель без нулевого положения 2-положения 3-направления, без возврата 400/415 В пер. тока, 20 А;	T0-3-8222/EZ 015118	MOELLER	-SX2 /6.4:B	1

Согласовано

Взам. инв. №

Подпись и дата

Инв. № подл.

Изм.	Кол.уч.	Лист	№ док.	Подпись	Дата

2122-33.13

Перечень оборудования

= K111

+ S1

Лист 9

ПЕРЕЧЕНЬ ОБОРУДОВАНИЯ

No п/п	НАИМЕНОВАНИЕ	ТИП ОБОРУДОВАНИЯ	ЗАВОД-ИЗГОТОВИТЕЛЬ	ОБОЗНАЧЕНИЕ ПО СХЕМЕ		К-ВО
20	Устройство индикации и регистрации Величина сигнала 12 В (поставляется в комплекте с БССДЗ-01/02)	УИР-12	ЗАО "Промэлектроника"	-UIR	/4.5:B	1
21	Проходная клемма провод 0,14-2,5 мм²	UT 2,5 3044076	PHÖNIX	-X1	/5.2:B;/5.2:C;/5.3:B;/5.3:C; /5.3:D;/5.5:B;/5.5:C;/5.6:B;	15
22	Проходная клемма провод 0,2-10 мм²	UT 6 3044131	PHÖNIX	-X2	/7.2:C;/7.2:D;/7.3:C;/7.3:D; /7.4:C;/7.4:D;/7.5:C;/7.6:C;	25
23	Проходная клемма провод 0,14-2,5 мм²	UT 2,5 3044076	PHÖNIX	-X3	/8.4:B;/8.4:C	5
24	Проходная клемма провод 0,14-2,5 мм²	UT 2,5 3044076	PHÖNIX	-X4	/6.1:A;/6.1:B;/6.2:B;/6.2:C; /6.2:E;/6.6:C;/6.6:E;/8.0:F;	14
25	Диодная клемма провод 0,14-4 мм²	UT 2,5-MTD-DIO/L-R 3064137	PHÖNIX	-X4	/6.3:E	1
26	Проходная клемма провод 0,14-2,5 мм²	UT 2,5 3044076	PHÖNIX	-X5	/4.5:B;/4.5:C;/4.8:B;/4.8:D; /8.0:F;/8.1:F	15
27	Освещение 15Вт, 230 В перем. тока	8MF4900 8MF4900	SIEMENS	-X101	/2.4:D	1
28	Проходная клемма провод 0,14-2,5 мм²	UT 2,5 3044076	PHÖNIX	-X200	/2.4:A;/2.4:B;/2.4:E;/2.5:B; /2.6:E	9
29	Заземляющая клемма провод 1,5-35 мм²	UT 35-PE 3044241	PHÖNIX	-X200	/2.5:D	1
30	Проходная клемма провод 0,14-2,5 мм²	UT 2,5 3044076	PHÖNIX	-X201	/3.4:A;/3.4:B;/3.4:D;/3.4:E; /3.5:B;/3.5:E;/3.6:E	12
31	Многоуровневая клемма провод 0,14-4 мм²	UTTB 2,5 3044636	PHÖNIX	-XR	=K00/5.7;=K00/8.3;=K00/9.2; =K00/10.2	70

Согласовано

Взам. инв. №

Подпись и дата

Инв. № подл.

Изм.	Кол.уч.	Лист	№ док.	Подпись	Дата

2122-33.13

Перечень оборудования

= K111

+ S1

Лист 10

Инв. № подл.	Подпись и дата	Взам. инв. №	Согласовано			

РЯД ЗАЖИМОВ/КОЛОДКА

=K111+S1-X1

No. Кабеля / ТИП кабеля / No. Провода	К	Соединение	No. Клеммы	ТИП клеммы	От	Соединение	No. Кабеля / ТИП кабеля / No. Провода	Страница
	-Q1-X		1	PHOENIX. 3044076	-XR	29		/5.2:B
	-QSG6-X		2	PHOENIX. 3044076				/5.3:B
	-Q1-X		3	PHOENIX. 3044076				/5.5:B
			4	PHOENIX. 3044076	-Q1-X			/5.2:C
			5	PHOENIX. 3044076	-QSG6-X			/5.3:C
	-SF1	11	6	PHOENIX. 3044076				/5.3:C
	-XR	30	7	PHOENIX. 3044076	-SF1	12		/5.3:D
			8	PHOENIX. 3044076	-Q1-X			/5.5:C
	-Q1-X	1	9	PHOENIX. 3044076				/5.6:B
	-QSG6-X		10	PHOENIX. 3044076				/5.7:B
			11	PHOENIX. 3044076	-Q1-X			/5.6:C
			12	PHOENIX. 3044076	-QSG6-X			/5.7:C
			13	PHOENIX. 3044076				/8.0:F
			14	PHOENIX. 3044076				/8.0:F
			15	PHOENIX. 3044076				/8.1:F

Изм.	Кол.уч.	Лист	№ док.	Подпись	Дата

2122-33.13

Ряд зажимов =K111+S1-X1

= K111
+ S1
Лист 11

F	E	D	C	B	A

Инв. № подл.	Подпись и дата	Взам. инв. №	Согласовано			

РЯД ЗАЖИМОВ/КОЛОДКА

=K111+S1-X2

No. Кабеля	ТИП кабеля / No. Провода	K	Соединение	No. Клеммы	ТИП клеммы	OT	Соединение	No. Кабеля	ТИП кабеля / No. Провода	Страница
				1	PHOENIX. 3044131					/7.2:C
		-SF1	1	2	PHOENIX. 3044131					/7.2:C
		-SF1	3	3	PHOENIX. 3044131					/7.2:C
		-SF1	5	4	PHOENIX. 3044131					/7.3:C
		-SF2	1	5	PHOENIX. 3044131	-SF1	2			/7.2:C
		-SF3	1	6	PHOENIX. 3044131					/7.4:C
		-K1	L1	7	PHOENIX. 3044131					/7.5:C
		-SF2	3	8	PHOENIX. 3044131	-SF1	4			/7.2:C
		-SF3	3	9	PHOENIX. 3044131					/7.4:C
		-K1	L2	10	PHOENIX. 3044131					/7.5:C
		-SF2	5	11	PHOENIX. 3044131	-SF1	6			/7.3:C
		-SF3	5	12	PHOENIX. 3044131					/7.4:C
		-K1	L3	13	PHOENIX. 3044131					/7.6:C
				14	PHOENIX. 3044131	-SF2	2			/7.2:D
				15	PHOENIX. 3044131	-SF2	4			/7.2:D
				16	PHOENIX. 3044131	-SF2	6			/7.3:D
				17	PHOENIX. 3044131	-SF3	2			/7.4:D
				18	PHOENIX. 3044131	-SF3	4			/7.4:D
				19	PHOENIX. 3044131	-SF3	6			/7.4:D
				20	PHOENIX. 3044131					/8.0:F
				21	PHOENIX. 3044131					/8.0:F
				22	PHOENIX. 3044131					/8.1:F
				23	PHOENIX. 3044131					/8.1:F
				24	PHOENIX. 3044131					/8.1:F
				25	PHOENIX. 3044131					/8.1:F

Изм.	Кол.уч.	Лист	№ док.	Подпись	Дата

2122-33.13

Ряд зажимов =K111+S1-X2

= K111
+ S1
Лист 12

0 1 2 3 4 5 6 7 8 9

РЯД ЗАЖИМОВ/КОЛОДКА

=K111+S1-X3

Страница		/8.4:B		/8.4:C		/8.4:B		/8.4:B		/8.4:C	
No. Кабеля	ТИП кабеля / No. Провода										
	Соединение	A1		A2		12		14		11	
	ОТ	-KL1		-KL1		-KL1		-KL1		-KL1	
	ТИП клеммы	PHOENIX. 3044076		PHOENIX. 3044076		PHOENIX. 3044076		PHOENIX. 3044076		PHOENIX. 3044076	
	No. Клеммы	1		2		3		4		5	
	Соединение										
	К										
No. Кабеля	ТИП кабеля / No. Провода										

Согласовано

Взам. инв. №

Подпись и дата

Инв. № подл.

Изм.	Кол.уч.	Лист	№ док.	Подпись	Дата

2122-33.13

Ряд зажимов =K111+S1-X3

= K111

+ S1

Лист 13

Инв. № подл.	Подпись и дата	Взам. инв. №	Согласовано			

РЯД ЗАЖИМОВ/КОЛОДКА

=K111+S1-X4

No. Кабеля	ТИП кабеля / No. Провода	К	Соединение	No. Клеммы	ТИП клеммы	ОТ	Соединение	No. Кабеля	ТИП кабеля / No. Провода	Страница
	+EH	-XR	16	1	PHOENIX. 3044076	-X4	3			/6.1:A
		-SF1	21	2	PHOENIX. 3044076	-K1	12			/6.2:B
				3	PHOENIX. 3044076	-SX1	5			/6.1:B
						-X4	1			
				4	PHOENIX. 3044076					/8.0:F
				5	PHOENIX. 3044076					/8.0:F
		-HL	x1	6	PHOENIX. 3044076	-SX1	11			/6.2:C
		-SX1	6,8	7	PHOENIX. 3044076					/6.2:C
		-SF1	22							
		-SX1	3	8	PHOENIX. 3044076					/6.6:C
				9	PHOENIX. 3044076					/8.1:F
				10	PHOENIX. 3044076					/8.1:F
	-EH	-XR	18	11	PHOENIX. 3044076	-HL	x2			/6.2:E
		-SX1	10,12	12	PHOENIX. 3064137	-XR	20	EHP		/6.3:E
				13	PHOENIX. 3044076	-SX1	2,4			/6.6:E
				14	PHOENIX. 3044076					/8.1:F
				15	PHOENIX. 3044076					/8.1:F

Изм.	Кол.уч.	Лист	№ док.	Подпись	Дата

2122-33.13

Ряд зажимов =K111+S1-X4

= K111
+ S1
Лист 14

Инв. № подл.	Подпись и дата	Взам. инв. №	Согласовано			

РЯД ЗАЖИМОВ/КОЛОДКА

=K111+S1-X5

No. Кабеля / ТИП кабеля / No. Провода	К	Соединение	No. Клеммы	ТИП клеммы	ОТ	Соединение	No. Кабеля / ТИП кабеля / No. Провода	Страница
	-UIR-XT1.1	3	1	PHOENIX. 3044076	-PS1-XT1	1		/4.5:B
	-UIR-XT1.1	1	2	PHOENIX. 3044076	-PS1-XT1	2		/4.5:B
	-UIR-XT1.1	2	3	PHOENIX. 3044076	-PS1-XT1	3		/4.5:B
	-UIR-XT1.1	10	4	PHOENIX. 3044076	-PS2-XT1	1		/4.5:B
	-UIR-XT1.1	8	5	PHOENIX. 3044076	-PS2-XT1	2		/4.5:C
	-UIR-XT1.1	9	6	PHOENIX. 3044076	-PS2-XT1	3		/4.5:C
			7	PHOENIX. 3044076				/4.8:B
+ED1	-XR	27	8	PHOENIX. 3044076	-UIR-XT1.2	4		/4.8:B
-ED1	-XR	28	9	PHOENIX. 3044076	-UIR-XT1.2	5		/4.8:B
1ED1	-XR	25	10	PHOENIX. 3044076	-SX2	2,4		/4.8:D
2ED1	-XR	24	11	PHOENIX. 3044076	-SX2	10,12		/4.8:D
			12	PHOENIX. 3044076				/8.0:F
			13	PHOENIX. 3044076				/8.0:F
			14	PHOENIX. 3044076				/8.1:F
			15	PHOENIX. 3044076				/8.1:F

Изм.	Кол.уч.	Лист	№ док.	Подпись	Дата

2122-33.13

Ряд зажимов =K111+S1-X5

= K111
+ S1
Лист 15

Инв. № подл.	Подпись и дата	Взам. инв. №	Согласовано			

РЯД ЗАЖИМОВ/КОЛОДКА

=K111+S1-X200

No. Кабеля	ТИП кабеля / No. Провода	K	Соединение	No. Клеммы	ТИП клеммы	OT	Соединение	No. Кабеля	ТИП кабеля / No. Провода	Страница
	L	-XR	1	1	PHOENIX. 3044076	-F200	1			/2.4:A
		-SQ1	21	2	PHOENIX. 3044076	-F200	2			/2.4:B
				3	PHOENIX. 3044076					/2.4:B
				4	PHOENIX. 3044076					/2.5:B
				5	PHOENIX. 3044076					/2.5:B
	N	-XR	3	6	PHOENIX. 3044076	-X101	N			/2.4:E
				7	PHOENIX. 3044076					/2.6:E
				8	PHOENIX. 3044076					/2.6:E
				9	PHOENIX. 3044076					/2.6:E
				PE1	PHOENIX. 3044241	-X101	PE			/2.5:D

РЯД ЗАЖИМОВ/КОЛОДКА

=K111+S1-X201

Страница		/3.4:A	/3.4:B	/3.4:B	/3.4:B	/3.5:B	/3.4:E	/3.5:E	/3.6:E	/3.6:E	/3.4:D	/3.4:D	/3.4:D
No. Кабеля	ТИП кабеля / No. Провода												
Соединение		1	2				2			N	1		
ОТ		-F201	-F201				-RK2			-B90	-RK2		
ТИП клеммы		PHOENIX. 3044076	PHOENIX. 3044076	PHOENIX. 3044076	PHOENIX. 3044076	PHOENIX. 3044076	PHOENIX. 3044076	PHOENIX. 3044076	PHOENIX. 3044076	PHOENIX. 3044076	PHOENIX. 3044076	PHOENIX. 3044076	PHOENIX. 3044076
No. Клеммы		1	2	3	4	5	6	7	8	9	10	11	12
Соединение		2	L				4				2		
K		-XR	-B90				-XR				-B90		
No. Кабеля	ТИП кабеля / No. Провода	L					N						

Изм.	Кол.уч.	Лист	№ док.	Подпись	Дата

2122-33.13

Ряд зажимов =K111+S1-X201

= K111

+ S1

Лист 17

Согласовано

Взам. инв. №

Подпись и дата

Инв. № подл.

Инв. № подл.	Подпись и дата	Взам. инв. №	Согласовано			

РЯД ЗАЖИМОВ/КОЛОДКА

=K111+S1-XR

No. Кабеля	ТИП кабеля / No. Провода	К	Соединение	No. Клеммы	ТИП клеммы	ОТ	Соединение	No. Кабеля	ТИП кабеля / No. Провода	Страница
		=K109-XR	1	1	PHÖNIX. 3044636	=K113-XR	1			=K00/5.7
	L	-X200	1							
	L	-X201	1	2	PHÖNIX. 3044636					=K00/5.7
		=K109-XR	3	3	PHÖNIX. 3044636	=K113-XR	3			=K00/5.7
	N	-X200	6							
	N	-X201	6	4	PHÖNIX. 3044636					=K00/5.7
				5	PHÖNIX. 3044636					=K00/5.7
				6	PHÖNIX. 3044636					=K00/5.7
		=K109-XR	7	7	PHÖNIX. 3044636	=K113-XR	7			=K00/5.7
				8	PHÖNIX. 3044636					=K00/5.7
		=K109-XR	9	9	PHÖNIX. 3044636	=K113-XR	9			=K00/5.7
				10	PHÖNIX. 3044636					=K00/5.7
		=K109-XR	11	11	PHÖNIX. 3044636	=K113-XR	11			=K00/5.7
				12	PHÖNIX. 3044636					=K00/5.7
		=K109-XR	13	13	PHÖNIX. 3044636	=K113-XR	13			=K00/5.7
				14	PHÖNIX. 3044636					=K00/5.7
		=K109-XR	15	15	PHÖNIX. 3044636	=K113-XR	15			=K00/5.7
	+EH	-X4	1	16	PHÖNIX. 3044636					=K00/5.7
		=K109-XR	17	17	PHÖNIX. 3044636	=K113-XR	17			=K00/5.7
	-EH	-X4	11	18	PHÖNIX. 3044636					=K00/5.7
		=K109-XR	19	19	PHÖNIX. 3044636	=K113-XR	19			=K00/8.3
		=K109-XR	20	20	PHÖNIX. 3044636	=K113-XR	20			=K00/8.3
	EHP	-X4	12							
		=K109-XR	21	21	PHÖNIX. 3044636	=K113-XR	21			=K00/8.3
		=K109-XR	22	22	PHÖNIX. 3044636	=K113-XR	22			=K00/8.3
		=K109-XR	23	23	PHÖNIX. 3044636	=K113-XR	23			=K00/8.3
		=K109-XR	24	24	PHÖNIX. 3044636	=K113-XR	24			=K00/8.3
	2ED1	-X5	11							
		=K109-XR	25	25	PHÖNIX. 3044636	=K113-XR	25			=K00/8.3
	1ED1	-X5	10							
		=K109-XR	26	26	PHÖNIX. 3044636	=K113-XR	26			=K00/8.3

Изм.		
Кол.уч.		
Лист		
№ док.		
Подпись		
Дата		

2122-33.13

Ряд зажимов =K111+S1-XR

= K111
+ S1
Лист 18

РЯД ЗАЖИМОВ/КОЛОДКА

=K111+S1-XR

No. Кабеля	ТИП кабеля / No. Провода	К	Соединение	No. Клеммы	ТИП клеммы	ОТ	Соединение	No. Кабеля	ТИП кабеля / No. Провода	Страница
		=K109-XR	27	27	PHOENIX. 3044636	=K113-XR	27			=K00/8.3
	+ED1	-X5	8							
		=K109-XR	28	28	PHOENIX. 3044636	=K113-XR	28			=K00/8.3
	-ED1	-X5	9							
		=K109-XR	29	29	PHOENIX. 3044636	=K113-XR	29			=K00/8.3
		-X1	1							
		=K109-XR	30	30	PHOENIX. 3044636	=K113-XR	30			=K00/8.3
		-X1	7							
		=K109-XR	31	31	PHOENIX. 3044636	=K113-XR	31			=K00/8.3
		=K109-XR	32	32	PHOENIX. 3044636	=K113-XR	32			=K00/8.3
		=K109-XR	33	33	PHOENIX. 3044636	=K113-XR	33			=K00/8.3
		=K109-XR	34	34	PHOENIX. 3044636	=K113-XR	34			=K00/8.3
		=K109-XR	35	35	PHOENIX. 3044636	=K113-XR	35			=K00/8.3
		=K109-XR	36	36	PHOENIX. 3044636	=K113-XR	36			=K00/8.3
		=K109-XR	37	37	PHOENIX. 3044636	=K113-XR	37			=K00/9.2
		=K109-XR	38	38	PHOENIX. 3044636	=K113-XR	38			=K00/9.2
		=K109-XR	39	39	PHOENIX. 3044636	=K113-XR	39			=K00/9.2
		=K109-XR	40	40	PHOENIX. 3044636	=K113-XR	40			=K00/9.2
		=K109-XR	41	41	PHOENIX. 3044636	=K113-XR	41			=K00/9.2
		=K109-XR	42	42	PHOENIX. 3044636	=K113-XR	42			=K00/9.2
		=K109-XR	43	43	PHOENIX. 3044636	=K113-XR	43			=K00/9.2
		=K109-XR	44	44	PHOENIX. 3044636	=K113-XR	44			=K00/9.2
		=K109-XR	45	45	PHOENIX. 3044636	=K113-XR	45			=K00/9.2
		=K109-XR	46	46	PHOENIX. 3044636	=K113-XR	46			=K00/9.2
		=K109-XR	47	47	PHOENIX. 3044636	=K113-XR	47			=K00/9.2
		=K109-XR	48	48	PHOENIX. 3044636	=K113-XR	48			=K00/9.2
		=K109-XR	49	49	PHOENIX. 3044636	=K113-XR	49			=K00/9.2
		=K109-XR	50	50	PHOENIX. 3044636	=K113-XR	50			=K00/9.2
		=K109-XR	51	51	PHOENIX. 3044636	=K113-XR	51			=K00/9.2
		=K109-XR	52	52	PHOENIX. 3044636	=K113-XR	52			=K00/9.2

Инв. № подл.	Подпись и дата	Взам. инв. №	Согласовано			

РЯД ЗАЖИМОВ/КОЛОДКА

=K111+S1-XR

No. Кабеля / ТИП кабеля / No. Провода	К	Соединение	No. Клеммы	ТИП клеммы	ОТ	Соединение	No. Кабеля / ТИП кабеля / No. Провода	Страница
	=K109-XR	53	53	PHÖNIX. 3044636	=K113-XR	53		=K00/9.2
	=K109-XR	54	54	PHÖNIX. 3044636	=K113-XR	54		=K00/9.2
	=K109-XR	55	55	PHÖNIX. 3044636	=K113-XR	55		=K00/9.2
	=K109-XR	56	56	PHÖNIX. 3044636	=K113-XR	56		=K00/9.2
	=K109-XR	57	57	PHÖNIX. 3044636	=K113-XR	57		=K00/10.2
	=K109-XR	58	58	PHÖNIX. 3044636	=K113-XR	58		=K00/10.2
	=K109-XR	59	59	PHÖNIX. 3044636	=K113-XR	59		=K00/10.2
	=K109-XR	60	60	PHÖNIX. 3044636	=K113-XR	60		=K00/10.2
	=K109-XR	61	61	PHÖNIX. 3044636	=K113-XR	61		=K00/10.2
	=K109-XR	62	62	PHÖNIX. 3044636	=K113-XR	62		=K00/10.2
	=K109-XR	63	63	PHÖNIX. 3044636	=K113-XR	63		=K00/10.2
	=K109-XR	64	64	PHÖNIX. 3044636	=K113-XR	64		=K00/10.2
	=K109-XR	65	65	PHÖNIX. 3044636	=K113-XR	65		=K00/10.2
	=K109-XR	66	66	PHÖNIX. 3044636	=K113-XR	66		=K00/10.2
	=K109-XR	67	67	PHÖNIX. 3044636	=K113-XR	67		=K00/10.2
	=K109-XR	68	68	PHÖNIX. 3044636	=K113-XR	68		=K00/10.2
	=K109-XR	69	69	PHÖNIX. 3044636	=K113-XR	69		=K00/10.2
	=K109-XR	70	70	PHÖNIX. 3044636	=K113-XR	70		=K00/10.2

Изм. | Кол.уч. | Лист | № док. | Подпись | Дата

2122-33.13

Ряд зажимов =K111+S1-XR

= K111
+ S1
Лист 20

0 1 2 3 4 5 6 7 8 9

Настоящий рабочий проект является интеллектуальной
собственностью АО "КИНГ" и не может полностью или
частично тиражироваться и распространяться без разрешения АО "КИНГ"

This working project is the intellectual property
of "KIOG" JSC and can not be fully or partially copied
and distributed without the permission of "KIOG" JSC

=K109+S1

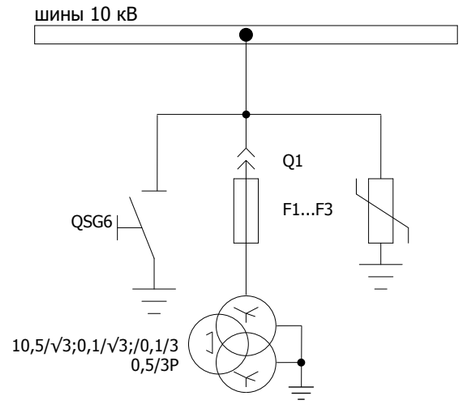

Трансформатор
напряжения N1

Изм.	Кол.уч.	Лист	№ док.	Подпись	Дата	Принципиальная схема	= K109
							+ S1
						25/250-2017/02-E-RA-DW-1900-0	Лист 1

Настоящий рабочий проект является интеллектуальной собственностью АО "КИНГ" и не может полностью или частично тиражироваться и распространяться без разрешения АО "КИНГ"

This working project is the intellectual property of "KIOG" JSC and can not be fully or partially copied and distributed without the permission of "KIOG" JSC

Освещение релейного отсека

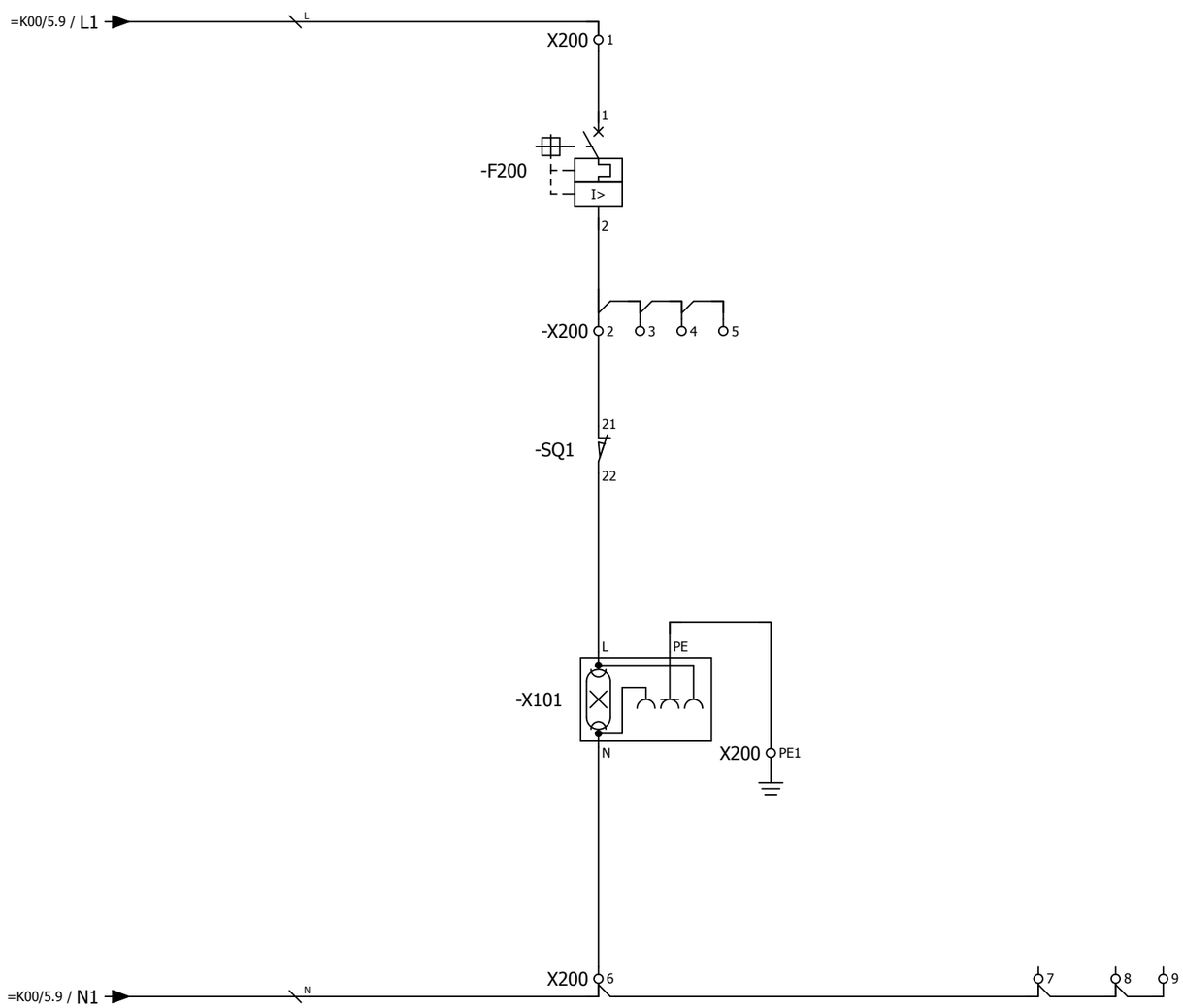

Изм.	Кол.уч.	Лист	№ док.	Подпись	Дата

Цепи освещения

25/250-2017/02-E-RA-DW-1900-0

= K109
+ S1
Лист 2

Настоящий рабочий проект является интеллектуальной собственностью АО "КИНГ" и не может полностью или частично тиражироваться и распространяться без разрешения АО "КИНГ"

This working project is the intellectual property of "KIOG" JSC and can not be fully or partially copied and distributed without the permission of "KIOG" JSC

Обогрев отсека выкатного элемента

Обогрев релейного отсека

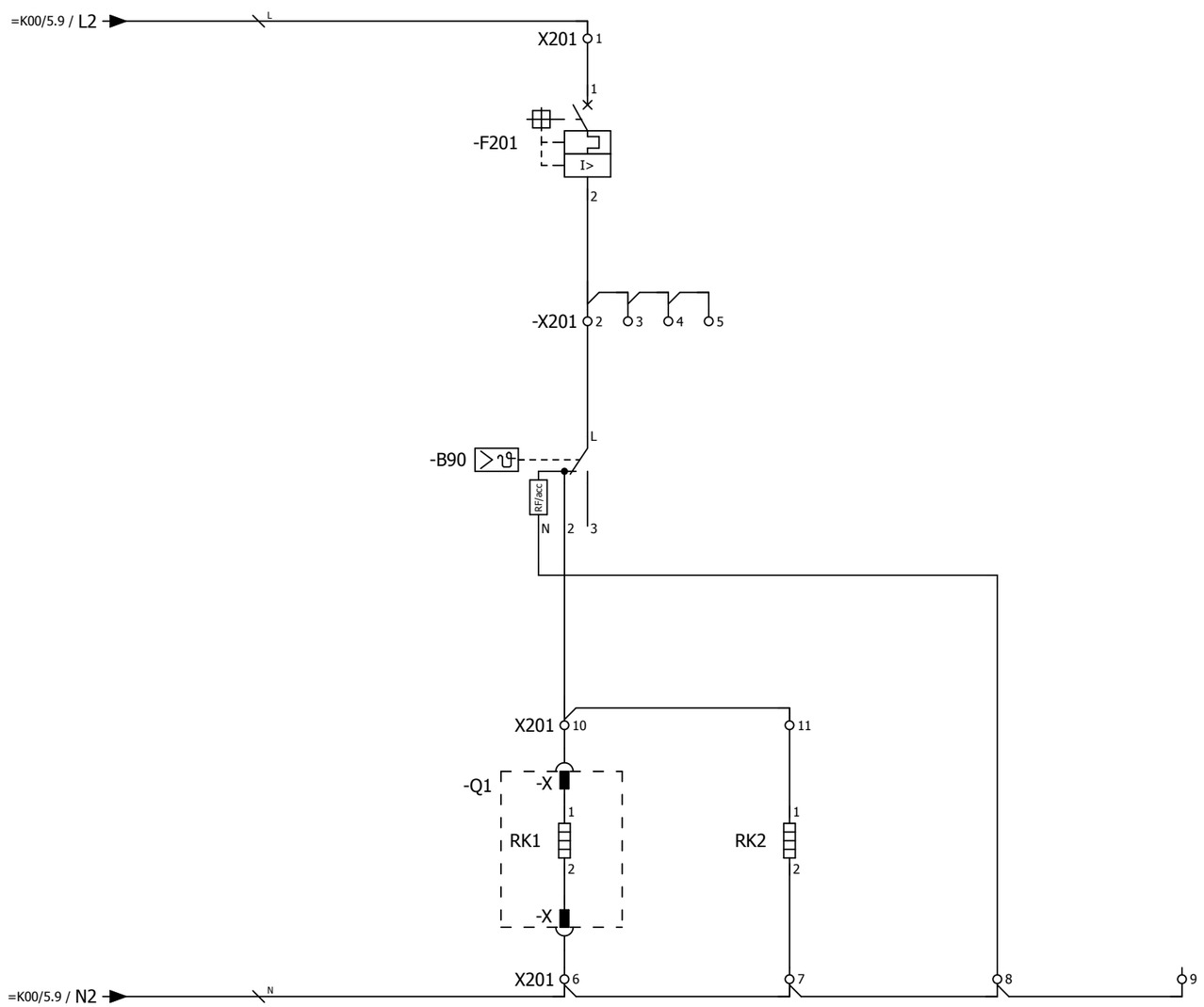

Примечание:
Ввиду отсутствия заводской информации, нумерация клемм выкатного элемента принято условно

						Цепи обогрева	= K109
							+ S1
Изм.	Кол.уч.	Лист	№ док.	Подпись	Дата	25/250-2017/02-E-RA-DW-1900-0	Лист 3

Настоящий рабочий проект является интеллектуальной собственностью АО "КИНГ" и не может полностью или частично тиражироваться и распространяться без разрешения АО "КИНГ"

This working project is the intellectual property of "KIOG" JSC and can not be fully or partially copied and distributed without the permission of "KIOG" JSC

0 1 2 3 4 5 6 7 8 9

Питание устройства РС83-В1

Питание цепей дуговой защиты

Питание цепей АЧР

Питание цепей блокировок

=K00/5.9 / EC1-

=K00/5.9 / EC1+

-X100 1 8 2 9 3 10 4 11

-SF1 /11.5

-SF2 /11.6

-SF3 /11.6

-SF4 /11.6

1 3 I> I> 2 4

-X1 1 3 → 101 6.0 → 101 5.3

-X1 9 11 → 102 6.0 → 102 5.3

-X2 1 → AP1 9.0

-X2 6 → AP2 9.0

-X3 1 → 1 8.0

-X3 9 → 2 8.0

-X5 1 → B1 10.0

-X5 2 → B1 10.0

-X5 5 → EB1+ =K00/8.4

-X5 9 11 → EB1- =K00/8.4 → B2 10.0

						Питание постоянным оперативным током	= K109
							+ S1
Изм.	Кол.уч.	Лист	№ док.	Подпись	Дата	25/250-2017/02-E-RA-DW-1900-0	Лист 4

Настоящий рабочий проект является интеллектуальной собственностью АО "КИНГ" и не может полностью или частично тиражироваться и распространяться без разрешения АО "КИНГ"

This working project is the intellectual property of "KIOG" JSC and can not be fully or partially copied and distributed without the permission of "KIOG" JSC

Питание
устройства

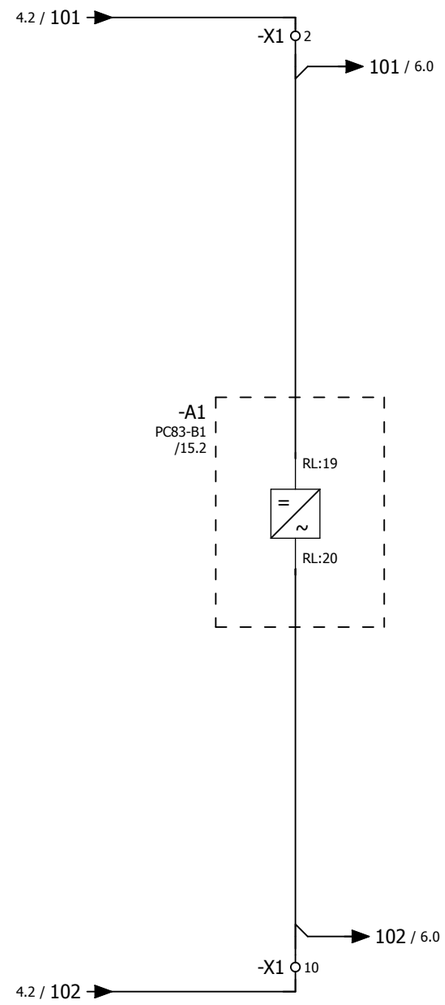

						Питание постоянным оперативным током	= K109
							+ S1
Изм.	Кол.уч.	Лист	№ док.	Подпись	Дата	25/250-2017/02-E-RA-DW-1900-0	Лист 5

Настоящий рабочий проект является интеллектуальной собственностью АО "КИНГ" и не может полностью или частично тиражироваться и распространяться без разрешения АО "КИНГ"

This working project is the intellectual property of "KIOG" JSC and can not be fully or partially copied and distributed without the permission of "KIOG" JSC

0 | 1 | 2 | 3 | 4 | 5 | 6 | 7 | 8 | 9

Контроль исправности цепей напряжения

Резерв

Отсутствие напряжения на I секции шин

Наличие напряжения на I секции шин

Земля в сети 10кВ

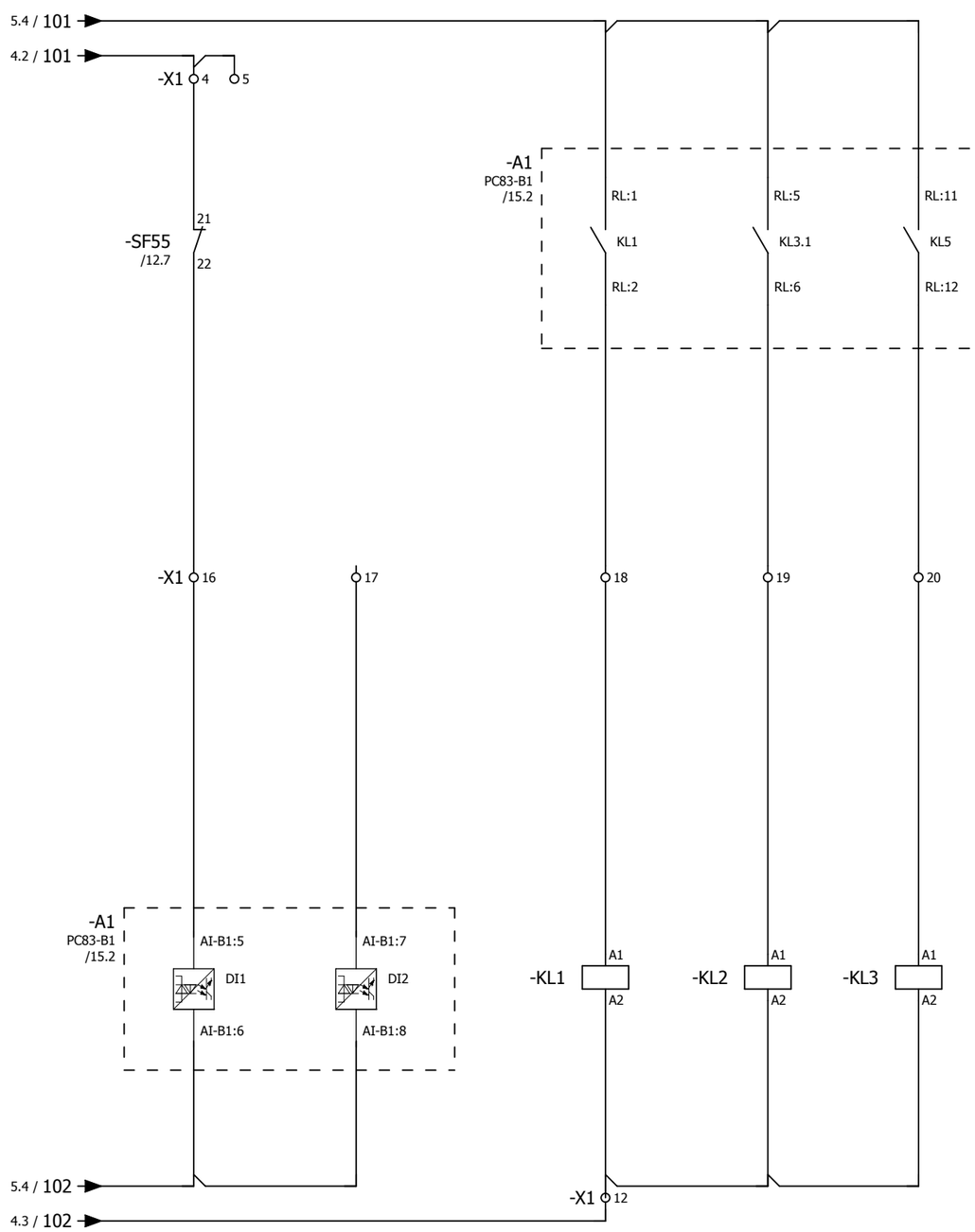

Изм.	Кол.уч.	Лист	№ док.	Подпись	Дата

Бинарные входы, выходы устройства защиты

= K109
+ S1
Лист 6

Настоящий рабочий проект является интеллектуальной собственностью АО "КИНГ" и не может полностью или частично тиражироваться и распространяться без разрешения АО "КИНГ"

This working project is the intellectual property of "KIOG" JSC and can not be fully or partially copied and distributed without the permission of "KIOG" JSC

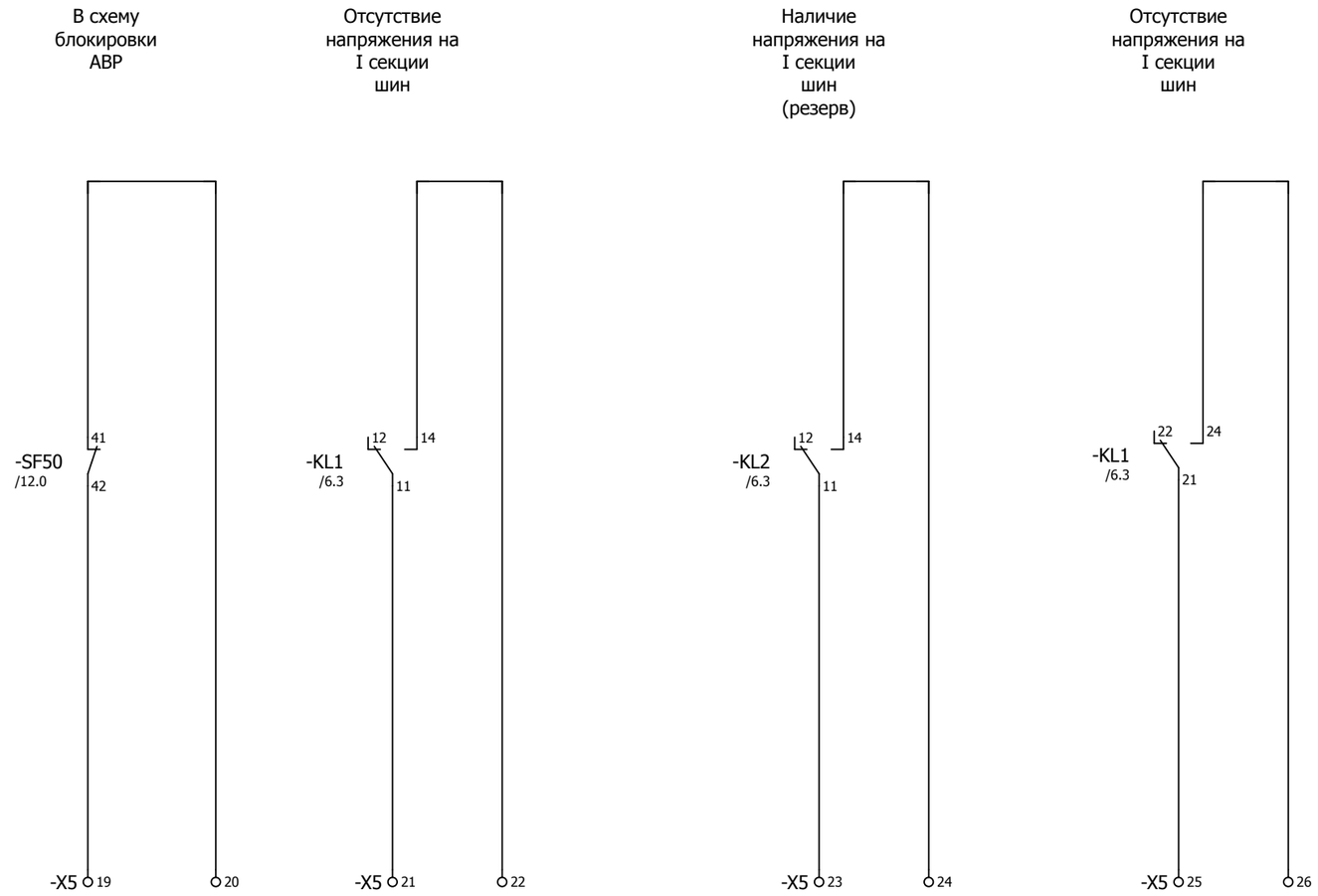

						Выходные цепи	= K109
							+ S1
Изм.	Кол.уч.	Лист	№ док.	Подпись	Дата		Лист 7

Настоящий рабочий проект является интеллектуальной собственностью АО "КИНГ" и не может полностью или частично тиражироваться и распространяться без разрешения АО "КИНГ"

This working project is the intellectual property of "KIOG" JSC and can not be fully or partially copied and distributed without the permission of "KIOG" JSC

0	1	2	3	4	5	6	7	8	9

Питание реле частоты | Сброс индикации реле частоты | Цепи 1 очереди АЧР | Цепи 2 очереди АЧР | Цепи ЧАПВ | Организация шинки 1 очереди АЧР | Организация шинки 2 очереди АЧР | Организация шинки ЧАПВ

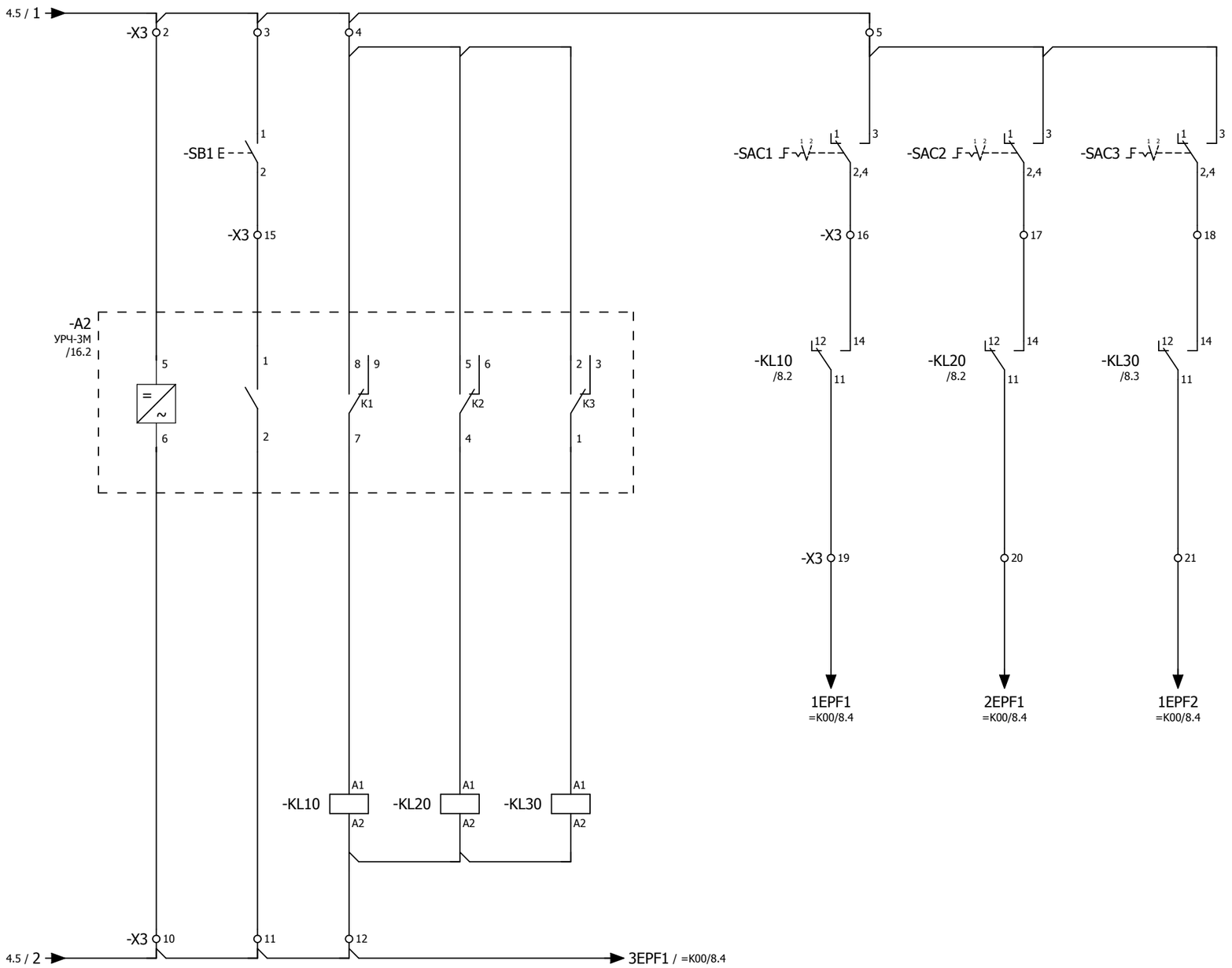

Переключатель SAC1,2,3:
1 - выведено
2 - введено

Изм.	Кол.уч.	Лист	№ док.	Подпись	Дата	Формирование цепей АЧР	= K109
						25/250-2017/02-E-RA-DW-1900-0	+ S1
							Лист 8

Настоящий рабочий проект является интеллектуальной собственностью АО "КИНГ" и не может полностью или частично тиражироваться и распространяться без разрешения АО "КИНГ"

This working project is the intellectual property of "KIOG" JSC and can not be fully or partially copied and distributed without the permission of "KIOG" JSC

0 | 1 | 2 | 3 | 4 | 5 | 6 | 7 | 8 | 9

Контроль оперативного тока

Световой датчик отсека ТН

Световой датчик отсека сборных шин

Световой датчик отсека заземления сборных шин

Устройство индикации и регистрации

Переключатель дуговой защиты

4.3 / AP1

AP1 / 13.1

-X2 2

-KLV1

A1

A2

-X2 7

4.4 / AP2

AP2 / 13.1

-PS1
Преобразователь световой

XT1:1 Выход /

XT1:2 +12 В /

XT1:3 -12 В /

-PS2
Преобразователь световой

XT1:1 Выход /

XT1:2 +12 В /

XT1:3 -12 В /

-PS3
Преобразователь световой

XT1:1 Выход /

XT1:2 +12 В /

XT1:3 -12 В /

-UIR
Устройство индикации и регистрации

XT1.1:3 Вход 1 /

XT1.1:1 +12 В /

XT1.1:2 -12 В /

XT1.1:10 Вход 2 /

XT1.1:8 +12 В /

XT1.1:9 -12 В /

XT1.2:4 +12 В /

XT1.2:5 -12 В /

XT1.2:11 Выход 1 /

XT1.2:12 Выход 2 /

-X2 9

-X2 10

-X2 11

-X2 12

-X2 13

-X2 14

-X2 15

-X2 16

-X2 17

+ED1 / 13.4

-ED1 / 13.4

2ED1 / 13.4

-SX2 /11.4

1

3

2,4

Переключатель SX2:
1 - выведено
2 - введено

Изм.	Кол.уч.	Лист	№ док.	Подпись	Дата

Цепи дуговой защиты

= K109

+ S1

Лист 9

Настоящий рабочий проект является интеллектуальной собственностью АО "КИНГ" и не может полностью или частично тиражироваться и распространяться без разрешения АО "КИНГ"

This working project is the intellectual property of "KIOG" JSC and can not be fully or partially copied and distributed without the permission of "KIOG" JSC

0	1	2	3	4	5	6	7	8	9

Разрешение операций с ЗН I секции шин

В схему деблокировки выкатного элемента ячейки ввода 1

Контроль оперативного тока

В схему деблокировки выкатного элемента ячейки СВ

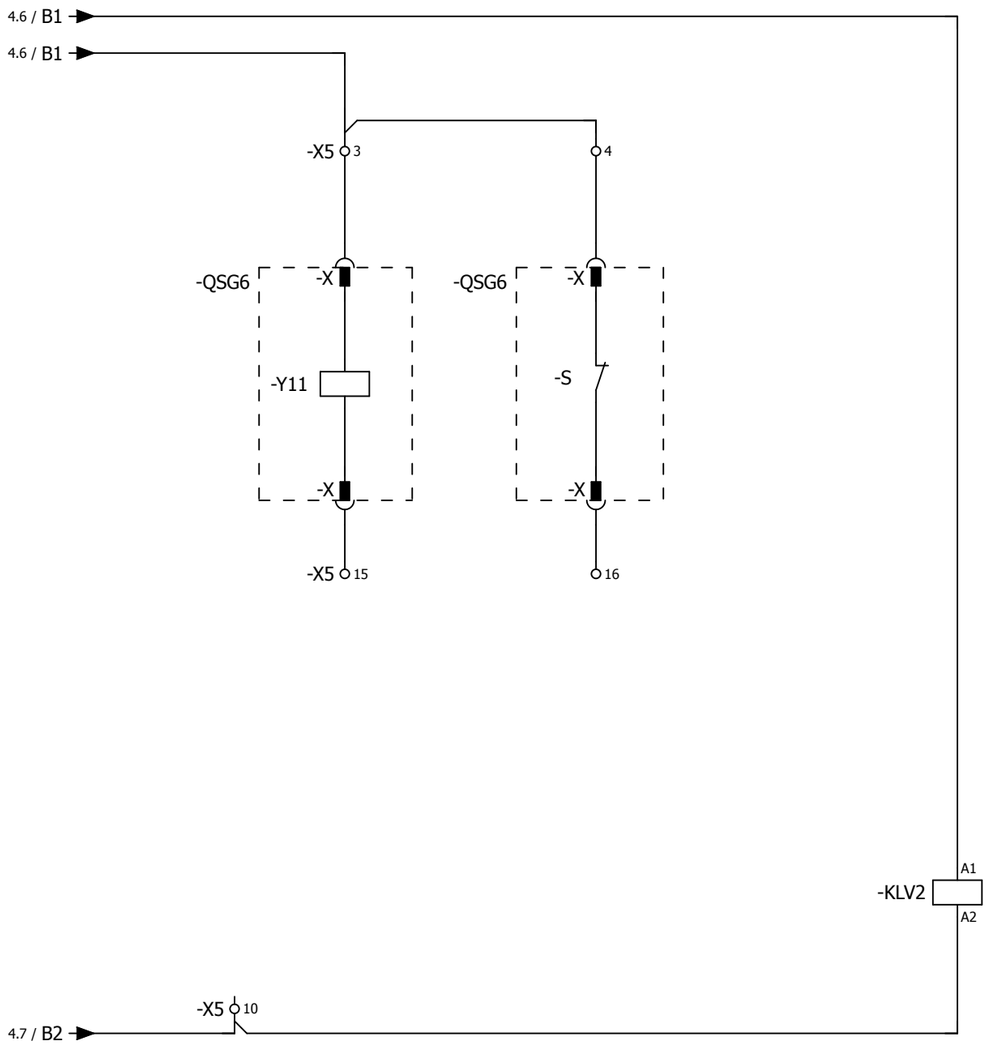

Примечание:
Ввиду отсутствия заводской информации, нумерация клемм выкатного элемента принято условно

Изм.	Кол.уч.	Лист	№ док.	Подпись	Дата	Цепи оперативной блокировки	= K109 + S1
						25/250-2017/02-E-RA-DW-1900-0	Лист 10

Настоящий рабочий проект является интеллектуальной собственностью АО "КИНГ" и не может полностью или частично тиражироваться и распространяться без разрешения АО "КИНГ"

This working project is the intellectual property of "KIOG" JSC and can not be fully or partially copied and distributed without the permission of "KIOG" JSC

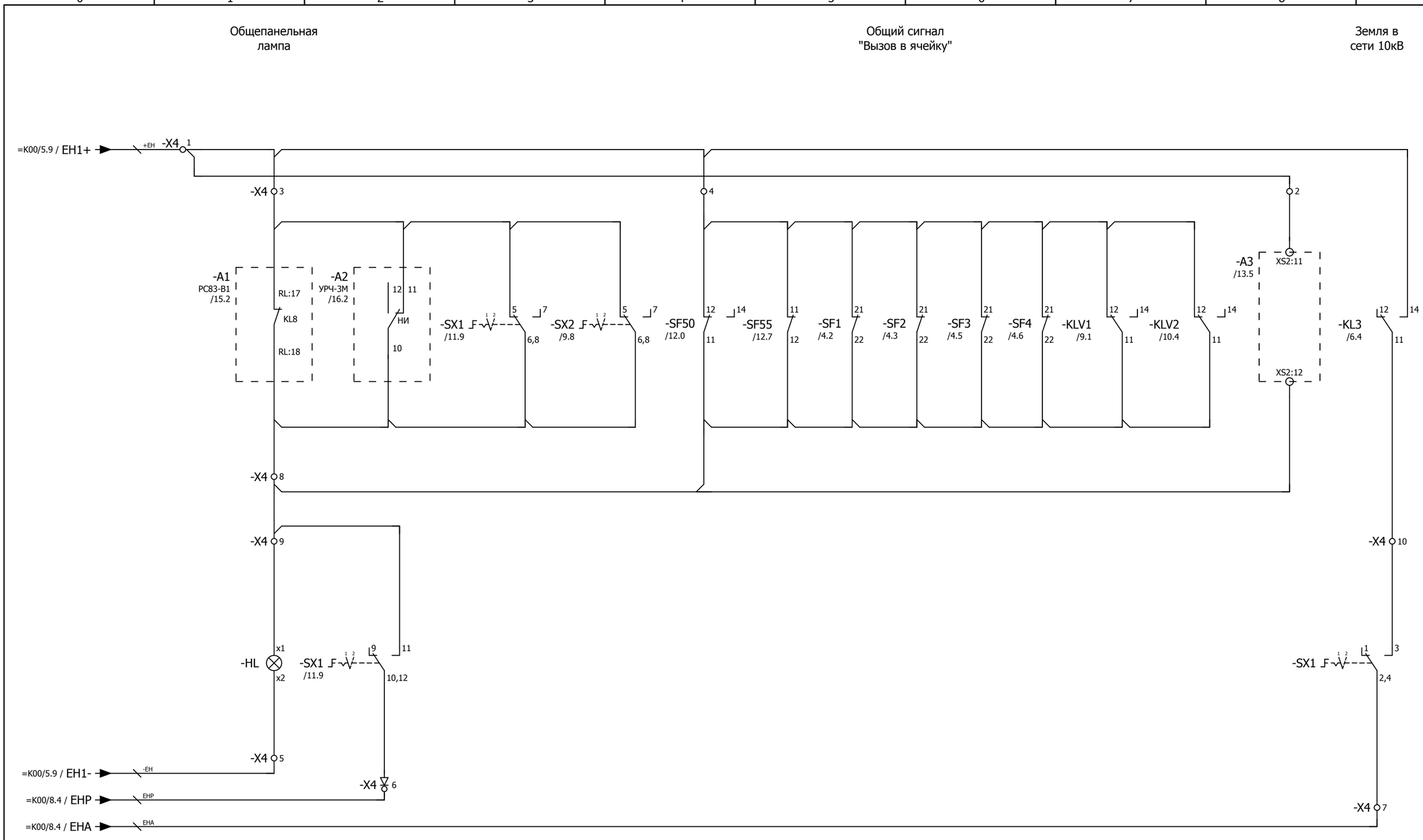

Переключатели SX1, 2:
1 - выведено
2 - введено

						Цепи сигнализации	= K109
							+ S1
Изм.	Кол.уч.	Лист	№ док.	Подпись	Дата	25/250-2017/02-E-RA-DW-1900-0	Лист 11

Настоящий рабочий проект является интеллектуальной собственностью АО "КИНГ" и не может полностью или частично тиражироваться и распространяться без разрешения АО "КИНГ"

This working project is the intellectual property of "KIOG" JSC and can not be fully or partially copied and distributed without the permission of "KIOG" JSC

Выбор и индикация напряжения

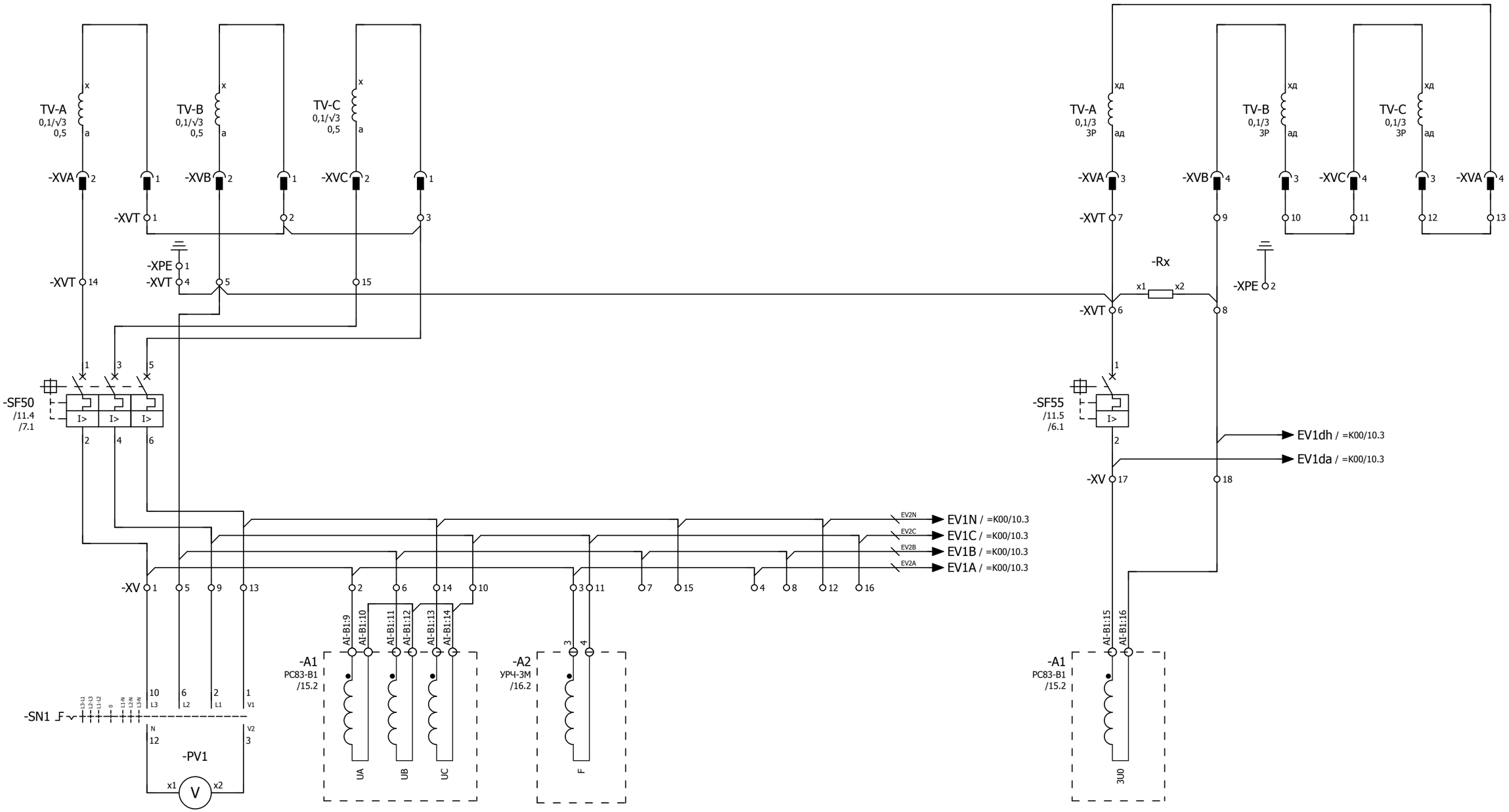

Примечание:
Нумерацию клемм ТН определить по месту

Изм.	Кол.уч.	Лист	№ док.	Подпись	Дата	Цепи трансформатора напряжения	= K109
						25/250-2017/02-E-RA-DW-1900-0	+ S1
							Лист 12

Настоящий рабочий проект является интеллектуальной собственностью АО "КИНГ" и не может полностью или частично тиражироваться и распространяться без разрешения АО "КИНГ"

This working project is the intellectual property of "KIOG" JSC and can not be fully or partially copied and distributed without the permission of "KIOG" JSC

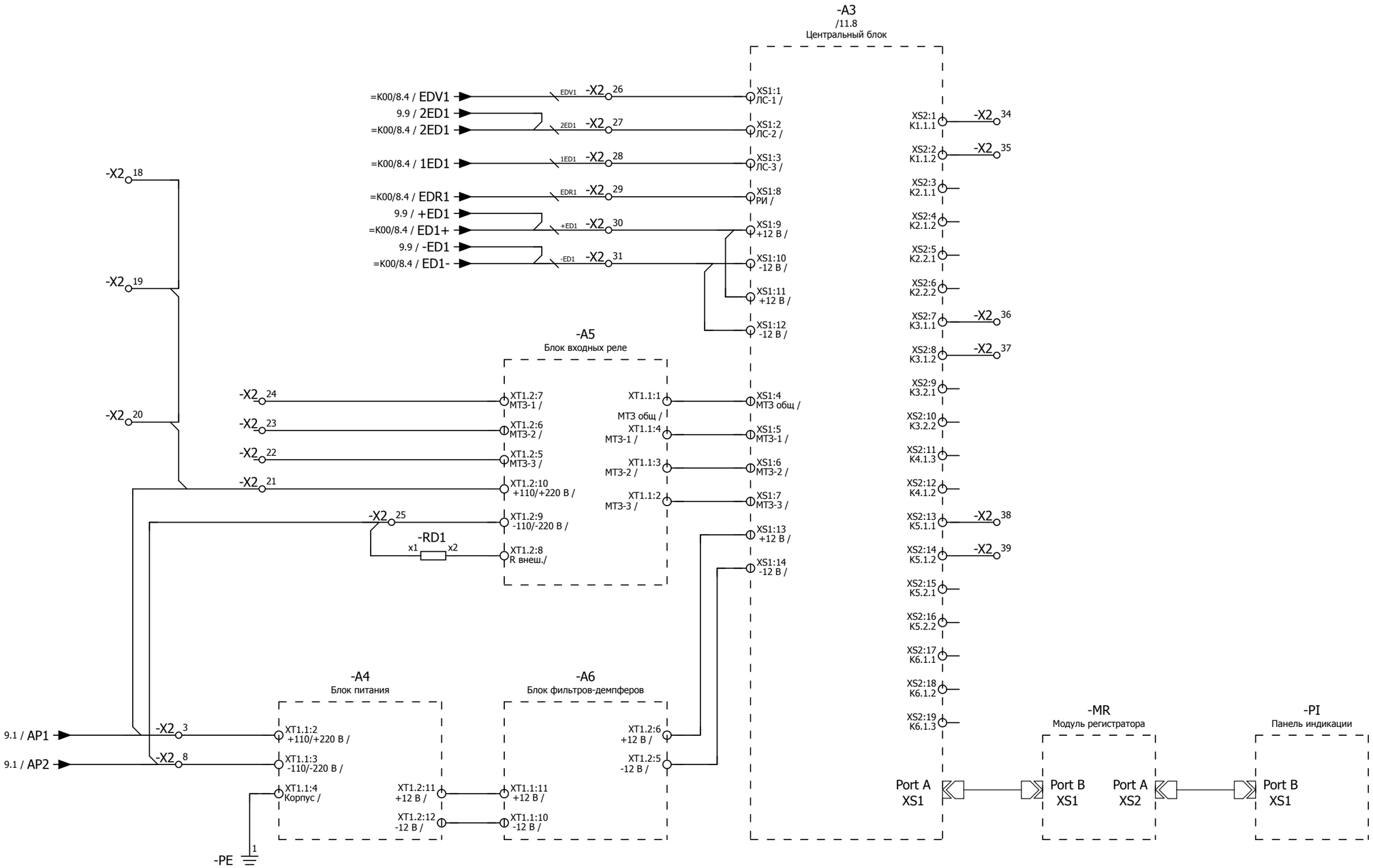

Изм.	Кол.уч.	Лист	№ док.	Подпись	Дата	Центральный блок дуговой защиты	= K109
						25/250-2017/02-E-RA-DW-1900-0	+ S1
							Лист 13

Настоящий рабочий проект является интеллектуальной собственностью АО "КИНГ" и не может полностью или частично тиражироваться и распространяться без разрешения АО "КИНГ"

This working project is the intellectual property of "KIOG" JSC and can not be fully or partially copied and distributed without the permission of "KIOG" JSC

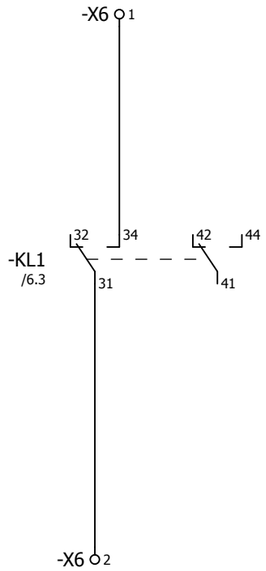

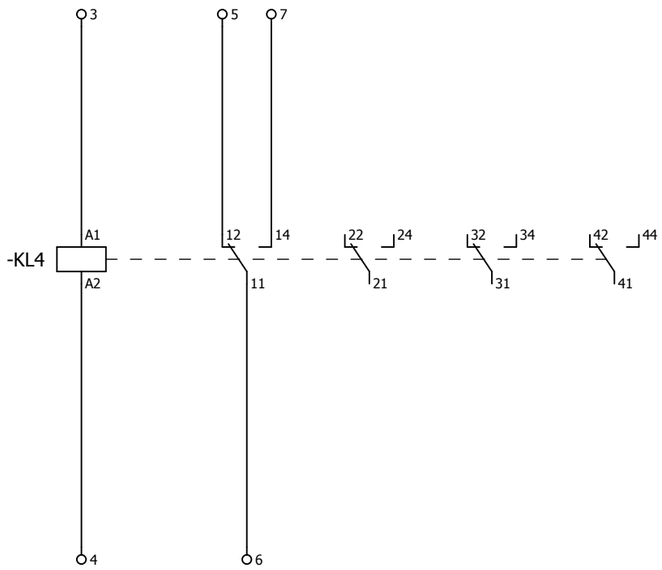

-X1 6 7 8 13 14 15

-X2 4 5 32 33 40

-X3 6 7 8 13 14 22 23 24 25

-X5 6 7 8 12 13 14 27 28 29 30

-X6 8 9 10

-X100 5 6 7 12 13 14 15

-XV 19 20

-X201 12

						Резервные контакты реле	= K109
							+ S1
Изм.	Кол.уч.	Лист	№ док.	Подпись	Дата	25/250-2017/02-E-RA-DW-1900-0	Лист 14

This working project is the intellectual property
of "KIOG" JSC and can not be fully or partially copied
and distributed without the permission of "KIOG" JSC

Настоящий рабочий проект является интеллектуальной
собственностью АО "КИНГ" и не может полностью или
частично тиражироваться и распространяться без разрешения АО "КИНГ"

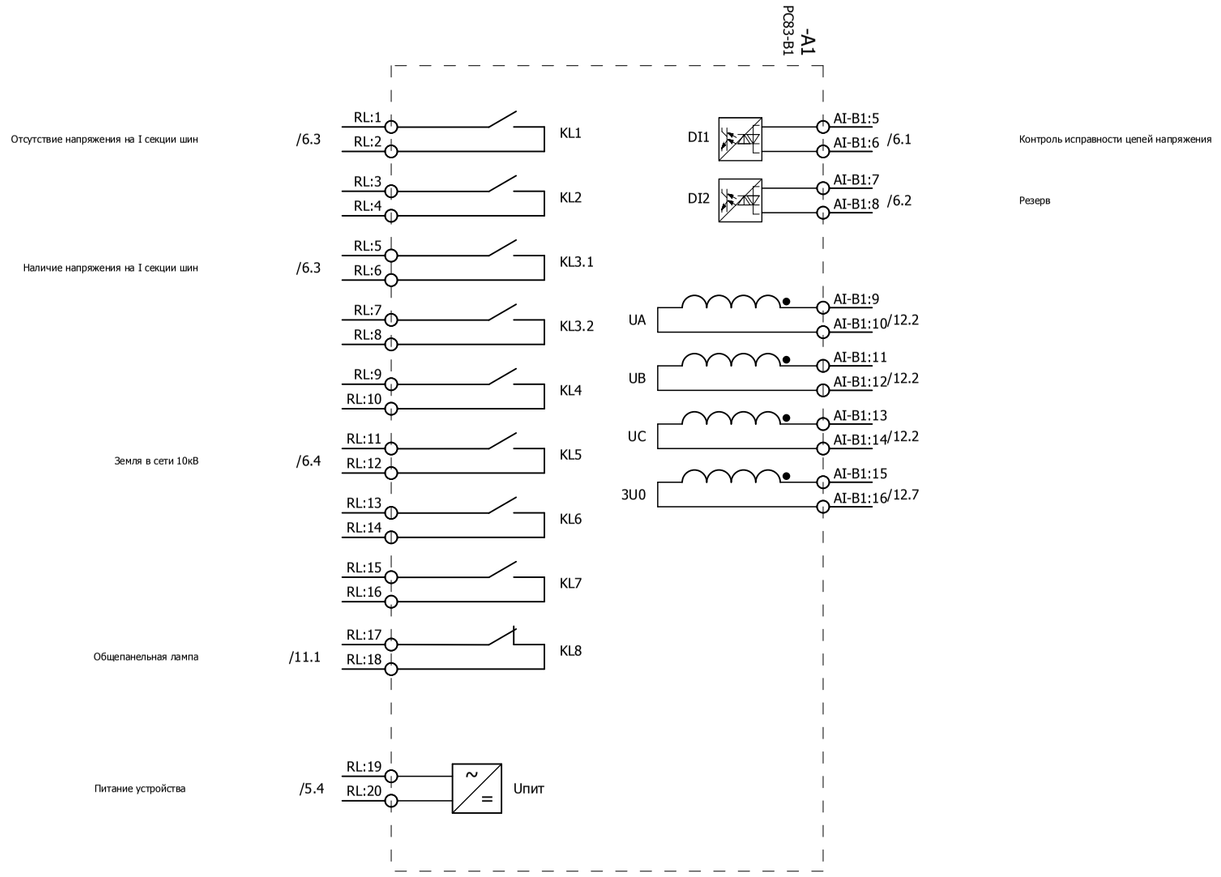

Изм.	Кол.уч.	Лист	№ док.	Подпись	Дата

Обзор устройства защиты

25/250-2017/02-E-RA-DW-1900-0

= K109
+ S1
Лист 15

0 1 2 3 4 5 6 7 8 9

Настоящий рабочий проект является интеллектуальной
собственностью АО "КИНГ" и не может полностью или
частично тиражироваться и распространяться без разрешения АО "КИНГ"

This working project is the intellectual property
of "KIOG" JSC and can not be fully or partially copied
and distributed without the permission of "KIOG" JSC

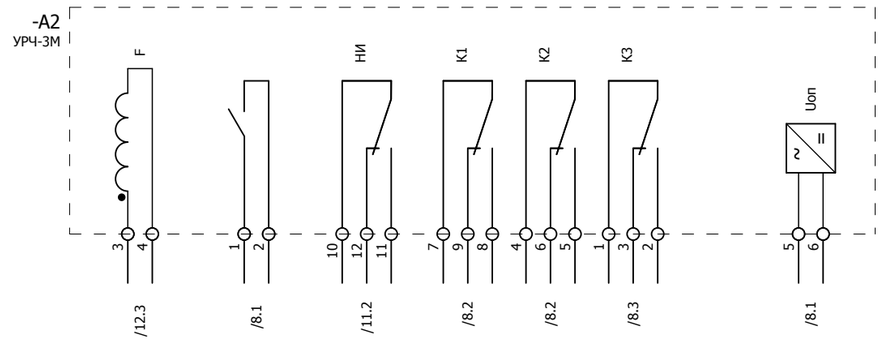

Изм.	Кол.уч.	Лист	№ док.	Подпись	Дата	Обзор реле частоты	= K109
							+ S1
						25/250-2017/02-E-RA-DW-1900-0	Лист 16

ПЕРЕЧЕНЬ ОБОРУДОВАНИЯ

No п/п	НАИМЕНОВАНИЕ	ТИП ОБОРУДОВАНИЯ	ЗАВОД-ИЗГОТОВИТЕЛЬ	ОБОЗНАЧЕНИЕ ПО СХЕМЕ	К-ВО
1	Устройство защиты по напряжению	РС83-В1-2111111 РС83-В1-2111111	РЗА СИСТЕМЗ	-А1 /15.2	1
2	Микропроцессорное реле контроля частоты Uпит 60-300В пост.т диапазон контролируемой частоты 30-62Гц	УРЧ-3М-С-02 УРЧ-3М-С-02	РЕЛСiС	-А2 /16.2	1
3	Центральный блок с регистратором событий Напряжение питания 12 В (поставляется в комплекте с БССДЗ-01/02)	ЦБ-02.02-01	ЗАО "Промэлектроника"	-А3 /13.5	1
4	Блок питания Напряжение преобразования 220-110/12 В (поставляется в комплекте с БССДЗ-01/02)	БП-02	ЗАО "Промэлектроника"	-А4 /13.2	1
5	Блок входных реле Напряжение питания 12 В (поставляется в комплекте с БССДЗ-01/02)	БВР-02.02	ЗАО "Промэлектроника"	-А5 /13.4	1
6	Блок фильтров-демпферов (поставляется в комплекте с БССДЗ-01/02)	БФ-02.01	ЗАО "Промэлектроника"	-А6 /13.4	1
7	Термостат 230 В перем.тока	8MR 2170-1A 01170.0-00	SIEMENS	-В90 /3.4	1
8	Автоматический выключатель С2 1р 1-полюсный, 400/220 В пер./пост. тока, 2 А Тип С, 10 кА	5SY5 102-7 5SY5 102-7	SIEMENS	-F200 /2.4	1
9	Автоматический выключатель С10 1р 1-полюсный, 400/220 В пер./пост. тока, 10 А тип С, 10 кА	5SY5 110-7 5SY5 110-7	SIEMENS	-F201 /3.4	1
10	Световой индикатор с гладкой линзой, 15 мА, 230 В перем./пост.т, цвет белый	3SB3204-6AA60 3SB3204-6AA60	SIEMENS	-HL /11.1	1
11	Светодиодная лампа BA 9s, 15 мА, 230 В перем./пост.т, цвет белый	3SB3901-1QG	SIEMENS	-HL /11.1	1
12	Промежуточное реле 230 В пост.т, 4-е перекидных контакта, 6 А, <8 мс	РТ 570 220 15368.2	SCHRACK	-KL1 /6.3	1
13	Промежуточное реле 230 В пост.т, 4-е перекидных контакта, 6 А, <8 мс	РТ 570 220 15368.2	SCHRACK	-KL2 /6.3	1
14	Промежуточное реле 230 В пост.т, 4-е перекидных контакта, 6 А, <8 мс	РТ 570 220 15368.2	SCHRACK	-KL3 /6.4	1
15	Промежуточное реле 230 В пост.т, 4-е перекидных контакта, 6 А, <8 мс	РТ 570 220 15368.2	SCHRACK	-KL4 /14.4	1
16	Промежуточное реле 230 В пост.т, 4-е перекидных контакта, 6 А, <8 мс	РТ 570 220 15368.2	SCHRACK	-KL10 /8.2	1
17	Промежуточное реле 230 В пост.т, 4-е перекидных контакта, 6 А, <8 мс	РТ 570 220 15368.2	SCHRACK	-KL20 /8.2	1
18	Промежуточное реле 230 В пост.т, 4-е перекидных контакта, 6 А, <8 мс	РТ 570 220 15368.2	SCHRACK	-KL30 /8.3	1
19	Промежуточное реле 230 В пост.т, 4-е перекидных контакта, 6 А, <8 мс	РТ 570 220 15368.2	SCHRACK	-KLV1 /9.1	1

Согласовано

Взам. инв. №

Подпись и дата

Инв. № подл.

ПЕРЕЧЕНЬ ОБОРУДОВАНИЯ

No п/п	НАИМЕНОВАНИЕ	ТИП ОБОРУДОВАНИЯ	ЗАВОД-ИЗГОТОВИТЕЛЬ	ОБОЗНАЧЕНИЕ ПО СХЕМЕ	К-ВО
20	Промежуточное реле 230 В пост.т, 4-е перекидных контакта, 6 А, <8 мс	PT 570 220 15368.2	SCHRACK	-KLV2 /10.4	1
21	Модуль регистратора (поставляется в комплекте с БССДЗ-01/02)	MR	ЗАО "Промэлектроника"	-MR /13.7	1
22	Панель индикации (поставляется в комплекте с БССДЗ-01/02)	PI	ЗАО "Промэлектроника"	-PI /13.8	1
23	Преобразователь световой Напряжение питания 12 В (поставляется в комплекте с БССДЗ-01/02)	ПС-11.02	ЗАО "Промэлектроника"	-PS1 /9.2	1
24	Преобразователь световой Напряжение питания 12 В (поставляется в комплекте с БССДЗ-01/02)	ПС-11.02	ЗАО "Промэлектроника"	-PS2 /9.3	1
25	Преобразователь световой Напряжение питания 12 В (поставляется в комплекте с БССДЗ-01/02)	ПС-11.02	ЗАО "Промэлектроника"	-PS3 /9.4	1
26	Киловольтметр 10/0,1 кВ, класс точности 1,5 габаритные размеры 72х72	Ц42704 Ц42704	ЧЭАЗ	-PV1 /12.1	1
27	Резистор для обогрева 100 Вт	Heater 100 W		-Q1-RK1 /3.4	1
28	Резистор 20 кОм	ПЭВ-25		-RD1 /13.3	1
29	Резистор для обогрева 20 Вт	Heater 20 W		-RK2 /3.5	1
30	Резистор 25 Ом	ПЭВ		-Rx /12.7	1
31	Переключатель без нулевого положения 2-положения 2-направления, без возврата 400/415 В пер. тока, 20 А;	T0-2-8221/EZ 010372	MOELLER	-SAC1 /8.4	1
32	Переключатель без нулевого положения 2-положения 2-направления, без возврата 400/415 В пер. тока, 20 А;	T0-2-8221/EZ 010372	MOELLER	-SAC2 /8.5	1
33	Переключатель без нулевого положения 2-положения 2-направления, без возврата 400/415 В пер. тока, 20 А;	T0-2-8221/EZ 010372	MOELLER	-SAC3 /8.6	1
34	Кнопка плоская круглая цвет красный, 1 НО, 400 В перем./пост.т.	3SB3202-0AA21 3SB3202-0AA21	SIEMENS	-SB1 /8.1	1
35	Автоматический выключатель С4 2р 2-полюсный, 400/440 В пер./пост. тока, 4 А тип С, 10 кА	5SY5 204-7 5SY5 204-7	SIEMENS	-SF1 /4.2	1
36	Блок-контакты положения, 1НО+1НЗ 230/220 В пер. и пост. тока	5ST3 010 5ST3 010	SIEMENS	-SF1 /4.2	1
37	Автоматический выключатель С2 2р 2-полюсный, 400/440 В пер./пост. тока, 2 А тип С, 10 кА	5SY5 202-7 5SY5 202-7	SIEMENS	-SF2 /4.3	1
38	Блок-контакты положения, 1НО+1НЗ 230/220 В пер. и пост. тока	5ST3 010 5ST3 010	SIEMENS	-SF2 /4.3	1

ПЕРЕЧЕНЬ ОБОРУДОВАНИЯ

No п/п	НАИМЕНОВАНИЕ	ТИП ОБОРУДОВАНИЯ	ЗАВОД-ИЗГОТОВИТЕЛЬ	ОБОЗНАЧЕНИЕ ПО СХЕМЕ		К-ВО
39	Автоматический выключатель C2 2p 2-полюсный, 400/440 В пер./пост. тока, 2 А тип C, 10 кА	5SY5 202-7 5SY5 202-7	SIEMENS	-SF3	/4.5	1
40	Блок-контакты положения, 1НО+1НЗ 230/220 В пер. и пост. тока	5ST3 010 5ST3 010	SIEMENS	-SF3	/4.5	1
41	Автоматический выключатель C2 2p 2-полюсный, 400/440 В пер./пост. тока, 2 А тип C, 10 кА	5SY5 202-7 5SY5 202-7	SIEMENS	-SF4	/4.6	1
42	Блок-контакты положения, 1НО+1НЗ 230/220 В пер. и пост. тока	5ST3 010 5ST3 010	SIEMENS	-SF4	/4.6	1
43	Автоматический выключатель Номинальный ток In=1,4А	SIRIUS 3RV1611-1AG14 3RV1611-1AG14	SIEMENS	-SF50	/12.0	1
44	Боковые блок-контакты 1 НО+1НЗ	3RV1901-1A 3RV1901-1A	SIEMENS	-SF50	/12.0	1
45	Автоматический выключатель C1 1p 1-полюсный, 400/220 В пер./пост. тока, 1 А тип C, 10 кА	5SY5 101-7 5SY5 101-7	SIEMENS	-SF55	/12.7	1
46	Блок-контакты положения 2НЗ	5ST3 012 5ST3 012	SIEMENS	-SF55	/12.7	1
47	Переключатель для вольтметра L3L1-L2L3-L1L2-0-L1N-L2N-L3N, с нулевым положением	CH10-A007-624FT2	KRAUS&NAIMER	-SN1	/12.1	1
48	Микропереключатель 15А, 240В перем. тока	3SE3 020-1A 3SE3 020-1A	SIEMENS	-SQ1	/2.4	1
49	Переключатель без нулевого положения 2-положения 3-направления, без возврата 400/415 В пер. тока, 20 А;	T0-3-8222/EZ 015118	MOELLER	-SX1	/11.9	1
50	Переключатель без нулевого положения 2-положения 2-направления, без возврата 400/415 В пер. тока, 20 А;	T0-2-8221/EZ 010372	MOELLER	-SX2	/9.8	1
51	Устройство индикации и регистрации Величина сигнала 12 В (поставляется в комплекте с БССДЗ-01/02)	УИР-12	ЗАО "Промэлектроника"	-UIR	/9.6	1
52	Проходная клемма провод 0,14-2,5 мм²	UT 2,5 3044076	PHÖNIX	-X1	/4.2;/4.3;/5.4;/6.1.../6.4;/14.0; /14.1	20
53	Проходная клемма провод 0,14-2,5 мм²	UT 2,5 3044076	PHÖNIX	-X2	/4.3;/4.4;/9.1;/9.6;/9.8; /13.2.../13.4;/13.7;/14.0	40
54	Проходная клемма провод 0,14-2,5 мм²	UT 2,5 3044076	PHÖNIX	-X3	/4.5;/8.1;/8.2;/8.4.../8.6;/14.0; /14.1	25
55	Проходная клемма провод 0,14-2,5 мм²	UT 2,5 3044076	PHÖNIX	-X4	/11.1;/11.4;/11.8;/11.9	9
56	Диодная клемма провод 0,14-4 мм²	UT 2,5-MTD-DIO/L-R 3064137	PHÖNIX	-X4	/11.2	1
57	Проходная клемма провод 0,14-2,5 мм²	UT 2,5 3044076	PHÖNIX	-X5	/4.6;/4.7;/7.1.../7.6; /10.1.../10.3;/10.5;/14.0;/14.1	30

Согласовано

Взам. инв. №

Подпись и дата

Инв. № подл.

A B C D E F

Согласовано | Взам. инв. № | Подпись и дата | Инв. № подл.

ПЕРЕЧЕНЬ ОБОРУДОВАНИЯ

No п/п	НАИМЕНОВАНИЕ	ТИП ОБОРУДОВАНИЯ	ЗАВОД-ИЗГОТОВИТЕЛЬ	ОБОЗНАЧЕНИЕ ПО СХЕМЕ		К-ВО
58	Проходная клемма провод 0,14-2,5 мм²	UT 2,5 3044076	PHÖNIX	-X6	/14.0;/14.2;/14.4;/14.5	10
59	Проходная клемма провод 0,14-2,5 мм²	UT 2,5 3044076	PHÖNIX	-X100	/4.2;/4.3;/4.5;/4.6;/14.0;/14.1	15
60	Освещение 15Вт, 230 В перем. тока	8MF4900 8MF4900	SIEMENS	-X101	/2.4	1
61	Проходная клемма провод 0,14-2,5 мм²	UT 2,5 3044076	PHÖNIX	-X200	/2.4;/2.6	9
62	Заземляющая клемма провод 1,5-35 мм²	UT 35-PE 3044241	PHÖNIX	-X200	/2.5	1
63	Проходная клемма провод 0,14-2,5 мм²	UT 2,5 3044076	PHÖNIX	-X201	/3.4.../3.6;/14.2	12
64	Заземляющая клемма провод 1,5-35 мм²	UT 35-PE 3044241	PHÖNIX	-XPE	/12.1;/12.8	2
65	Многоуровневая клемма провод 0,14-4 мм²	UTTB 2,5 3044636	PHÖNIX	-XR	=K00/5.8;=K00/8.4;=K00/9.3; =K00/10.3	70
66	Клеммы с размыкателями для ТН провод 0,14-6 мм²	UTME 4/1P 3057416	PHÖNIX	-XV	/12.1.../12.5;/12.7;/14.2	20
67	Проходная клемма провод 0,14-2,5 мм²	UT 2,5 3044076	PHÖNIX	-XVT	/12.0.../12.2;/12.7.../12.9	15

Изм.	Кол.уч.	Лист	№ док.	Подпись	Дата	2122-33.13 Перечень оборудования	= K109 + S1 Лист 20

Инв. № подл.	Подпись и дата	Взам. инв. №	Согласовано			

РЯД ЗАЖИМОВ/КОЛОДКА

=K109+S1-X1

No. Кабеля	ТИП кабеля / No. Провода	K	Соединение	No. Клеммы	ТИП клеммы	OT	Соединение	No. Кабеля	ТИП кабеля / No. Провода	Страница
				1	PHÖNIX. 3044076	-SF1	2			/4.2
						-X1	3			
		-A1	RL:19	2	PHÖNIX. 3044076					/5.4
				3	PHÖNIX. 3044076	-X1	1			/4.2
		-SF55	21	4	PHÖNIX. 3044076					/6.1
				5	PHÖNIX. 3044076					/6.1
				6	PHÖNIX. 3044076					/14.0
				7	PHÖNIX. 3044076					/14.0
				8	PHÖNIX. 3044076					/14.0
				9	PHÖNIX. 3044076	-SF1	4			/4.2
						-X1	11			
				10	PHÖNIX. 3044076	-A1	RL:20			/5.4
				11	PHÖNIX. 3044076	-X1	9			/4.3
				12	PHÖNIX. 3044076	-KL1	A2			/6.3
				13	PHÖNIX. 3044076					/14.0
				14	PHÖNIX. 3044076					/14.0
				15	PHÖNIX. 3044076					/14.1
		-A1	AI-B1:5	16	PHÖNIX. 3044076	-SF55	22			/6.1
		-A1	AI-B1:7	17	PHÖNIX. 3044076					/6.2
		-KL1	A1	18	PHÖNIX. 3044076	-A1	RL:2			/6.3
		-KL2	A1	19	PHÖNIX. 3044076	-A1	RL:6			/6.3
		-KL3	A1	20	PHÖNIX. 3044076	-A1	RL:12			/6.4

Изм. | Кол.уч. | Лист | № док. | Подпись | Дата

2122-33.13

Ряд зажимов =K109+S1-X1

= K109
+ S1
Лист 21

Инв. № подл.	Подпись и дата	Взам. инв. №	Согласовано			

РЯД ЗАЖИМОВ/КОЛОДКА

=K109+S1-X2

No. Кабеля	ТИП кабеля / No. Провода	K	Соединение	No. Клеммы	ТИП клеммы	OT	Соединение	No. Кабеля	ТИП кабеля / No. Провода	Страница
				1	PHÖNIX. 3044076	-SF2	2			/4.3
		-KLV1	A1	2	PHÖNIX. 3044076					/9.1
		-A4-XT1.1	2	3	PHÖNIX. 3044076	-X2	21			/13.2
				4	PHÖNIX. 3044076					/14.0
				5	PHÖNIX. 3044076					/14.0
				6	PHÖNIX. 3044076	-SF2	4			/4.4
				7	PHÖNIX. 3044076	-KLV1	A2			/9.1
		-A4-XT1.1	3	8	PHÖNIX. 3044076	-X2	25			/13.2
		-UIR-XT1.1	3	9	PHÖNIX. 3044076	-PS1-XT1	1			/9.6
		-UIR-XT1.1	1	10	PHÖNIX. 3044076	-PS1-XT1	2			/9.6
		-UIR-XT1.1	2	11	PHÖNIX. 3044076	-PS1-XT1	3			/9.6
		-UIR-XT1.1	10	12	PHÖNIX. 3044076	-PS3-XT1	1			/9.6
						-PS2-XT1	1			
		-UIR-XT1.1	8	13	PHÖNIX. 3044076	-PS3-XT1	2			/9.6
						-PS2-XT1	2			
		-UIR-XT1.1	9	14	PHÖNIX. 3044076	-PS3-XT1	3			/9.6
						-PS2-XT1	3			
		-XR	27	15	PHÖNIX. 3044076	-UIR-XT1.2	4			/9.8
		-XR	28	16	PHÖNIX. 3044076	-UIR-XT1.2	5			/9.8
		-XR	24	17	PHÖNIX. 3044076	-SX2	2,4			/9.8
				18	PHÖNIX. 3044076					/13.2
				19	PHÖNIX. 3044076					/13.2
				20	PHÖNIX. 3044076					/13.2
		-A5-XT1.2	10	21	PHÖNIX. 3044076	-X2	3			/13.2
		-A5-XT1.2	5	22	PHÖNIX. 3044076					/13.2
		-A5-XT1.2	6	23	PHÖNIX. 3044076					/13.2
		-A5-XT1.2	7	24	PHÖNIX. 3044076					/13.2
		-A5-XT1.2	9	25	PHÖNIX. 3044076	-RD1	x1			/13.3
						-X2	8			
		-A3-XS1	1	26	PHÖNIX. 3044076	-XR	23	EDV1		/13.4

Изм.	Кол.уч.	Лист	№ док.	Подпись	Дата

2122-33.13

Ряд зажимов =K109+S1-X2

= K109
+ S1
Лист 22

Инв. № подл.	Подпись и дата	Взам. инв. №	Согласовано			

РЯД ЗАЖИМОВ/КОЛОДКА

=K109+S1-X2

No. Кабеля / ТИП кабеля / No. Провода	K	Соединение	No. Клеммы	ТИП клеммы	OT	Соединение	No. Кабеля / ТИП кабеля / No. Провода	Страница
	-A3-XS1	2	27	PHÖNIX. 3044076	-XR	24	2ED1	/13.4
	-A3-XS1	3	28	PHÖNIX. 3044076	-XR	25	1ED1	/13.4
	-A3-XS1	8	29	PHÖNIX. 3044076	-XR	26	EDR1	/13.4
	-A3-XS1	9	30	PHÖNIX. 3044076	-XR	27	+ED1	/13.4
	-A3-XS1	10	31	PHÖNIX. 3044076	-XR	28	-ED1	/13.4
			32	PHÖNIX. 3044076				/14.0
			33	PHÖNIX. 3044076				/14.0
			34	PHÖNIX. 3044076	-A3-XS2	1		/13.7
			35	PHÖNIX. 3044076	-A3-XS2	2		/13.7
			36	PHÖNIX. 3044076	-A3-XS2	7		/13.7
			37	PHÖNIX. 3044076	-A3-XS2	8		/13.7
			38	PHÖNIX. 3044076	-A3-XS2	13		/13.7
			39	PHÖNIX. 3044076	-A3-XS2	14		/13.7
			40	PHÖNIX. 3044076				/14.0

Изм.	Кол.уч.	Лист	№ док.	Подпись	Дата

2122-33.13

Ряд зажимов =K109+S1-X2

= K109
+ S1
Лист 23

Инв. № подл.	Подпись и дата	Взам. инв. №	Согласовано			

РЯД ЗАЖИМОВ/КОЛОДКА

=K109+S1-X3

No. Кабеля / ТИП кабеля / No. Провода	K	Соединение	No. Клеммы	ТИП клеммы	OT	Соединение	No. Кабеля / ТИП кабеля / No. Провода	Страница
			1	PHOENIX. 3044076	-SF3	2		/4.5
	-A2	5	2	PHOENIX. 3044076				/8.1
	-SB1	1	3	PHOENIX. 3044076				/8.1
	-A2	8	4	PHOENIX. 3044076				/8.2
	-SAC1	3	5	PHOENIX. 3044076				/8.4
			6	PHOENIX. 3044076				/14.0
			7	PHOENIX. 3044076				/14.0
			8	PHOENIX. 3044076				/14.0
			9	PHOENIX. 3044076	-SF3	4		/4.5
			10	PHOENIX. 3044076	-A2	6		/8.1
			11	PHOENIX. 3044076	-A2	2		/8.1
	-XR	34	12	PHOENIX. 3044076	-KL10	A2		/8.2
			13	PHOENIX. 3044076				/14.0
			14	PHOENIX. 3044076				/14.0
	-A2	1	15	PHOENIX. 3044076	-SB1	2		/8.1
	-KL10	14	16	PHOENIX. 3044076	-SAC1	2,4		/8.4
	-KL20	14	17	PHOENIX. 3044076	-SAC2	2,4		/8.5
	-KL30	14	18	PHOENIX. 3044076	-SAC3	2,4		/8.6
	-XR	31	19	PHOENIX. 3044076	-KL10	11		/8.4
	-XR	32	20	PHOENIX. 3044076	-KL20	11		/8.5
	-XR	33	21	PHOENIX. 3044076	-KL30	11		/8.6
			22	PHOENIX. 3044076				/14.1
			23	PHOENIX. 3044076				/14.1
			24	PHOENIX. 3044076				/14.1
			25	PHOENIX. 3044076				/14.1

Изм.		
Кол.уч.		
Лист		
№ док.		
Подпись		
Дата		

2122-33.13

Ряд зажимов =K109+S1-X3

= K109
+ S1
Лист 24

Инв. № подл.	Подпись и дата	Взам. инв. №	Согласовано			

РЯД ЗАЖИМОВ/КОЛОДКА

=K109+S1-X4

No. Кабеля	ТИП кабеля / No. Провода	K	Соединение	No. Клеммы	ТИП клеммы	OT	Соединение	No. Кабеля	ТИП кабеля / No. Провода	Страница
		-X4	3	1	PHÖNIX. 3044076	-XR	16	+EH		/11.1
		-A3-XS2	11	2	PHÖNIX. 3044076					/11.8
		-A1	RL:17	3	PHÖNIX. 3044076	-X4	1			/11.1
		-SF50	12	4	PHÖNIX. 3044076	-KL3	14			/11.4
	-EH	-XR	18	5	PHÖNIX. 3044076	-HL	x2			/11.1
		-SX1	10,12	6	PHÖNIX. 3064137	-XR	20	EHP		/11.2
	EHA	-XR	19	7	PHÖNIX. 3044076	-SX1	2,4			/11.9
		-A3-XS2	12	8	PHÖNIX. 3044076	-A1	RL:18			/11.1
		-SF50	11							
		-HL	x1	9	PHÖNIX. 3044076	-SX1	11			/11.1
		-SX1	3	10	PHÖNIX. 3044076	-KL3	11			/11.9

Изм.	Кол.уч.	Лист	№ док.	Подпись	Дата

2122-33.13

Ряд зажимов =K109+S1-X4

= K109
+ S1
Лист 25

0 1 2 3 4 5 6 7 8 9

Инв. № подл.	Подпись и дата	Взам. инв. №	Согласовано			

РЯД ЗАЖИМОВ/КОЛОДКА

=K109+S1-X5

No. Кабеля / ТИП кабеля / No. Провода	К	Соединение	No. Клеммы	ТИП клеммы	От	Соединение	No. Кабеля / ТИП кабеля / No. Провода	Страница
	-KLV2	A1	1	PHÖNIX. 3044076	-SF4	2		/4.6
			2	PHÖNIX. 3044076	-X5	5		/4.6
	-QSG6-X		3	PHÖNIX. 3044076				/10.2
	-QSG6-X		4	PHÖNIX. 3044076				/10.3
	-XR	29	5	PHÖNIX. 3044076	-X5	2		/4.6
			6	PHÖNIX. 3044076				/14.0
			7	PHÖNIX. 3044076				/14.0
			8	PHÖNIX. 3044076				/14.0
			9	PHÖNIX. 3044076	-SF4	4		/4.7
	-KLV2	A2	10	PHÖNIX. 3044076	-X5	11		/10.1
	-XR	30	11	PHÖNIX. 3044076	-X5	9		/4.7
			12	PHÖNIX. 3044076				/14.0
			13	PHÖNIX. 3044076				/14.0
			14	PHÖNIX. 3044076				/14.1
			15	PHÖNIX. 3044076	-QSG6-X			/10.2
			16	PHÖNIX. 3044076	-QSG6-X			/10.3
	-QSG6-X		17	PHÖNIX. 3044076				/10.5
			18	PHÖNIX. 3044076	-QSG6-X			/10.5
			19	PHÖNIX. 3044076	-SF50	42		/7.1
			20	PHÖNIX. 3044076	-SF50	41		/7.1
			21	PHÖNIX. 3044076	-KL1	11		/7.2
			22	PHÖNIX. 3044076	-KL1	14		/7.3
			23	PHÖNIX. 3044076	-KL2	11		/7.4
			24	PHÖNIX. 3044076	-KL2	14		/7.4
			25	PHÖNIX. 3044076	-KL1	21		/7.5
			26	PHÖNIX. 3044076	-KL1	24		/7.6

Изм.	Кол.уч.	Лист	№ док.	Подпись	Дата

2122-33.13

Ряд зажимов =K109+S1-X5

= K109
+ S1
Лист 26

| | | |

РЯД ЗАЖИМОВ/КОЛОДКА

=K109+S1-X6

| | | |

Инв. № подл.	Подпись и дата	Взам. инв. №	Согласовано			

РЯД ЗАЖИМОВ/КОЛОДКА

=K109+S1-X100

No. Кабеля	ТИП кабеля / No. Провода	K	Соединение	No. Клеммы	ТИП клеммы	OT	Соединение	No. Кабеля	ТИП кабеля / No. Провода	Страница
		-SF1	1	1	PHOENIX. 3044076	-XR	12			/4.2
		-SF2	1	2	PHOENIX. 3044076					/4.3
		-SF3	1	3	PHOENIX. 3044076					/4.5
		-SF4	1	4	PHOENIX. 3044076					/4.6
				5	PHOENIX. 3044076					/14.0
				6	PHOENIX. 3044076					/14.0
				7	PHOENIX. 3044076					/14.0
		-SF1	3	8	PHOENIX. 3044076	-XR	14			/4.2
		-SF2	3	9	PHOENIX. 3044076					/4.3
		-SF3	3	10	PHOENIX. 3044076					/4.5
		-SF4	3	11	PHOENIX. 3044076					/4.6
				12	PHOENIX. 3044076					/14.0
				13	PHOENIX. 3044076					/14.0
				14	PHOENIX. 3044076					/14.0
				15	PHOENIX. 3044076					/14.1

Изм.	Кол.уч.	Лист	№ док.	Подпись	Дата

2122-33.13

Ряд зажимов =K109+S1-X100

= K109
+ S1
Лист 29

РЯД ЗАЖИМОВ/КОЛОДКА

=K109+S1-X200

| | | |

Инв. № подл.	Подпись и дата	Взам. инв. №	Согласовано			

РЯД ЗАЖИМОВ/КОЛОДКА

=K109+S1-X201

No. Кабеля	ТИП кабеля / No. Провода	K	Соединение	No. Клеммы	ТИП клеммы	OT	Соединение	No. Кабеля	ТИП кабеля / No. Провода	Страница
	L	-XR	2	1	PHOENIX. 3044076	-F201	1			/3.4
		-B90	L	2	PHOENIX. 3044076	-F201	2			/3.4
				3	PHOENIX. 3044076					/3.4
				4	PHOENIX. 3044076					/3.4
				5	PHOENIX. 3044076					/3.4
	N	-XR	4	6	PHOENIX. 3044076	-Q1-X				/3.4
				7	PHOENIX. 3044076	-RK2	2			/3.5
				8	PHOENIX. 3044076	-B90	N			/3.6
				9	PHOENIX. 3044076					/3.6
		-Q1-X		10	PHOENIX. 3044076	-B90	2			/3.4
		-RK2	1	11	PHOENIX. 3044076					/3.5
				12	PHOENIX. 3044076					/14.2

Изм.	Кол.уч.	Лист	№ док.	Подпись	Дата

2122-33.13

Ряд зажимов =K109+S1-X201

= K109
+ S1
Лист 31

РЯД ЗАЖИМОВ/КОЛОДКА =K109+S1-XPE

		Страница	/12.1	/12.8																														
No. Кабеля	ТИП кабеля / No. Провода																																	
	Соединение																																	
	ОТ																																	
	ТИП клеммы		• PHOENIX. 3044241	• PHOENIX. 3044241																														
	No. Клеммы		1	2																														
	Соединение		4																															
	K		-XVT																															
No. Кабеля	ТИП кабеля / No. Провода																																	

Согласовано

Взам. инв. №

Подпись и дата

Инв. № подл.

Изм.	Кол.уч.	Лист	№ док.	Подпись	Дата

2122-33.13

Ряд зажимов =K109+S1-XPE

= K109

+ S1

Лист 32

Инв. № подл.	Подпись и дата	Взам. инв. №	Согласовано			

РЯД ЗАЖИМОВ/КОЛОДКА

=K109+S1-XR

No. Кабеля	ТИП кабеля / No. Провода	К	Соединение	No. Клеммы	ТИП клеммы	ОТ	Соединение	No. Кабеля	ТИП кабеля / No. Провода	Страница
		=K107-XR	1	1	PHÖNIX. 3044636	=K111-XR	1			=K00/5.8
	L	-X200	1							
	L	-X201	1	2	PHÖNIX. 3044636					=K00/5.8
		=K107-XR	3	3	PHÖNIX. 3044636	=K111-XR	3			=K00/5.8
	N	-X200	6							
	N	-X201	6	4	PHÖNIX. 3044636					=K00/5.8
				5	PHÖNIX. 3044636					=K00/5.8
				6	PHÖNIX. 3044636					=K00/5.8
		=K107-XR	7	7	PHÖNIX. 3044636	=K111-XR	7			=K00/5.8
				8	PHÖNIX. 3044636					=K00/5.8
		=K107-XR	9	9	PHÖNIX. 3044636	=K111-XR	9			=K00/5.8
				10	PHÖNIX. 3044636					=K00/5.8
		=K107-XR	11	11	PHÖNIX. 3044636	=K111-XR	11			=K00/5.8
		-X100	1	12	PHÖNIX. 3044636					=K00/5.8
		=K107-XR	13	13	PHÖNIX. 3044636	=K111-XR	13			=K00/5.8
		-X100	8	14	PHÖNIX. 3044636					=K00/5.8
		=K107-XR	15	15	PHÖNIX. 3044636	=K111-XR	15			=K00/5.8
	+EH	-X4	1	16	PHÖNIX. 3044636					=K00/5.8
		=K107-XR	17	17	PHÖNIX. 3044636	=K111-XR	17			=K00/5.8
	-EH	-X4	5	18	PHÖNIX. 3044636					=K00/5.8
		=K107-XR	19	19	PHÖNIX. 3044636	=K111-XR	19			=K00/8.4
	EHA	-X4	7							
		=K107-XR	20	20	PHÖNIX. 3044636	=K111-XR	20			=K00/8.4
	EHP	-X4	6							
		=K107-XR	21	21	PHÖNIX. 3044636	=K111-XR	21			=K00/8.4
		=K107-XR	22	22	PHÖNIX. 3044636	=K111-XR	22			=K00/8.4
		=K107-XR	23	23	PHÖNIX. 3044636	=K111-XR	23			=K00/8.4
	EDV1	-X2	26							
		=K107-XR	24	24	PHÖNIX. 3044636	=K111-XR	24			=K00/8.4
	2ED1	-X2	27							
		=K107-XR	25	25	PHÖNIX. 3044636	=K111-XR	25			=K00/8.4
	1ED1	-X2	28							
		=K107-XR	26	26	PHÖNIX. 3044636	=K111-XR	26			=K00/8.4
	EDR1	-X2	29							

Изм.	Кол.уч.	Лист	№ док.	Подпись	Дата

2122-33.13

Ряд зажимов =K109+S1-XR

= K109
+ S1
Лист 33

РЯД ЗАЖИМОВ/КОЛОДКА

=K109+S1-XR

No. Кабеля	ТИП кабеля / No. Провода	К	Соединение	No. Клеммы	ТИП клеммы	ОТ	Соединение	No. Кабеля	ТИП кабеля / No. Провода	Страница
		=K107-XR	27	27	PHÖNIX. 3044636	=K111-XR	27			=K00/8.4
	+ED1	-X2	30							
		=K107-XR	28	28	PHÖNIX. 3044636	=K111-XR	28			=K00/8.4
	-ED1	-X2	31							
		=K107-XR	29	29	PHÖNIX. 3044636	=K111-XR	29			=K00/8.4
		-X5	5							
		=K107-XR	30	30	PHÖNIX. 3044636	=K111-XR	30			=K00/8.4
		-X5	11							
		=K107-XR	31	31	PHÖNIX. 3044636	=K111-XR	31			=K00/8.4
		-X3	19							
		=K107-XR	32	32	PHÖNIX. 3044636	=K111-XR	32			=K00/8.4
		-X3	20							
		=K107-XR	33	33	PHÖNIX. 3044636	=K111-XR	33			=K00/8.4
		-X3	21							
		=K107-XR	34	34	PHÖNIX. 3044636	=K111-XR	34			=K00/8.4
		-X3	12							
		=K107-XR	35	35	PHÖNIX. 3044636	=K111-XR	35			=K00/8.4
		=K107-XR	36	36	PHÖNIX. 3044636	=K111-XR	36			=K00/8.4
		=K107-XR	37	37	PHÖNIX. 3044636	=K111-XR	37			=K00/9.3
		=K107-XR	38	38	PHÖNIX. 3044636	=K111-XR	38			=K00/9.3
		=K107-XR	39	39	PHÖNIX. 3044636	=K111-XR	39			=K00/9.3
		=K107-XR	40	40	PHÖNIX. 3044636	=K111-XR	40			=K00/9.3
		=K107-XR	41	41	PHÖNIX. 3044636	=K111-XR	41			=K00/9.3
		=K107-XR	42	42	PHÖNIX. 3044636	=K111-XR	42			=K00/9.3
		=K107-XR	43	43	PHÖNIX. 3044636	=K111-XR	43			=K00/9.3
		=K107-XR	44	44	PHÖNIX. 3044636	=K111-XR	44			=K00/9.3
		=K107-XR	45	45	PHÖNIX. 3044636	=K111-XR	45			=K00/9.3
		=K107-XR	46	46	PHÖNIX. 3044636	=K111-XR	46			=K00/9.3
		=K107-XR	47	47	PHÖNIX. 3044636	=K111-XR	47			=K00/9.3
		=K107-XR	48	48	PHÖNIX. 3044636	=K111-XR	48			=K00/9.3
		=K107-XR	49	49	PHÖNIX. 3044636	=K111-XR	49			=K00/9.3
		=K107-XR	50	50	PHÖNIX. 3044636	=K111-XR	50			=K00/9.3
		=K107-XR	51	51	PHÖNIX. 3044636	=K111-XR	51			=K00/9.3
		=K107-XR	52	52	PHÖNIX. 3044636	=K111-XR	52			=K00/9.3

РЯД ЗАЖИМОВ/КОЛОДКА

=K109+S1-XR

No. Кабеля	ТИП кабеля / No. Провода	К	Соединение	No. Клеммы	ТИП клеммы	ОТ	Соединение	No. Кабеля	ТИП кабеля / No. Провода	Страница
		=K107-XR	53	53	PHÖNIX. 3044636	=K111-XR	53			=K00/9.3
		=K107-XR	54	54	PHÖNIX. 3044636	=K111-XR	54			=K00/9.3
		=K107-XR	55	55	PHÖNIX. 3044636	=K111-XR	55			=K00/9.3
		=K107-XR	56	56	PHÖNIX. 3044636	=K111-XR	56			=K00/9.3
		=K107-XR	57	57	PHÖNIX. 3044636	=K111-XR	57			=K00/10.3
		=K107-XR	58	58	PHÖNIX. 3044636	=K111-XR	58			=K00/10.3
		=K107-XR	59	59	PHÖNIX. 3044636	=K111-XR	59			=K00/10.3
		=K107-XR	60	60	PHÖNIX. 3044636	=K111-XR	60			=K00/10.3
	EV2A	=K107-XR -XV	61 4	61	PHÖNIX. 3044636	=K111-XR	61			=K00/10.3
	EV2B	=K107-XR -XV	62 8	62	PHÖNIX. 3044636	=K111-XR	62			=K00/10.3
	EV2C	=K107-XR -XV	63 16	63	PHÖNIX. 3044636	=K111-XR	63			=K00/10.3
	EV2N	=K107-XR -XV	64 12	64	PHÖNIX. 3044636	=K111-XR	64			=K00/10.3
		=K107-XR -XV	65 17	65	PHÖNIX. 3044636	=K111-XR	65			=K00/10.3
		=K107-XR -XV	66 18	66	PHÖNIX. 3044636	=K111-XR	66			=K00/10.3
		=K107-XR	67	67	PHÖNIX. 3044636	=K111-XR	67			=K00/10.3
		=K107-XR	68	68	PHÖNIX. 3044636	=K111-XR	68			=K00/10.3
		=K107-XR	69	69	PHÖNIX. 3044636	=K111-XR	69			=K00/10.3
		=K107-XR	70	70	PHÖNIX. 3044636	=K111-XR	70			=K00/10.3

Изм. | Кол.уч. | Лист | № док. | Подпись | Дата

2122-33.13

Ряд зажимов =K109+S1-XR

= K109 | + S1 | Лист 35

0 1 2 3 4 5 6 7 8 9

РЯД ЗАЖИМОВ/КОЛОДКА

=K109+S1-XV

No. Кабеля / ТИП кабеля / No. Провода	K	Соединение	No. Клеммы	ТИП клеммы	OT	Соединение	No. Кабеля / ТИП кабеля / No. Провода	Страница
	-SN1	10	1	PHÖNIX. 3057416	-SF50	2		/12.1
	-A1	AI-B1:9	2	PHÖNIX. 3057416				/12.2
	-A2	3	3	PHÖNIX. 3057416				/12.3
			4	PHÖNIX. 3057416	-XR	61	EV2A	/12.4
	-SN1	6	5	PHÖNIX. 3057416	-XVT	5		/12.1
	-A1	AI-B1:11	6	PHÖNIX. 3057416				/12.2
			7	PHÖNIX. 3057416				/12.4
			8	PHÖNIX. 3057416	-XR	62	EV2B	/12.5
	-SN1	2	9	PHÖNIX. 3057416	-SF50	4		/12.1
	-A1	AI-B1:14	10	PHÖNIX. 3057416				/12.3
	-A2	4	11	PHÖNIX. 3057416	-XV	16		/12.3
			12	PHÖNIX. 3057416	-XR -XV	64 15	EV2N	/12.5
	-SN1	1	13	PHÖNIX. 3057416	-SF50	6		/12.1
	-A1	AI-B1:13	14	PHÖNIX. 3057416				/12.2
			15	PHÖNIX. 3057416	-XV	12		/12.4
			16	PHÖNIX. 3057416	-XR -XV	63 11	EV2C	/12.5
	-A1	AI-B1:15	17	PHÖNIX. 3057416	-SF55 -XR	2 65		/12.7
	-A1	AI-B1:16	18	PHÖNIX. 3057416	-XVT -XR	8 66		/12.7
			19	PHÖNIX. 3057416				/14.2
			20	PHÖNIX. 3057416				/14.2

Изм. | Кол.уч. | Лист | № док. | Подпись | Дата

2122-33.13

Ряд зажимов =K109+S1-XV

= K109 | + S1 | Лист 36

0 1 2 3 4 5 6 7 8 9

РЯД ЗАЖИМОВ/КОЛОДКА

=K109+S1-XVT

No. Кабеля	ТИП кабеля / No. Провода	К	Соединение	No. Клеммы	ТИП клеммы	От	Соединение	No. Кабеля	ТИП кабеля / No. Провода	Страница
				1	PHOENIX. 3044076	-XVA	1			/12.1
				2	PHOENIX. 3044076	-XVB	1			/12.1
		-SF50	5	3	PHOENIX. 3044076	-XVC	1			/12.2
				4	PHOENIX. 3044076	-XPE	1			/12.1
		-XV	5	5	PHOENIX. 3044076	-XVB	2			/12.1
		-SF55	1	6	PHOENIX. 3044076	-Rx	x1			/12.7
				7	PHOENIX. 3044076	-XVA	3			/12.7
		-XV	18	8	PHOENIX. 3044076	-Rx	x2			/12.7
				9	PHOENIX. 3044076	-XVB	4			/12.7
				10	PHOENIX. 3044076	-XVB	3			/12.8
				11	PHOENIX. 3044076	-XVC	4			/12.8
				12	PHOENIX. 3044076	-XVC	3			/12.9
				13	PHOENIX. 3044076	-XVA	4			/12.9
		-SF50	1	14	PHOENIX. 3044076	-XVA	2			/12.0
		-SF50	3	15	PHOENIX. 3044076	-XVC	2			/12.2

Изм. | Кол.уч. | Лист | № док. | Подпись | Дата

2122-33.13

Ряд зажимов =K109+S1-XVT

= K109
+ S1
Лист 37

0 1 2 3 4 5 6 7 8 9

=K107+S1

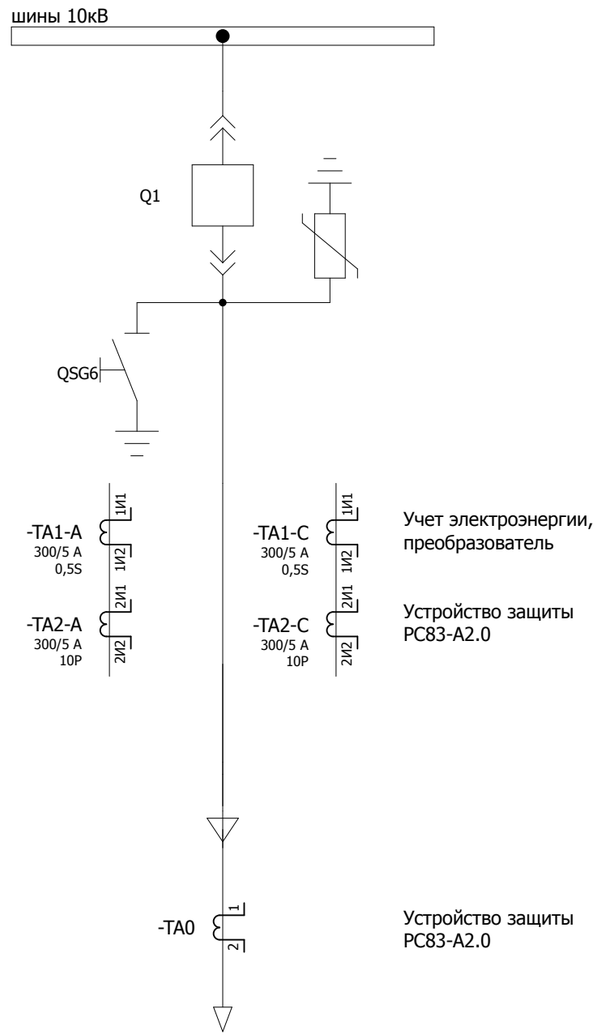

Учет электроэнергии, преобразователь

Устройство защиты РС83-А2.0

Устройство защиты РС83-А2.0

W5K
РП Шетпе

Согласовано

Взам. инв. №

Подпись и дата

Инв. № подл.

Изм.	Кол.уч.	Лист	№ док.	Подпись	Дата	2122-33.13	= K107
							+ S1
						Принципиальная схема	Лист 1

Освещение релейного отсека

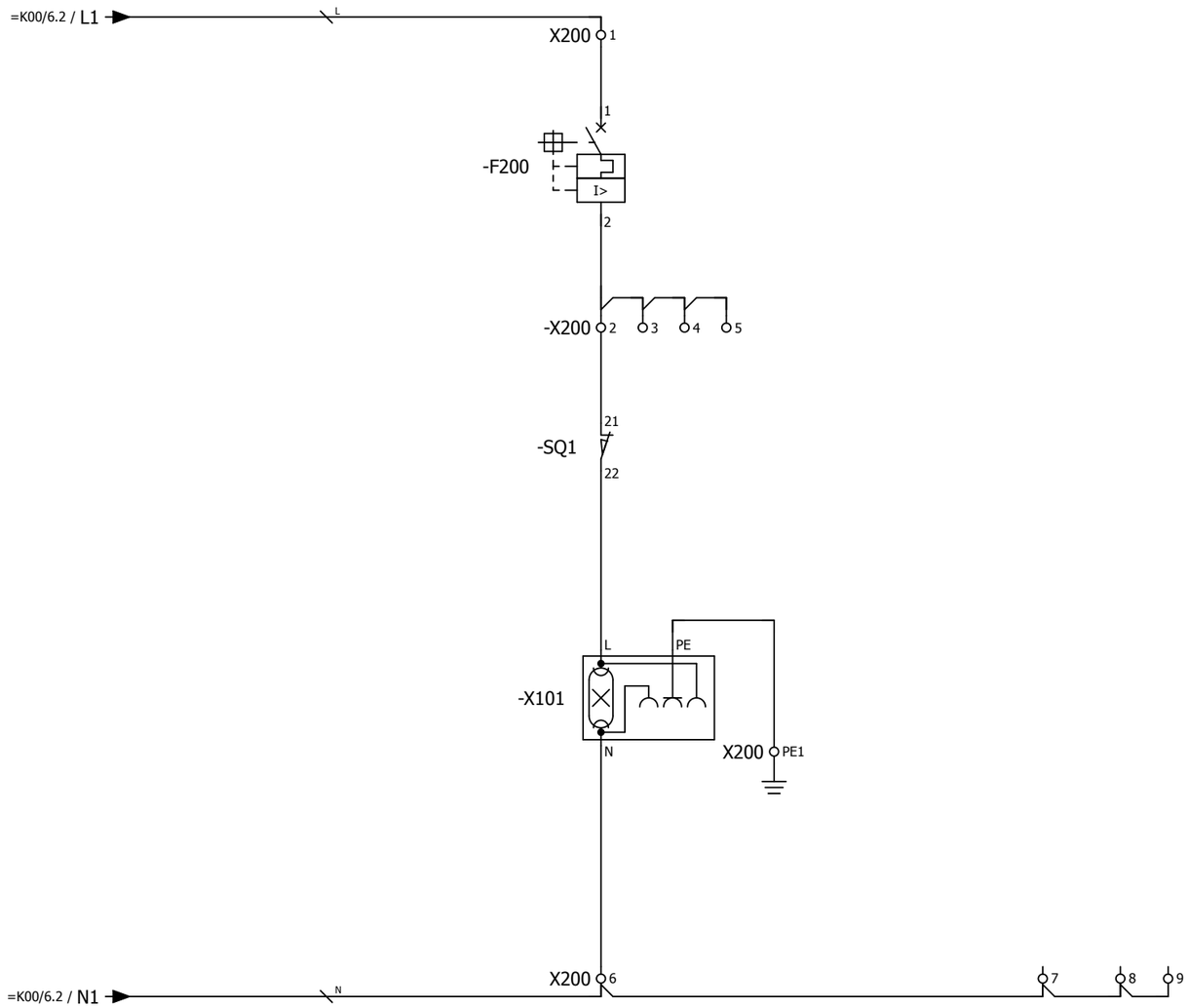

						2122-33.13	= K107
							+ S1
Изм.	Кол.уч.	Лист	№ док.	Подпись	Дата	Цепи освещения	Лист 2

Согласовано

Взам. инв. №

Подпись и дата

Инв. № подл.

Обогрев отсека выкатного элемента | Обогрев релейного отсека | Обогрев кабельного отсека

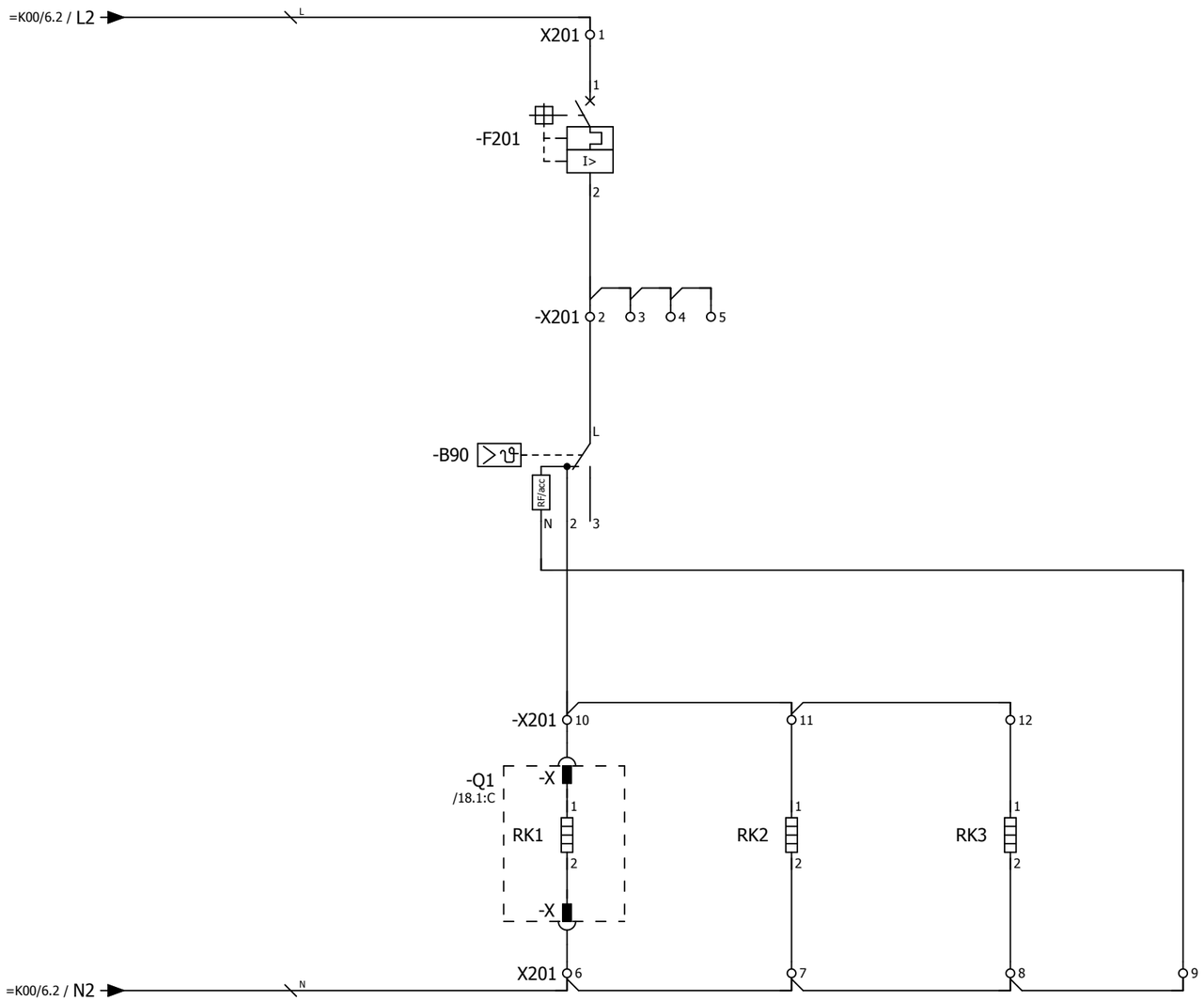

Примечание:
Ввиду отсутствия заводской информации, нумерация клемм выкатного элемента принято условно

Согласовано | Взам. инв. № | Подпись и дата | Инв. № подл.

Изм.	Кол.уч.	Лист	№ док.	Подпись	Дата

2122-33.13

Цепи обогрева

= K107
+ S1
Лист 3

Питание двигателя взвода пружины выключателя 220 В пост.тока

Питание цепей управления

Питание цепей управления выключателем

Питание преобразователя, счетчика ЭЭ

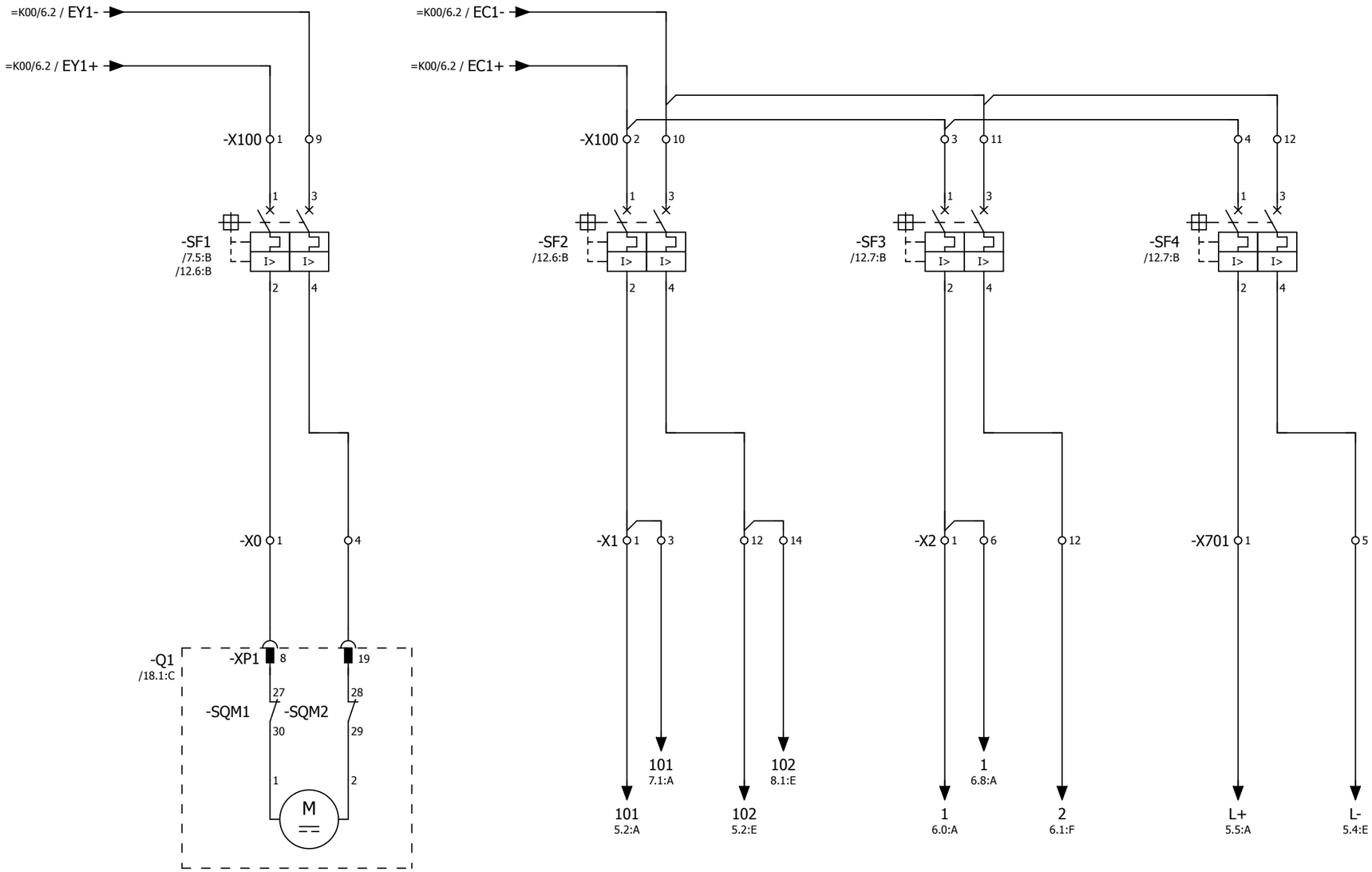

Согласовано

Взам. инв. №

Подпись и дата

Инв. № подл.

Изм.	Кол.уч.	Лист	№ док.	Подпись	Дата

2122-33.13

Питание постоянным оперативным током

= K107

+ S1

Лист 4

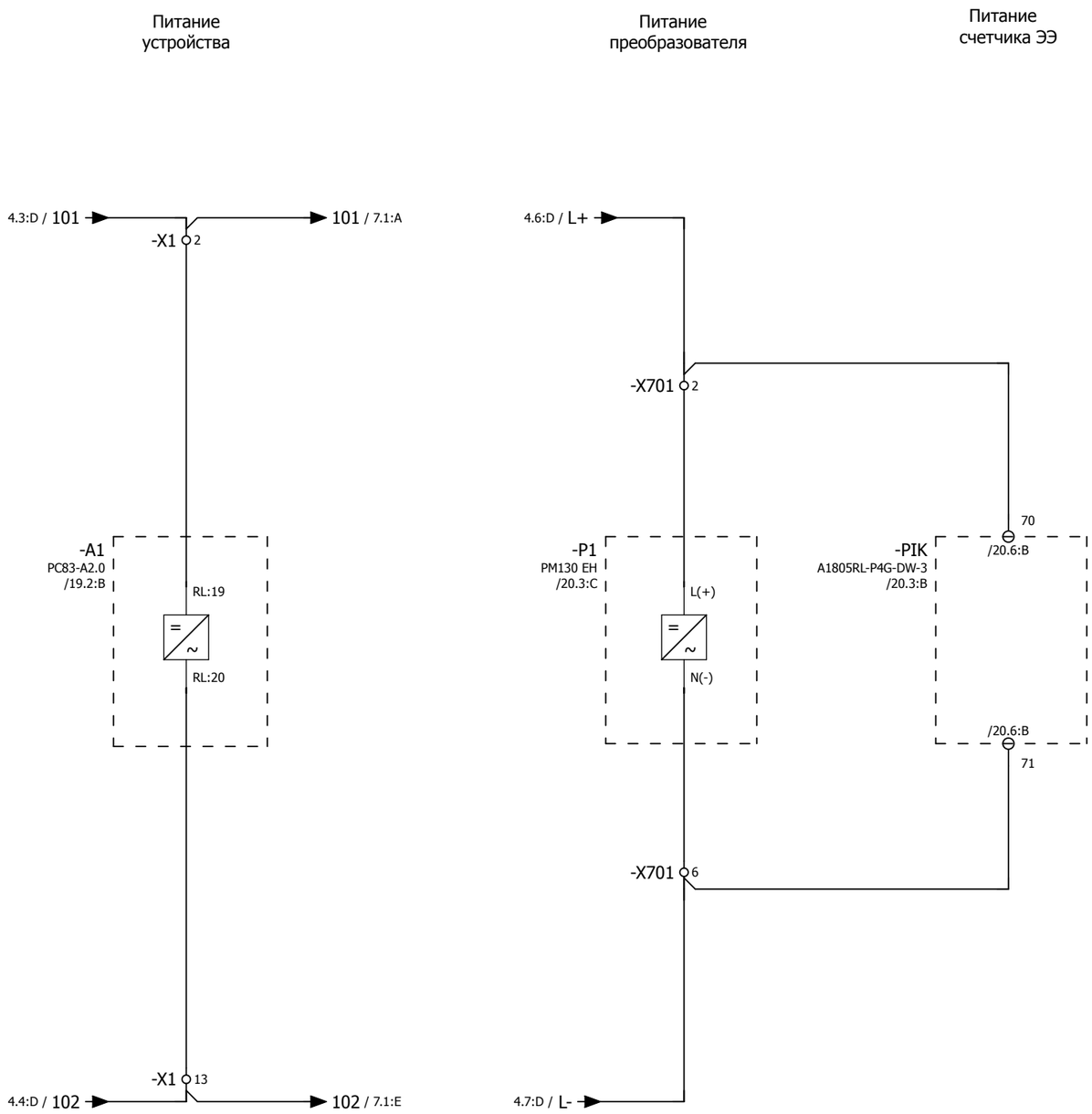

Согласовано

Взам. инв. №

Подпись и дата

Инв. № подл.

Изм.	Кол.уч.	Лист	№ док.	Подпись	Дата

2122-33.13

Питание постоянным оперативным током

= K107

+ S1

Лист 5

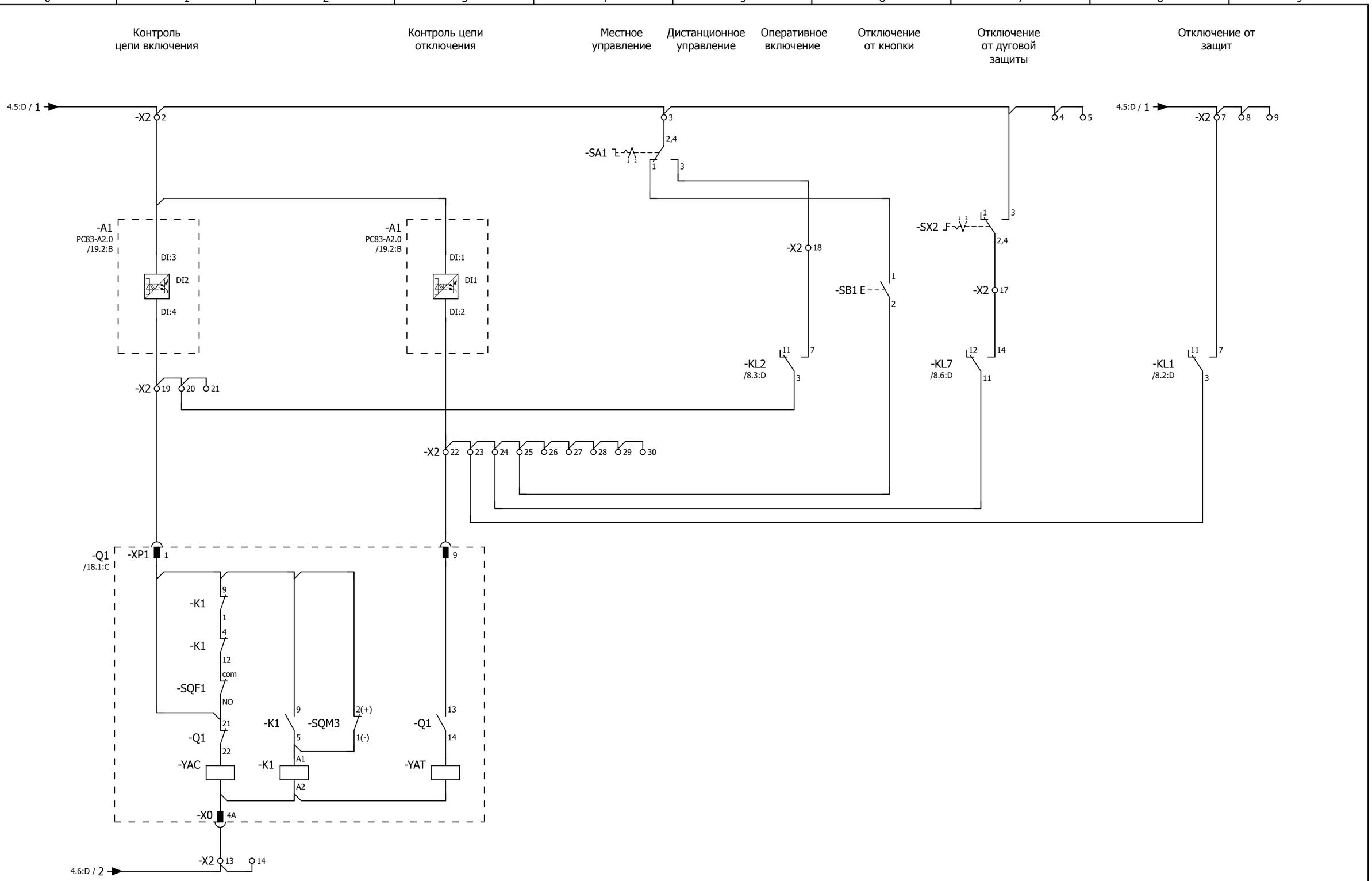

Переключатель SA1:
1 - местное
2 - дистанционное

Переключатель SX2:
1 - выведено
2 - введено

Изм.	Кол.уч.	Лист	№ док.	Подпись	Дата	2122-33.13	= K107
						Цепи управления выключателем	+ S1
							Лист 6

Согласовано | Взам. инв. № | Подпись и дата | Инв. № подл.

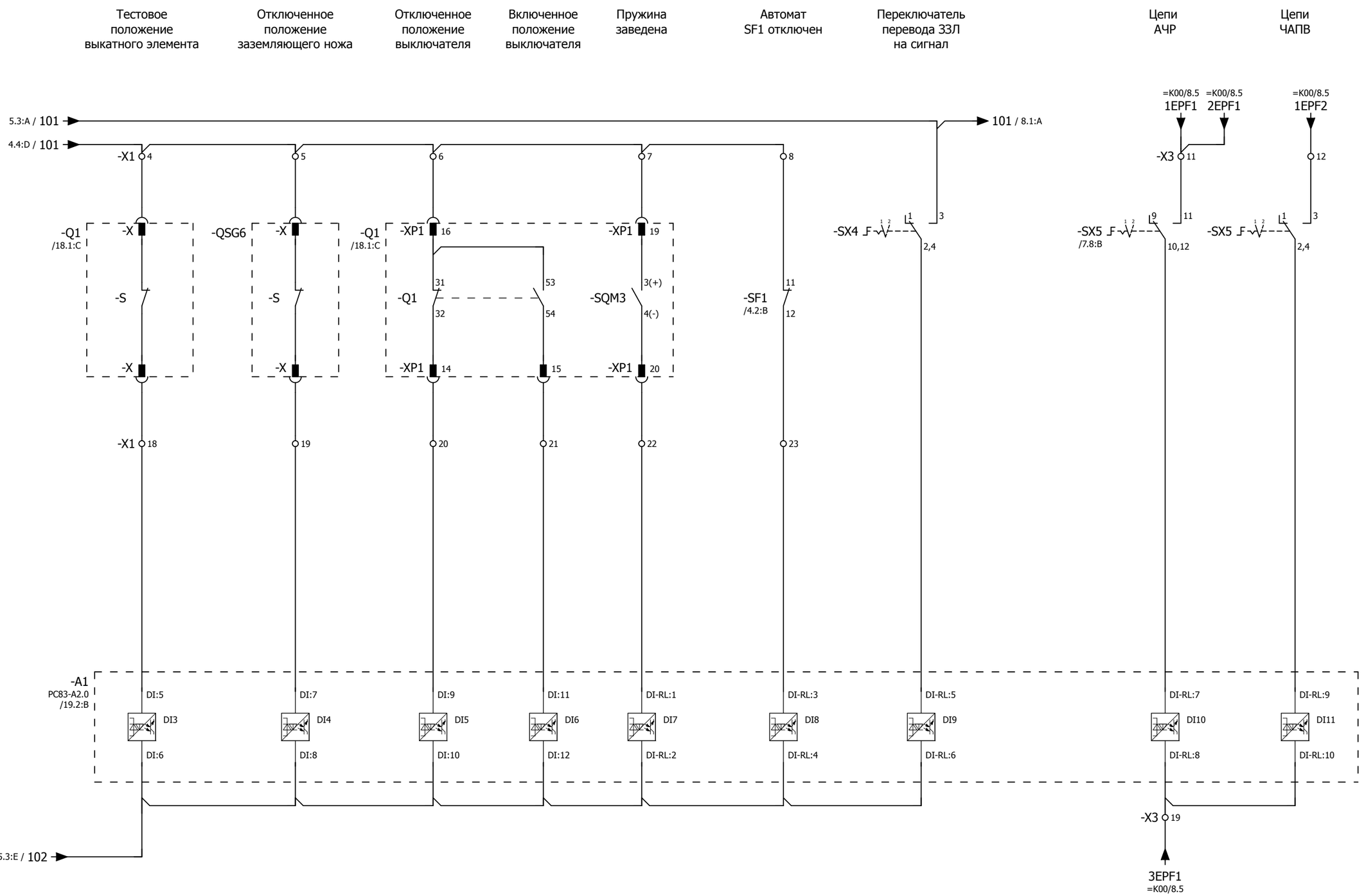

Примечание:

1. Ввиду отсутствия заводской информации, нумерация клемм выкатного элемента и ЗН принято условно;
2. Необходимость ввода каждого присоединения под определенную очередь АЧР определяет заказчик.

Переключатель SX4, 5:
1 - выведено
2 - введено

Изм.	Кол.уч.	Лист	№ док.	Подпись	Дата	2122-33.13 Бинарные входы устройства защиты	= K107 + S1 Лист 7

Согласовано | Взам. инв. № | Подпись и дата | Инв. № подл.

Команда на оперативное отключение выключателя

Отключение от защит

Команда на оперативное включение выключателя

Действие УРОВ

Действие ЛЗШ

"Аварийное отключение"

Вызов в шкаф

Срабатывание дуговой защиты

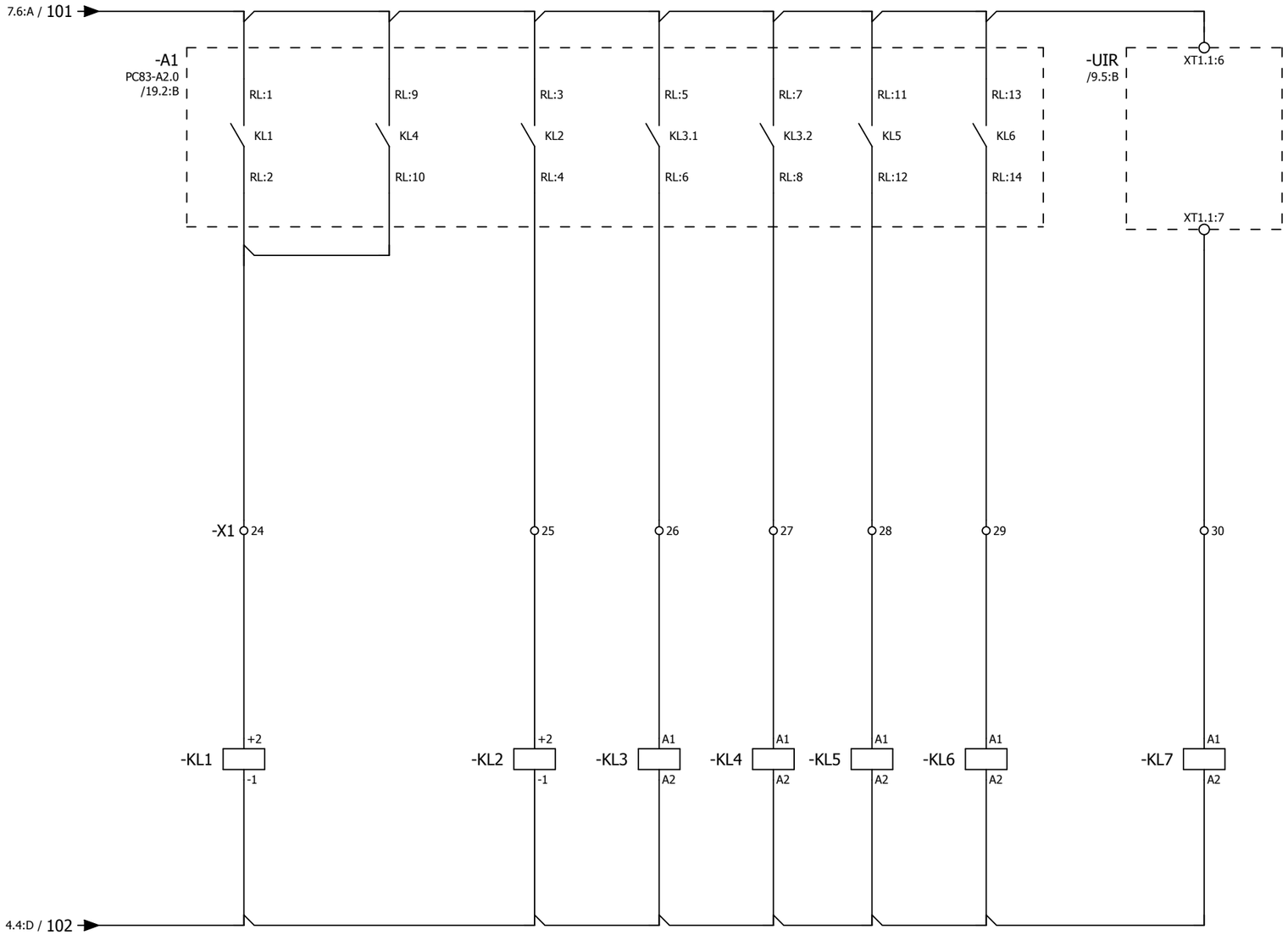

Согласовано

Взам. инв. №

Подпись и дата

Инв. № подл.

Изм.	Кол.уч.	Лист	№ док.	Подпись	Дата

2122-33.13

Бинарные выходы устройства защиты

= K107

+ S1

Лист 8

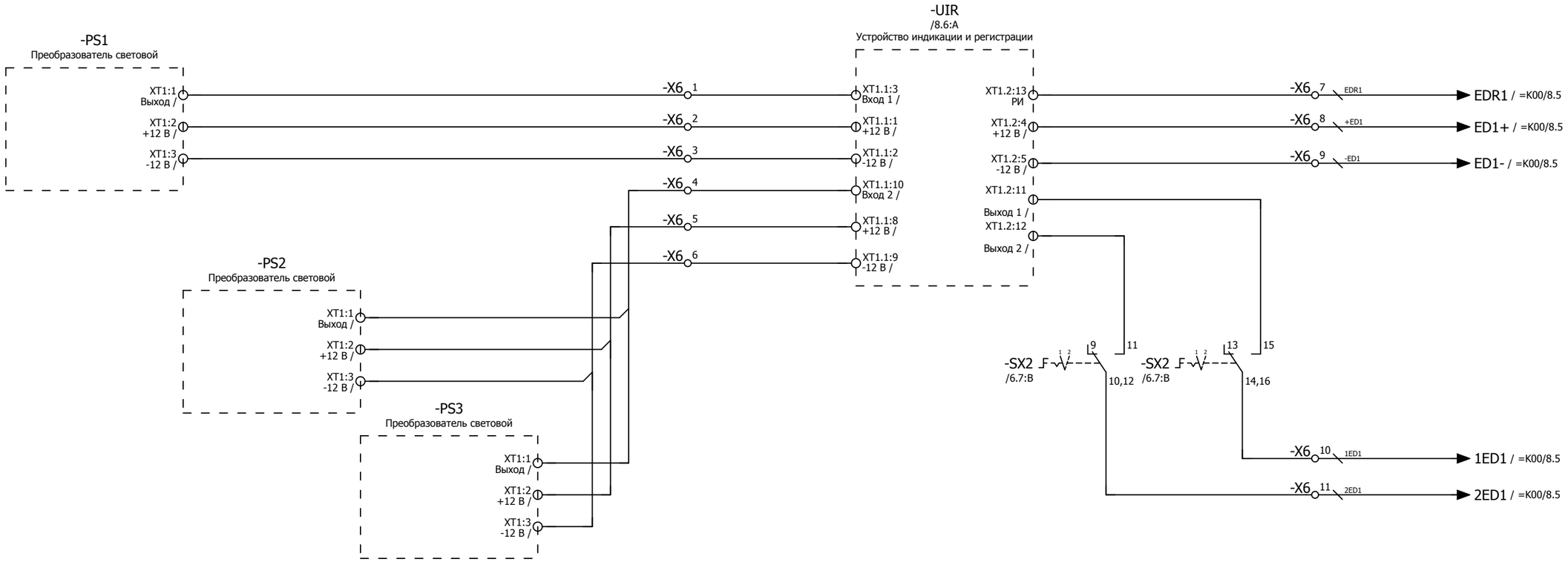

Переключатель SX2:
1 - выведено
2 - введено

Изм.	Кол.уч.	Лист	№ док.	Подпись	Дата	2122-33.13	= K107
							+ S1
						Цепи дуговой защиты	Лист 9

Согласовано | Взам. инв. № | Подпись и дата | Инв. № подл.

Разрешение на
перемещение
выкатного элемента

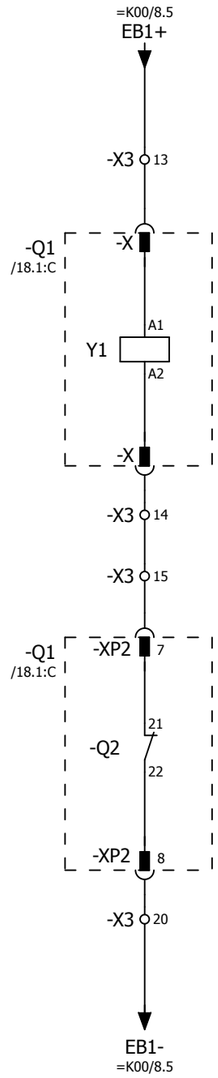

Примечание:
Ввиду отсутствия заводской информации, нумерация клемм выкатного элемента принято условно

Согласовано

Взам. инв. №

Подпись и дата

Инв. № подл.

Изм.	Кол.уч.	Лист	№ док.	Подпись	Дата	2122-33.13	= K107
							+ S1
						Цепи оперативной блокировки	Лист 10

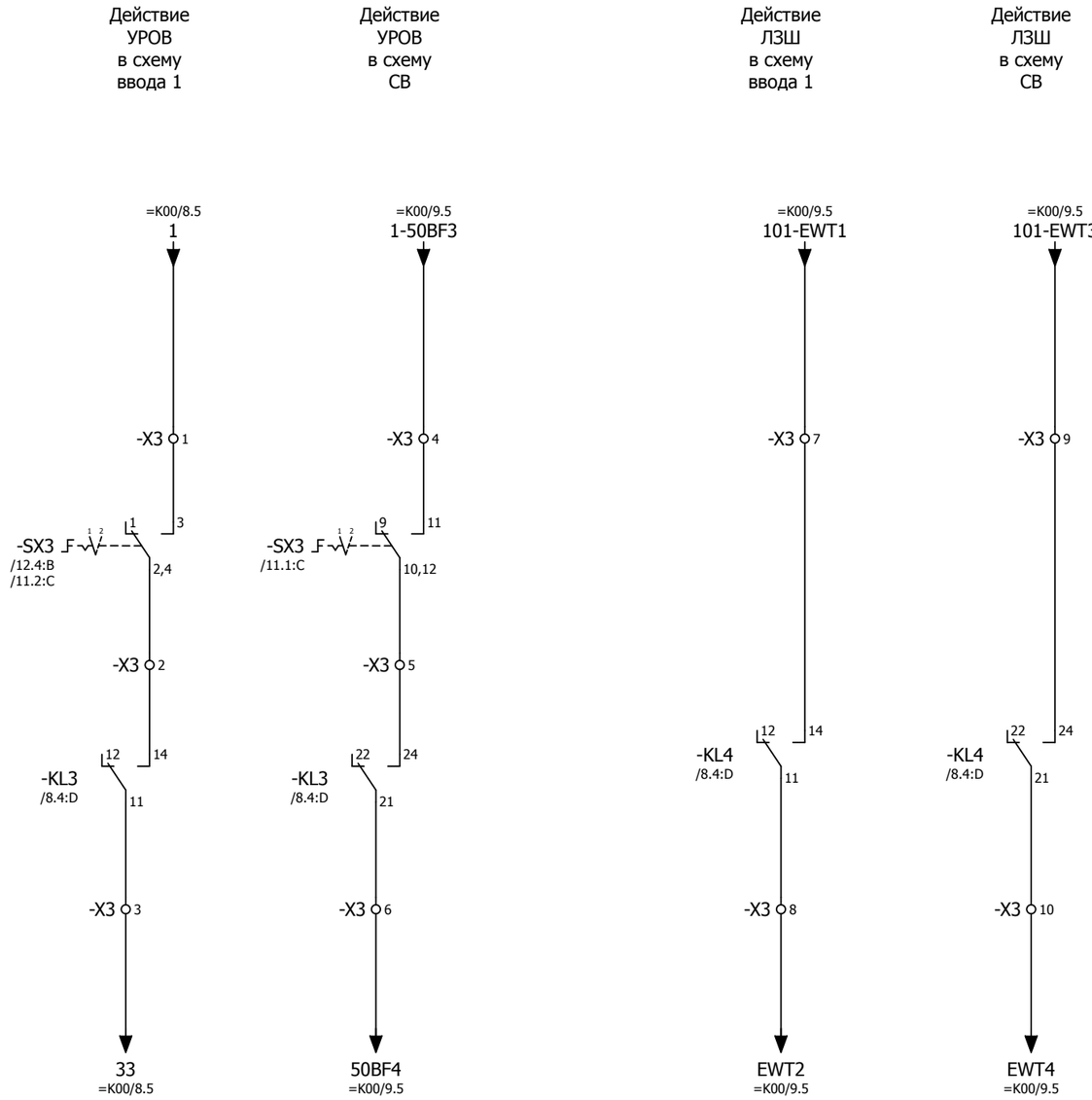

Переключатель SX3:
1 - выведено
2 - введено

Изм.	Кол.уч.	Лист	№ док.	Подпись	Дата	2122-33.13	= K107
						Цепи УРОВ, ЛЗШ	+ S1
							Лист 11

Согласовано

Взам. инв. №

Подпись и дата

Инв. № подл.

Общепанельная лампа

Общий сигнал "Вызов в ячейку"

Аварийное отключение выключателя

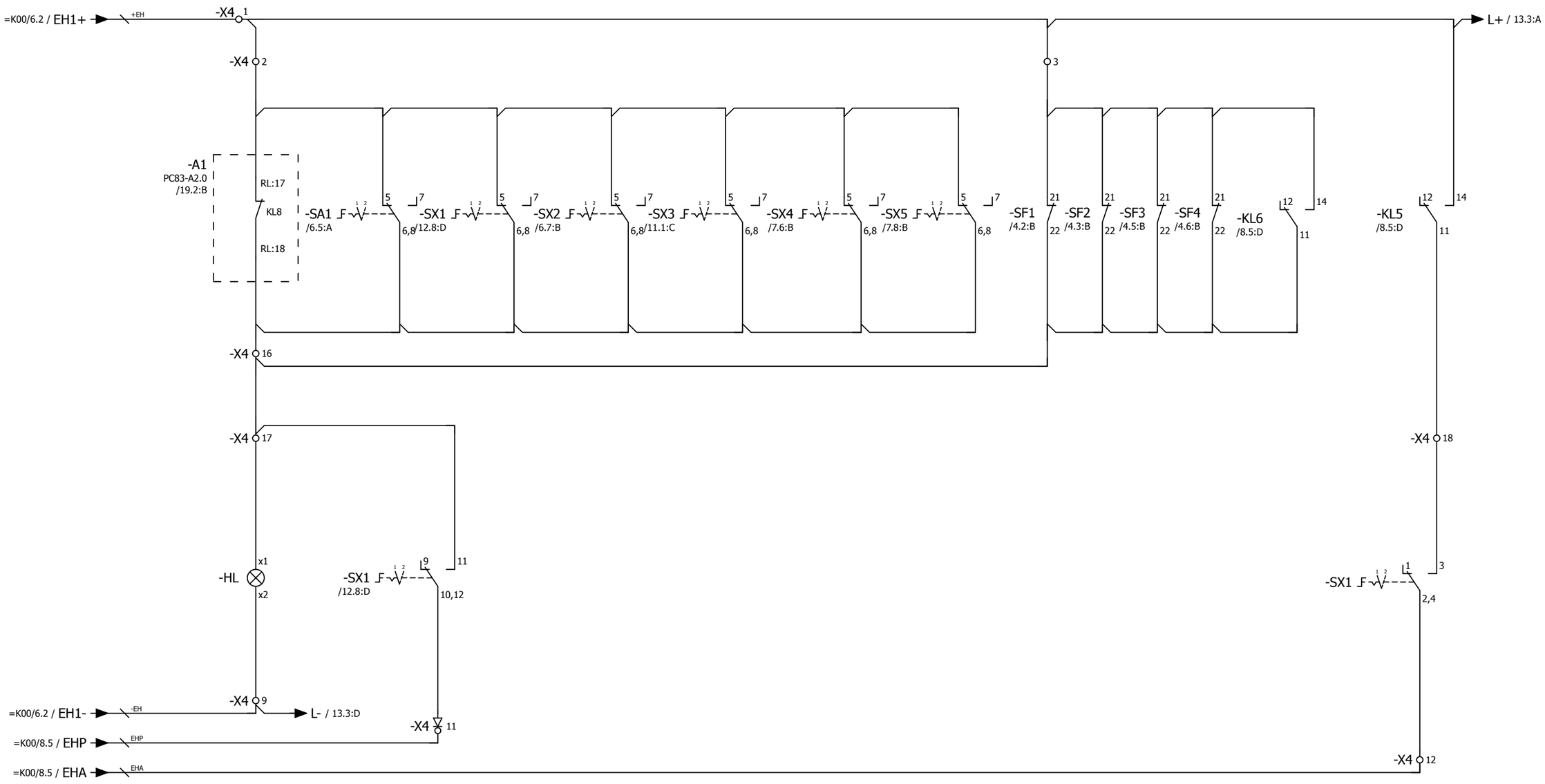

Переключатели SX1,2,3,4,5:
1 - выведено
2 - введено

Переключатель SA1:
1 - местное
2 - дистанционное

Согласовано

Взам. инв. №

Подпись и дата

Инв. № подл.

Изм.	Кол.уч.	Лист	№ док.	Подпись	Дата

2122-33.13

Цепи сигнализации

= K107

+ S1

Лист 12

Отключенное положение выключателя

Включенное положение выключателя

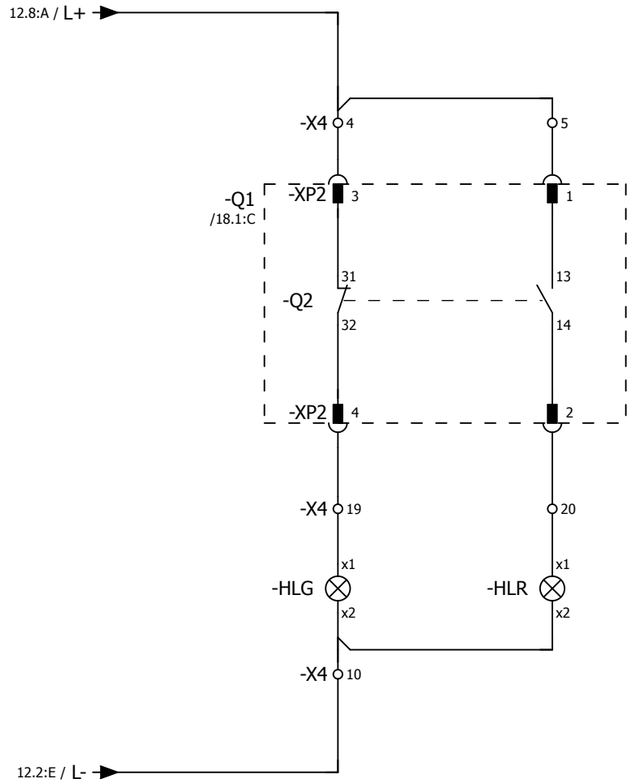

Согласовано

Взам. инв. №

Подпись и дата

Инв. № подл.

Изм.	Кол.уч.	Лист	№ док.	Подпись	Дата

2122-33.13

Цепи сигнализации

= K107

+ S1

Лист 13

Токовые цепи измерения

Токовые цепи устройства защиты

Трансформатор тока
нулевой последовательности

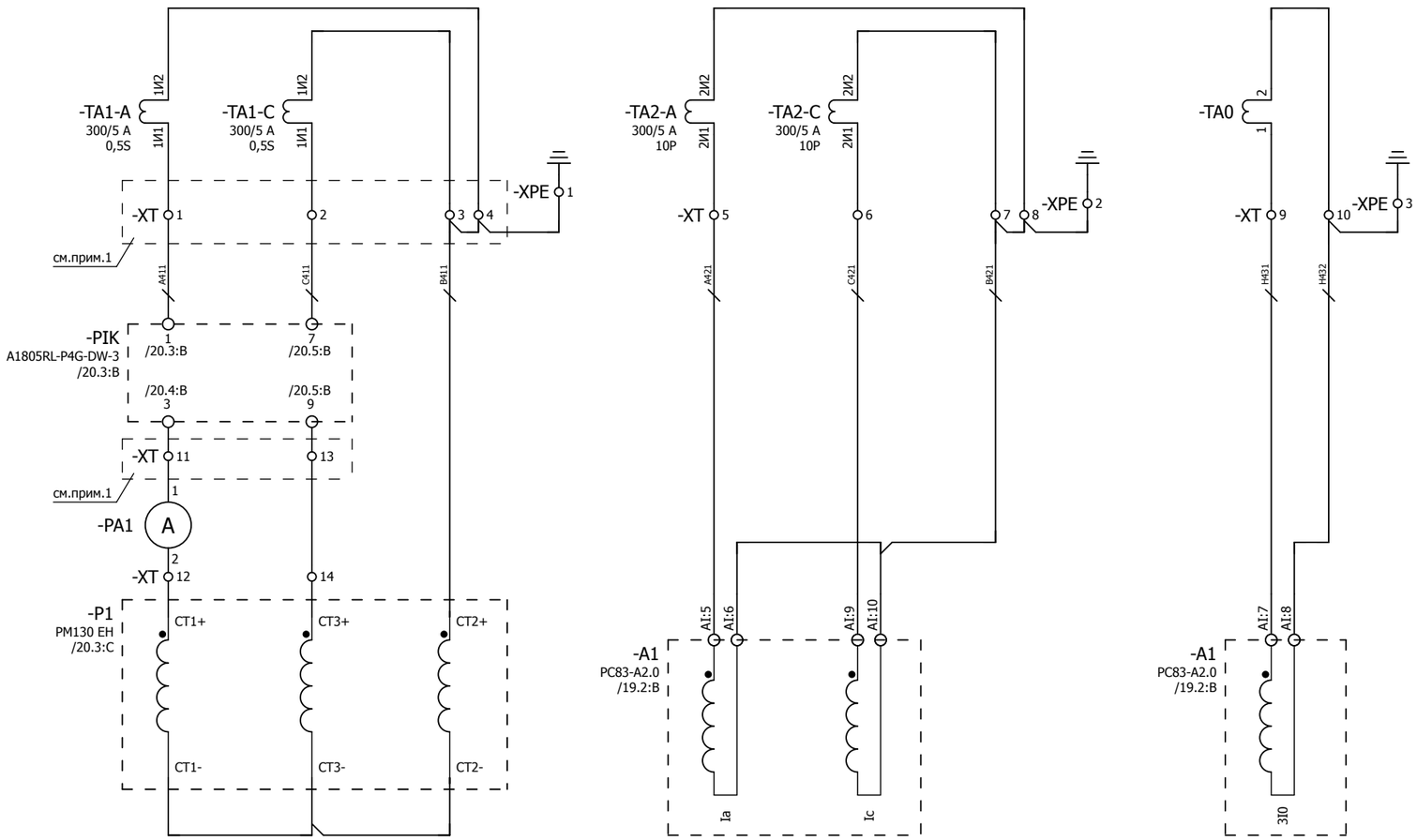

Примечания:
1. Предусмотреть возможность пломбирования выделенных клемм
2. Подключение токовых цепей осуществить проводом сечением 2,5 мм²

Изм.	Кол.уч.	Лист	№ док.	Подпись	Дата	2122-33.13 Токовые цепи	= K107 + S1 Лист 14

Согласовано | Взам. инв. № | Подпись и дата | Инв. № подл.

Цепи напряжения преобразователя и счетчика ЭЭ

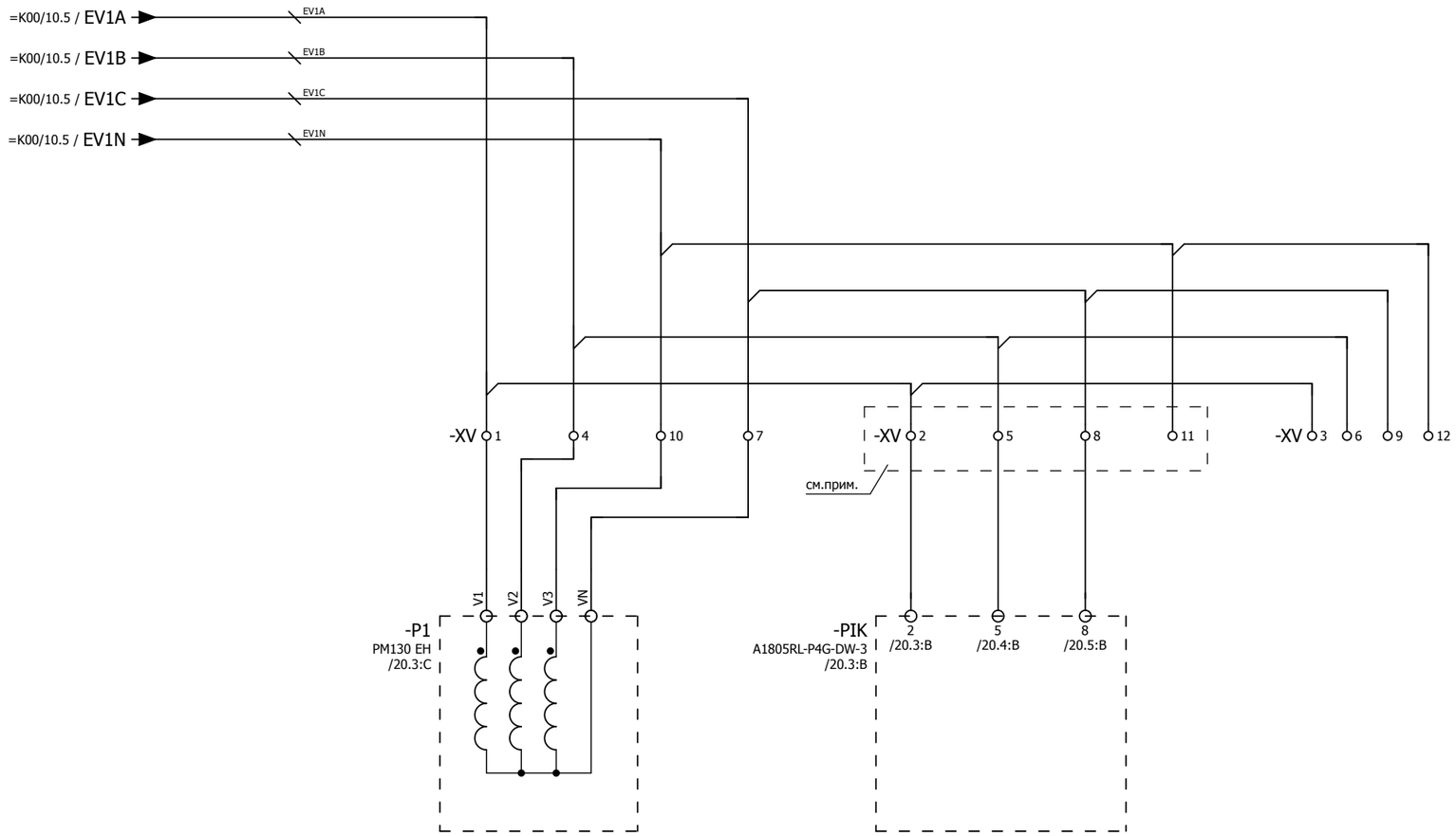

Примечание:
Предусмотреть возможность пломбирования выделенных клемм

Изм.	Кол.уч.	Лист	№ док.	Подпись	Дата	2122-33.13 Цепи напряжения	= K107 + S1 Лист 15

Согласовано

Взам. инв. №

Подпись и дата

Инв. № подл.

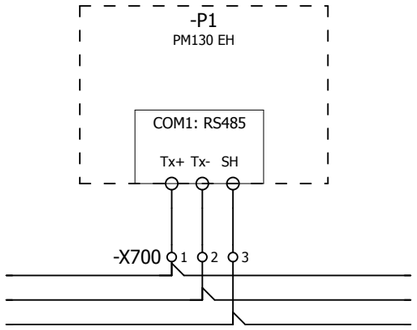

к пред.
прибору

к след.
прибору

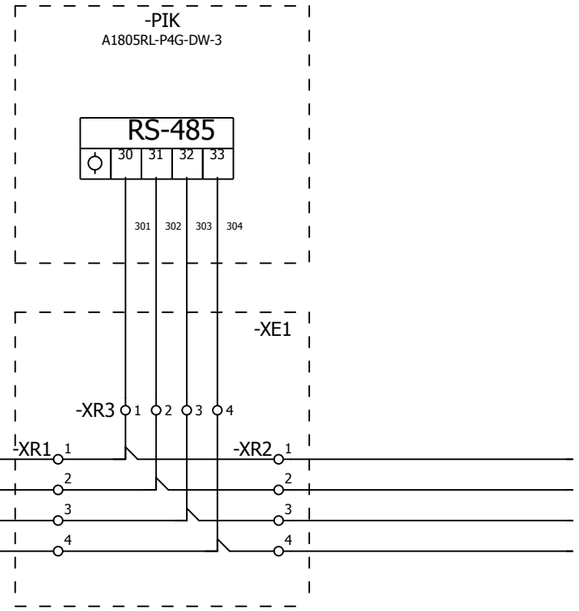

к пред.
прибору

к след.
прибору

-X700 4 5 6 7 8 9 10

Примечание:
Между ячеечные соединения коммуникационной сети выполнить кабелем типа Belden 9841.

Изм.	Кол.уч.	Лист	№ док.	Подпись	Дата	2122-33.13 Коммуникационная сеть преобразователя и счетчика ЭЭ	= K107 + S1 Лист 16

Согласовано

Взам. инв. №

Подпись и дата

Инв. № подл.

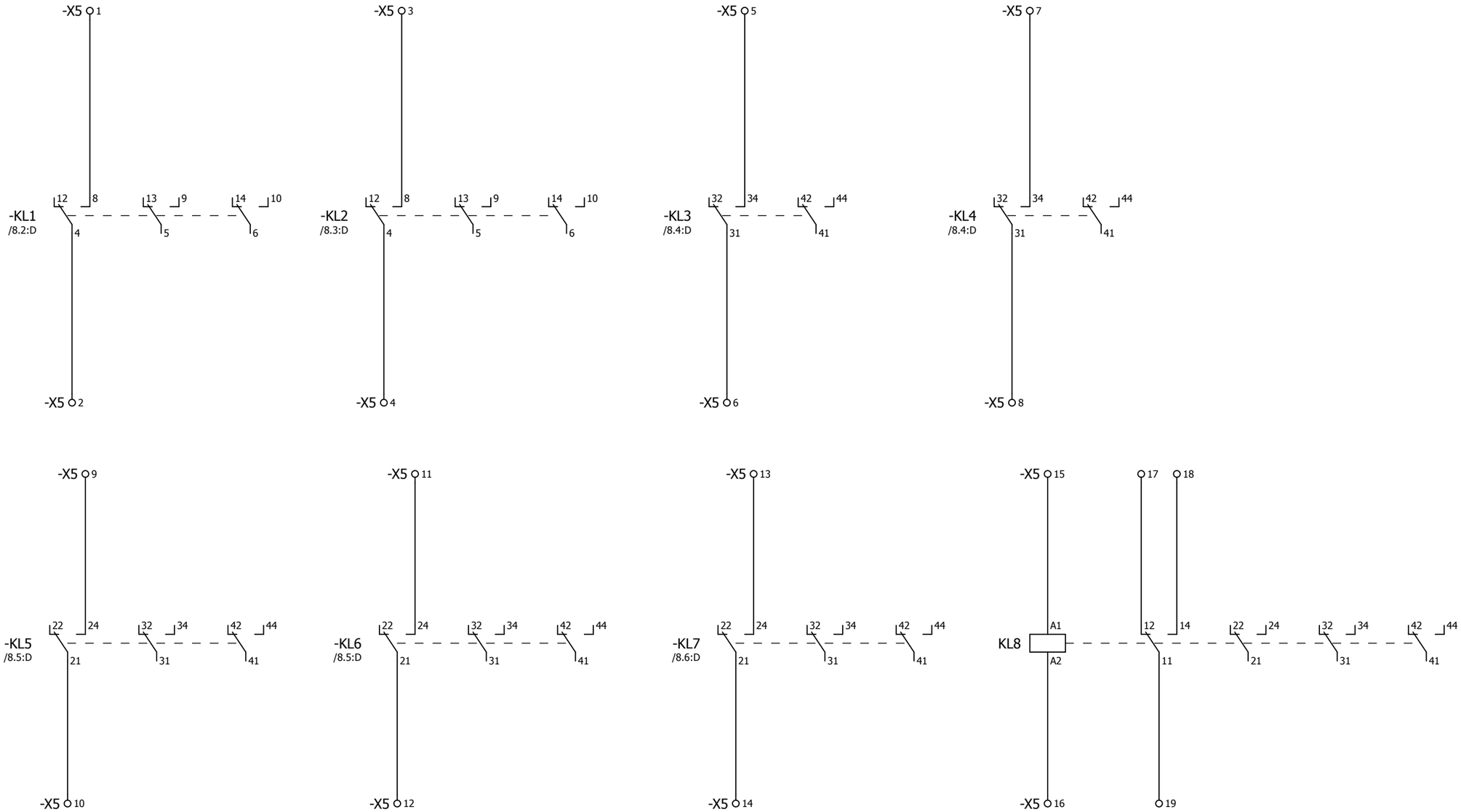

-X0 2 3 5

-X1 9 10 11 15 16 17 31 32 33 34 35

-X2 10 11 15 16

-X3 16 17 18

-X4 6 7 8 13 14 15

-X6 12 13 14 15

-X5 34 35

-X100 5 6 7 8 13 14 15

-X701 3 4 7 8 9 10

-XT 15 16 17 18 19 20

-XV 13 14 15 16 17 18 19 20

Изм.	Кол.уч.	Лист	№ док.	Подпись	Дата

2122-33.13

Резервные контакты реле

= K107

+ S1

Лист 17

Согласовано

Взам. инв. №

Подпись и дата

Инв. № подл.

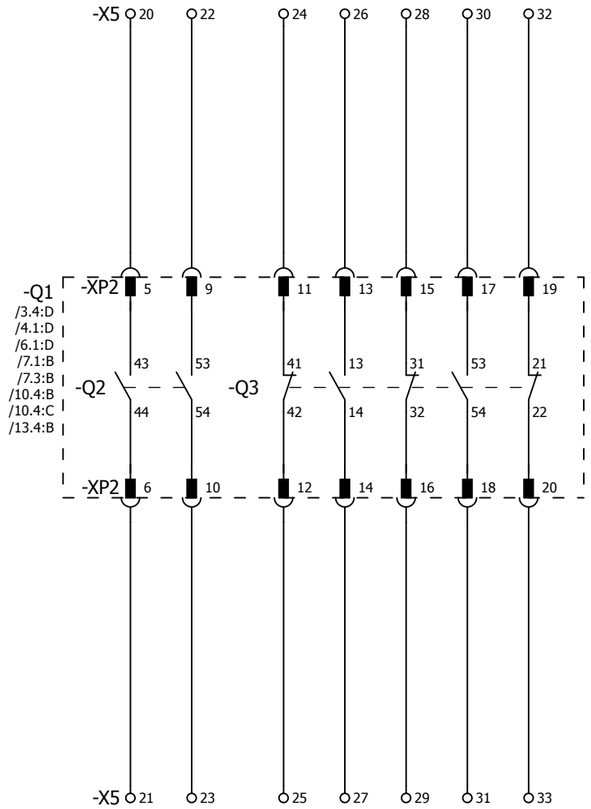

Согласовано

Взам. инв. №

Подпись и дата

Инв. № подл.

Изм.	Кол.уч.	Лист	№ док.	Подпись	Дата

2122-33.13

Резервные контакты выключателя

= K107

+ S1

Лист 18

F	E	D	C	B	A

Инв. № подл.	Подпись и дата	Взам. инв. №	Согласовано			

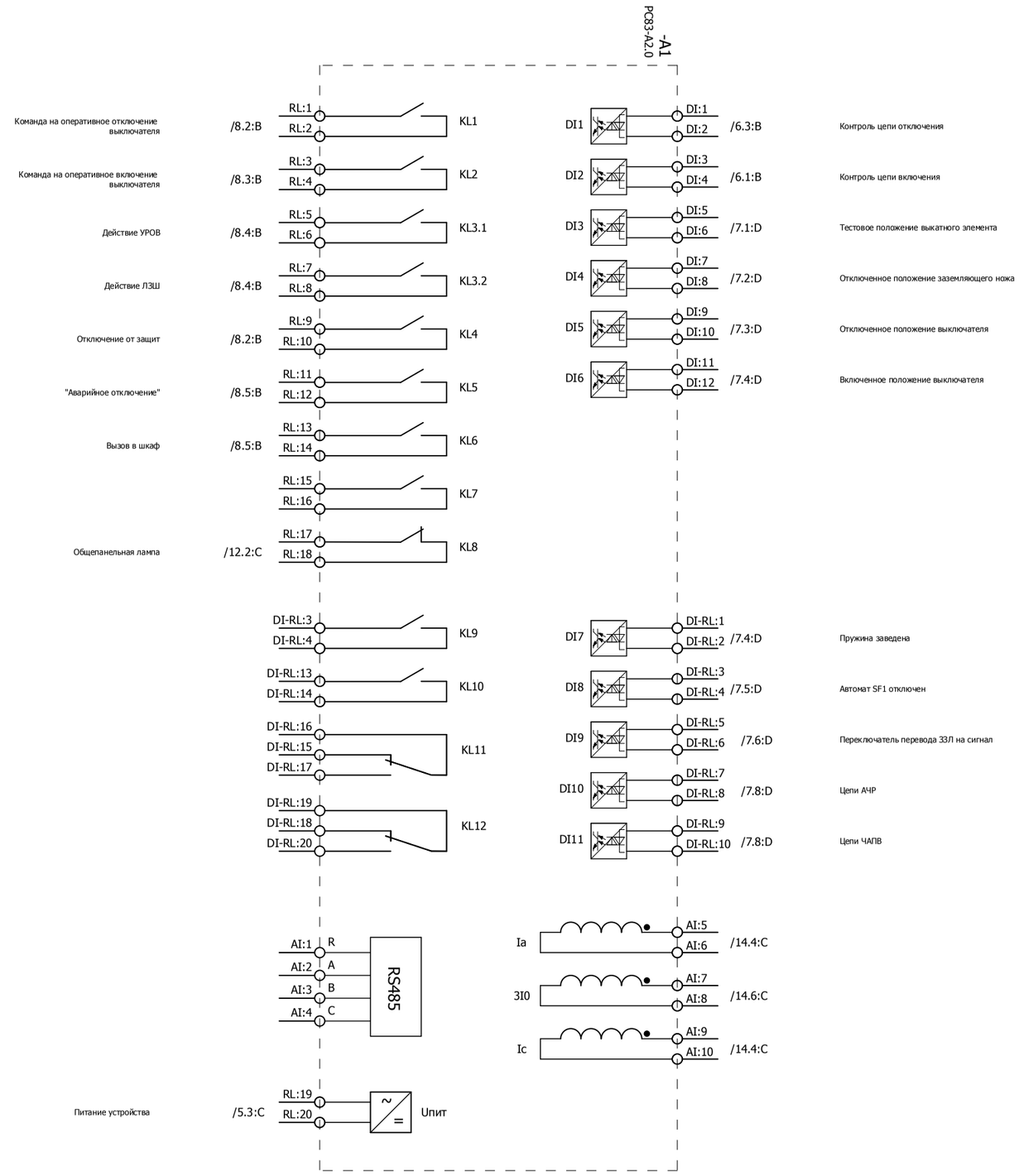

Изм.		
Кол.уч.		
Лист		
№ док.		
Подпись		
Дата		

Обзор устройства защиты

2122-33.13

= K107
+ S1
Лист 19

0 1 2 3 4 5 6 7 8 9

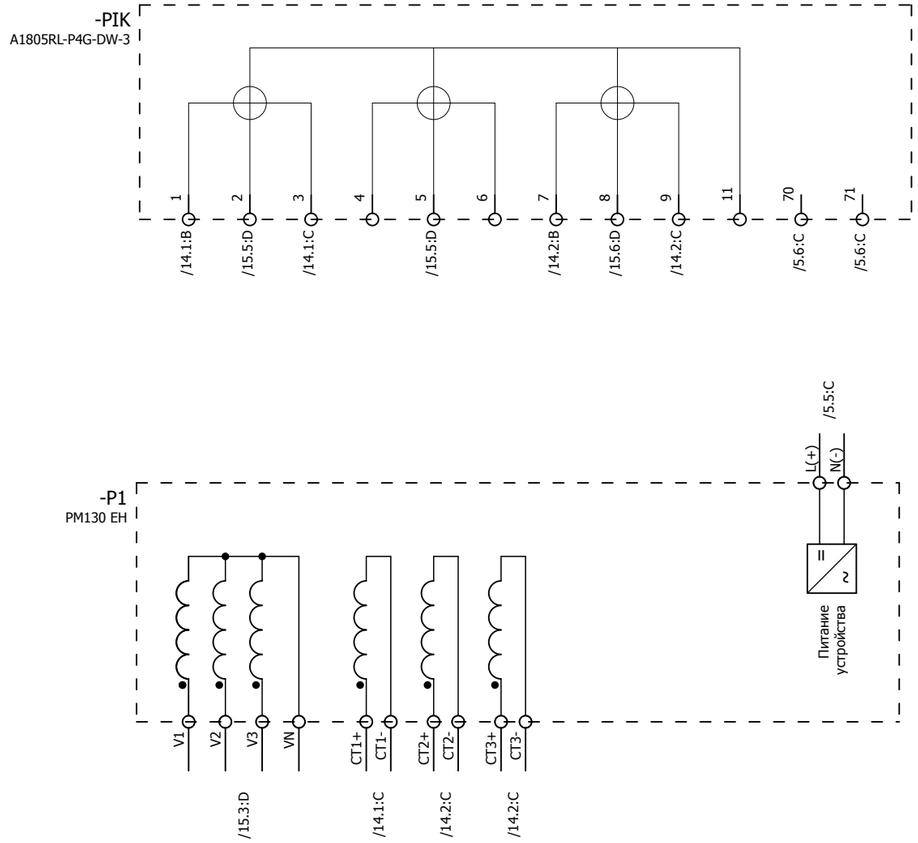

Изм.	Кол.уч.	Лист	№ док.	Подпись	Дата	2122-33.13 Обзор счетчика ЭЭ и преобразователя	= K107 + S1 Лист 20

Согласовано

Взам. инв. №

Подпись и дата

Инв. № подл.

ПЕРЕЧЕНЬ ОБОРУДОВАНИЯ

No п/п	НАИМЕНОВАНИЕ	ТИП ОБОРУДОВАНИЯ	ЗАВОД-ИЗГОТОВИТЕЛЬ	ОБОЗНАЧЕНИЕ ПО СХЕМЕ	К-ВО
1	Устройство защиты по току	PC83-A2.0-253 0211 1111 PC83-A2.0-253 0211 1111	РЗА СИСТЕМЗ	-A1 /19.2:B	1
2	Термостат 230 В перем.тока	8MR 2170-1A 01170.0-00	SIEMENS	-B90 /3.4:C	1
3	Автоматический выключатель C2 1p 1-полюсный, 400/220 В пер./пост. тока, 2 А Тип C, 10 кА	5SY5 102-7 5SY5 102-7	SIEMENS	-F200 /2.4:B	1
4	Автоматический выключатель C10 1p 1-полюсный, 400/220 В пер./пост. тока, 10 А тип C, 10 кА	5SY5 110-7 5SY5 110-7	SIEMENS	-F201 /3.4:B	1
5	Световой индикатор с гладкой линзой, 15 мА, 230 В перем./пост.т, цвет белый	3SB3204-6AA60 3SB3204-6AA60	SIEMENS	-HL /12.2:D	1
6	Светодиодная лампа BA 9s, 15 мА, 230 В перем./пост.т, цвет белый	3SB3901-1QG	SIEMENS	-HL /12.2:D	1
7	Световой индикатор с гладкой линзой, 15 мА, 230 В перем./пост.т, цвет зеленый	3SB3204-6AA40 3SB3204-6AA40	SIEMENS	-HLG /13.4:C	1
8	Светодиодная зеленая лампа BA 9S 15 мА, 230 пер. и пост. тока	3SB3901-1DG	SIEMENS	-HLG /13.4:C	1
9	Световой индикатор с гладкой линзой, 15 мА, 230 В перем./пост.т, цвет красный	3SB3204-6AA20 3SB3204-6AA20	SIEMENS	-HLR /13.5:C	1
10	Светодиодная красная лампа BA 9S 15 мА, 230 пер. и пост. тока	3SB3901-1CG 3SB39 01-1CG	SIEMENS	-HLR /13.5:C	1
11	Моностабильное быстродействующее реле 4-е контакта, 220 В пост., 10 А, 8 мс	7PA2742-0AA00-2 7PA2742-0AA00-2	SIEMENS	-KL1 /8.2:D	1
12	Моностабильное быстродействующее реле 4-е контакта, 220 В пост., 10 А, 8 мс	7PA2742-0AA00-2 7PA2742-0AA00-2	SIEMENS	-KL2 /8.3:D	1
13	Промежуточное реле 230 В пост.т, 4-е перекидных контакта, 6 А, <8 мс	PT 570 220 15368.2	SCHRACK	-KL3 /8.4:D	1
14	Промежуточное реле 230 В пост.т, 4-е перекидных контакта, 6 А, <8 мс	PT 570 220 15368.2	SCHRACK	-KL4 /8.4:D	1
15	Промежуточное реле 230 В пост.т, 4-е перекидных контакта, 6 А, <8 мс	PT 570 220 15368.2	SCHRACK	-KL5 /8.5:D	1
16	Промежуточное реле 230 В пост.т, 4-е перекидных контакта, 6 А, <8 мс	PT 570 220 15368.2	SCHRACK	-KL6 /8.5:D	1
17	Промежуточное реле 230 В пост.т, 4-е перекидных контакта, 6 А, <8 мс	PT 570 220 15368.2	SCHRACK	-KL7 /8.6:D	1
18	Промежуточное реле 230 В пост.т, 4-е перекидных контакта, 6 А, <8 мс	PT 570 220 15368.2	SCHRACK	-KL8 /17.6:D	1
19	Многофункциональный преобразователь	PM 130EH Plus PM 130EH Plus	SATEC	-P1 /20.3:C	1

Согласовано

Взам. инв. №

Подпись и дата

Инв. № подл.

Изм.	Кол.уч.	Лист	№ док.	Подпись	Дата

2122-33.13

Перечень оборудования

= K107

+ S1

Лист 21

ПЕРЕЧЕНЬ ОБОРУДОВАНИЯ

No п/п	НАИМЕНОВАНИЕ	ТИП ОБОРУДОВАНИЯ	ЗАВОД-ИЗГОТОВИТЕЛЬ	ОБОЗНАЧЕНИЕ ПО СХЕМЕ	К-ВО
20	Амперметр 0-300/5А габаритные размеры 80х80	Э42700 Э42700, 300А; 300/5	ЧЭАЗ	-PA1 /14.1:C	1
21	Многофункциональный счетчик электроэнергии серии АЛЬФА А1800	A1805RL- P4G - DW - 3 A1805RL- P4G - DW - 3	Elster Метроника	-PIK /20.3:B	1
22	Преобразователь световой Напряжение питания 12 В (поставляется в комплекте с БССДЗ-01/02)	ПС-11.02	ЗАО "Промэлектроника"	-PS1 /9.1:B	1
23	Преобразователь световой Напряжение питания 12 В (поставляется в комплекте с БССДЗ-01/02)	ПС-11.02	ЗАО "Промэлектроника"	-PS2 /9.2:C	1
24	Преобразователь световой Напряжение питания 12 В (поставляется в комплекте с БССДЗ-01/02)	ПС-11.02	ЗАО "Промэлектроника"	-PS3 /9.3:C	1
25	Резистор для обогрева 100 Вт	Heater 100 W		-Q1-RK1 /3.4:D	1
26	Резистор для обогрева 20 Вт	Heater 20 W		-RK2 /3.5:D	1
27	Резистор для обогрева 100 Вт	Heater 100 W		-RK3 /3.6:D	1
28	Переключатель без нулевого положения 2-положения 3-направления, без возврата 400/415 В пер. тока, 20 А;	T0-3-8222/EZ 015118	MOELLER	-SA1 /6.5:A	1
29	Кнопка плоская круглая цвет красный, 1 НО, 400 В перем./пост.т.	3SB3202-0AA21 3SB3202-0AA21	SIEMENS	-SB1 /6.6:B	1
30	Автоматический выключатель С4 2р 2-полюсный, 400/440 В пер./пост. тока, 4 А тип С, 10 кА	5SY5 204-7 5SY5 204-7	SIEMENS	-SF1 /4.2:B	1
31	Блок-контакты положения 2НЗ	5ST3 012 5ST3 012	SIEMENS	-SF1 /4.2:B	1
32	Автоматический выключатель С4 2р 2-полюсный, 400/440 В пер./пост. тока, 4 А тип С, 10 кА	5SY5 204-7 5SY5 204-7	SIEMENS	-SF2 /4.3:B	1
33	Блок-контакты положения, 1НО+1НЗ 230/220 В пер. и пост. тока	5ST3 010 5ST3 010	SIEMENS	-SF2 /4.3:B	1
34	Автоматический выключатель С3 2р 2-полюсный, 400/440 В пер./пост. тока, 3 А тип С, 10 кА	5SY5 203-7 5SY5 203-7	SIEMENS	-SF3 /4.5:B	1
35	Блок-контакты положения, 1НО+1НЗ 230/220 В пер. и пост. тока	5ST3 010 5ST3 010	SIEMENS	-SF3 /4.5:B	1
36	Автоматический выключатель С2 2р 2-полюсный, 400/440 В пер./пост. тока, 2 А тип С, 10 кА	5SY5 202-7 5SY5 202-7	SIEMENS	-SF4 /4.6:B	1
37	Блок-контакты положения, 1НО+1НЗ 230/220 В пер. и пост. тока	5ST3 010 5ST3 010	SIEMENS	-SF4 /4.6:B	1
38	Микропереключатель 15А, 240В перем. тока	3SE3 020-1A 3SE3 020-1A	SIEMENS	-SQ1 /2.4:C	1

Согласовано

Взам. инв. №

Подпись и дата

Инв. № подл.

ПЕРЕЧЕНЬ ОБОРУДОВАНИЯ

No п/п	НАИМЕНОВАНИЕ	ТИП ОБОРУДОВАНИЯ	ЗАВОД-ИЗГОТОВИТЕЛЬ	ОБОЗНАЧЕНИЕ ПО СХЕМЕ		К-ВО
39	Переключатель без нулевого положения 2-положения 3-направления, без возврата 400/415 В пер. тока, 20 А;	T0-3-8222/EZ 015118	MOELLER	-SX1	/12.8:D	1
40	Переключатель без нулевого положения 2-положения, 4-направления 400/415 В пер. тока, 20 А;	T0-4-8223/EZ 019864	MOELLER	-SX2	/6.7:B	1
41	Переключатель без нулевого положения 2-положения 3-направления, без возврата 400/415 В пер. тока, 20 А;	T0-3-8222/EZ 015118	MOELLER	-SX3	/11.1:C	1
42	Переключатель без нулевого положения 2-положения 2-направления, без возврата 400/415 В пер. тока, 20 А;	T0-2-8221/EZ 010372	MOELLER	-SX4	/7.6:B	1
43	Переключатель без нулевого положения 2-положения 3-направления, без возврата 400/415 В пер. тока, 20 А;	T0-3-8222/EZ 015118	MOELLER	-SX5	/7.8:B	1
44	Устройство индикации и регистрации Величина сигнала 12 В (поставляется в комплекте с БССДЗ-01/02)	УИР-13	ЗАО "Промэлектроника"	-UIR	/9.5:B	1
45	Проходная клемма провод 0,14-2,5 мм²	UT 2,5 3044076	PHÖNIX	-X0	/4.2:C;/17.0:E;/17.1:E	5
46	Проходная клемма провод 0,14-2,5 мм²	UT 2,5 3044076	PHÖNIX	-X1	/4.3:C;/4.4:C;/5.3:B;/5.3:E; /7.1:A;/7.1:C;/7.2:A;/7.2:C;	35
47	Проходная клемма провод 0,14-2,5 мм²	UT 2,5 3044076	PHÖNIX	-X2	/4.5:C;/4.6:C;/6.1:A;/6.1:C; /6.2:C;/6.2:F;/6.3:C;/6.4:C;	30
48	Проходная клемма провод 0,14-2,5 мм²	UT 2,5 3044076	PHÖNIX	-X3	/7.8:A;/7.8:E;/10.5:B;/10.5:C; /10.5:D;/11.1:D;/11.2:B;	20
49	Проходная клемма провод 0,14-2,5 мм²	UT 2,5 3044076	PHÖNIX	-X4	/12.2:A;/12.2:B;/12.2:C; /12.2:E;/12.6:B;/12.8:C;	19
50	Диодная клемма провод 0,14-4 мм²	UT 2,5-MTD-DIO/L-R 3064137	PHÖNIX	-X4	/12.3:E	1
51	Проходная клемма провод 0,14-2,5 мм²	UT 2,5 3044076	PHÖNIX	-X5	/17.0:F;/17.1:A;/17.1:C; /17.1:D;/17.3:A;/17.3:C;	35
52	Проходная клемма провод 0,14-2,5 мм²	UT 2,5 3044076	PHÖNIX	-X6	/9.5:B;/9.5:C;/9.8:B;/9.8:D; /17.0:F;/17.1:F	15
53	Проходная клемма провод 0,14-2,5 мм²	UT 2,5 3044076	PHÖNIX	-X100	/4.2:B;/4.3:B;/4.4:B;/4.5:B; /4.6:B;/4.7:B;/17.3:E;/17.4:E	15
54	Освещение 15Вт, 230 В перем. тока	8MF4900 8MF4900	SIEMENS	-X101	/2.4:D	1
55	Проходная клемма провод 0,14-2,5 мм²	UT 2,5 3044076	PHÖNIX	-X200	/2.4:A;/2.4:B;/2.4:E;/2.5:B; /2.6:E	9
56	Заземляющая клемма провод 1,5-35 мм²	UT 35-PE 3044241	PHÖNIX	-X200	/2.5:D	1
57	Проходная клемма провод 0,14-2,5 мм²	UT 2,5 3044076	PHÖNIX	-X201	/3.4:A;/3.4:B;/3.4:D;/3.4:E; /3.5:B;/3.5:D;/3.5:E;/3.6:D;	12

ПЕРЕЧЕНЬ ОБОРУДОВАНИЯ

No п/п	НАИМЕНОВАНИЕ	ТИП ОБОРУДОВАНИЯ	ЗАВОД-ИЗГОТОВИТЕЛЬ	ОБОЗНАЧЕНИЕ ПО СХЕМЕ		К-ВО
58	Проходная клемма провод 0,14-2,5 мм²	UT 2,5 3044076	PHÖNIX	-X700	/16.1:D;/16.2:C	10
59	Проходная клемма провод 0,14-2,5 мм²	UT 2,5 3044076	PHÖNIX	-X701	/4.6:C;/4.7:C;/5.5:B;/5.5:D; /17.3:F	10
60	Разветвитель интерфейса RS-485	ПР-3	ABB	-XE1	/16.6:C	1
61	Заземляющая клемма провод 1,5-35 мм²	UT 35-PE 3044241	PHÖNIX	-XPE	/14.3:B;/14.5:B;/14.6:B	3
62	Многоуровневая клемма провод 0,14-4 мм²	UTTB 2,5 3044636	PHÖNIX	-XR	=K00/6.2;=K00/8.5;=K00/9.4; =K00/10.4	70
63	Клемма с размыкателем для измерительного ТТ провод 0,14-6 мм²	UTME 4-CT/1P 3057432	PHÖNIX	-XT	/14.1:B;/14.1:C;/14.2:B; /14.2:C;/14.3:B;/14.4:B;	20
64	Клеммы с размыкателями для ТН провод 0,14-6 мм²	UTME 4/1P 3057416	PHÖNIX	-XV	/15.3:C;/15.4:C;/15.5:C; /15.6:C;/15.7:C;/17.3:F;/17.4:F	20

Согласовано

Взам. инв. №

Подпись и дата

Инв. № подл.

Изм.	Кол.уч.	Лист	№ док.	Подпись	Дата

2122-33.13

Перечень оборудования

= K107

+ S1

Лист 24

РЯД ЗАЖИМОВ/КОЛОДКА

=K107+S1-X0

| | | |

Инв. № подл.	Подпись и дата	Взам. инв. №	Согласовано			

РЯД ЗАЖИМОВ/КОЛОДКА

=K107+S1-X1

No. Кабеля	ТИП кабеля / No. Провода	К	Соединение	No. Клеммы	ТИП клеммы	От	Соединение	No. Кабеля	ТИП кабеля / No. Провода	Страница
				1	PHOENIX. 3044076	-SF2	2			/4.3:C
						-X1	3			
		-A1	RL:19	2	PHOENIX. 3044076	-SX4	3			/5.3:B
				3	PHOENIX. 3044076	-X1	1			/4.4:C
		-Q1-X		4	PHOENIX. 3044076					/7.1:A
		-QSG6-X		5	PHOENIX. 3044076					/7.2:A
		-Q1-XP1	16	6	PHOENIX. 3044076					/7.3:A
		-Q1-XP1	19	7	PHOENIX. 3044076					/7.4:A
		-SF1	11	8	PHOENIX. 3044076					/7.5:A
				9	PHOENIX. 3044076					/17.0:F
				10	PHOENIX. 3044076					/17.0:F
				11	PHOENIX. 3044076					/17.1:F
				12	PHOENIX. 3044076	-SF2	4			/4.4:C
						-X1	14			
		-A1	DI:6	13	PHOENIX. 3044076	-A1	RL:20			/5.3:E
		-KL1	-1	14	PHOENIX. 3044076	-X1	12			/4.4:C
				15	PHOENIX. 3044076					/17.1:F
				16	PHOENIX. 3044076					/17.1:F
				17	PHOENIX. 3044076					/17.1:F
		-A1	DI:5	18	PHOENIX. 3044076	-Q1-X				/7.1:C
		-A1	DI:7	19	PHOENIX. 3044076	-QSG6-X				/7.2:C
		-A1	DI:9	20	PHOENIX. 3044076	-Q1-XP1	14			/7.3:C
		-A1	DI:11	21	PHOENIX. 3044076	-Q1-XP1	15			/7.4:C
		-A1	DI-RL:1	22	PHOENIX. 3044076	-Q1-XP1	20			/7.4:C
		-A1	DI-RL:3	23	PHOENIX. 3044076	-SF1	12			/7.5:C
		-KL1	+2	24	PHOENIX. 3044076	-A1	RL:2			/8.2:C
		-KL2	+2	25	PHOENIX. 3044076	-A1	RL:4			/8.3:C
		-KL3	A1	26	PHOENIX. 3044076	-A1	RL:6			/8.4:C

Изм. | Кол.уч. | Лист | № док. | Подпись | Дата

2122-33.13

Ряд зажимов =K107+S1-X1

= K107
+ S1
Лист 26

РЯД ЗАЖИМОВ/КОЛОДКА =K107+S1-X1

| Страница | | /8.4:C | | /8.5:C | | /8.5:C | | /8.6:C | | /17.1:F | | /17.1:F | | /17.1:F | | /17.2:F | | /17.2:F | | |

Инв. № подл.	Подпись и дата	Взам. инв. №	Согласовано			

РЯД ЗАЖИМОВ/КОЛОДКА

=K107+S1-X2

No. Кабеля / ТИП кабеля / No. Провода	K	Соединение	No. Клеммы	ТИП клеммы	OT	Соединение	No. Кабеля / ТИП кабеля / No. Провода	Страница
			1	PHÖNIX. 3044076	-SF3	2		/4.5:C
					-X2	6		
	-A1	DI:3	2	PHÖNIX. 3044076				/6.1:A
	-SA1	2,4	3	PHÖNIX. 3044076	-SX2	3		/6.5:A
			4	PHÖNIX. 3044076	-SX2	3		/6.7:A
			5	PHÖNIX. 3044076				/6.7:A
			6	PHÖNIX. 3044076	-X2	1		/4.5:C
	-KL1	7	7	PHÖNIX. 3044076				/6.8:A
			8	PHÖNIX. 3044076				/6.9:A
			9	PHÖNIX. 3044076				/6.9:A
			10	PHÖNIX. 3044076				/17.0:F
			11	PHÖNIX. 3044076				/17.0:F
			12	PHÖNIX. 3044076	-SF3	4		/4.6:C
			13	PHÖNIX. 3044076	-Q1-X0	4A		/6.2:F
			14	PHÖNIX. 3044076				/6.2:F
			15	PHÖNIX. 3044076				/17.1:F
			16	PHÖNIX. 3044076				/17.1:F
	-KL7	14	17	PHÖNIX. 3044076	-SX2	2,4		/6.7:B
	-KL2	7	18	PHÖNIX. 3044076	-SA1	3		/6.6:B
	-Q1-XP1	1	19	PHÖNIX. 3044076	-A1	DI:4		/6.1:C
	-KL2	3	20	PHÖNIX. 3044076				/6.1:C
			21	PHÖNIX. 3044076				/6.2:C
	-Q1-XP1	9	22	PHÖNIX. 3044076	-A1	DI:2		/6.3:C
	-KL1	3	23	PHÖNIX. 3044076				/6.3:C
	-KL7	11	24	PHÖNIX. 3044076				/6.3:C
	-SB1	2	25	PHÖNIX. 3044076				/6.4:C
			26	PHÖNIX. 3044076				/6.4:C

Изм.	Кол.уч.	Лист	№ док.	Подпись	Дата

2122-33.13

Ряд зажимов =K107+S1-X2

= K107
+ S1
Лист 28

| | | |

РЯД ЗАЖИМОВ/КОЛОДКА

=K107+S1-X3

No. Кабеля	ТИП кабеля / No. Провода	К	Соединение	No. Клеммы	ТИП клеммы	От	Соединение	No. Кабеля	ТИП кабеля / No. Провода	Страница
		-SX3	3	1	PHOENIX. 3044076	-XR	35			/11.2:B
		-KL3	14	2	PHOENIX. 3044076	-SX3	2,4			/11.2:C
		-XR	36	3	PHOENIX. 3044076	-KL3	11			/11.1:D
		-SX3	11	4	PHOENIX. 3044076	-XR	37			/11.3:B
		-KL3	24	5	PHOENIX. 3044076	-SX3	10,12			/11.3:C
		-XR	38	6	PHOENIX. 3044076	-KL3	21			/11.2:D
		-KL4	14	7	PHOENIX. 3044076	-XR	39			/11.4:B
		-XR	40	8	PHOENIX. 3044076	-KL4	11			/11.4:D
		-KL4	24	9	PHOENIX. 3044076	-XR	41			/11.5:B
		-XR	42	10	PHOENIX. 3044076	-KL4	21			/11.5:D
		-SX5	11	11	PHOENIX. 3044076	-XR -XR	31 32			/7.8:A
		-SX5	3	12	PHOENIX. 3044076	-XR	33			/7.8:A
		-Q1-X		13	PHOENIX. 3044076	-XR	29			/10.5:B
				14	PHOENIX. 3044076	-Q1-X				/10.5:C
		-Q1-XP2	7	15	PHOENIX. 3044076					/10.5:C
				16	PHOENIX. 3044076					/17.0:F
				17	PHOENIX. 3044076					/17.0:F
				18	PHOENIX. 3044076					/17.1:F
		-XR	34	19	PHOENIX. 3044076	-A1	DI-RL:8			/7.8:E
		-XR	30	20	PHOENIX. 3044076	-Q1-XP2	8			/10.5:D

РЯД ЗАЖИМОВ/КОЛОДКА

=K107+S1-X4

No. Кабеля	ТИП кабеля / No. Провода	К	Соединение	No. Клеммы	ТИП клеммы	ОТ	Соединение	No. Кабеля	ТИП кабеля / No. Провода	Страница
		-X4	3	1	PHÖNIX. 3044076	-XR	16	+EH		/12.2:A
		-A1	RL:17	2	PHÖNIX. 3044076					/12.2:B
		-SF1	21	3	PHÖNIX. 3044076	-KL5 -X4	14 1			/12.6:B
		-Q1-XP2	3	4	PHÖNIX. 3044076	-KL5	14			/13.4:B
		-Q1-XP2	1	5	PHÖNIX. 3044076					/13.5:B
				6	PHÖNIX. 3044076					/17.0:F
				7	PHÖNIX. 3044076					/17.0:F
				8	PHÖNIX. 3044076					/17.1:F
	-EH	-XR	18	9	PHÖNIX. 3044076	-HL	x2			/12.2:E
				10	PHÖNIX. 3044076	-HLG	x2			/13.4:C
		-SX1	10,12	11	PHÖNIX. 3064137	-XR	20	EHP		/12.3:E
	EHA	-XR	19	12	PHÖNIX. 3044076	-SX1	2,4			/12.8:E
				13	PHÖNIX. 3044076					/17.1:F
				14	PHÖNIX. 3044076					/17.1:F
				15	PHÖNIX. 3044076					/17.1:F
		-SF1	22	16	PHÖNIX. 3044076	-A1	RL:18			/12.2:C
		-HL	x1	17	PHÖNIX. 3044076	-SX1	11			/12.2:C
		-SX1	3	18	PHÖNIX. 3044076	-KL5	11			/12.8:C
		-HLG	x1	19	PHÖNIX. 3044076	-Q1-XP2	4			/13.4:C
		-HLR	x1	20	PHÖNIX. 3044076	-Q1-XP2	2			/13.5:C

Инв. № подл.	Подпись и дата	Взам. инв. №	Согласовано			

РЯД ЗАЖИМОВ/КОЛОДКА

=K107+S1-X5

No. Кабеля	ТИП кабеля / No. Провода	K	Соединение	No. Клеммы	ТИП клеммы	OT	Соединение	No. Кабеля	ТИП кабеля / No. Провода	Страница
				1	PHOENIX. 3044076	-KL1	8			/17.1:A
				2	PHOENIX. 3044076	-KL1	4			/17.1:C
				3	PHOENIX. 3044076	-KL2	8			/17.3:A
				4	PHOENIX. 3044076	-KL2	4			/17.3:C
				5	PHOENIX. 3044076	-KL3	34			/17.4:A
				6	PHOENIX. 3044076	-KL3	31			/17.4:C
				7	PHOENIX. 3044076	-KL4	34			/17.6:A
				8	PHOENIX. 3044076	-KL4	31			/17.6:C
				9	PHOENIX. 3044076	-KL5	24			/17.1:C
				10	PHOENIX. 3044076	-KL5	21			/17.1:D
				11	PHOENIX. 3044076	-KL6	24			/17.3:C
				12	PHOENIX. 3044076	-KL6	21			/17.3:D
				13	PHOENIX. 3044076	-KL7	24			/17.4:C
				14	PHOENIX. 3044076	-KL7	21			/17.4:D
				15	PHOENIX. 3044076	-KL8	A1			/17.6:C
				16	PHOENIX. 3044076	-KL8	A2			/17.6:D
				17	PHOENIX. 3044076	-KL8	12			/17.7:C
				18	PHOENIX. 3044076	-KL8	14			/17.7:C
				19	PHOENIX. 3044076	-KL8	11			/17.7:D
				20	PHOENIX. 3044076	-Q1-XP2	5			/18.1:B
				21	PHOENIX. 3044076	-Q1-XP2	6			/18.1:D
				22	PHOENIX. 3044076	-Q1-XP2	9			/18.2:B
				23	PHOENIX. 3044076	-Q1-XP2	10			/18.2:D
				24	PHOENIX. 3044076	-Q1-XP2	11			/18.2:B
				25	PHOENIX. 3044076	-Q1-XP2	12			/18.2:D
				26	PHOENIX. 3044076	-Q1-XP2	13			/18.2:B

Изм.		
Кол.уч.		
Лист		
№ док.		
Подпись		
Дата		

2122-33.13

Ряд зажимов =K107+S1-X5

= K107
+ S1
Лист 32

РЯД ЗАЖИМОВ/КОЛОДКА =K107+S1-X5

Страница		/18.2:D		/18.3:B		/18.3:D		/18.3:B		/18.3:D		/18.3:B		/18.3:D		/17.0:F		/17.0:F	
No. Кабеля	ТИП кабеля / No. Провода																		
	Соединение	14		15		16		17		18		19		20					
	ОТ	-Q1-XP2		-Q1-XP2		-Q1-XP2		-Q1-XP2		-Q1-XP2		-Q1-XP2		-Q1-XP2					
		0,76		0,76		0,76		0,76		0,76		0,76		0,76		0,76		0,76	
	ТИП клеммы	PHOENIX. 3044076		PHOENIX. 3044076		PHOENIX. 3044076		PHOENIX. 3044076		PHOENIX. 3044076		PHOENIX. 3044076		PHOENIX. 3044076		PHOENIX. 3044076		PHOENIX. 3044076	
	No. Клеммы	27		28		29		30		31		32		33		34		35	
	Соединение																		
	К																		
No. Кабеля	ТИП кабеля / No. Провода																		

Согласовано

Взам. инв. №

Подпись и дата

Инв. № подл.

Изм.	Кол.уч.	Лист	№ док.	Подпись	Дата

2122-33.13

Ряд зажимов =K107+S1-X5

= K107

+ S1

Лист 33

Инв. № подл.	Подпись и дата	Взам. инв. №	Согласовано			

РЯД ЗАЖИМОВ/КОЛОДКА

=K107+S1-X6

No. Кабеля	ТИП кабеля / No. Провода	К	Соединение	No. Клеммы	ТИП клеммы	ОТ	Соединение	No. Кабеля	ТИП кабеля / No. Провода	Страница
		-UIR-XT1.1	3	1	PHOENIX. 3044076	-PS1-XT1	1			/9.5:B
		-UIR-XT1.1	1	2	PHOENIX. 3044076	-PS1-XT1	2			/9.5:B
		-UIR-XT1.1	2	3	PHOENIX. 3044076	-PS1-XT1	3			/9.5:B
		-UIR-XT1.1	10	4	PHOENIX. 3044076	-PS3-XT1 -PS2-XT1	1 1			/9.5:B
		-UIR-XT1.1	8	5	PHOENIX. 3044076	-PS3-XT1 -PS2-XT1	2 2			/9.5:C
		-UIR-XT1.1	9	6	PHOENIX. 3044076	-PS3-XT1 -PS2-XT1	3 3			/9.5:C
	EDR1	-XR	26	7	PHOENIX. 3044076	-UIR-XT1.2	13			/9.8:B
	+ED1	-XR	27	8	PHOENIX. 3044076	-UIR-XT1.2	4			/9.8:B
	-ED1	-XR	28	9	PHOENIX. 3044076	-UIR-XT1.2	5			/9.8:B
	1ED1	-XR	25	10	PHOENIX. 3044076	-SX2	14,16			/9.8:D
	2ED1	-XR	24	11	PHOENIX. 3044076	-SX2	10,12			/9.8:D
				12	PHOENIX. 3044076					/17.0:F
				13	PHOENIX. 3044076					/17.0:F
				14	PHOENIX. 3044076					/17.1:F
				15	PHOENIX. 3044076					/17.1:F

Изм.	Кол.уч.	Лист	№ док.	Подпись	Дата

2122-33.13

Ряд зажимов =K107+S1-X6

= K107
+ S1
Лист 34

Инв. № подл.	Подпись и дата	Взам. инв. №	Согласовано			

РЯД ЗАЖИМОВ/КОЛОДКА

=K107+S1-X100

No. Кабеля	ТИП кабеля / No. Провода	K	Соединение	No. Клеммы	ТИП клеммы	OT	Соединение	No. Кабеля	ТИП кабеля / No. Провода	Страница
		-SF1	1	1	PHOENIX. 3044076	-XR	8			/4.2:B
		-SF2	1	2	PHOENIX. 3044076	-XR	12			/4.3:B
		-SF3	1	3	PHOENIX. 3044076					/4.5:B
		-SF4	1	4	PHOENIX. 3044076					/4.6:B
				5	PHOENIX. 3044076					/17.3:E
				6	PHOENIX. 3044076					/17.3:E
				7	PHOENIX. 3044076					/17.3:E
				8	PHOENIX. 3044076					/17.3:E
		-SF1	3	9	PHOENIX. 3044076	-XR	10			/4.2:B
		-SF2	3	10	PHOENIX. 3044076	-XR	14			/4.4:B
		-SF3	3	11	PHOENIX. 3044076					/4.5:B
		-SF4	3	12	PHOENIX. 3044076					/4.7:B
				13	PHOENIX. 3044076					/17.3:E
				14	PHOENIX. 3044076					/17.3:E
				15	PHOENIX. 3044076					/17.4:E

Изм.	Кол.уч.	Лист	№ док.	Подпись	Дата

2122-33.13

Ряд зажимов =K107+S1-X100

= K107
+ S1
Лист 35

Инв. № подл.	Подпись и дата	Взам. инв. №	Согласовано			

РЯД ЗАЖИМОВ/КОЛОДКА

=K107+S1-X200

No. Кабеля	ТИП кабеля / No. Провода	K	Соединение	No. Клеммы	ТИП клеммы	OT	Соединение	No. Кабеля	ТИП кабеля / No. Провода	Страница
	L	-XR	1	1	PHOENIX. 3044076	-F200	1			/2.4:A
		-SQ1	21	2	PHOENIX. 3044076	-F200	2			/2.4:B
				3	PHOENIX. 3044076					/2.4:B
				4	PHOENIX. 3044076					/2.5:B
				5	PHOENIX. 3044076					/2.5:B
	N	-XR	3	6	PHOENIX. 3044076	-X101	N			/2.4:E
				7	PHOENIX. 3044076					/2.6:E
				8	PHOENIX. 3044076					/2.6:E
				9	PHOENIX. 3044076					/2.6:E
				PE1	PHOENIX. 3044241	-X101	PE			/2.5:D

Изм.	Кол.уч.	Лист	№ док.	Подпись	Дата

2122-33.13

Ряд зажимов =K107+S1-X200

= K107
+ S1
Лист 36

РЯД ЗАЖИМОВ/КОЛОДКА

=K107+S1-X201

No. Кабеля	ТИП кабеля / No. Провода	К	Соединение	No. Клеммы	ТИП клеммы	От	Соединение	No. Провода	ТИП кабеля / No. Кабеля	Страница
		-XR	2	1	PHOENIX. 3044076	-F201	1			/3.4:A
		-B90	L	2	PHOENIX. 3044076	-F201	2			/3.4:B
				3	PHOENIX. 3044076					/3.4:B
				4	PHOENIX. 3044076					/3.4:B
				5	PHOENIX. 3044076					/3.5:B
		-XR	4	6	PHOENIX. 3044076	-Q1-X				/3.4:E
		-RK2	1	7	PHOENIX. 3044076	-RK2	2			/3.5:E
		-RK3	1	8	PHOENIX. 3044076	-RK3	2			/3.6:E
		-B90	2	9	PHOENIX. 3044076	-B90	N			/3.6:E
				10	PHOENIX. 3044076	-Q1-X				/3.4:D
		-RK2	1	11	PHOENIX. 3044076					/3.5:D
		-RK3	1	12	PHOENIX. 3044076					/3.6:D

= K107
+ S1
Лист 37

2122-33.13

Ряд зажимов =K107+S1-X201

Изм.	Кол.уч.	Лист	№ док.	Подпись	Дата

Инв. № подл.	Подпись и дата	Взам. инв. №	Согласовано

A B C D E F

0 1 2 3 4 5 6 7 8 9

Инв. № подл.	Подпись и дата	Взам. инв. №	Согласовано			

РЯД ЗАЖИМОВ/КОЛОДКА

=K107+S1-X700

No. Кабеля	ТИП кабеля / No. Провода	K	Соединение	No. Клеммы	ТИП клеммы	OT	Соединение	No. Кабеля	ТИП кабеля / No. Провода	Страница
				1	PHOENIX. 3044076	-P1	Tx+			/16.2:C
				2	PHOENIX. 3044076	-P1	Tx-			/16.2:C
				3	PHOENIX. 3044076	-P1	SH			/16.2:C
				4	PHOENIX. 3044076					/16.1:D
				5	PHOENIX. 3044076					/16.1:D
				6	PHOENIX. 3044076					/16.1:D
				7	PHOENIX. 3044076					/16.1:D
				8	PHOENIX. 3044076					/16.1:D
				9	PHOENIX. 3044076					/16.1:D
				10	PHOENIX. 3044076					/16.1:D

Изм.	Кол.уч.	Лист	№ док.	Подпись	Дата

2122-33.13

Ряд зажимов =K107+S1-X700

= K107
+ S1
Лист 38

Инв. № подл.	Подпись и дата	Взам. инв. №	Согласовано			

РЯД ЗАЖИМОВ/КОЛОДКА

=K107+S1-X701

No. Кабеля	ТИП кабеля / No. Провода	K	Соединение	No. Клеммы	ТИП клеммы	OT	Соединение	No. Кабеля	ТИП кабеля / No. Провода	Страница
				1	PHÖNIX. 3044076	-SF4	2			/4.6:C
		-P1	L(+)	2	PHÖNIX. 3044076	-PIK	70			/5.5:B
				3	PHÖNIX. 3044076					/17.3:F
				4	PHÖNIX. 3044076					/17.3:F
				5	PHÖNIX. 3044076	-SF4	4			/4.7:C
		-PIK	71	6	PHÖNIX. 3044076	-P1	N(-)			/5.5:D
				7	PHÖNIX. 3044076					/17.3:F
				8	PHÖNIX. 3044076					/17.3:F
				9	PHÖNIX. 3044076					/17.3:F
				10	PHÖNIX. 3044076					/17.3:F

Изм.	Кол.уч.	Лист	№ док.	Подпись	Дата

2122-33.13

Ряд зажимов =K107+S1-X701

= K107
+ S1
Лист 39

РЯД ЗАЖИМОВ/КОЛОДКА =K107+S1-XPE

| Страница | | /14.3:B | | /14.5:B | | /14.6:B | | |

Инв. № подл.	Подпись и дата	Взам. инв. №	Согласовано			

РЯД ЗАЖИМОВ/КОЛОДКА

=K107+S1-XR

No. Кабеля / ТИП кабеля / No. Провода	К	Соединение	No. Клеммы	ТИП клеммы	От	Соединение	No. Кабеля / ТИП кабеля / No. Провода	Страница
	=K105-XR	1	1	PHOENIX. 3044636	=K109-XR	1		=K00/6.2
L	-X200	1						
L	-X201	1	2	PHOENIX. 3044636				=K00/6.2
	=K105-XR	3	3	PHOENIX. 3044636	=K109-XR	3		=K00/6.2
N	-X200	6						
N	-X201	6	4	PHOENIX. 3044636				=K00/6.2
			5	PHOENIX. 3044636				=K00/6.2
			6	PHOENIX. 3044636				=K00/6.2
	=K105-XR	7	7	PHOENIX. 3044636	=K109-XR	7		=K00/6.2
	-X100	1	8	PHOENIX. 3044636				=K00/6.2
	=K105-XR	9	9	PHOENIX. 3044636	=K109-XR	9		=K00/6.2
	-X100	9	10	PHOENIX. 3044636				=K00/6.2
	=K105-XR	11	11	PHOENIX. 3044636	=K109-XR	11		=K00/6.2
	-X100	2	12	PHOENIX. 3044636				=K00/6.2
	=K105-XR	13	13	PHOENIX. 3044636	=K109-XR	13		=K00/6.2
	-X100	10	14	PHOENIX. 3044636				=K00/6.2
	=K105-XR	15	15	PHOENIX. 3044636	=K109-XR	15		=K00/6.2
+EH	-X4	1	16	PHOENIX. 3044636				=K00/6.2
	=K105-XR	17	17	PHOENIX. 3044636	=K109-XR	17		=K00/6.2
-EH	-X4	9	18	PHOENIX. 3044636				=K00/6.2
	=K105-XR	19	19	PHOENIX. 3044636	=K109-XR	19		=K00/8.5
EHA	-X4	12						
	=K105-XR	20	20	PHOENIX. 3044636	=K109-XR	20		=K00/8.5
EHP	-X4	11						
	=K105-XR	21	21	PHOENIX. 3044636	=K109-XR	21		=K00/8.5
	=K105-XR	22	22	PHOENIX. 3044636	=K109-XR	22		=K00/8.5
	=K105-XR	23	23	PHOENIX. 3044636	=K109-XR	23		=K00/8.5
	=K105-XR	24	24	PHOENIX. 3044636	=K109-XR	24		=K00/8.5
2ED1	-X6	11						
	=K105-XR	25	25	PHOENIX. 3044636	=K109-XR	25		=K00/8.5
1ED1	-X6	10						
	=K105-XR	26	26	PHOENIX. 3044636	=K109-XR	26		=K00/8.5
EDR1	-X6	7						

Изм.	Кол.уч.	Лист	№ док.	Подпись	Дата

2122-33.13

Ряд зажимов =K107+S1-XR

= K107
+ S1
Лист 41

Инв. № подл.	Подпись и дата	Взам. инв. №	Согласовано			

РЯД ЗАЖИМОВ/КОЛОДКА

=K107+S1-XR

No. Кабеля	ТИП кабеля / No. Провода	K	Соединение	No. Клеммы	ТИП клеммы	OT	Соединение	No. Кабеля	ТИП кабеля / No. Провода	Страница
		=K105-XR	27	27	PHOENIX. 3044636	=K109-XR	27			=K00/8.5
	+ED1	-X6	8							
		=K105-XR	28	28	PHOENIX. 3044636	=K109-XR	28			=K00/8.5
	-ED1	-X6	9							
		=K105-XR	29	29	PHOENIX. 3044636	=K109-XR	29			=K00/8.5
		-X3	13							
		=K105-XR	30	30	PHOENIX. 3044636	=K109-XR	30			=K00/8.5
		-X3	20							
		=K105-XR	31	31	PHOENIX. 3044636	=K109-XR	31			=K00/8.5
		-X3	11							
		=K105-XR	32	32	PHOENIX. 3044636	=K109-XR	32			=K00/8.5
		-X3	11							
		=K105-XR	33	33	PHOENIX. 3044636	=K109-XR	33			=K00/8.5
		-X3	12							
		=K105-XR	34	34	PHOENIX. 3044636	=K109-XR	34			=K00/8.5
		-X3	19							
		=K105-XR	35	35	PHOENIX. 3044636	=K109-XR	35			=K00/8.5
		-X3	1							
		=K105-XR	36	36	PHOENIX. 3044636	=K109-XR	36			=K00/8.5
		-X3	3							
		=K105-XR	37	37	PHOENIX. 3044636	=K109-XR	37			=K00/9.4
		-X3	4							
		=K105-XR	38	38	PHOENIX. 3044636	=K109-XR	38			=K00/9.4
		-X3	6							
		=K105-XR	39	39	PHOENIX. 3044636	=K109-XR	39			=K00/9.4
		-X3	7							
		=K105-XR	40	40	PHOENIX. 3044636	=K109-XR	40			=K00/9.4
		-X3	8							
		=K105-XR	41	41	PHOENIX. 3044636	=K109-XR	41			=K00/9.4
		-X3	9							
		=K105-XR	42	42	PHOENIX. 3044636	=K109-XR	42			=K00/9.4
		-X3	10							
		=K105-XR	43	43	PHOENIX. 3044636	=K109-XR	43			=K00/9.4
		=K105-XR	44	44	PHOENIX. 3044636	=K109-XR	44			=K00/9.4
		=K105-XR	45	45	PHOENIX. 3044636	=K109-XR	45			=K00/9.4
		=K105-XR	46	46	PHOENIX. 3044636	=K109-XR	46			=K00/9.4
		=K105-XR	47	47	PHOENIX. 3044636	=K109-XR	47			=K00/9.4
		=K105-XR	48	48	PHOENIX. 3044636	=K109-XR	48			=K00/9.4
		=K105-XR	49	49	PHOENIX. 3044636	=K109-XR	49			=K00/9.4
		=K105-XR	50	50	PHOENIX. 3044636	=K109-XR	50			=K00/9.4
		=K105-XR	51	51	PHOENIX. 3044636	=K109-XR	51			=K00/9.4
		=K105-XR	52	52	PHOENIX. 3044636	=K109-XR	52			=K00/9.4

Изм.	Кол.уч.	Лист	№ док.	Подпись	Дата

2122-33.13

Ряд зажимов =K107+S1-XR

= K107
+ S1
Лист 42

РЯД ЗАЖИМОВ/КОЛОДКА

=K107+S1-XR

No. Кабеля / ТИП кабеля / No. Провода	К	Соединение	No. Клеммы	ТИП клеммы	ОТ	Соединение	No. Кабеля / ТИП кабеля / No. Провода	Страница
	=K105-XR	53	53	PHÖNIX. 3044636	=K109-XR	53		=K00/9.4
	=K105-XR	54	54	PHÖNIX. 3044636	=K109-XR	54		=K00/9.4
	=K105-XR	55	55	PHÖNIX. 3044636	=K109-XR	55		=K00/9.4
	=K105-XR	56	56	PHÖNIX. 3044636	=K109-XR	56		=K00/9.4
	=K105-XR	57	57	PHÖNIX. 3044636	=K109-XR	57		=K00/10.4
	=K105-XR	58	58	PHÖNIX. 3044636	=K109-XR	58		=K00/10.4
	=K105-XR	59	59	PHÖNIX. 3044636	=K109-XR	59		=K00/10.4
	=K105-XR	60	60	PHÖNIX. 3044636	=K109-XR	60		=K00/10.4
	=K105-XR	61	61	PHÖNIX. 3044636	=K109-XR	61		=K00/10.4
EV1A	-XV	1						
	=K105-XR	62	62	PHÖNIX. 3044636	=K109-XR	62		=K00/10.4
EV1B	-XV	4						
	=K105-XR	63	63	PHÖNIX. 3044636	=K109-XR	63		=K00/10.4
EV1C	-XV	7						
	=K105-XR	64	64	PHÖNIX. 3044636	=K109-XR	64		=K00/10.4
EV1N	-XV	10						
	=K105-XR	65	65	PHÖNIX. 3044636	=K109-XR	65		=K00/10.4
	=K105-XR	66	66	PHÖNIX. 3044636	=K109-XR	66		=K00/10.4
	=K105-XR	67	67	PHÖNIX. 3044636	=K109-XR	67		=K00/10.4
	=K105-XR	68	68	PHÖNIX. 3044636	=K109-XR	68		=K00/10.4
	=K105-XR	69	69	PHÖNIX. 3044636	=K109-XR	69		=K00/10.4
	=K105-XR	70	70	PHÖNIX. 3044636	=K109-XR	70		=K00/10.4

РЯД ЗАЖИМОВ/КОЛОДКА

=K107+S1-XT

2,5 мм²	No. Кабеля / ТИП кабеля / No. Провода	K	Соединение	No. Клеммы	ТИП клеммы	OT	Соединение	No. Кабеля / ТИП кабеля / No. Провода	Страница
	A411	-PIK	1	1	PHOENIX. 3057432	-TA1-A	1И1		/14.1:B
	C411	-PIK	7	2	PHOENIX. 3057432	-TA1-C	1И1		/14.2:B
	B411	-P1	CT2+	3	PHOENIX. 3057432	-TA1-C	1И2		/14.2:B
		-XPE	1	4	PHOENIX. 3057432	-TA1-A	1И2		/14.3:B
	A421	-A1	AI:5	5	PHOENIX. 3057432	-TA2-A	2И1		/14.4:B
	C421	-A1	AI:9	6	PHOENIX. 3057432	-TA2-C	2И1		/14.4:B
	B421	-A1	AI:10	7	PHOENIX. 3057432	-TA2-C	2И2		/14.5:B
		-XPE	2	8	PHOENIX. 3057432	-TA2-A	2И2		/14.5:B
	H431	-A1	AI:7	9	PHOENIX. 3057432	-TA0	1		/14.6:B
	H432	-A1	AI:8	10	PHOENIX. 3057432	-TA0	2		/14.6:B
		-XPE	3						
		-PA1	1	11	PHOENIX. 3057432	-PIK	3		/14.1:C
		-P1	CT1+	12	PHOENIX. 3057432	-PA1	2		/14.1:C
				13	PHOENIX. 3057432	-PIK	9		/14.2:C
		-P1	CT3+	14	PHOENIX. 3057432				/14.2:C
				15	PHOENIX. 3057432				/17.3:F
				16	PHOENIX. 3057432				/17.3:F
				17	PHOENIX. 3057432				/17.3:F
				18	PHOENIX. 3057432				/17.3:F
				19	PHOENIX. 3057432				/17.3:F
				20	PHOENIX. 3057432				/17.3:F

РЯД ЗАЖИМОВ/КОЛОДКА =K107+S1-XV

Страница		/15.3:C	/15.5:C	/15.7:C	/15.4:C	/15.5:C	/15.7:C	/15.4:C	/15.6:C	/15.7:C	/15.4:C	/15.6:C	/15.7:C	/17.3:F	/17.3:F	/17.3:F	/17.3:F	/17.3:F	/17.3:F	/17.4:F	/17.4:F						
No. Кабеля	ТИП кабеля / No. Провода	EV1A			EV1B			EV1C			EV1N																
Соединение		61			62			63			64																
ОТ		-XR			-XR			-XR			-XR																
ТИП клеммы		PHOENIX 3057416	PHOENIX 3057416	PHOENIX 3057416	PHOENIX 3057416	PHOENIX 3057416	PHOENIX 3057416	PHOENIX 3057416	PHOENIX 3057416	PHOENIX 3057416	PHOENIX 3057416	PHOENIX 3057416	PHOENIX 3057416	PHOENIX 3057416	PHOENIX 3057416	PHOENIX 3057416	PHOENIX 3057416	PHOENIX 3057416	PHOENIX 3057416	PHOENIX 3057416	PHOENIX 3057416						
No. Клеммы		1	2	3	4	5	6	7	8	9	10	11	12	13	14	15	16	17	18	19	20						
Соединение		V1	2		V2	5		VN	8		V3																
K		-P1	-PIK		-P1	-PIK		-P1	-PIK		-P1																
No. Кабеля	ТИП кабеля / No. Провода																										

Изм.	Кол.уч.	Лист	№ док.	Подпись	Дата	2122-33.13	= K107
						Ряд зажимов =K107+S1-XV	+ S1
							Лист 45

Согласовано

Взам. инв. №

Подпись и дата

Инв. № подл.

=K105+S1

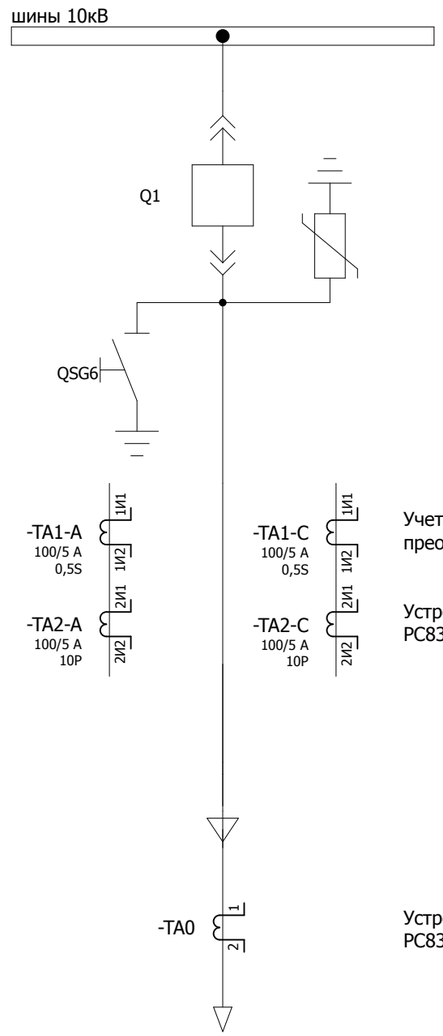

Учет электроэнергии, преобразователь

Устройство защиты РС83-А2.0

Устройство защиты РС83-А2.0

W3K
АО "Мырзабек"

Изм.	Кол.уч.	Лист	№ док.	Подпись	Дата	2122-33.13 Принципиальная схема	= K105 + S1 Лист 1

Согласовано

Взам. инв. №

Подпись и дата

Инв. № подл.

Освещение релейного отсека

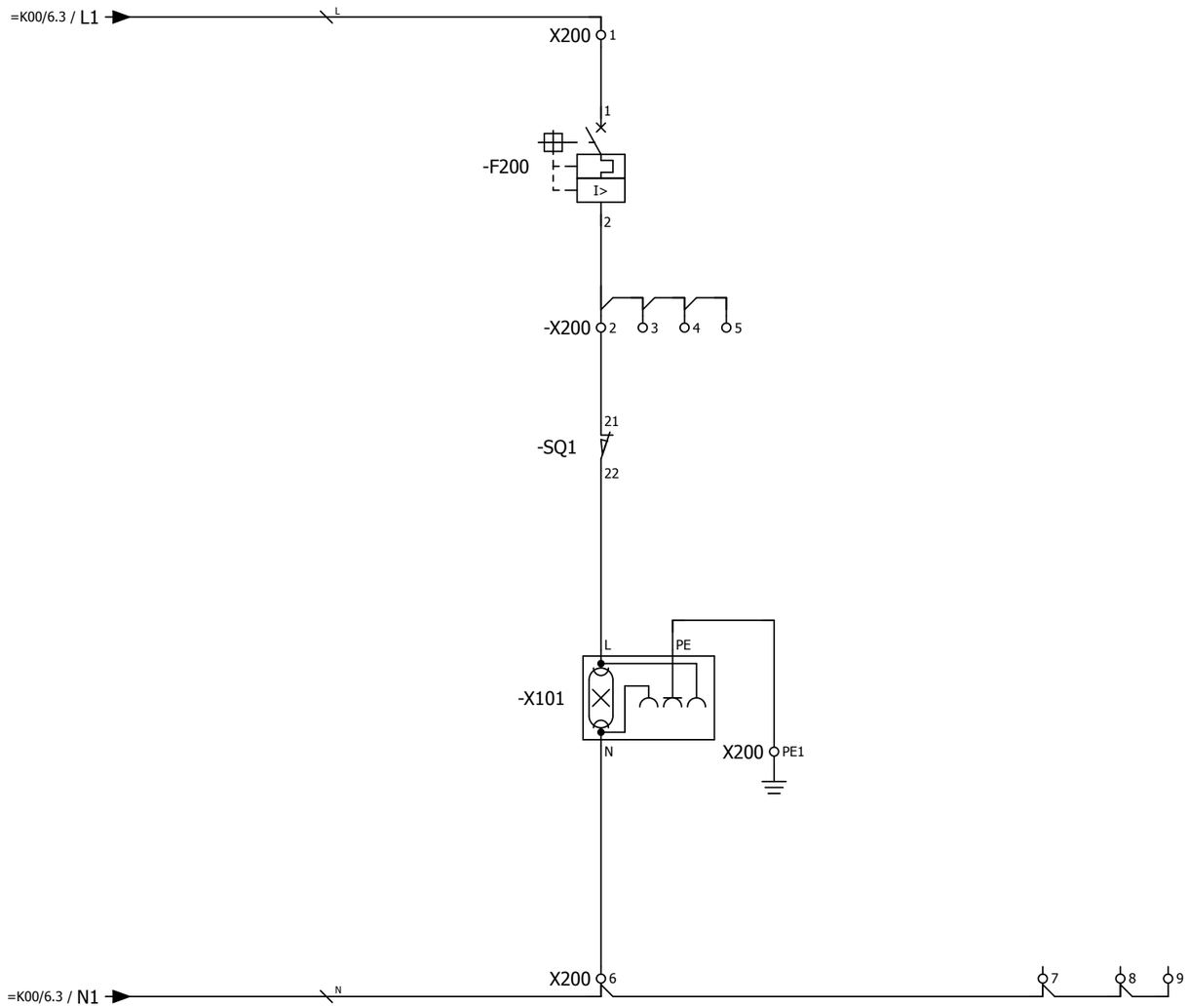

Изм.	Кол.уч.	Лист	№ док.	Подпись	Дата	2122-33.13	= K105
							+ S1
						Цепи освещения	Лист 2

Согласовано

Взам. инв. №

Подпись и дата

Инв. № подл.

Обогрев отсека выкатного элемента | Обогрев релейного отсека | Обогрев кабельного отсека

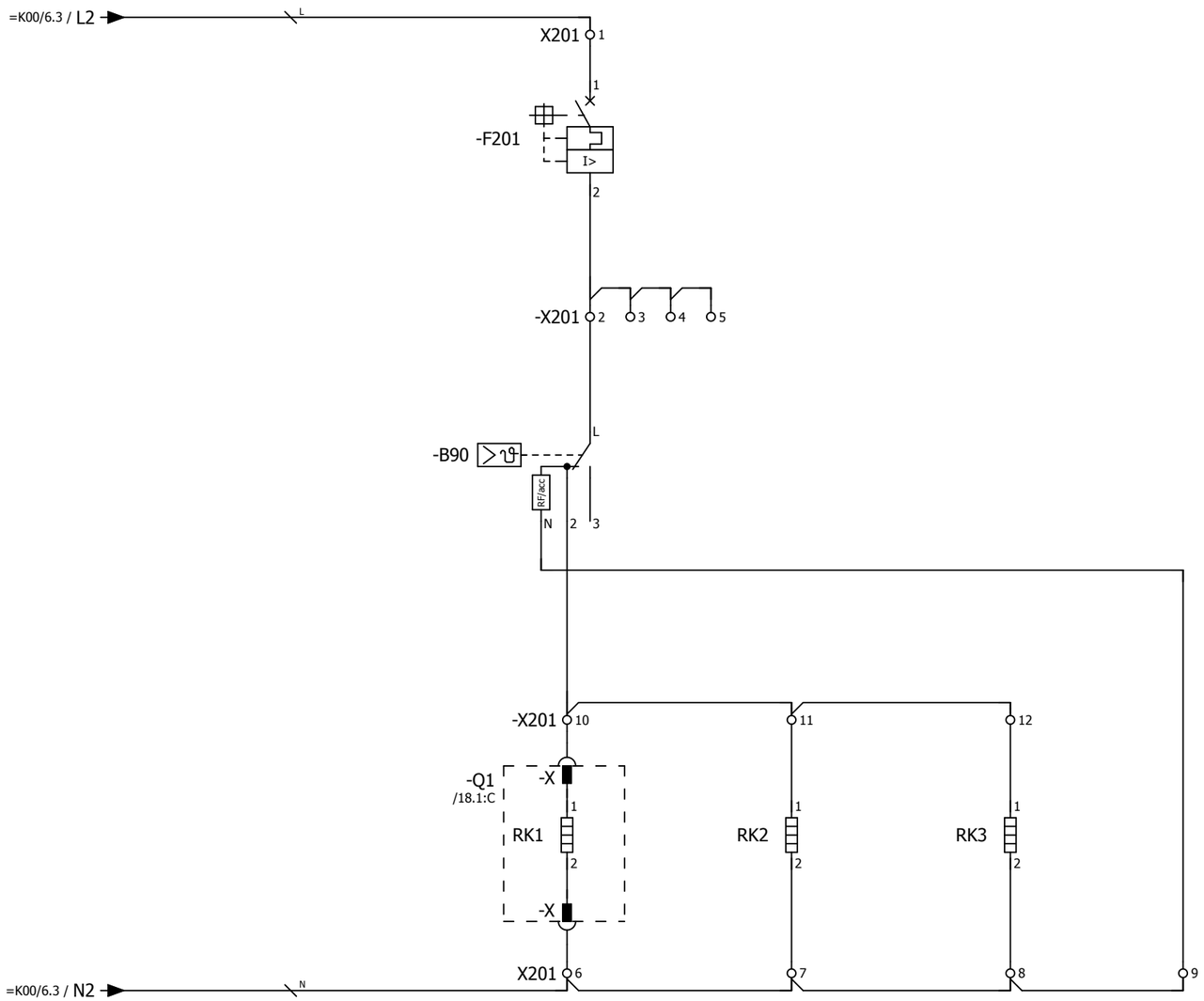

Примечание:
Ввиду отсутствия заводской информации, нумерация клемм выкатного элемента принято условно

Согласовано | Взам. инв. № | Подпись и дата | Инв. № подл.

Изм.	Кол.уч.	Лист	№ док.	Подпись	Дата

2122-33.13

Цепи обогрева

= K105
+ S1
Лист 3

Питание двигателя взвода пружины выключателя 220 В пост.тока

Питание цепей управления

Питание цепей управления выключателем

Питание преобразователя, счетчика ЭЭ

=K00/6.3 / EY1-

=K00/6.3 / EY1+

=K00/6.3 / EC1-

=K00/6.3 / EC1+

-X100 1 9

-X100 2 10

3 11

4 12

-SF1 /7.5:B /12.6:B

-SF2 /12.6:B

-SF3 /12.7:B

-SF4 /12.7:B

I> I>

-X0 1 4

-Q1 /18.1:C

-XP1 8 19

27 28

-SQM1 -SQM2

30 29

1 2

M

-X1 1 3

12 14

-X2 1 6

12

-X701 1

5

101 7.1:A

102 8.1:E

1 6.8:A

101 5.2:A

102 5.2:E

1 6.0:A

2 6.1:F

L+ 5.5:A

L- 5.4:E

Согласовано

Взам. инв. №

Подпись и дата

Инв. № подл.

Изм.	Кол.уч.	Лист	№ док.	Подпись	Дата

2122-33.13

Питание постоянным оперативным током

= K105

+ S1

Лист 4

Питание устройства

Питание преобразователя

Питание счетчика ЭЭ

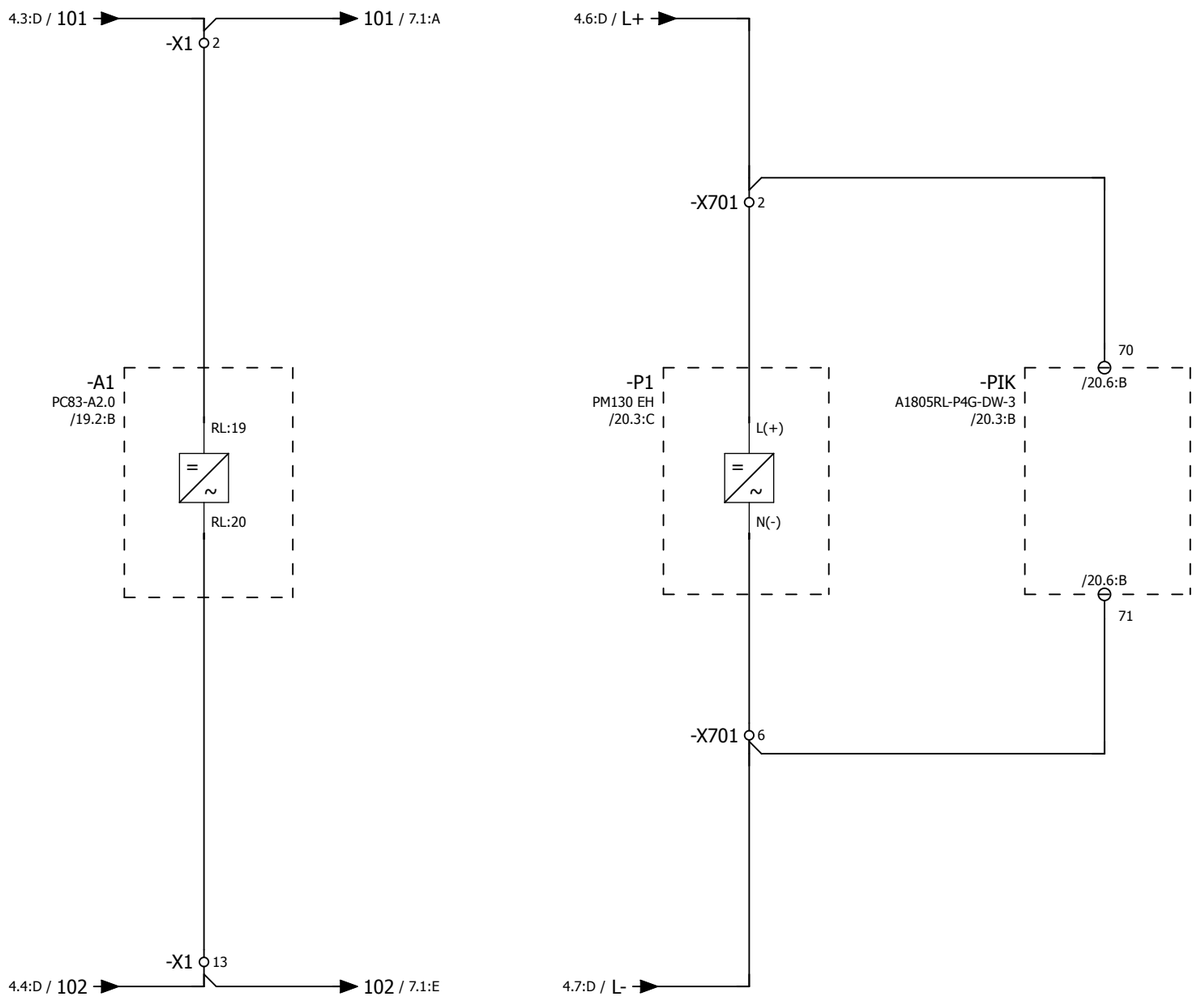

Согласовано

Взам. инв. №

Подпись и дата

Инв. № подл.

Изм.	Кол.уч.	Лист	№ док.	Подпись	Дата

2122-33.13

Питание постоянным оперативным током

= K105

+ S1

Лист 5

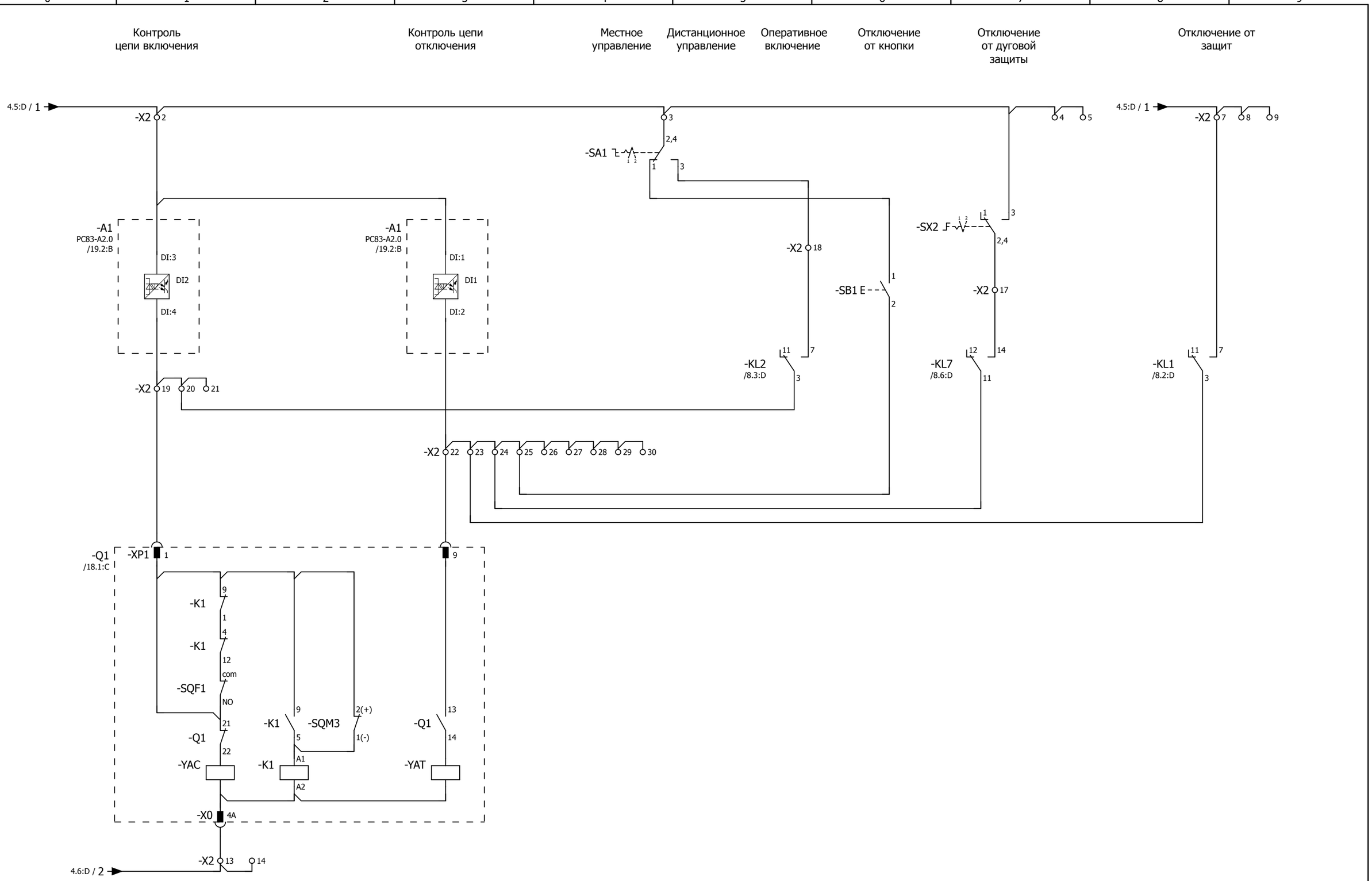

Переключатель SA1:
1 - местное
2 - дистанционное

Переключатель SX2:
1 - выведено
2 - введено

Изм.	Кол.уч.	Лист	№ док.	Подпись	Дата	2122-33.13	= K105
						Цепи управления выключателем	+ S1
							Лист 6

Согласовано | Взам. инв. № | Подпись и дата | Инв. № подл.

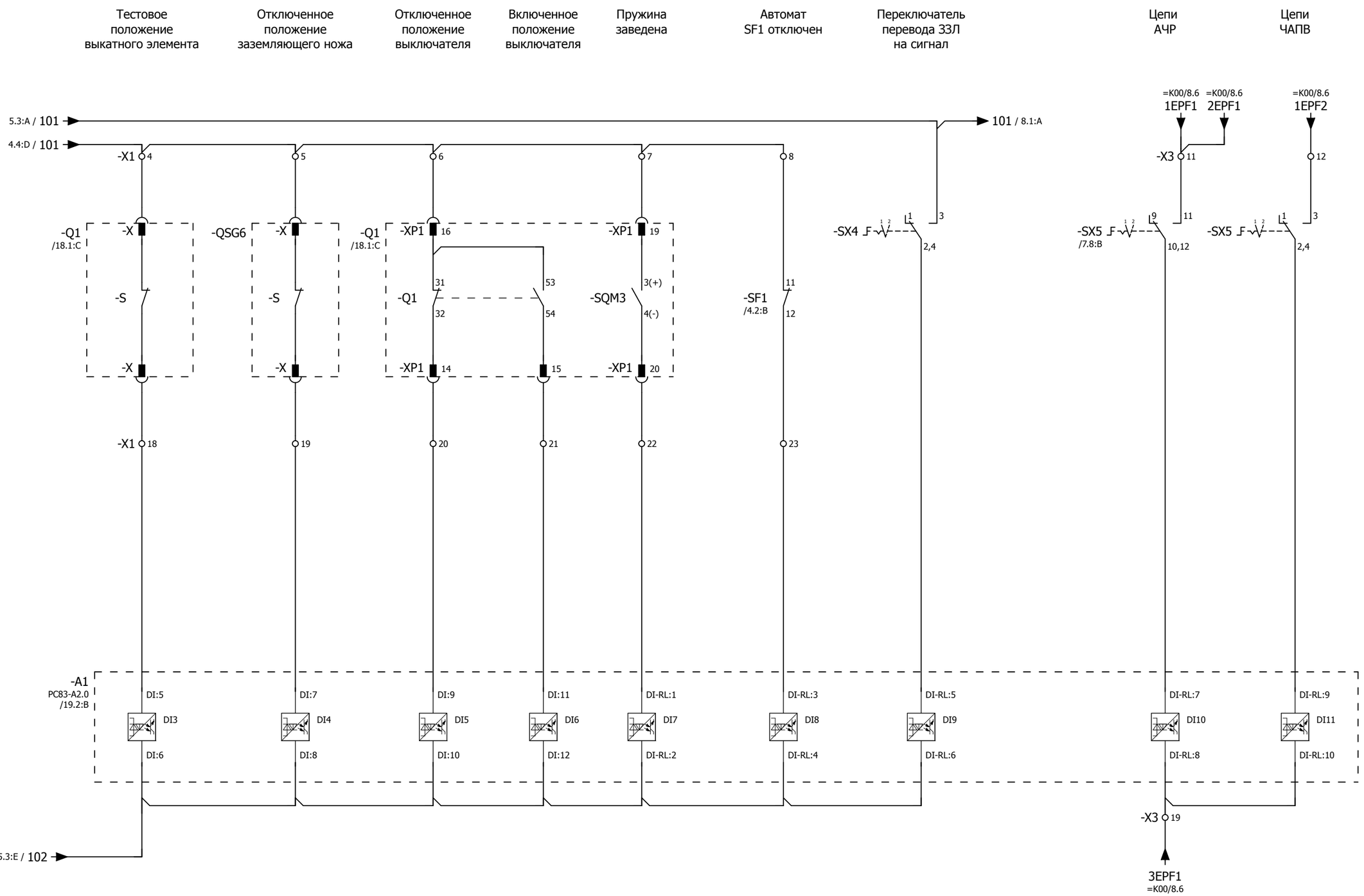

Примечание:

1. Ввиду отсутствия заводской информации, нумерация клемм выкатного элемента и ЗН принято условно;
2. Необходимость ввода каждого присоединения под определенную очередь АЧР определяет заказчик.

Переключатель SX4, 5:
1 - выведено
2 - введено

Изм.	Кол.уч.	Лист	№ док.	Подпись	Дата	2122-33.13 Бинарные входы устройства защиты	= K105 + S1 Лист 7

Согласовано | Взам. инв. № | Подпись и дата | Инв. № подл.

0 1 2 3 4 5 6 7 8 9

A B C D E F

Команда на оперативное отключение выключателя

Отключение от защит

Команда на оперативное включение выключателя

Действие УРОВ

Действие ЛЗШ

"Аварийное отключение"

Вызов в шкаф

Срабатывание дуговой защиты

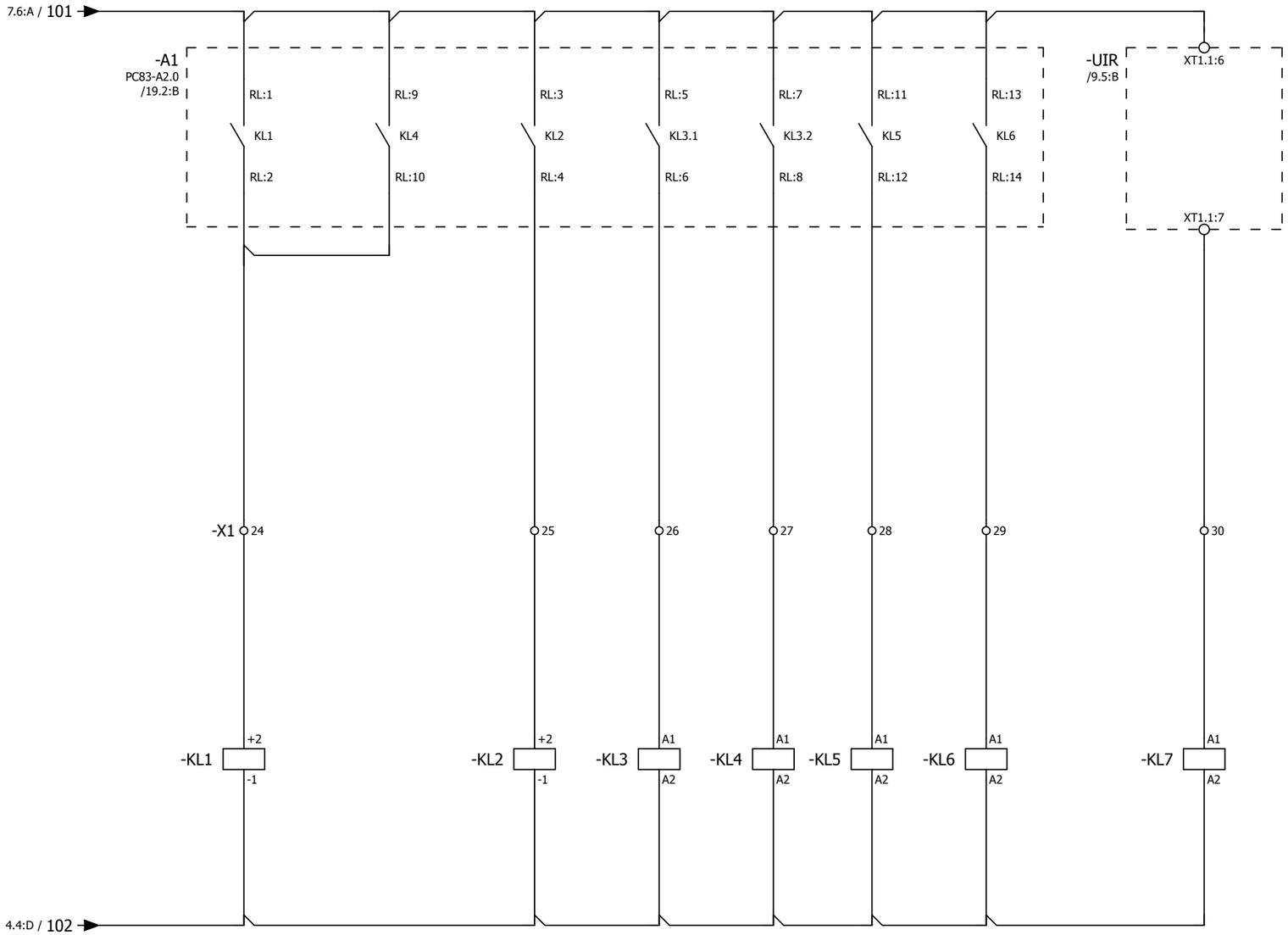

Согласовано

Взам. инв. №

Подпись и дата

Инв. № подл.

Изм.	Кол.уч.	Лист	№ док.	Подпись	Дата

2122-33.13

Бинарные выходы устройства защиты

= K105

+ S1

Лист 8

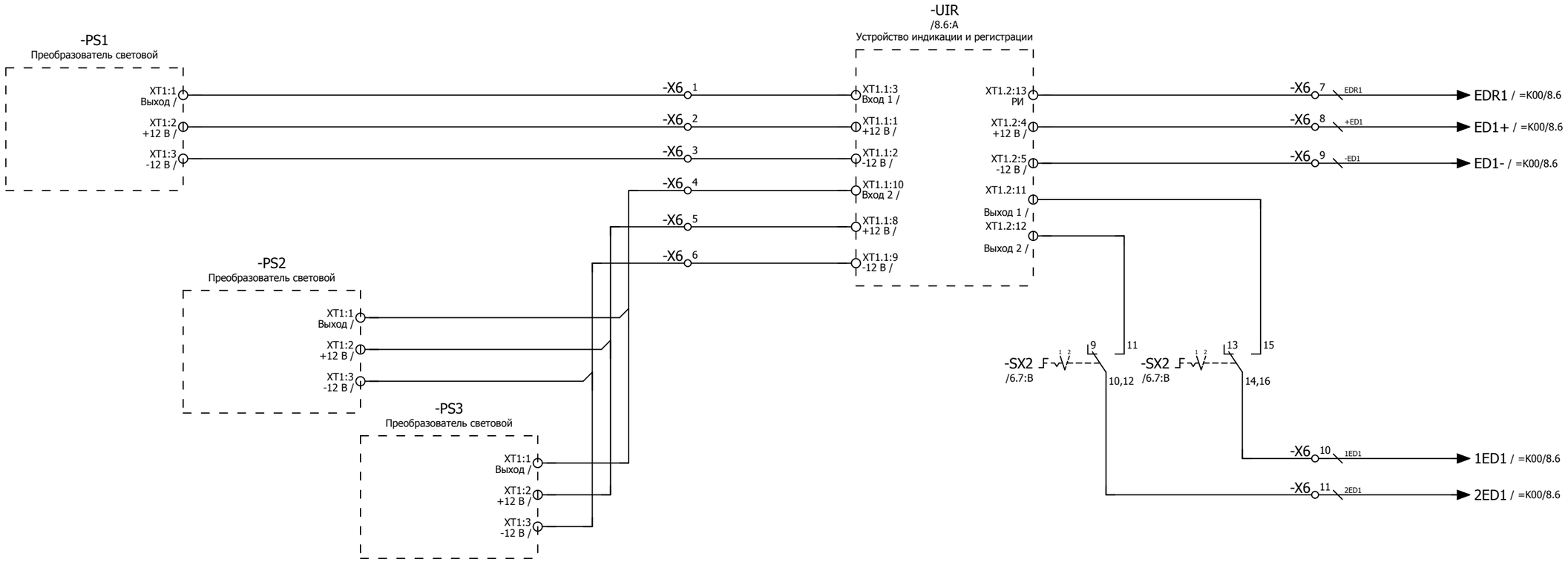

Переключатель SX2:
1 - выведено
2 - введено

Согласовано

Взам. инв. №

Подпись и дата

Инв. № подл.

Изм.	Кол.уч.	Лист	№ док.	Подпись	Дата	2122-33.13 Цепи дуговой защиты	= K105 + S1 Лист 9

Разрешение на
перемещение
выкатного элемента

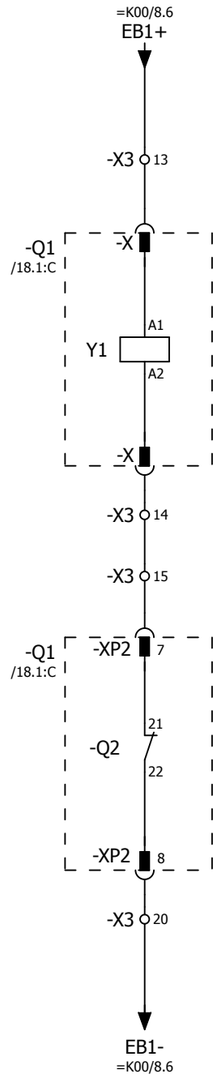

Примечание:
Ввиду отсутствия заводской информации, нумерация клемм выкатного элемента принято условно

Согласовано

Взам. инв. №

Подпись и дата

Инв. № подл.

Изм.	Кол.уч.	Лист	№ док.	Подпись	Дата	2122-33.13	= K105
							+ S1
						Цепи оперативной блокировки	Лист 10

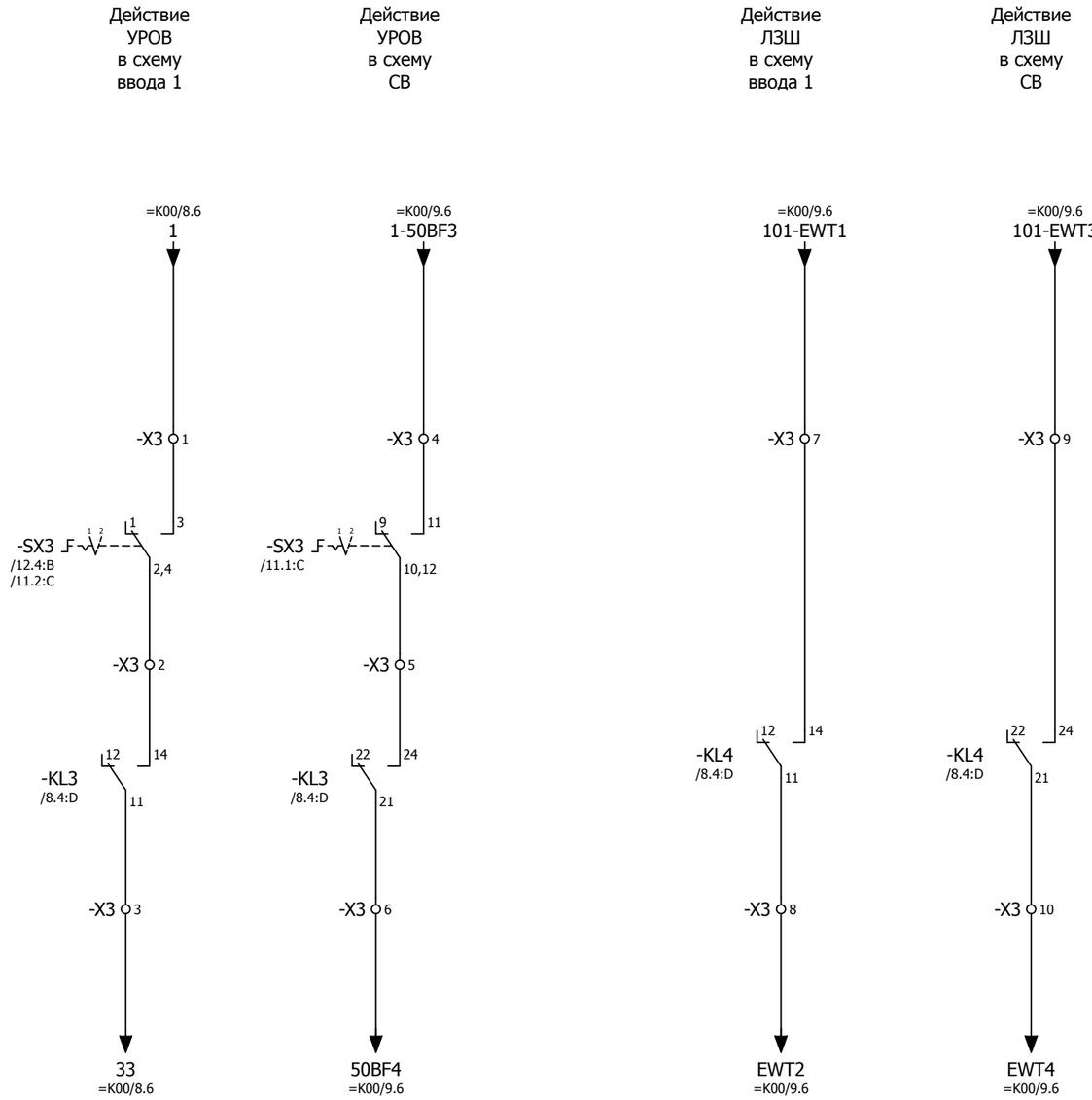

Переключатель SX3:
1 - выведено
2 - введено

Согласовано

Взам. инв. №

Подпись и дата

Инв. № подл.

Изм.	Кол.уч.	Лист	№ док.	Подпись	Дата

2122-33.13

Цепи УРОВ, ЛЗШ

= K105

+ S1

Лист 11

Общепанельная
лампа

Общий сигнал
"Вызов в ячейку"

Аварийное
отключение
выключателя

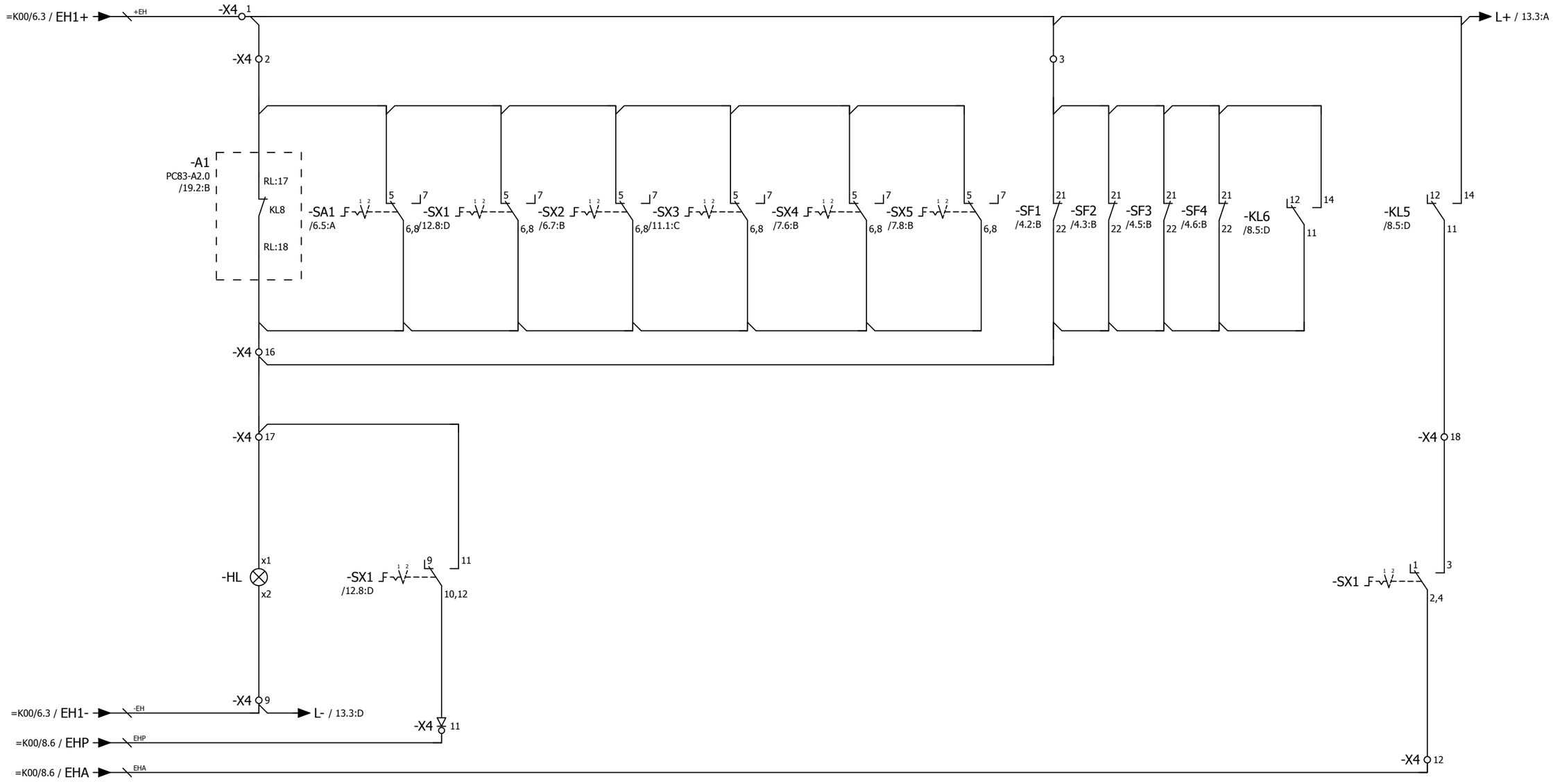

Переключатели SX1,2,3,4,5:
1 - выведено
2 - введено

Переключатель SA1:
1 - местное
2 - дистанционное

Согласовано

Взам. инв. №

Подпись и дата

Инв. № подл.

Изм.	Кол.уч.	Лист	№ док.	Подпись	Дата

2122-33.13

Цепи сигнализации

= K105
+ S1
Лист 12

Отключенное положение выключателя

Включенное положение выключателя

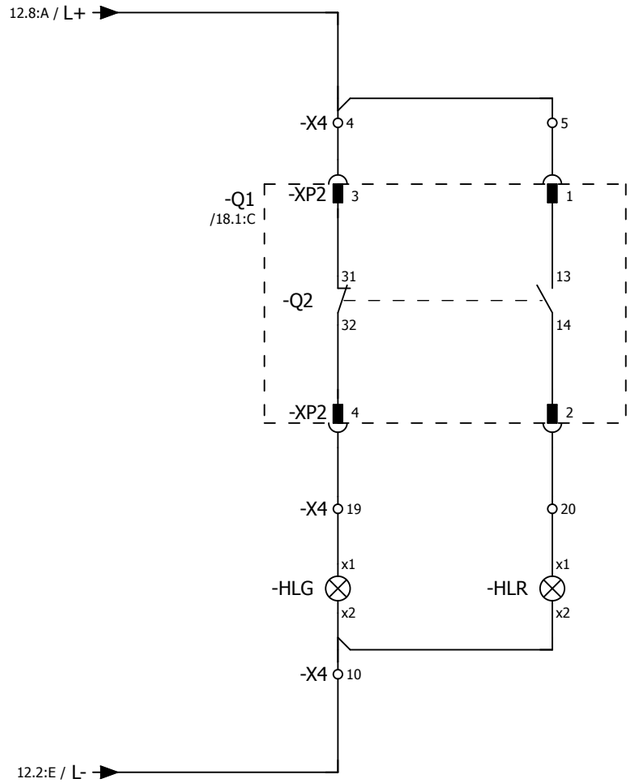

Согласовано

Взам. инв. №

Подпись и дата

Инв. № подл.

Изм.	Кол.уч.	Лист	№ док.	Подпись	Дата

2122-33.13

Цепи сигнализации

= K105

+ S1

Лист 13

Токовые цепи измерения

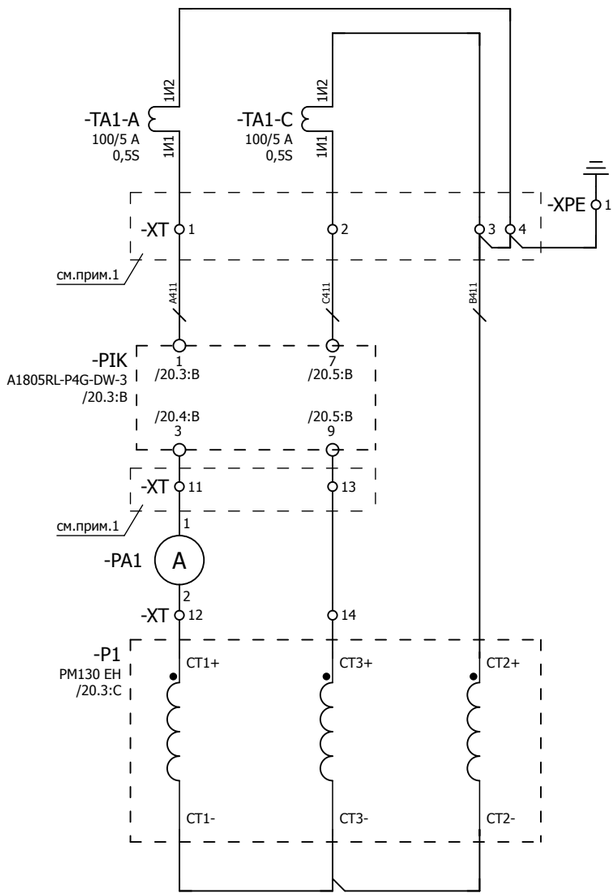

Токовые цепи устройства защиты

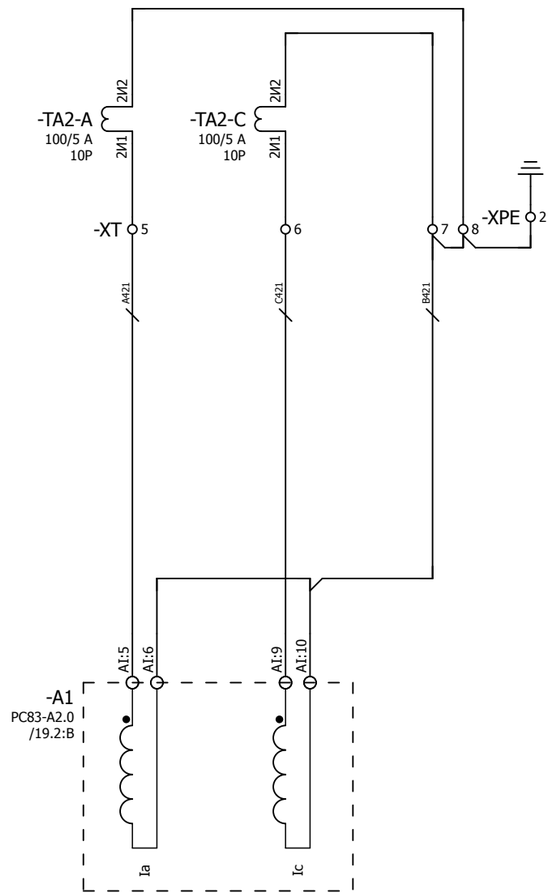

Трансформатор тока
нулевой последовательности

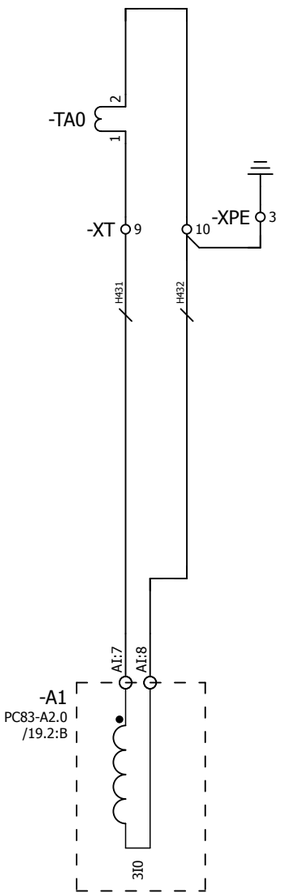

Примечания:
1. Предусмотреть возможность пломбирования выделенных клемм
2. Подключение токовых цепей осуществить проводом сечением 2,5 мм²

Согласовано

Взам. инв. №

Подпись и дата

Инв. № подл.

Изм.	Кол.уч.	Лист	№ док.	Подпись	Дата	2122-33.13	= K105
						Токовые цепи	+ S1
							Лист 14

Цепи напряжения преобразователя и счетчика ЭЭ

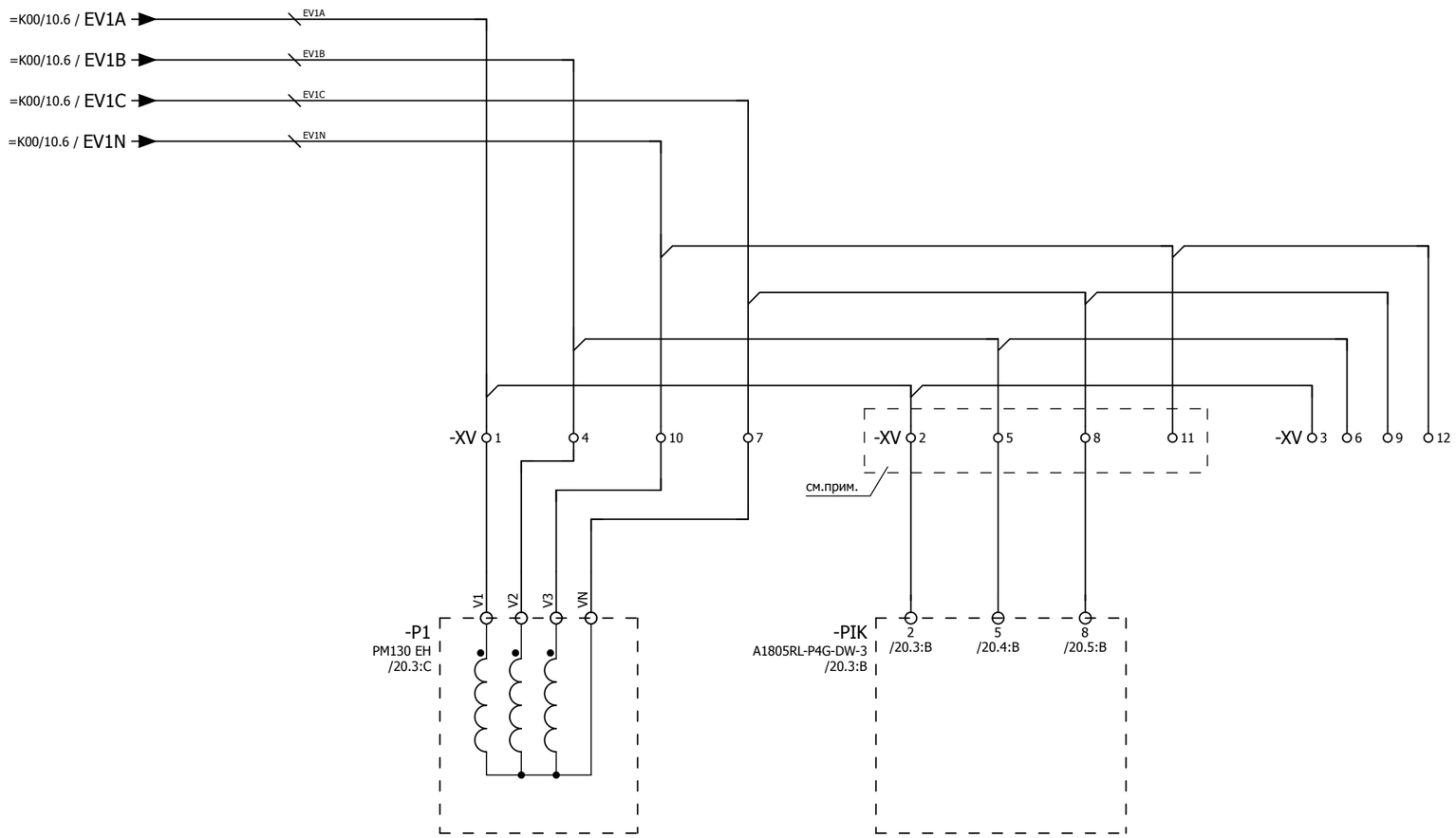

Примечание:
Предусмотреть возможность пломбирования выделенных клемм

Изм.	Кол.уч.	Лист	№ док.	Подпись	Дата	2122-33.13 Цепи напряжения	= K105 + S1 Лист 15

Согласовано | Взам. инв. № | Подпись и дата | Инв. № подл.

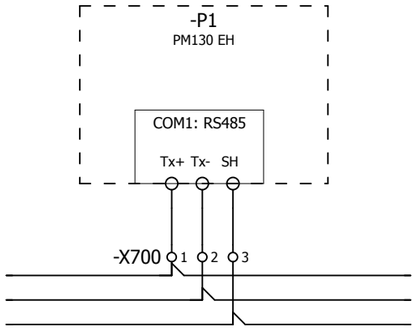

к пред.
прибору

к след.
прибору

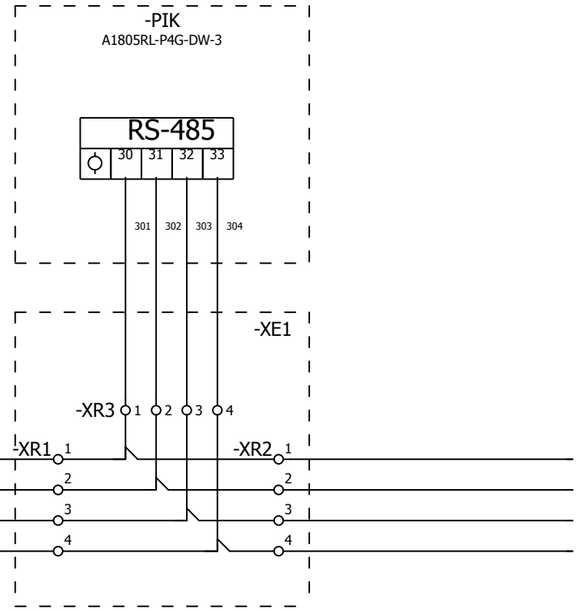

к пред.
прибору

к след.
прибору

-X700 4 5 6 7 8 9 10

Примечание:
Между ячеечные соединения коммуникационной сети выполнить кабелем типа Belden 9841.

Изм.	Кол.уч.	Лист	№ док.	Подпись	Дата	2122-33.13 Коммуникационная сеть преобразователя и счетчика ЭЭ	= K105 + S1 Лист 16

Согласовано

Взам. инв. №

Подпись и дата

Инв. № подл.

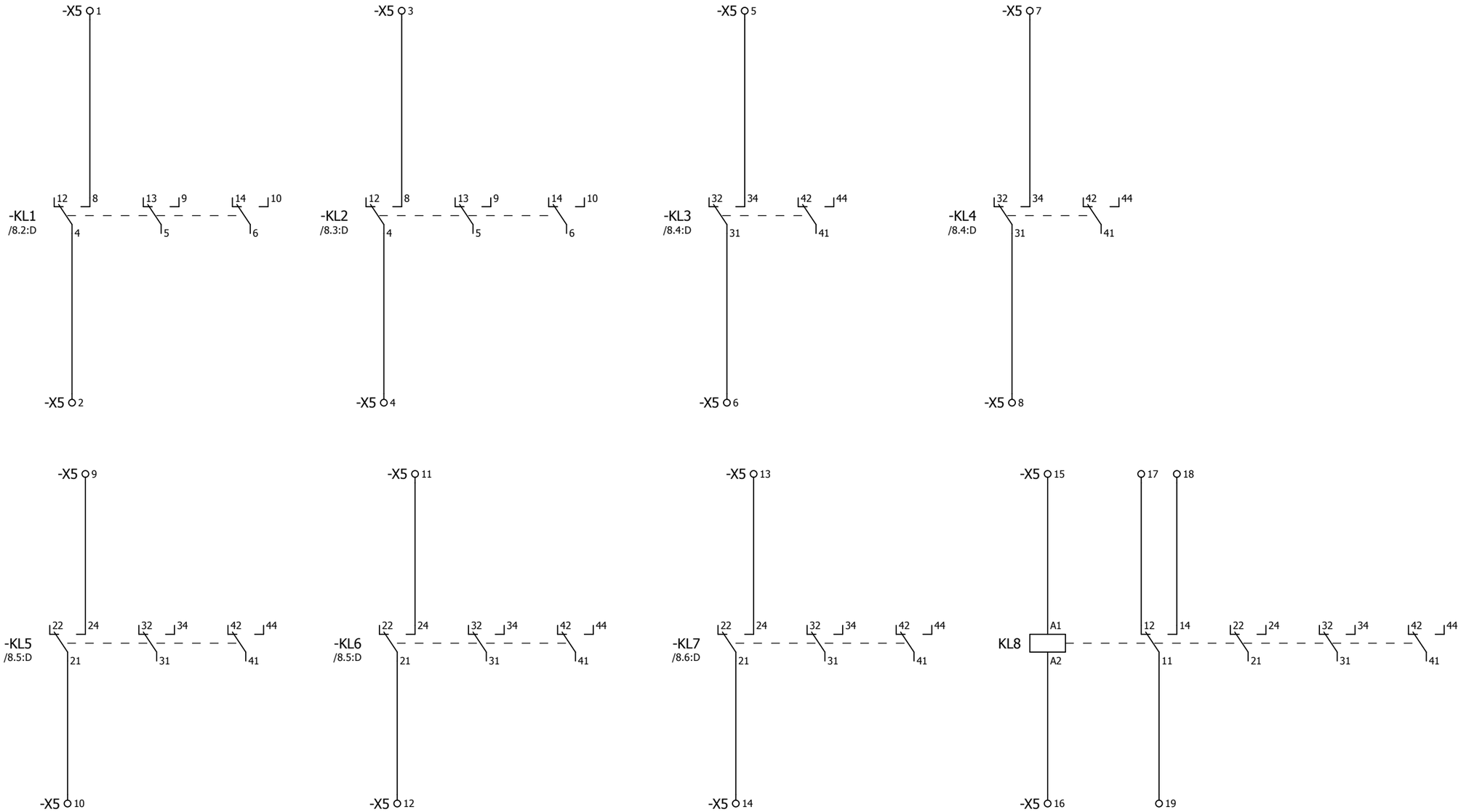

-X0 2 3 5

-X1 9 10 11 15 16 17 31 32 33 34 35

-X2 10 11 15 16

-X3 16 17 18

-X4 6 7 8 13 14 15

-X6 12 13 14 15

-X5 34 35

-X100 5 6 7 8 13 14 15

-X701 3 4 7 8 9 10

-XT 15 16 17 18 19 20

-XV 13 14 15 16 17 18 19 20

Изм.	Кол.уч.	Лист	№ док.	Подпись	Дата

2122-33.13

Резервные контакты реле

= K105

+ S1

Лист 17

Согласовано

Взам. инв. №

Подпись и дата

Инв. № подл.

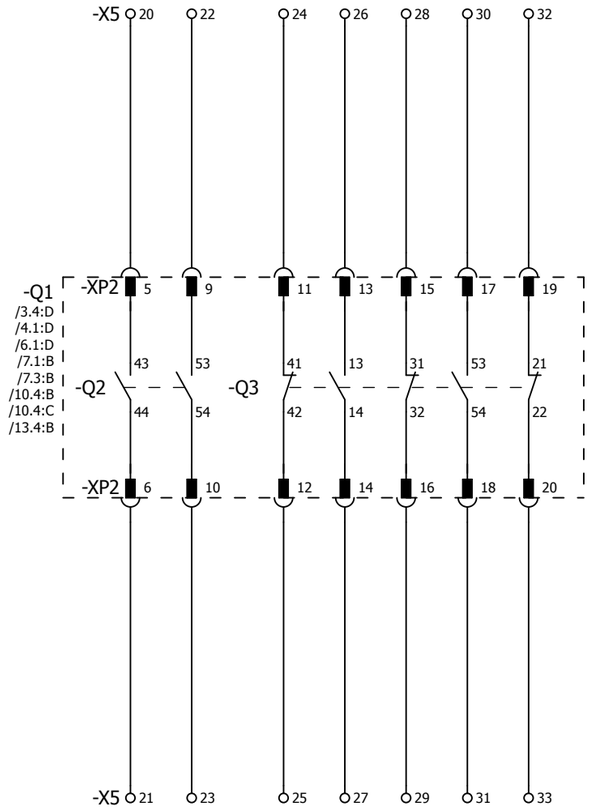

Согласовано

Взам. инв. №

Подпись и дата

Инв. № подл.

Изм.	Кол.уч.	Лист	№ док.	Подпись	Дата

2122-33.13

Резервные контакты выключателя

= K105

+ S1

Лист 18

F	E	D	C	B	A

Инв. № подл.	Подпись и дата	Взам. инв. №	Согласовано			

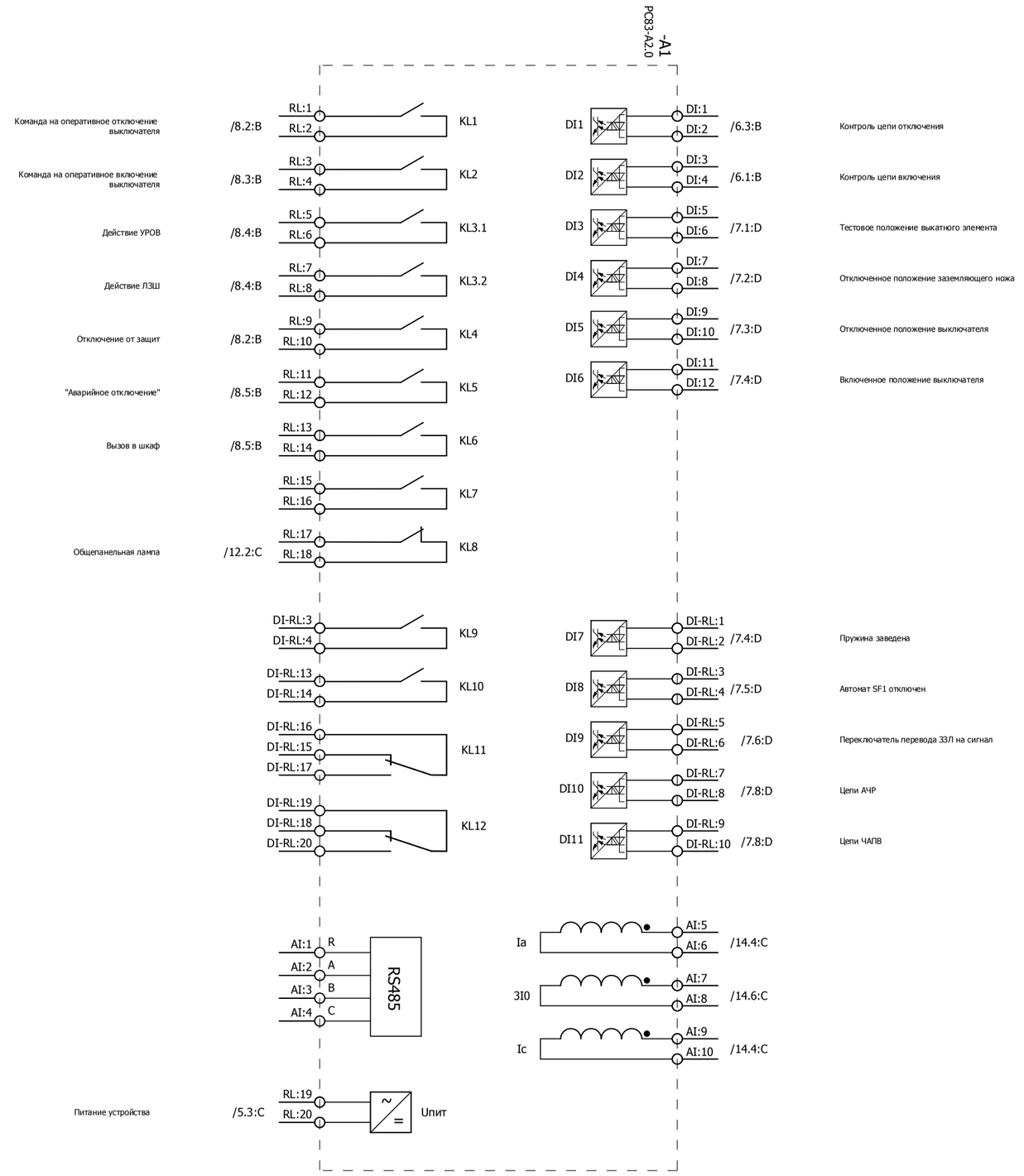

Изм.		
Кол.уч.		
Лист		
№ док.		
Подпись		
Дата		

Обзор устройства защиты

2122-33.13

= K105
+ S1
Лист 19

0 1 2 3 4 5 6 7 8 9

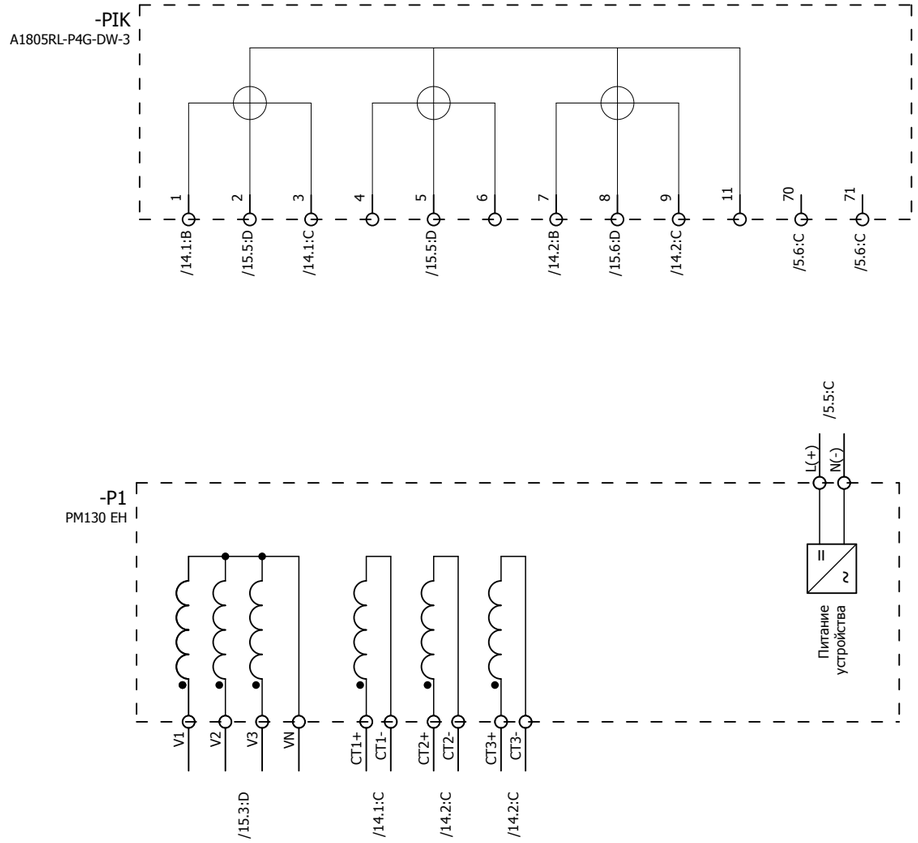

Изм.	Кол.уч.	Лист	№ док.	Подпись	Дата	2122-33.13 Обзор счетчика ЭЭ и преобразователя	= K105 + S1 Лист 20

Согласовано

Взам. инв. №

Подпись и дата

Инв. № подл.

ПЕРЕЧЕНЬ ОБОРУДОВАНИЯ

No п/п	НАИМЕНОВАНИЕ	ТИП ОБОРУДОВАНИЯ	ЗАВОД-ИЗГОТОВИТЕЛЬ	ОБОЗНАЧЕНИЕ ПО СХЕМЕ	К-ВО
1	Устройство защиты по току	PC83-A2.0-253 0211 1111 PC83-A2.0-253 0211 1111	РЗА СИСТЕМЗ	-A1 /19.2:B	1
2	Термостат 230 В перем.тока	8MR 2170-1A 01170.0-00	SIEMENS	-B90 /3.4:C	1
3	Автоматический выключатель C2 1p 1-полюсный, 400/220 В пер./пост. тока, 2 А Тип C, 10 кА	5SY5 102-7 5SY5 102-7	SIEMENS	-F200 /2.4:B	1
4	Автоматический выключатель C10 1p 1-полюсный, 400/220 В пер./пост. тока, 10 А тип C, 10 кА	5SY5 110-7 5SY5 110-7	SIEMENS	-F201 /3.4:B	1
5	Световой индикатор с гладкой линзой, 15 мА, 230 В перем./пост.т, цвет белый	3SB3204-6AA60 3SB3204-6AA60	SIEMENS	-HL /12.2:D	1
6	Светодиодная лампа BA 9s, 15 мА, 230 В перем./пост.т, цвет белый	3SB3901-1QG	SIEMENS	-HL /12.2:D	1
7	Световой индикатор с гладкой линзой, 15 мА, 230 В перем./пост.т, цвет зеленый	3SB3204-6AA40 3SB3204-6AA40	SIEMENS	-HLG /13.4:C	1
8	Светодиодная зеленая лампа BA 9S 15 мА, 230 пер. и пост. тока	3SB3901-1DG	SIEMENS	-HLG /13.4:C	1
9	Световой индикатор с гладкой линзой, 15 мА, 230 В перем./пост.т, цвет красный	3SB3204-6AA20 3SB3204-6AA20	SIEMENS	-HLR /13.5:C	1
10	Светодиодная красная лампа BA 9S 15 мА, 230 пер. и пост. тока	3SB3901-1CG 3SB39 01-1CG	SIEMENS	-HLR /13.5:C	1
11	Моностабильное быстродействующее реле 4-е контакта, 220 В пост., 10 А, 8 мс	7PA2742-0AA00-2 7PA2742-0AA00-2	SIEMENS	-KL1 /8.2:D	1
12	Моностабильное быстродействующее реле 4-е контакта, 220 В пост., 10 А, 8 мс	7PA2742-0AA00-2 7PA2742-0AA00-2	SIEMENS	-KL2 /8.3:D	1
13	Промежуточное реле 230 В пост.т, 4-е перекидных контакта, 6 А, <8 мс	PT 570 220 15368.2	SCHRACK	-KL3 /8.4:D	1
14	Промежуточное реле 230 В пост.т, 4-е перекидных контакта, 6 А, <8 мс	PT 570 220 15368.2	SCHRACK	-KL4 /8.4:D	1
15	Промежуточное реле 230 В пост.т, 4-е перекидных контакта, 6 А, <8 мс	PT 570 220 15368.2	SCHRACK	-KL5 /8.5:D	1
16	Промежуточное реле 230 В пост.т, 4-е перекидных контакта, 6 А, <8 мс	PT 570 220 15368.2	SCHRACK	-KL6 /8.5:D	1
17	Промежуточное реле 230 В пост.т, 4-е перекидных контакта, 6 А, <8 мс	PT 570 220 15368.2	SCHRACK	-KL7 /8.6:D	1
18	Промежуточное реле 230 В пост.т, 4-е перекидных контакта, 6 А, <8 мс	PT 570 220 15368.2	SCHRACK	-KL8 /17.6:D	1
19	Многофункциональный преобразователь	PM 130EH Plus PM 130EH Plus	SATEC	-P1 /20.3:C	1

Согласовано

Взам. инв. №

Подпись и дата

Инв. № подл.

Изм.	Кол.уч.	Лист	№ док.	Подпись	Дата

2122-33.13

Перечень оборудования

= K105

+ S1

Лист 21

ПЕРЕЧЕНЬ ОБОРУДОВАНИЯ

No п/п	НАИМЕНОВАНИЕ	ТИП ОБОРУДОВАНИЯ	ЗАВОД-ИЗГОТОВИТЕЛЬ	ОБОЗНАЧЕНИЕ ПО СХЕМЕ	К-ВО
20	Амперметр 0-100/5А габаритные размеры 80x80	Э42700 Э42700, 100А; 100/5	ЧЭАЗ	-PA1 /14.1:C	1
21	Многофункциональный счетчик электроэнергии серии АЛЬФА А1800	A1805RL- P4G - DW - 3 A1805RL- P4G - DW - 3	Elster Метроника	-PIK /20.3:B	1
22	Преобразователь световой Напряжение питания 12 В (поставляется в комплекте с БССДЗ-01/02)	ПС-11.02	ЗАО "Промэлектроника"	-PS1 /9.1:B	1
23	Преобразователь световой Напряжение питания 12 В (поставляется в комплекте с БССДЗ-01/02)	ПС-11.02	ЗАО "Промэлектроника"	-PS2 /9.2:C	1
24	Преобразователь световой Напряжение питания 12 В (поставляется в комплекте с БССДЗ-01/02)	ПС-11.02	ЗАО "Промэлектроника"	-PS3 /9.3:C	1
25	Резистор для обогрева 100 Вт	Heater 100 W		-Q1-RK1 /3.4:D	1
26	Резистор для обогрева 20 Вт	Heater 20 W		-RK2 /3.5:D	1
27	Резистор для обогрева 100 Вт	Heater 100 W		-RK3 /3.6:D	1
28	Переключатель без нулевого положения 2-положения 3-направления, без возврата 400/415 В пер. тока, 20 А;	T0-3-8222/EZ 015118	MOELLER	-SA1 /6.5:A	1
29	Кнопка плоская круглая цвет красный, 1 НО, 400 В перем./пост.т.	3SB3202-0AA21 3SB3202-0AA21	SIEMENS	-SB1 /6.6:B	1
30	Автоматический выключатель C4 2p 2-полюсный, 400/440 В пер./пост. тока, 4 А тип С, 10 кА	5SY5 204-7 5SY5 204-7	SIEMENS	-SF1 /4.2:B	1
31	Блок-контакты положения 2НЗ	5ST3 012 5ST3 012	SIEMENS	-SF1 /4.2:B	1
32	Автоматический выключатель C4 2p 2-полюсный, 400/440 В пер./пост. тока, 4 А тип С, 10 кА	5SY5 204-7 5SY5 204-7	SIEMENS	-SF2 /4.3:B	1
33	Блок-контакты положения, 1НО+1НЗ 230/220 В пер. и пост. тока	5ST3 010 5ST3 010	SIEMENS	-SF2 /4.3:B	1
34	Автоматический выключатель C3 2p 2-полюсный, 400/440 В пер./пост. тока, 3 А тип С, 10 кА	5SY5 203-7 5SY5 203-7	SIEMENS	-SF3 /4.5:B	1
35	Блок-контакты положения, 1НО+1НЗ 230/220 В пер. и пост. тока	5ST3 010 5ST3 010	SIEMENS	-SF3 /4.5:B	1
36	Автоматический выключатель C2 2p 2-полюсный, 400/440 В пер./пост. тока, 2 А тип С, 10 кА	5SY5 202-7 5SY5 202-7	SIEMENS	-SF4 /4.6:B	1
37	Блок-контакты положения, 1НО+1НЗ 230/220 В пер. и пост. тока	5ST3 010 5ST3 010	SIEMENS	-SF4 /4.6:B	1
38	Микропереключатель 15А, 240В перем. тока	3SE3 020-1A 3SE3 020-1A	SIEMENS	-SQ1 /2.4:C	1

Согласовано

Взам. инв. №

Подпись и дата

Инв. № подл.

Изм.	Кол.уч.	Лист	№ док.	Подпись	Дата

2122-33.13

Перечень оборудования

= K105

+ S1

Лист 22

ПЕРЕЧЕНЬ ОБОРУДОВАНИЯ

No п/п	НАИМЕНОВАНИЕ	ТИП ОБОРУДОВАНИЯ	ЗАВОД-ИЗГОТОВИТЕЛЬ	ОБОЗНАЧЕНИЕ ПО СХЕМЕ		К-ВО
39	Переключатель без нулевого положения 2-положения 3-направления, без возврата 400/415 В пер. тока, 20 А;	T0-3-8222/EZ 015118	MOELLER	-SX1	/12.8:D	1
40	Переключатель без нулевого положения 2-положения, 4-направления 400/415 В пер. тока, 20 А;	T0-4-8223/EZ 019864	MOELLER	-SX2	/6.7:B	1
41	Переключатель без нулевого положения 2-положения 3-направления, без возврата 400/415 В пер. тока, 20 А;	T0-3-8222/EZ 015118	MOELLER	-SX3	/11.1:C	1
42	Переключатель без нулевого положения 2-положения 2-направления, без возврата 400/415 В пер. тока, 20 А;	T0-2-8221/EZ 010372	MOELLER	-SX4	/7.6:B	1
43	Переключатель без нулевого положения 2-положения 3-направления, без возврата 400/415 В пер. тока, 20 А;	T0-3-8222/EZ 015118	MOELLER	-SX5	/7.8:B	1
44	Устройство индикации и регистрации Величина сигнала 12 В (поставляется в комплекте с БССДЗ-01/02)	УИР-13	ЗАО "Промэлектроника"	-UIR	/9.5:B	1
45	Проходная клемма провод 0,14-2,5 мм²	UT 2,5 3044076	PHÖNIX	-X0	/4.2:C;/17.0:E;/17.1:E	5
46	Проходная клемма провод 0,14-2,5 мм²	UT 2,5 3044076	PHÖNIX	-X1	/4.3:C;/4.4:C;/5.3:B;/5.3:E; /7.1:A;/7.1:C;/7.2:A;/7.2:C;	35
47	Проходная клемма провод 0,14-2,5 мм²	UT 2,5 3044076	PHÖNIX	-X2	/4.5:C;/4.6:C;/6.1:A;/6.1:C; /6.2:C;/6.2:F;/6.3:C;/6.4:C;	30
48	Проходная клемма провод 0,14-2,5 мм²	UT 2,5 3044076	PHÖNIX	-X3	/7.8:A;/7.8:E;/10.5:B;/10.5:C; /10.5:D;/11.1:D;/11.2:B;	20
49	Проходная клемма провод 0,14-2,5 мм²	UT 2,5 3044076	PHÖNIX	-X4	/12.2:A;/12.2:B;/12.2:C; /12.2:E;/12.6:B;/12.8:C;	19
50	Диодная клемма провод 0,14-4 мм²	UT 2,5-MTD-DIO/L-R 3064137	PHÖNIX	-X4	/12.3:E	1
51	Проходная клемма провод 0,14-2,5 мм²	UT 2,5 3044076	PHÖNIX	-X5	/17.0:F;/17.1:A;/17.1:C; /17.1:D;/17.3:A;/17.3:C;	35
52	Проходная клемма провод 0,14-2,5 мм²	UT 2,5 3044076	PHÖNIX	-X6	/9.5:B;/9.5:C;/9.8:B;/9.8:D; /17.0:F;/17.1:F	15
53	Проходная клемма провод 0,14-2,5 мм²	UT 2,5 3044076	PHÖNIX	-X100	/4.2:B;/4.3:B;/4.4:B;/4.5:B; /4.6:B;/4.7:B;/17.3:E;/17.4:E	15
54	Освещение 15Вт, 230 В перем. тока	8MF4900 8MF4900	SIEMENS	-X101	/2.4:D	1
55	Проходная клемма провод 0,14-2,5 мм²	UT 2,5 3044076	PHÖNIX	-X200	/2.4:A;/2.4:B;/2.4:E;/2.5:B; /2.6:E	9
56	Заземляющая клемма провод 1,5-35 мм²	UT 35-PE 3044241	PHÖNIX	-X200	/2.5:D	1
57	Проходная клемма провод 0,14-2,5 мм²	UT 2,5 3044076	PHÖNIX	-X201	/3.4:A;/3.4:B;/3.4:D;/3.4:E; /3.5:B;/3.5:D;/3.5:E;/3.6:D;	12

ПЕРЕЧЕНЬ ОБОРУДОВАНИЯ

No п/п	НАИМЕНОВАНИЕ	ТИП ОБОРУДОВАНИЯ	ЗАВОД-ИЗГОТОВИТЕЛЬ	ОБОЗНАЧЕНИЕ ПО СХЕМЕ		К-ВО
58	Проходная клемма провод 0,14-2,5 мм²	UT 2,5 3044076	PHÖNIX	-X700	/16.1:D;/16.2:C	10
59	Проходная клемма провод 0,14-2,5 мм²	UT 2,5 3044076	PHÖNIX	-X701	/4.6:C;/4.7:C;/5.5:B;/5.5:D; /17.3:F	10
60	Разветвитель интерфейса RS-485	ПР-3	ABB	-XE1	/16.6:C	1
61	Заземляющая клемма провод 1,5-35 мм²	UT 35-PE 3044241	PHÖNIX	-XPE	/14.3:B;/14.5:B;/14.6:B	3
62	Многоуровневая клемма провод 0,14-4 мм²	UTTB 2,5 3044636	PHÖNIX	-XR	=K00/6.3;=K00/8.6;=K00/9.5; =K00/10.6	70
63	Клемма с размыкателем для измерительного ТТ провод 0,14-6 мм²	UTME 4-CT/1P 3057432	PHÖNIX	-XT	/14.1:B;/14.1:C;/14.2:B; /14.2:C;/14.3:B;/14.4:B;	20
64	Клеммы с размыкателями для ТН провод 0,14-6 мм²	UTME 4/1P 3057416	PHÖNIX	-XV	/15.3:C;/15.4:C;/15.5:C; /15.6:C;/15.7:C;/17.3:F;/17.4:F	20

Согласовано

Взам. инв. №

Подпись и дата

Инв. № подл.

Изм.	Кол.уч.	Лист	№ док.	Подпись	Дата

2122-33.13

Перечень оборудования

= K105

+ S1

Лист 24

РЯД ЗАЖИМОВ/КОЛОДКА

=K105+S1-X0

| | | Страница | /4.2:C | | /17.0:E | | /17.0:E | | /4.2:C | | /17.1:E | | |

Инв. № подл.	Подпись и дата	Взам. инв. №	Согласовано			

РЯД ЗАЖИМОВ/КОЛОДКА

=K105+S1-X1

No. Кабеля / ТИП кабеля / No. Провода	К	Соединение	No. Клеммы	ТИП клеммы	От	Соединение	No. Кабеля / ТИП кабеля / No. Провода	Страница
			1	PHOENIX. 3044076	-SF2	2		/4.3:C
					-X1	3		
	-A1	RL:19	2	PHOENIX. 3044076	-SX4	3		/5.3:B
			3	PHOENIX. 3044076	-X1	1		/4.4:C
	-Q1-X		4	PHOENIX. 3044076				/7.1:A
	-QSG6-X		5	PHOENIX. 3044076				/7.2:A
	-Q1-XP1	16	6	PHOENIX. 3044076				/7.3:A
	-Q1-XP1	19	7	PHOENIX. 3044076				/7.4:A
	-SF1	11	8	PHOENIX. 3044076				/7.5:A
			9	PHOENIX. 3044076				/17.0:F
			10	PHOENIX. 3044076				/17.0:F
			11	PHOENIX. 3044076				/17.1:F
			12	PHOENIX. 3044076	-SF2	4		/4.4:C
					-X1	14		
	-A1	DI:6	13	PHOENIX. 3044076	-A1	RL:20		/5.3:E
	-KL1	-1	14	PHOENIX. 3044076	-X1	12		/4.4:C
			15	PHOENIX. 3044076				/17.1:F
			16	PHOENIX. 3044076				/17.1:F
			17	PHOENIX. 3044076				/17.1:F
	-A1	DI:5	18	PHOENIX. 3044076	-Q1-X			/7.1:C
	-A1	DI:7	19	PHOENIX. 3044076	-QSG6-X			/7.2:C
	-A1	DI:9	20	PHOENIX. 3044076	-Q1-XP1	14		/7.3:C
	-A1	DI:11	21	PHOENIX. 3044076	-Q1-XP1	15		/7.4:C
	-A1	DI-RL:1	22	PHOENIX. 3044076	-Q1-XP1	20		/7.4:C
	-A1	DI-RL:3	23	PHOENIX. 3044076	-SF1	12		/7.5:C
	-KL1	+2	24	PHOENIX. 3044076	-A1	RL:2		/8.2:C
	-KL2	+2	25	PHOENIX. 3044076	-A1	RL:4		/8.3:C
	-KL3	A1	26	PHOENIX. 3044076	-A1	RL:6		/8.4:C

Изм.	Кол.уч.	Лист	№ док.	Подпись	Дата

2122-33.13

Ряд зажимов =K105+S1-X1

= K105
+ S1
Лист 26

РЯД ЗАЖИМОВ/КОЛОДКА =K105+S1-X1

| Страница | | /8.4:C | | /8.5:C | | /8.5:C | | /8.6:C | | /17.1:F | | /17.1:F | | /17.1:F | | /17.2:F | | /17.2:F | | |

Инв. № подл.	Подпись и дата	Взам. инв. №	Согласовано			

РЯД ЗАЖИМОВ/КОЛОДКА

=K105+S1-X2

No. Кабеля / ТИП кабеля / No. Провода	К	Соединение	No. Клеммы	ТИП клеммы	От	Соединение	No. Кабеля / ТИП кабеля / No. Провода	Страница
			1	PHOENIX. 3044076	-SF3	2		/4.5:C
					-X2	6		
	-A1	DI:3	2	PHOENIX. 3044076				/6.1:A
	-SA1	2,4	3	PHOENIX. 3044076	-SX2	3		/6.5:A
			4	PHOENIX. 3044076	-SX2	3		/6.7:A
			5	PHOENIX. 3044076				/6.7:A
			6	PHOENIX. 3044076	-X2	1		/4.5:C
	-KL1	7	7	PHOENIX. 3044076				/6.8:A
			8	PHOENIX. 3044076				/6.9:A
			9	PHOENIX. 3044076				/6.9:A
			10	PHOENIX. 3044076				/17.0:F
			11	PHOENIX. 3044076				/17.0:F
			12	PHOENIX. 3044076	-SF3	4		/4.6:C
			13	PHOENIX. 3044076	-Q1-X0	4A		/6.2:F
			14	PHOENIX. 3044076				/6.2:F
			15	PHOENIX. 3044076				/17.1:F
			16	PHOENIX. 3044076				/17.1:F
	-KL7	14	17	PHOENIX. 3044076	-SX2	2,4		/6.7:B
	-KL2	7	18	PHOENIX. 3044076	-SA1	3		/6.6:B
	-Q1-XP1	1	19	PHOENIX. 3044076	-A1	DI:4		/6.1:C
	-KL2	3	20	PHOENIX. 3044076				/6.1:C
			21	PHOENIX. 3044076				/6.2:C
	-Q1-XP1	9	22	PHOENIX. 3044076	-A1	DI:2		/6.3:C
	-KL1	3	23	PHOENIX. 3044076				/6.3:C
	-KL7	11	24	PHOENIX. 3044076				/6.3:C
	-SB1	2	25	PHOENIX. 3044076				/6.4:C
			26	PHOENIX. 3044076				/6.4:C

Изм. | Кол.уч. | Лист | № док. | Подпись | Дата

2122-33.13

Ряд зажимов =K105+S1-X2

= K105
+ S1
Лист 28

| | | |

РЯД ЗАЖИМОВ/КОЛОДКА

=K105+S1-X3

No. Кабеля	ТИП кабеля / No. Провода	K	Соединение	No. Клеммы	ТИП клеммы	OT	Соединение	No. Кабеля	ТИП кабеля / No. Провода	Страница
		-SX3	3	1	PHOENIX. 3044076	-XR	35			/11.2:B
		-KL3	14	2	PHOENIX. 3044076	-SX3	2,4			/11.2:C
		-XR	36	3	PHOENIX. 3044076	-KL3	11			/11.1:D
		-SX3	11	4	PHOENIX. 3044076	-XR	37			/11.3:B
		-KL3	24	5	PHOENIX. 3044076	-SX3	10,12			/11.3:C
		-XR	38	6	PHOENIX. 3044076	-KL3	21			/11.2:D
		-KL4	14	7	PHOENIX. 3044076	-XR	39			/11.4:B
		-XR	40	8	PHOENIX. 3044076	-KL4	11			/11.4:D
		-KL4	24	9	PHOENIX. 3044076	-XR	41			/11.5:B
		-XR	42	10	PHOENIX. 3044076	-KL4	21			/11.5:D
		-SX5	11	11	PHOENIX. 3044076	-XR -XR	31 32			/7.8:A
		-SX5	3	12	PHOENIX. 3044076	-XR	33			/7.8:A
		-Q1-X		13	PHOENIX. 3044076	-XR	29			/10.5:B
				14	PHOENIX. 3044076	-Q1-X				/10.5:C
		-Q1-XP2	7	15	PHOENIX. 3044076					/10.5:C
				16	PHOENIX. 3044076					/17.0:F
				17	PHOENIX. 3044076					/17.0:F
				18	PHOENIX. 3044076					/17.1:F
		-XR	34	19	PHOENIX. 3044076	-A1	DI-RL:8			/7.8:E
		-XR	30	20	PHOENIX. 3044076	-Q1-XP2	8			/10.5:D

РЯД ЗАЖИМОВ/КОЛОДКА

=K105+S1-X4

No. Кабеля / ТИП кабеля / No. Провода	К	Соединение	No. Клеммы	ТИП клеммы	От	Соединение	No. Кабеля / ТИП кабеля / No. Провода	Страница
	-X4	3	1	PHÖNIX. 3044076	-XR	16	+EH	/12.2:A
	-A1	RL:17	2	PHÖNIX. 3044076				/12.2:B
	-SF1	21	3	PHÖNIX. 3044076	-KL5	14		/12.6:B
					-X4	1		
	-Q1-XP2	3	4	PHÖNIX. 3044076	-KL5	14		/13.4:B
	-Q1-XP2	1	5	PHÖNIX. 3044076				/13.5:B
			6	PHÖNIX. 3044076				/17.0:F
			7	PHÖNIX. 3044076				/17.0:F
			8	PHÖNIX. 3044076				/17.1:F
-EH	-XR	18	9	PHÖNIX. 3044076	-HL	x2		/12.2:E
			10	PHÖNIX. 3044076	-HLG	x2		/13.4:C
	-SX1	10,12	11	PHÖNIX. 3064137	-XR	20	EHP	/12.3:E
EHA	-XR	19	12	PHÖNIX. 3044076	-SX1	2,4		/12.8:E
			13	PHÖNIX. 3044076				/17.1:F
			14	PHÖNIX. 3044076				/17.1:F
			15	PHÖNIX. 3044076				/17.1:F
	-SF1	22	16	PHÖNIX. 3044076	-A1	RL:18		/12.2:C
	-HL	x1	17	PHÖNIX. 3044076	-SX1	11		/12.2:C
	-SX1	3	18	PHÖNIX. 3044076	-KL5	11		/12.8:C
	-HLG	x1	19	PHÖNIX. 3044076	-Q1-XP2	4		/13.4:C
	-HLR	x1	20	PHÖNIX. 3044076	-Q1-XP2	2		/13.5:C

Инв. № подл.	Подпись и дата	Взам. инв. №	Согласовано			

РЯД ЗАЖИМОВ/КОЛОДКА

=K105+S1-X5

No. Кабеля / ТИП кабеля / No. Провода	K	Соединение	No. Клеммы	ТИП клеммы	От	Соединение	No. Кабеля / ТИП кабеля / No. Провода	Страница
			1	PHOENIX. 3044076	-KL1	8		/17.1:A
			2	PHOENIX. 3044076	-KL1	4		/17.1:C
			3	PHOENIX. 3044076	-KL2	8		/17.3:A
			4	PHOENIX. 3044076	-KL2	4		/17.3:C
			5	PHOENIX. 3044076	-KL3	34		/17.4:A
			6	PHOENIX. 3044076	-KL3	31		/17.4:C
			7	PHOENIX. 3044076	-KL4	34		/17.6:A
			8	PHOENIX. 3044076	-KL4	31		/17.6:C
			9	PHOENIX. 3044076	-KL5	24		/17.1:C
			10	PHOENIX. 3044076	-KL5	21		/17.1:D
			11	PHOENIX. 3044076	-KL6	24		/17.3:C
			12	PHOENIX. 3044076	-KL6	21		/17.3:D
			13	PHOENIX. 3044076	-KL7	24		/17.4:C
			14	PHOENIX. 3044076	-KL7	21		/17.4:D
			15	PHOENIX. 3044076	-KL8	A1		/17.6:C
			16	PHOENIX. 3044076	-KL8	A2		/17.6:D
			17	PHOENIX. 3044076	-KL8	12		/17.7:C
			18	PHOENIX. 3044076	-KL8	14		/17.7:C
			19	PHOENIX. 3044076	-KL8	11		/17.7:D
			20	PHOENIX. 3044076	-Q1-XP2	5		/18.1:B
			21	PHOENIX. 3044076	-Q1-XP2	6		/18.1:D
			22	PHOENIX. 3044076	-Q1-XP2	9		/18.2:B
			23	PHOENIX. 3044076	-Q1-XP2	10		/18.2:D
			24	PHOENIX. 3044076	-Q1-XP2	11		/18.2:B
			25	PHOENIX. 3044076	-Q1-XP2	12		/18.2:D
			26	PHOENIX. 3044076	-Q1-XP2	13		/18.2:B

Изм. | Кол.уч. | Лист | № док. | Подпись | Дата

2122-33.13

Ряд зажимов =K105+S1-X5

= K105
+ S1
Лист 32

РЯД ЗАЖИМОВ/КОЛОДКА =K105+S1-X5

Страница		/18.2:D	/18.3:B	/18.3:D	/18.3:B	/18.3:D	/18.3:B	/18.3:D	/17.0:F	/17.0:F
No. Кабеля	ТИП кабеля / No. Провода									
Соединение		14	15	16	17	18	19	20		
ОТ		-Q1-XP2	-Q1-XP2	-Q1-XP2	-Q1-XP2	-Q1-XP2	-Q1-XP2	-Q1-XP2		
		0,76	0,76	0,76	0,76	0,76	0,76	0,76	0,76	0,76
ТИП клеммы		PHOENIX. 3044076	PHOENIX. 3044076	PHOENIX. 3044076	PHOENIX. 3044076	PHOENIX. 3044076	PHOENIX. 3044076	PHOENIX. 3044076	PHOENIX. 3044076	PHOENIX. 3044076
No. Клеммы		27	28	29	30	31	32	33	34	35
Соединение										
К										
No. Кабеля	ТИП кабеля / No. Провода									

Изм.	Кол.уч.	Лист	№ док.	Подпись	Дата

2122-33.13

Ряд зажимов =K105+S1-X5

= K105
+ S1
Лист 33

Согласовано

Взам. инв. №

Подпись и дата

Инв. № подл.

Инв. № подл.	Подпись и дата	Взам. инв. №	Согласовано			

РЯД ЗАЖИМОВ/КОЛОДКА

=K105+S1-X6

No. Кабеля / ТИП кабеля / No. Провода	К	Соединение	No. Клеммы	ТИП клеммы	От	Соединение	No. Кабеля / ТИП кабеля / No. Провода	Страница
	-UIR-XT1.1	3	1	PHOENIX. 3044076	-PS1-XT1	1		/9.5:B
	-UIR-XT1.1	1	2	PHOENIX. 3044076	-PS1-XT1	2		/9.5:B
	-UIR-XT1.1	2	3	PHOENIX. 3044076	-PS1-XT1	3		/9.5:B
	-UIR-XT1.1	10	4	PHOENIX. 3044076	-PS3-XT1 -PS2-XT1	1 1		/9.5:B
	-UIR-XT1.1	8	5	PHOENIX. 3044076	-PS3-XT1 -PS2-XT1	2 2		/9.5:C
	-UIR-XT1.1	9	6	PHOENIX. 3044076	-PS3-XT1 -PS2-XT1	3 3		/9.5:C
EDR1	-XR	26	7	PHOENIX. 3044076	-UIR-XT1.2	13		/9.8:B
+ED1	-XR	27	8	PHOENIX. 3044076	-UIR-XT1.2	4		/9.8:B
-ED1	-XR	28	9	PHOENIX. 3044076	-UIR-XT1.2	5		/9.8:B
1ED1	-XR	25	10	PHOENIX. 3044076	-SX2	14,16		/9.8:D
2ED1	-XR	24	11	PHOENIX. 3044076	-SX2	10,12		/9.8:D
			12	PHOENIX. 3044076				/17.0:F
			13	PHOENIX. 3044076				/17.0:F
			14	PHOENIX. 3044076				/17.1:F
			15	PHOENIX. 3044076				/17.1:F

Изм.	Кол.уч.	Лист	№ док.	Подпись	Дата

2122-33.13

Ряд зажимов =K105+S1-X6

= K105
+ S1
Лист 34

Инв. № подл.	Подпись и дата	Взам. инв. №	Согласовано			

РЯД ЗАЖИМОВ/КОЛОДКА

=K105+S1-X100

No. Кабеля	ТИП кабеля / No. Провода	K	Соединение	No. Клеммы	ТИП клеммы	OT	Соединение	No. Кабеля	ТИП кабеля / No. Провода	Страница
		-SF1	1	1	PHOENIX. 3044076	-XR	8			/4.2:B
		-SF2	1	2	PHOENIX. 3044076	-XR	12			/4.3:B
		-SF3	1	3	PHOENIX. 3044076					/4.5:B
		-SF4	1	4	PHOENIX. 3044076					/4.6:B
				5	PHOENIX. 3044076					/17.3:E
				6	PHOENIX. 3044076					/17.3:E
				7	PHOENIX. 3044076					/17.3:E
				8	PHOENIX. 3044076					/17.3:E
		-SF1	3	9	PHOENIX. 3044076	-XR	10			/4.2:B
		-SF2	3	10	PHOENIX. 3044076	-XR	14			/4.4:B
		-SF3	3	11	PHOENIX. 3044076					/4.5:B
		-SF4	3	12	PHOENIX. 3044076					/4.7:B
				13	PHOENIX. 3044076					/17.3:E
				14	PHOENIX. 3044076					/17.3:E
				15	PHOENIX. 3044076					/17.4:E

Изм.	Кол.уч.	Лист	№ док.	Подпись	Дата

2122-33.13

Ряд зажимов =K105+S1-X100

= K105
+ S1
Лист 35

Инв. № подл.	Подпись и дата	Взам. инв. №	Согласовано			

РЯД ЗАЖИМОВ/КОЛОДКА

=K105+S1-X200

No. Кабеля	ТИП кабеля / No. Провода	K	Соединение	No. Клеммы	ТИП клеммы	OT	Соединение	No. Кабеля	ТИП кабеля / No. Провода	Страница
	L	-XR	1	1	PHOENIX. 3044076	-F200	1			/2.4:A
		-SQ1	21	2	PHOENIX. 3044076	-F200	2			/2.4:B
				3	PHOENIX. 3044076					/2.4:B
				4	PHOENIX. 3044076					/2.5:B
				5	PHOENIX. 3044076					/2.5:B
	N	-XR	3	6	PHOENIX. 3044076	-X101	N			/2.4:E
				7	PHOENIX. 3044076					/2.6:E
				8	PHOENIX. 3044076					/2.6:E
				9	PHOENIX. 3044076					/2.6:E
				PE1	PHOENIX. 3044241	-X101	PE			/2.5:D

Изм.	Кол.уч.	Лист	№ док.	Подпись	Дата

2122-33.13

Ряд зажимов =K105+S1-X200

= K105
+ S1
Лист 36

РЯД ЗАЖИМОВ/КОЛОДКА

=K105+S1-X201

No. Кабеля / ТИП кабеля / No. Провода	К	Соединение	No. Клеммы	ТИП клеммы	ОТ	Соединение	No. Кабеля / ТИП кабеля / No. Провода	Страница
L	-XR	2	1	PHOENIX. 3044076	-F201	1		/3.4:A
	-B90	L	2	PHOENIX. 3044076	-F201	2		/3.4:B
			3	PHOENIX. 3044076				/3.4:B
			4	PHOENIX. 3044076				/3.4:B
			5	PHOENIX. 3044076				/3.5:B
N	-XR	4	6	PHOENIX. 3044076	-Q1-X			/3.4:E
			7	PHOENIX. 3044076	-RK2	2		/3.5:E
			8	PHOENIX. 3044076	-RK3	2		/3.6:E
			9	PHOENIX. 3044076	-B90	N		/3.6:E
	-B90	2	10	PHOENIX. 3044076	-Q1-X			/3.4:D
	-RK2	1	11	PHOENIX. 3044076				/3.5:D
	-RK3	1	12	PHOENIX. 3044076				/3.6:D

Изм. | Кол.уч. | Лист | № док. | Подпись | Дата

2122-33.13

Ряд зажимов =K105+S1-X201

= K105
+ S1
Лист 37

0 1 2 3 4 5 6 7 8 9

Инв. № подл.	Подпись и дата	Взам. инв. №	Согласовано			

РЯД ЗАЖИМОВ/КОЛОДКА

=K105+S1-X700

No. Кабеля	ТИП кабеля / No. Провода	K	Соединение	No. Клеммы	ТИП клеммы	От	Соединение	No. Кабеля	ТИП кабеля / No. Провода	Страница
				1	PHOENIX. 3044076	-P1	Tx+			/16.2:C
				2	PHOENIX. 3044076	-P1	Tx-			/16.2:C
				3	PHOENIX. 3044076	-P1	SH			/16.2:C
				4	PHOENIX. 3044076					/16.1:D
				5	PHOENIX. 3044076					/16.1:D
				6	PHOENIX. 3044076					/16.1:D
				7	PHOENIX. 3044076					/16.1:D
				8	PHOENIX. 3044076					/16.1:D
				9	PHOENIX. 3044076					/16.1:D
				10	PHOENIX. 3044076					/16.1:D

Изм.	Кол.уч.	Лист	№ док.	Подпись	Дата

2122-33.13

Ряд зажимов =K105+S1-X700

= K105
+ S1
Лист 38

Инв. № подл.	Подпись и дата	Взам. инв. №	Согласовано			

РЯД ЗАЖИМОВ/КОЛОДКА

=K105+S1-X701

No. Кабеля	ТИП кабеля / No. Провода	K	Соединение	No. Клеммы	ТИП клеммы	OT	Соединение	No. Кабеля	ТИП кабеля / No. Провода	Страница
				1	PHOENIX. 3044076	-SF4	2			/4.6:C
		-P1	L(+)	2	PHOENIX. 3044076	-PIK	70			/5.5:B
				3	PHOENIX. 3044076					/17.3:F
				4	PHOENIX. 3044076					/17.3:F
				5	PHOENIX. 3044076	-SF4	4			/4.7:C
		-PIK	71	6	PHOENIX. 3044076	-P1	N(-)			/5.5:D
				7	PHOENIX. 3044076					/17.3:F
				8	PHOENIX. 3044076					/17.3:F
				9	PHOENIX. 3044076					/17.3:F
				10	PHOENIX. 3044076					/17.3:F

Изм.	Кол.уч.	Лист	№ док.	Подпись	Дата

2122-33.13

Ряд зажимов =K105+S1-X701

= K105
+ S1
Лист 39

РЯД ЗАЖИМОВ/КОЛОДКА =K105+S1-XPE

| | | Страница | | /14.3:B | | /14.5:B | | /14.6:B | | |

Инв. № подл.	Подпись и дата	Взам. инв. №	Согласовано			

РЯД ЗАЖИМОВ/КОЛОДКА

=K105+S1-XR

No. Кабеля / ТИП кабеля / No. Провода	К	Соединение	No. Клеммы	ТИП клеммы	От	Соединение	No. Кабеля / ТИП кабеля / No. Провода	Страница
	=K103-XR	1	1	PHOENIX. 3044636	=K107-XR	1		=K00/6.3
L	-X200	1						
L	-X201	1	2	PHOENIX. 3044636				=K00/6.3
	=K103-XR	3	3	PHOENIX. 3044636	=K107-XR	3		=K00/6.3
N	-X200	6						
N	-X201	6	4	PHOENIX. 3044636				=K00/6.3
			5	PHOENIX. 3044636				=K00/6.3
			6	PHOENIX. 3044636				=K00/6.3
	=K103-XR	7	7	PHOENIX. 3044636	=K107-XR	7		=K00/6.3
	-X100	1	8	PHOENIX. 3044636				=K00/6.3
	=K103-XR	9	9	PHOENIX. 3044636	=K107-XR	9		=K00/6.3
	-X100	9	10	PHOENIX. 3044636				=K00/6.3
	=K103-XR	11	11	PHOENIX. 3044636	=K107-XR	11		=K00/6.3
	-X100	2	12	PHOENIX. 3044636				=K00/6.3
	=K103-XR	13	13	PHOENIX. 3044636	=K107-XR	13		=K00/6.3
	-X100	10	14	PHOENIX. 3044636				=K00/6.3
	=K103-XR	15	15	PHOENIX. 3044636	=K107-XR	15		=K00/6.3
+EH	-X4	1	16	PHOENIX. 3044636				=K00/6.3
	=K103-XR	17	17	PHOENIX. 3044636	=K107-XR	17		=K00/6.3
-EH	-X4	9	18	PHOENIX. 3044636				=K00/6.3
	=K103-XR	19	19	PHOENIX. 3044636	=K107-XR	19		=K00/8.6
EHA	-X4	12						
	=K103-XR	20	20	PHOENIX. 3044636	=K107-XR	20		=K00/8.6
EHP	-X4	11						
	=K103-XR	21	21	PHOENIX. 3044636	=K107-XR	21		=K00/8.6
	=K103-XR	22	22	PHOENIX. 3044636	=K107-XR	22		=K00/8.6
	=K103-XR	23	23	PHOENIX. 3044636	=K107-XR	23		=K00/8.6
	=K103-XR	24	24	PHOENIX. 3044636	=K107-XR	24		=K00/8.6
2ED1	-X6	11						
	=K103-XR	25	25	PHOENIX. 3044636	=K107-XR	25		=K00/8.6
1ED1	-X6	10						
	=K103-XR	26	26	PHOENIX. 3044636	=K107-XR	26		=K00/8.6
EDR1	-X6	7						

РЯД ЗАЖИМОВ/КОЛОДКА

=K105+S1-XR

Страница		=K00/8.6	=K00/8.6	=K00/8.6	=K00/8.6	=K00/8.6	=K00/8.6	=K00/8.6	=K00/8.6	=K00/8.6	=K00/8.6	=K00/9.5	=K00/9.5	=K00/9.5	=K00/9.5	=K00/9.5	=K00/9.5	=K00/9.5	=K00/9.5	=K00/9.5	=K00/9.5	=K00/9.5	=K00/9.5	=K00/9.5	=K00/9.5	=K00/9.5	=K00/9.5
No. Кабеля	ТИП кабеля / No. Провода																										
Соединение		27	28	29	30	31	32	33	34	35	36	37	38	39	40	41	42	43	44	45	46	47	48	49	50	51	52
ОТ		=K107-XR	=K107-XR	=K107-XR	=K107-XR	=K107-XR	=K107-XR	=K107-XR	=K107-XR	=K107-XR	=K107-XR	=K107-XR	=K107-XR	=K107-XR	=K107-XR	=K107-XR	=K107-XR	=K107-XR	=K107-XR	=K107-XR	=K107-XR	=K107-XR	=K107-XR	=K107-XR	=K107-XR	=K107-XR	=K107-XR
		636	636	636	636	636	636	636	636	636	636	636	636	636	636	636	636	636	636	636	636	636	636	636	636	636	636
ТИП клеммы		PHOENIX 3044636	PHOENIX 3044636	PHOENIX 3044636	PHOENIX 3044636	PHOENIX 3044636	PHOENIX 3044636	PHOENIX 3044636	PHOENIX 3044636	PHOENIX 3044636	PHOENIX 3044636	PHOENIX 3044636	PHOENIX 3044636	PHOENIX 3044636	PHOENIX 3044636	PHOENIX 3044636	PHOENIX 3044636	PHOENIX 3044636	PHOENIX 3044636	PHOENIX 3044636	PHOENIX 3044636	PHOENIX 3044636	PHOENIX 3044636	PHOENIX 3044636	PHOENIX 3044636	PHOENIX 3044636	PHOENIX 3044636
No. Клеммы		27	28	29	30	31	32	33	34	35	36	37	38	39	40	41	42	43	44	45	46	47	48	49	50	51	52
Соединение		27	8	28	9	29	13	30	20	31	11	32	11	33	12	34	19	35	1	36	3	37	4	38	6	39	7	40	8	41	9	42	10	43		44		45		46		47		48		49		50		51		52	
К		=K103-XR	-X6	=K103-XR	-X6	=K103-XR	-X3	=K103-XR	-X3	=K103-XR	-X3	=K103-XR	-X3	=K103-XR	-X3	=K103-XR	-X3	=K103-XR	-X3	=K103-XR	-X3	=K103-XR	-X3	=K103-XR	-X3	=K103-XR	-X3	=K103-XR	-X3	=K103-XR	-X3	=K103-XR		=K103-XR		=K103-XR		=K103-XR		=K103-XR		=K103-XR		=K103-XR		=K103-XR		=K103-XR	
No. Кабеля	ТИП кабеля / No. Провода		+ED1		-ED1																																													

Изм.	Кол.уч.	Лист	№ док.	Подпись	Дата

2122-33.13

Ряд зажимов =K105+S1-XR

= K105
+ S1
Лист 42

Согласовано

Взам. инв. №

Подпись и дата

Инв. № подл.

РЯД ЗАЖИМОВ/КОЛОДКА

=K105+S1-XR

No. Кабеля / ТИП кабеля / No. Провода	K	Соединение	No. Клеммы	ТИП клеммы	OT	Соединение	No. Кабеля / ТИП кабеля / No. Провода	Страница
	=K103-XR	53	53	PHÖNIX. 3044636	=K107-XR	53		=K00/9.5
	=K103-XR	54	54	PHÖNIX. 3044636	=K107-XR	54		=K00/9.5
	=K103-XR	55	55	PHÖNIX. 3044636	=K107-XR	55		=K00/9.5
	=K103-XR	56	56	PHÖNIX. 3044636	=K107-XR	56		=K00/9.5
	=K103-XR	57	57	PHÖNIX. 3044636	=K107-XR	57		=K00/10.6
	=K103-XR	58	58	PHÖNIX. 3044636	=K107-XR	58		=K00/10.6
	=K103-XR	59	59	PHÖNIX. 3044636	=K107-XR	59		=K00/10.6
	=K103-XR	60	60	PHÖNIX. 3044636	=K107-XR	60		=K00/10.6
EV1A	=K103-XR -XV	61 1	61	PHÖNIX. 3044636	=K107-XR	61		=K00/10.6
EV1B	=K103-XR -XV	62 4	62	PHÖNIX. 3044636	=K107-XR	62		=K00/10.6
EV1C	=K103-XR -XV	63 7	63	PHÖNIX. 3044636	=K107-XR	63		=K00/10.6
EV1N	=K103-XR -XV	64 10	64	PHÖNIX. 3044636	=K107-XR	64		=K00/10.6
	=K103-XR	65	65	PHÖNIX. 3044636	=K107-XR	65		=K00/10.6
	=K103-XR	66	66	PHÖNIX. 3044636	=K107-XR	66		=K00/10.6
	=K103-XR	67	67	PHÖNIX. 3044636	=K107-XR	67		=K00/10.6
	=K103-XR	68	68	PHÖNIX. 3044636	=K107-XR	68		=K00/10.6
	=K103-XR	69	69	PHÖNIX. 3044636	=K107-XR	69		=K00/10.6
	=K103-XR	70	70	PHÖNIX. 3044636	=K107-XR	70		=K00/10.6

РЯД ЗАЖИМОВ/КОЛОДКА

=K105+S1-XT

2,5 мм²	ТИП кабеля / No. Провода	No. Кабеля	K	Соединение	No. Клеммы	ТИП клеммы	OT	Соединение	ТИП кабеля / No. Провода	No. Кабеля	Страница
	A411		-PIK	1	1	PHOENIX. 3057432	-TA1-A	1И1			/14.1:B
	C411		-PIK	7	2	PHOENIX. 3057432	-TA1-C	1И1			/14.2:B
	B411		-P1	CT2+	3	PHOENIX. 3057432	-TA1-C	1И2			/14.2:B
			-XPE	1	4	PHOENIX. 3057432	-TA1-A	1И2			/14.3:B
	A421		-A1	AI:5	5	PHOENIX. 3057432	-TA2-A	2И1			/14.4:B
	C421		-A1	AI:9	6	PHOENIX. 3057432	-TA2-C	2И1			/14.4:B
	B421		-A1	AI:10	7	PHOENIX. 3057432	-TA2-C	2И2			/14.5:B
			-XPE	2	8	PHOENIX. 3057432	-TA2-A	2И2			/14.5:B
	H431		-A1	AI:7	9	PHOENIX. 3057432	-TA0	1			/14.6:B
	H432		-A1	AI:8	10	PHOENIX. 3057432	-TA0	2			/14.6:B
			-XPE	3							
			-PA1	1	11	PHOENIX. 3057432	-PIK	3			/14.1:C
			-P1	CT1+	12	PHOENIX. 3057432	-PA1	2			/14.1:C
					13	PHOENIX. 3057432	-PIK	9			/14.2:C
			-P1	CT3+	14	PHOENIX. 3057432					/14.2:C
					15	PHOENIX. 3057432					/17.3:F
					16	PHOENIX. 3057432					/17.3:F
					17	PHOENIX. 3057432					/17.3:F
					18	PHOENIX. 3057432					/17.3:F
					19	PHOENIX. 3057432					/17.3:F
					20	PHOENIX. 3057432					/17.3:F

Инв. № подл.	Подпись и дата	Взам. инв. №	Согласовано			

РЯД ЗАЖИМОВ/КОЛОДКА

=K105+S1-XV

No. Кабеля	ТИП кабеля / No. Провода	K	Соединение	No. Клеммы	ТИП клеммы	OT	Соединение	No. Кабеля	ТИП кабеля / No. Провода	Страница
		-P1	V1	1	PHÖNIX. 3057416	-XR	61		EV1A	/15.3:C
		-PIK	2	2	PHÖNIX. 3057416					/15.5:C
				3	PHÖNIX. 3057416					/15.7:C
		-P1	V2	4	PHÖNIX. 3057416	-XR	62		EV1B	/15.4:C
		-PIK	5	5	PHÖNIX. 3057416					/15.5:C
				6	PHÖNIX. 3057416					/15.7:C
		-P1	VN	7	PHÖNIX. 3057416	-XR	63		EV1C	/15.4:C
		-PIK	8	8	PHÖNIX. 3057416					/15.6:C
				9	PHÖNIX. 3057416					/15.7:C
		-P1	V3	10	PHÖNIX. 3057416	-XR	64		EV1N	/15.4:C
				11	PHÖNIX. 3057416					/15.6:C
				12	PHÖNIX. 3057416					/15.7:C
				13	PHÖNIX. 3057416					/17.3:F
				14	PHÖNIX. 3057416					/17.3:F
				15	PHÖNIX. 3057416					/17.3:F
				16	PHÖNIX. 3057416					/17.3:F
				17	PHÖNIX. 3057416					/17.3:F
				18	PHÖNIX. 3057416					/17.3:F
				19	PHÖNIX. 3057416					/17.4:F
				20	PHÖNIX. 3057416					/17.4:F

Изм.	Кол.уч.	Лист	№ док.	Подпись	Дата

2122-33.13

Ряд зажимов =K105+S1-XV

= K105
+ S1
Лист 45

=K103+S1

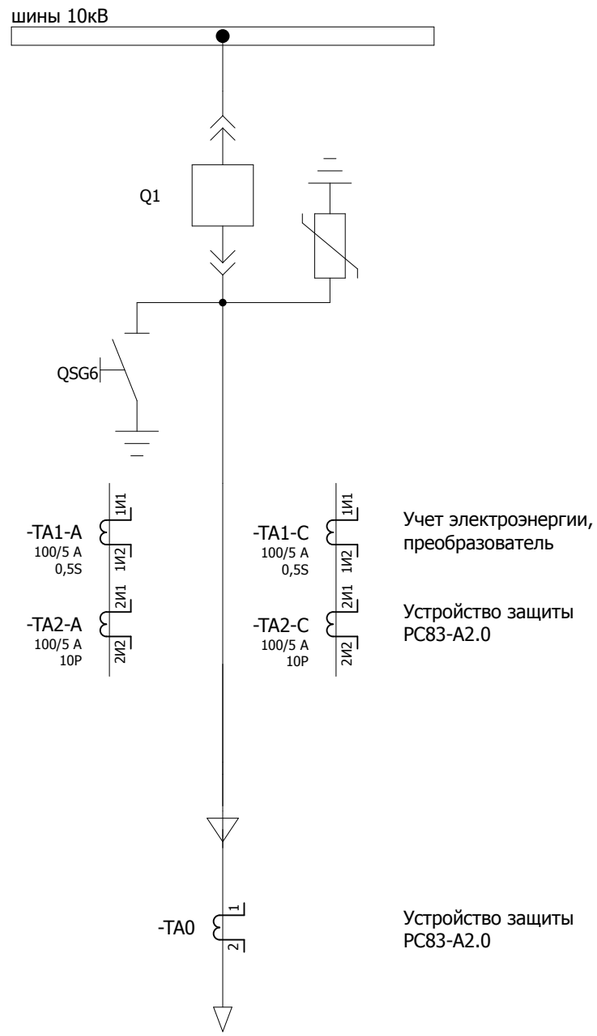

Учет электроэнергии, преобразователь

Устройство защиты РС83-А2.0

Устройство защиты РС83-А2.0

W1K
Резерв

Согласовано

Взам. инв. №

Подпись и дата

Инв. № подл.

Изм.	Кол.уч.	Лист	№ док.	Подпись	Дата	2122-33.13	= K103
							+ S1
						Принципиальная схема	Лист 1

Освещение релейного отсека

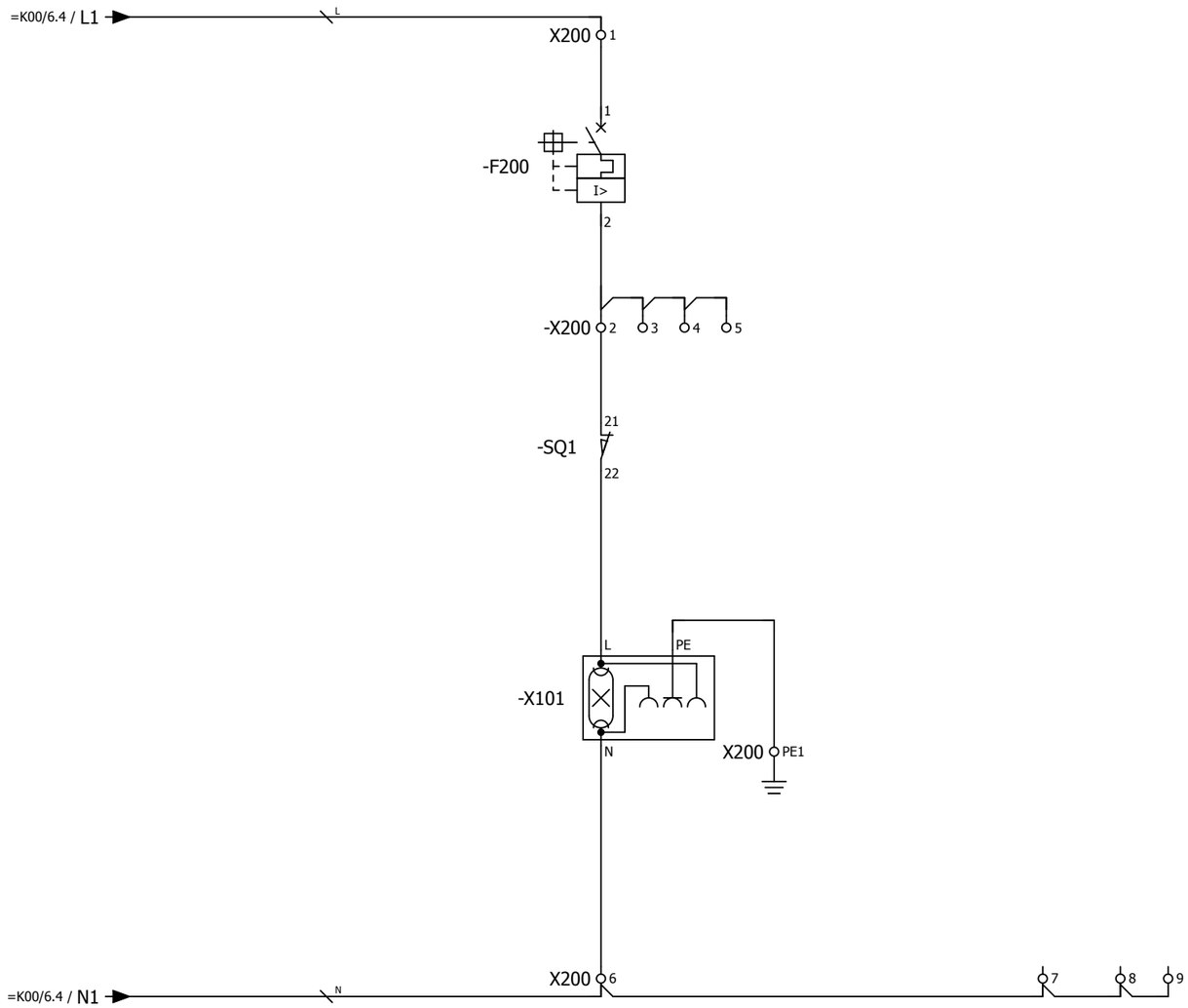

Изм.	Кол.уч.	Лист	№ док.	Подпись	Дата	2122-33.13	= K103
							+ S1
						Цепи освещения	Лист 2

Согласовано

Взам. инв. №

Подпись и дата

Инв. № подл.

Обогрев отсека выкатного элемента | Обогрев релейного отсека | Обогрев кабельного отсека

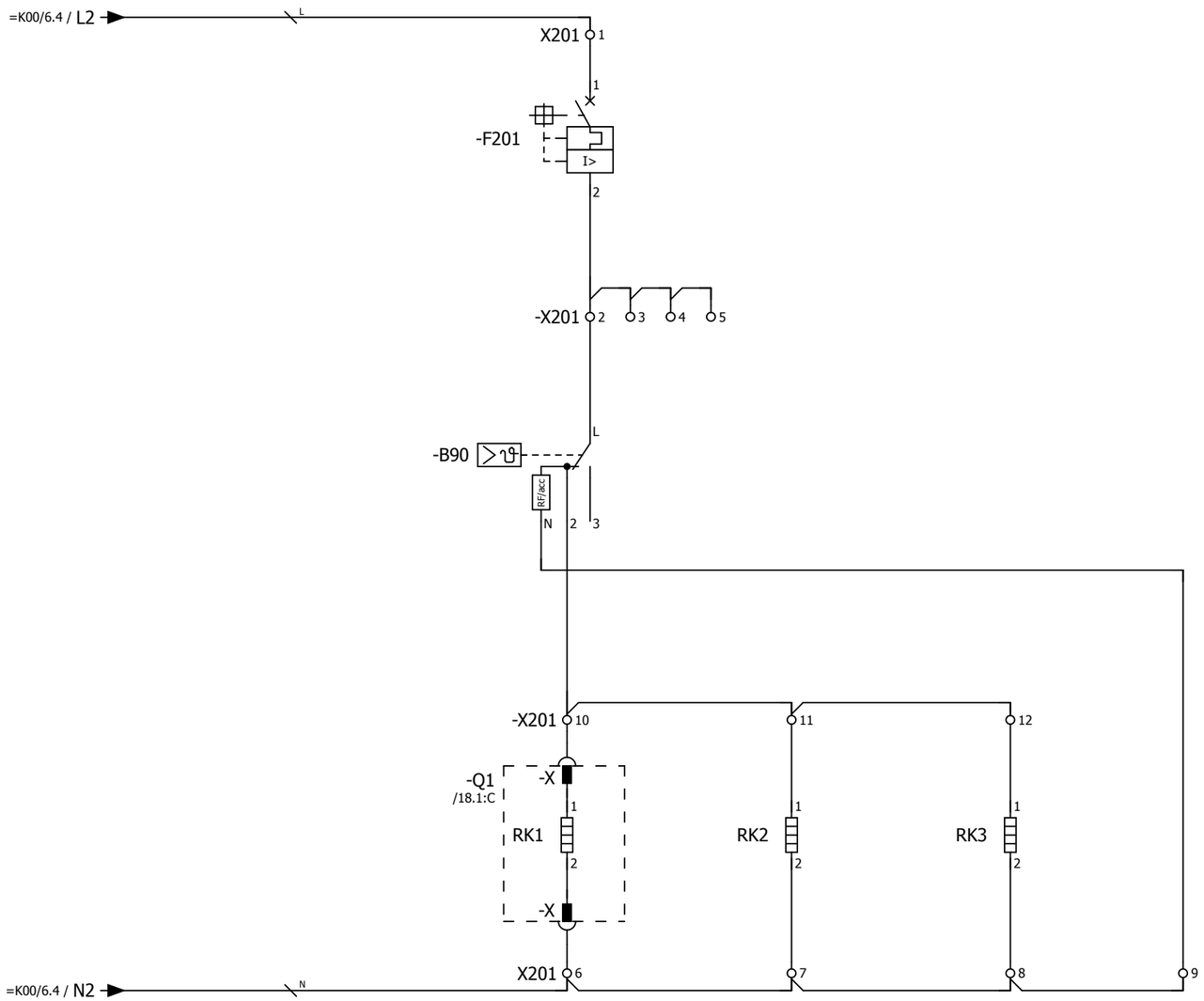

Примечание:
Ввиду отсутствия заводской информации, нумерация клемм выкатного элемента принято условно

Согласовано | Взам. инв. № | Подпись и дата | Инв. № подл.

Изм.	Кол.уч.	Лист	№ док.	Подпись	Дата

2122-33.13

Цепи обогрева

= K103
+ S1
Лист 3

Питание двигателя взвода пружины выключателя 220 В пост.тока

Питание цепей управления

Питание цепей управления выключателем

Питание преобразователя, счетчика ЭЭ

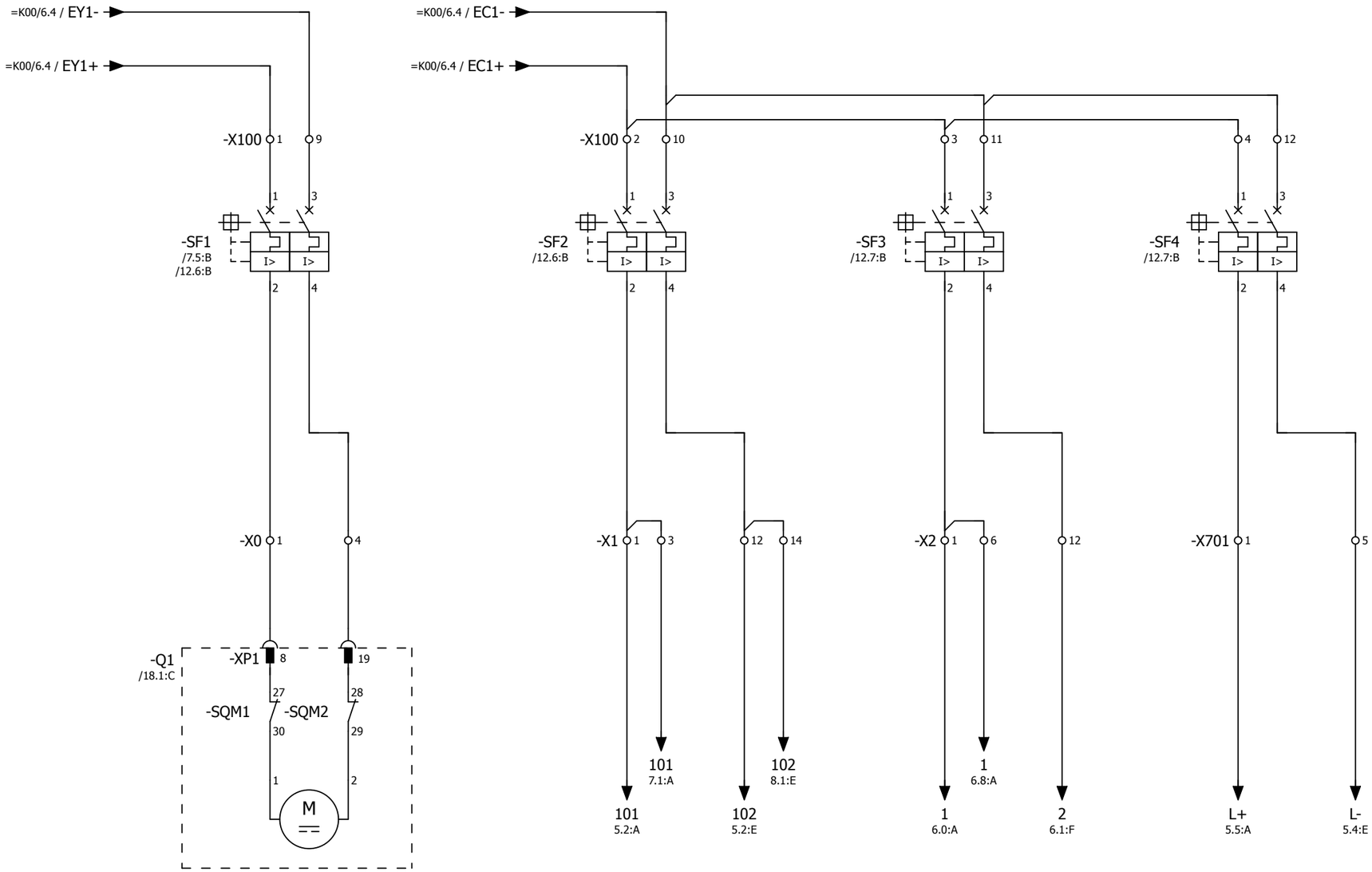

Согласовано

Взам. инв. №

Подпись и дата

Инв. № подл.

Изм.	Кол.уч.	Лист	№ док.	Подпись	Дата

2122-33.13

Питание постоянным оперативным током

= K103

+ S1

Лист 4

Питание устройства

Питание преобразователя

Питание счетчика ЭЭ

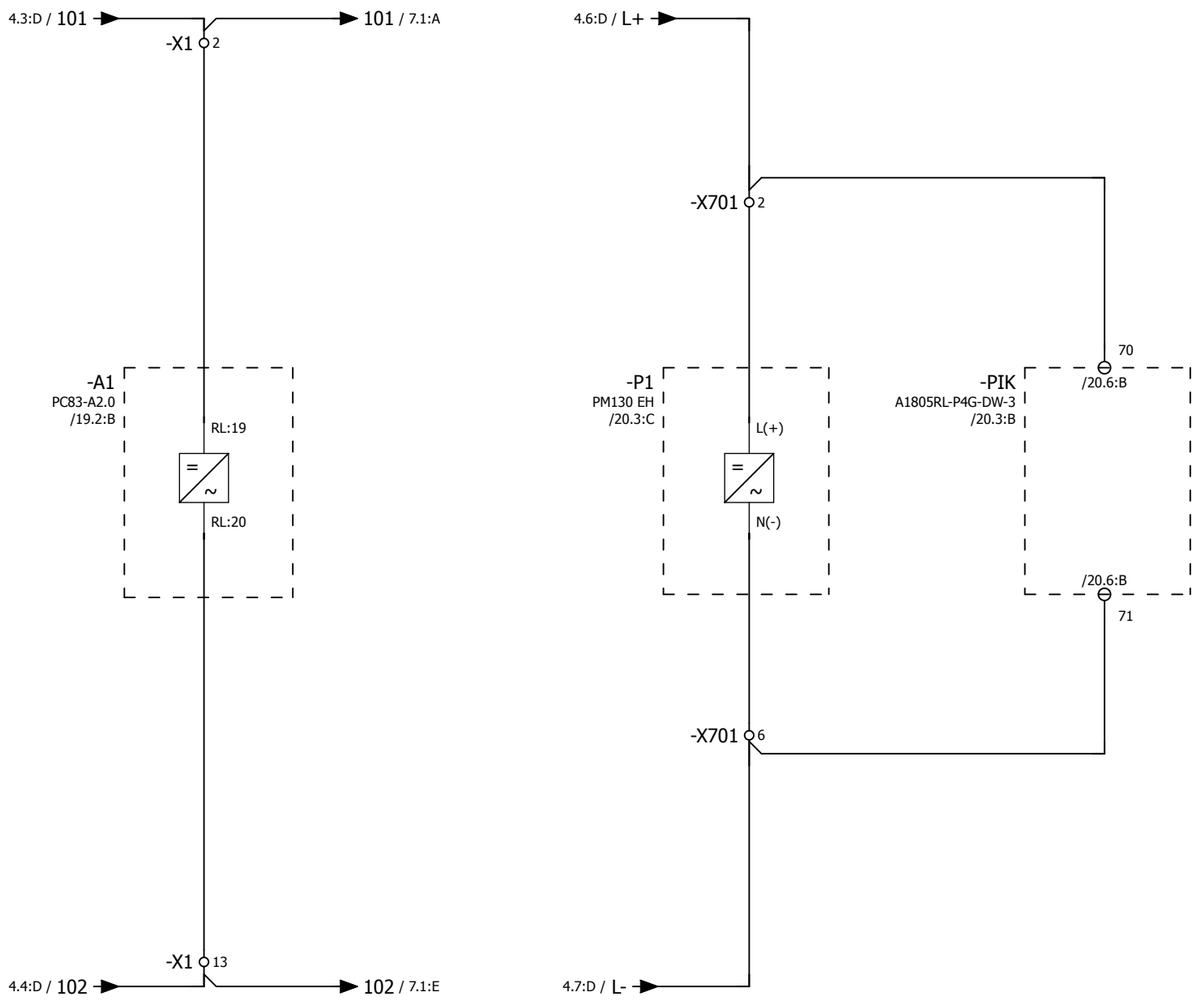

Согласовано

Взам. инв. №

Подпись и дата

Инв. № подл.

Изм.	Кол.уч.	Лист	№ док.	Подпись	Дата

2122-33.13

Питание постоянным оперативным током

= K103

+ S1

Лист 5

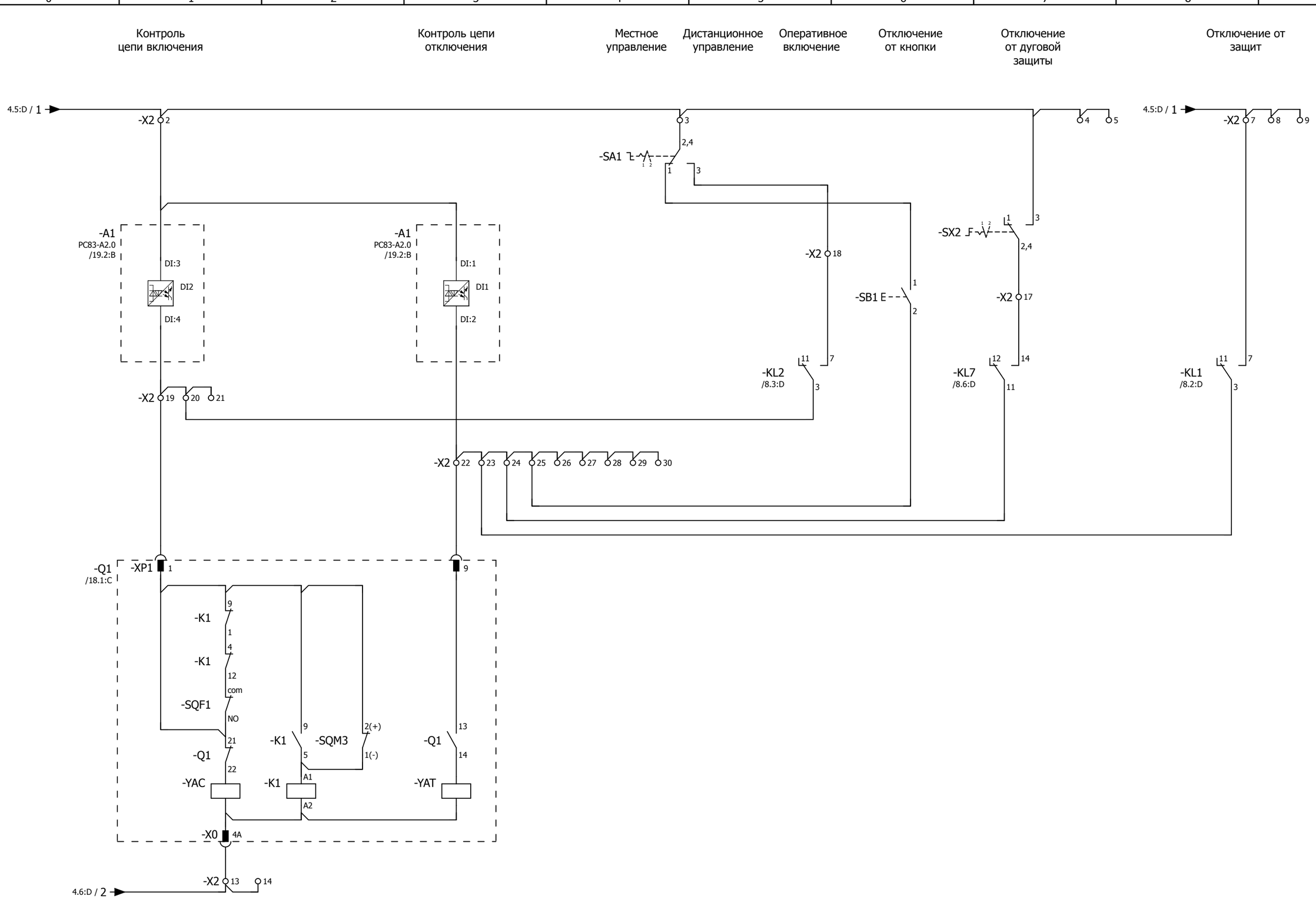

Переключатель SA1:
1 - местное
2 - дистанционное

Переключатель SX2:
1 - выведено
2 - введено

Изм.	Кол.уч.	Лист	№ док.	Подпись	Дата	2122-33.13	= K103
						Цепи управления выключателем	+ S1
							Лист 6

Согласовано | Взам. инв. № | Подпись и дата | Инв. № подл.

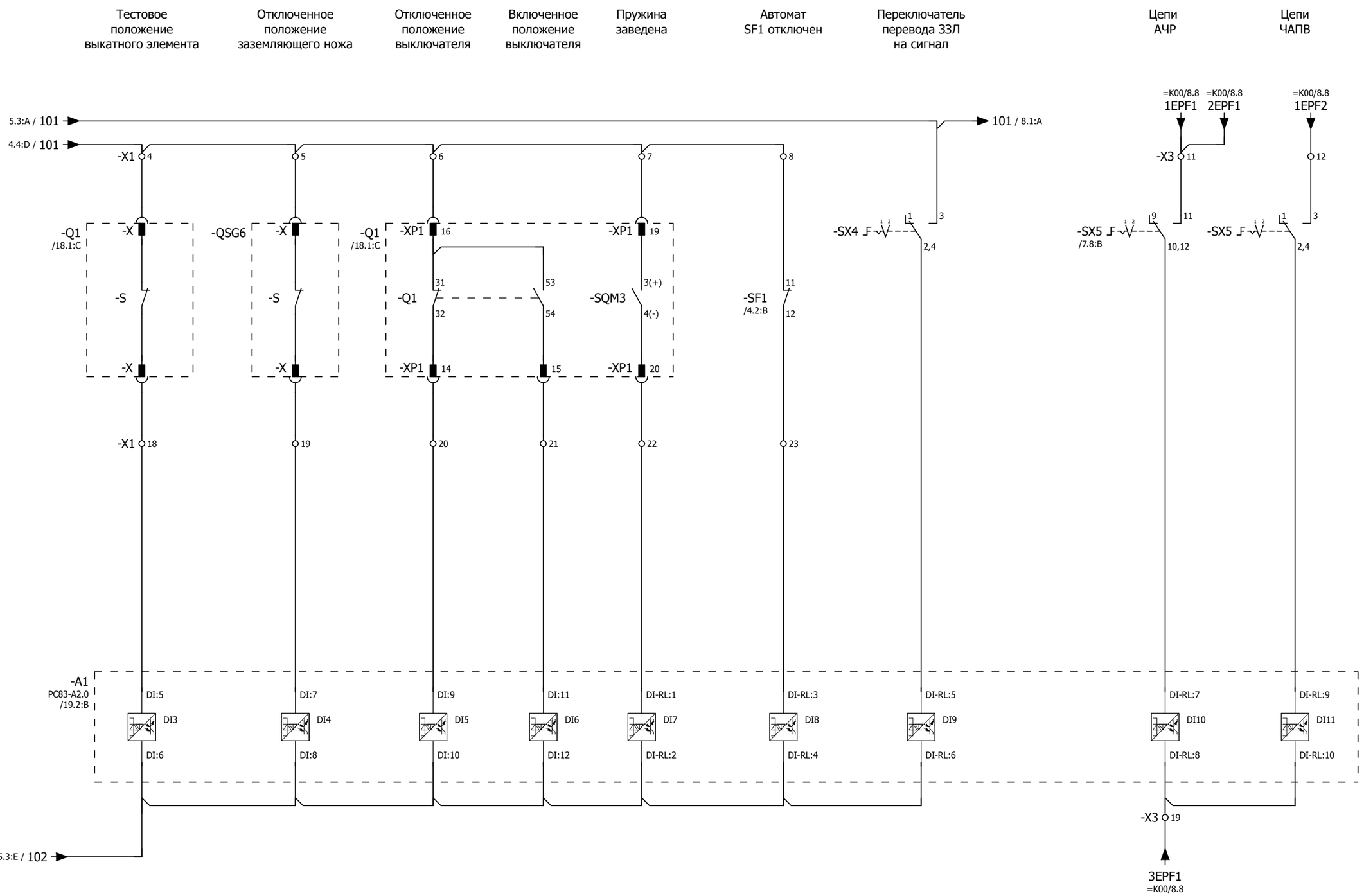

Примечание:

1. Ввиду отсутствия заводской информации, нумерация клемм выкатного элемента и ЗН принято условно;
2. Необходимость ввода каждого присоединения под определенную очередь АЧР определяет заказчик.

Переключатель SX4, 5:
1 - выведено
2 - введено

Изм.	Кол.уч.	Лист	№ док.	Подпись	Дата	2122-33.13 Бинарные входы устройства защиты	= K103 + S1 Лист 7

Согласовано | Взам. инв. № | Подпись и дата | Инв. № подл.

Команда на оперативное отключение выключателя

Отключение от защит

Команда на оперативное включение выключателя

Действие УРОВ

Действие ЛЗШ

"Аварийное отключение"

Вызов в шкаф

Срабатывание дуговой защиты

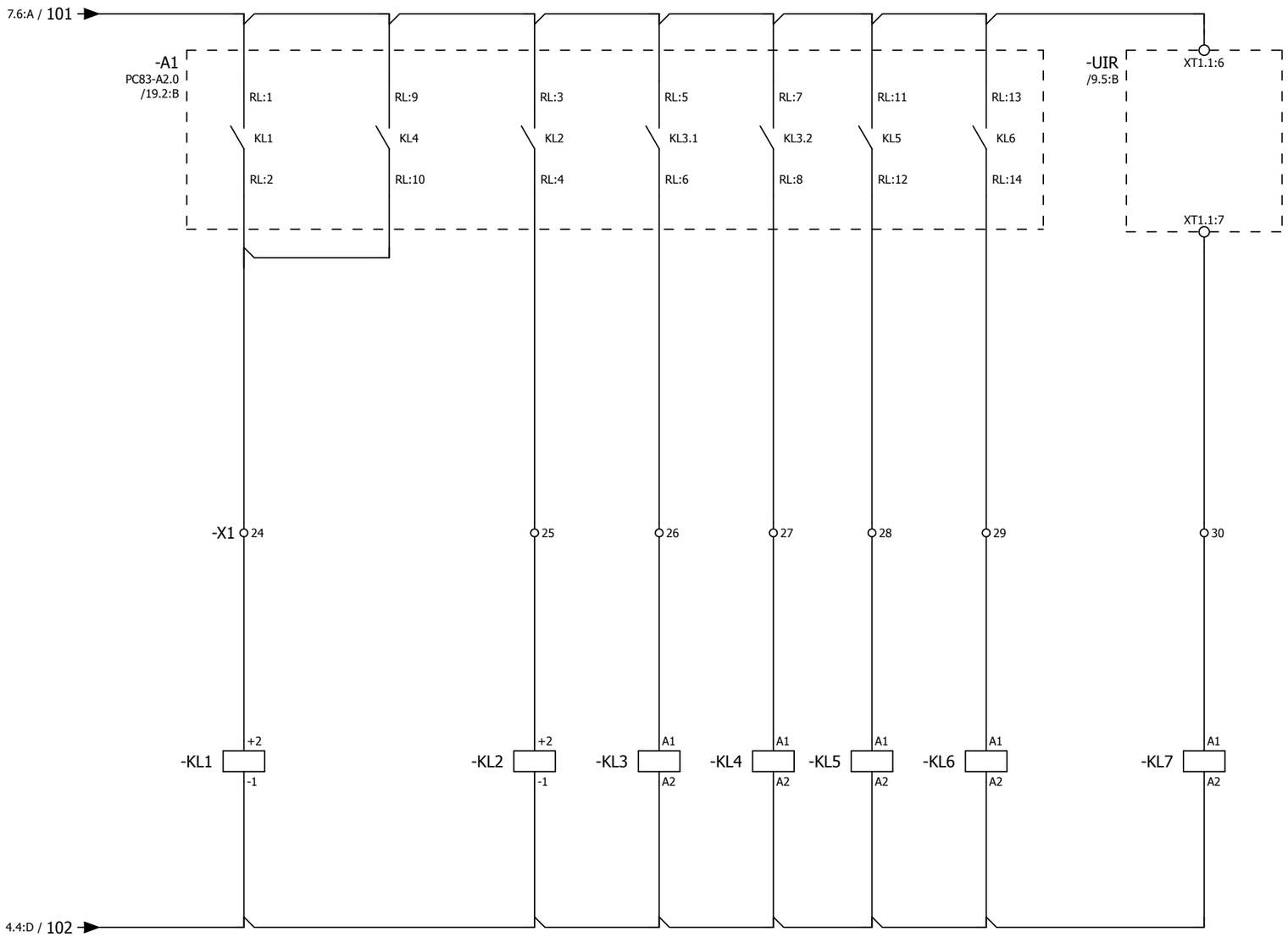

Согласовано

Взам. инв. №

Подпись и дата

Инв. № подл.

Изм.	Кол.уч.	Лист	№ док.	Подпись	Дата

2122-33.13

Бинарные выходы устройства защиты

= K103

+ S1

Лист 8

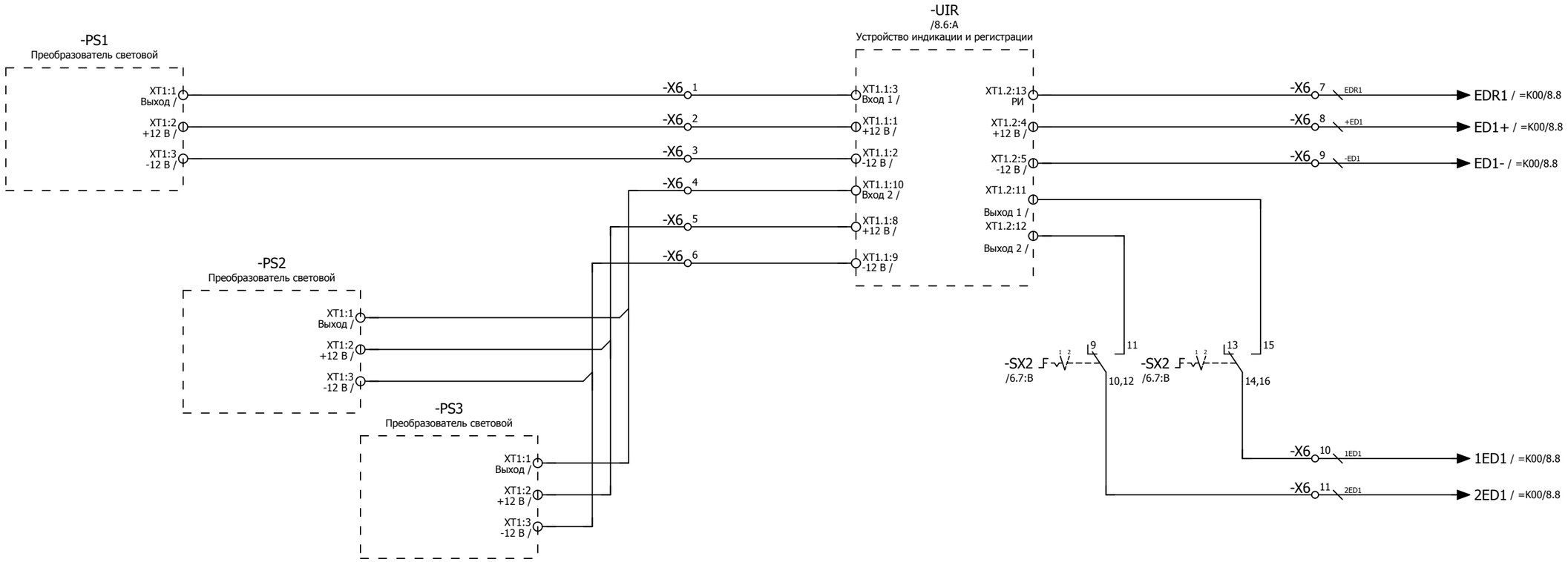

Переключатель SX2:
1 - выведено
2 - введено

Изм.	Кол.уч.	Лист	№ док.	Подпись	Дата	2122-33.13	= K103
							+ S1
						Цепи дуговой защиты	Лист 9

Согласовано | Взам. инв. № | Подпись и дата | Инв. № подл.

Разрешение на
перемещение
выкатного элемента

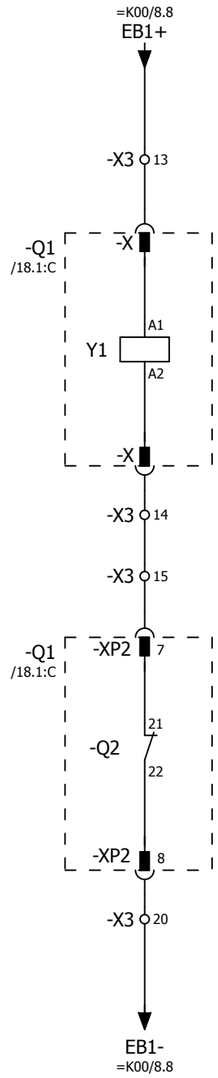

Примечание:
Ввиду отсутствия заводской информации, нумерация клемм выкатного элемента принято условно

Согласовано

Взам. инв. №

Подпись и дата

Инв. № подл.

Изм.	Кол.уч.	Лист	№ док.	Подпись	Дата	2122-33.13 Цепи оперативной блокировки	= K103 + S1 Лист 10

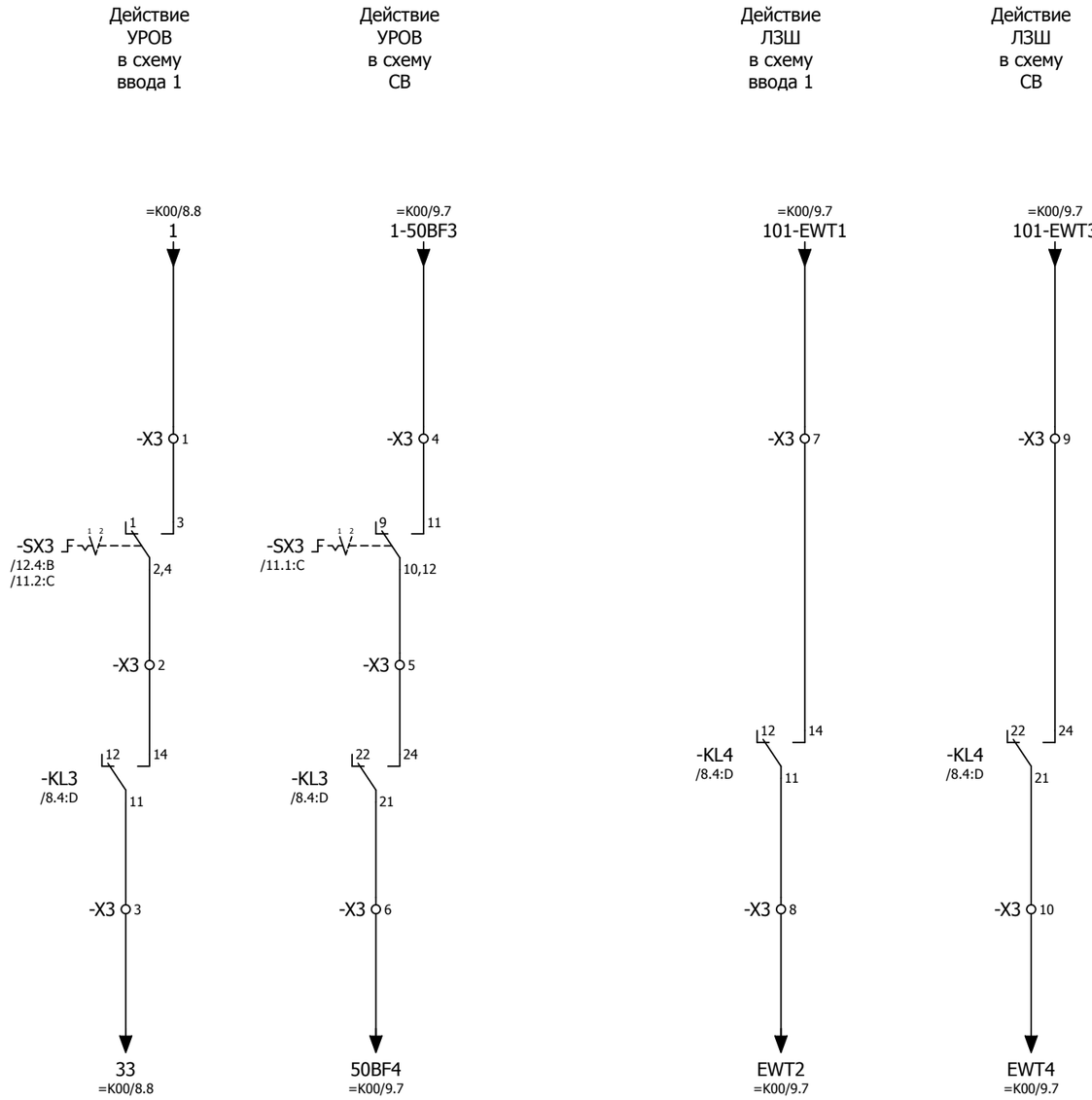

Переключатель SX3:
1 - выведено
2 - введено

Согласовано

Взам. инв. №

Подпись и дата

Инв. № подл.

Изм.	Кол.уч.	Лист	№ док.	Подпись	Дата

2122-33.13

Цепи УРОВ, ЛЗШ

= K103

+ S1

Лист 11

Общепанельная лампа

Общий сигнал "Вызов в ячейку"

Аварийное отключение выключателя

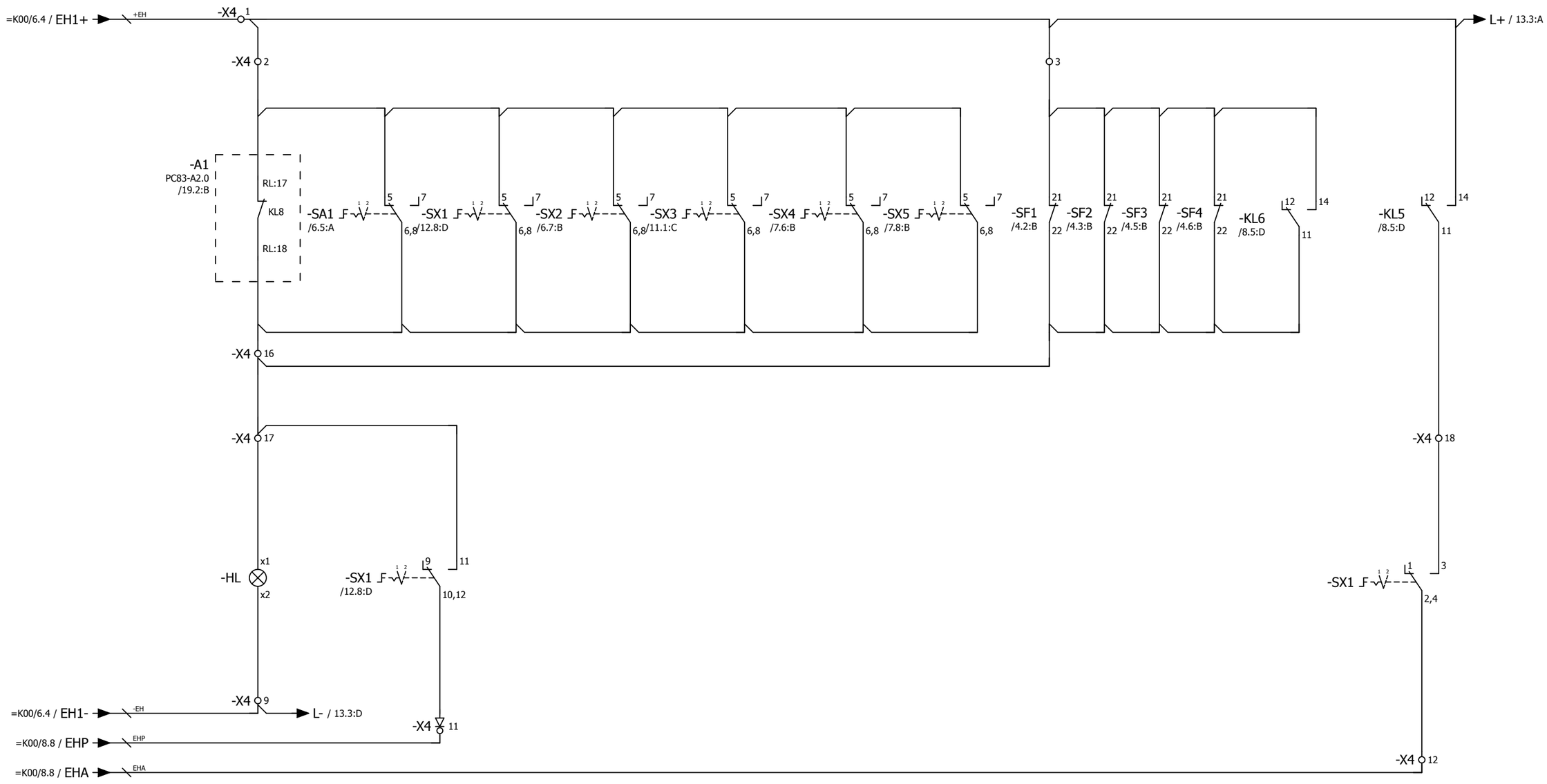

Переключатели SX1,2,3,4,5:
1 - выведено
2 - введено

Переключатель SA1:
1 - местное
2 - дистанционное

Согласовано

Взам. инв. №

Подпись и дата

Инв. № подл.

Изм.	Кол.уч.	Лист	№ док.	Подпись	Дата	2122-33.13	= K103
							+ S1
						Цепи сигнализации	Лист 12

Отключенное положение выключателя

Включенное положение выключателя

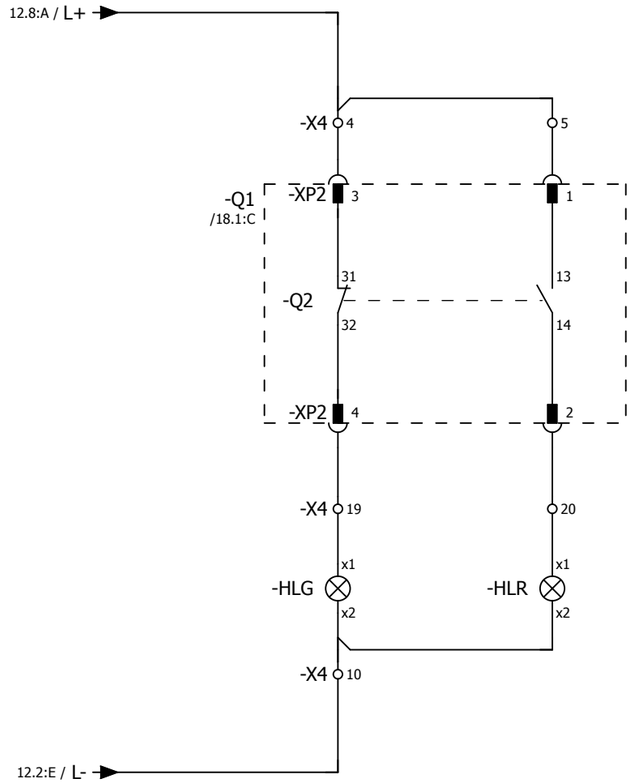

Согласовано

Взам. инв. №

Подпись и дата

Инв. № подл.

Изм.	Кол.уч.	Лист	№ док.	Подпись	Дата

2122-33.13

Цепи сигнализации

= K103

+ S1

Лист 13

Токовые цепи измерения

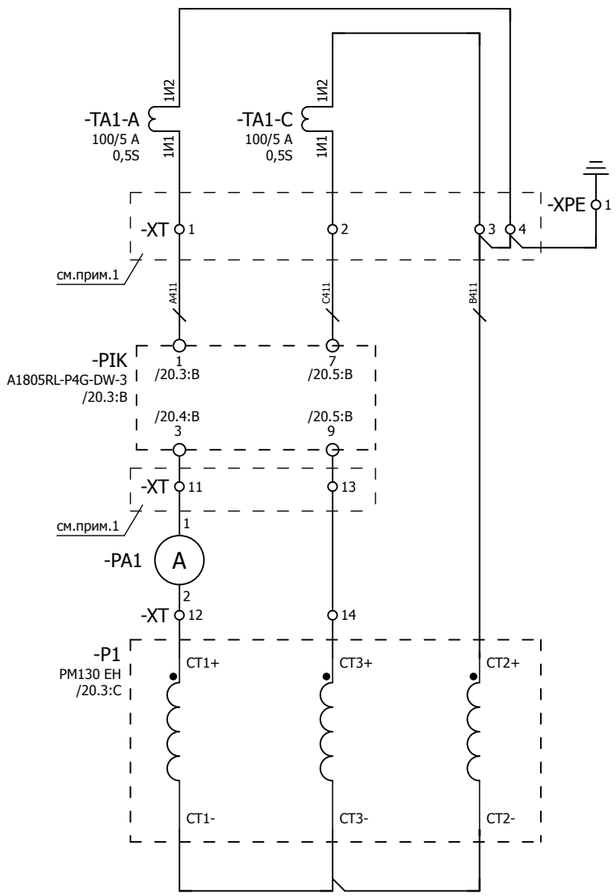

Токовые цепи устройства защиты

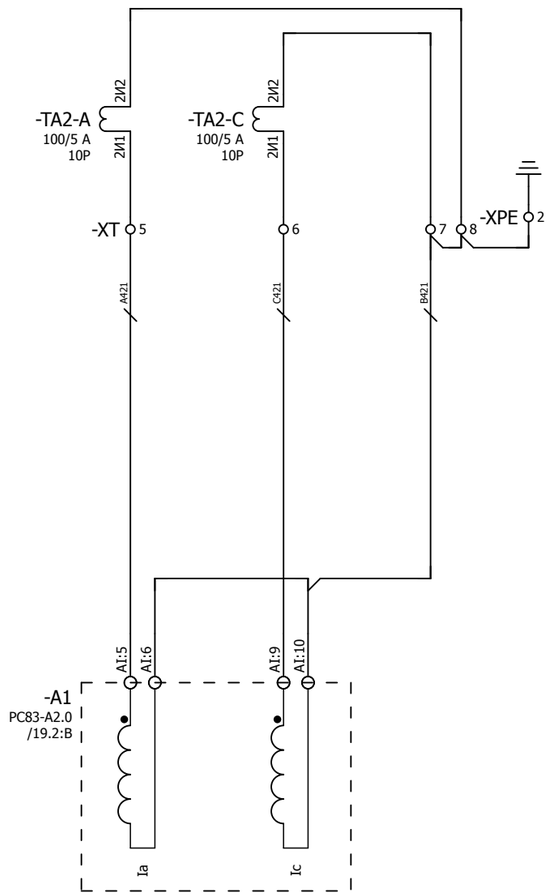

Трансформатор тока
нулевой последовательности

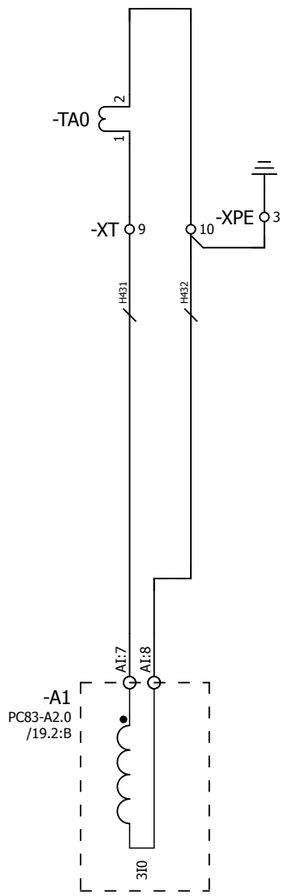

Примечания:
1. Предусмотреть возможность пломбирования выделенных клемм
2. Подключение токовых цепей осуществить проводом сечением 2,5 мм²

Согласовано

Взам. инв. №

Подпись и дата

Инв. № подл.

Изм.	Кол.уч.	Лист	№ док.	Подпись	Дата	2122-33.13	= K103
						Токовые цепи	+ S1
							Лист 14

Цепи напряжения преобразователя и счетчика ЭЭ

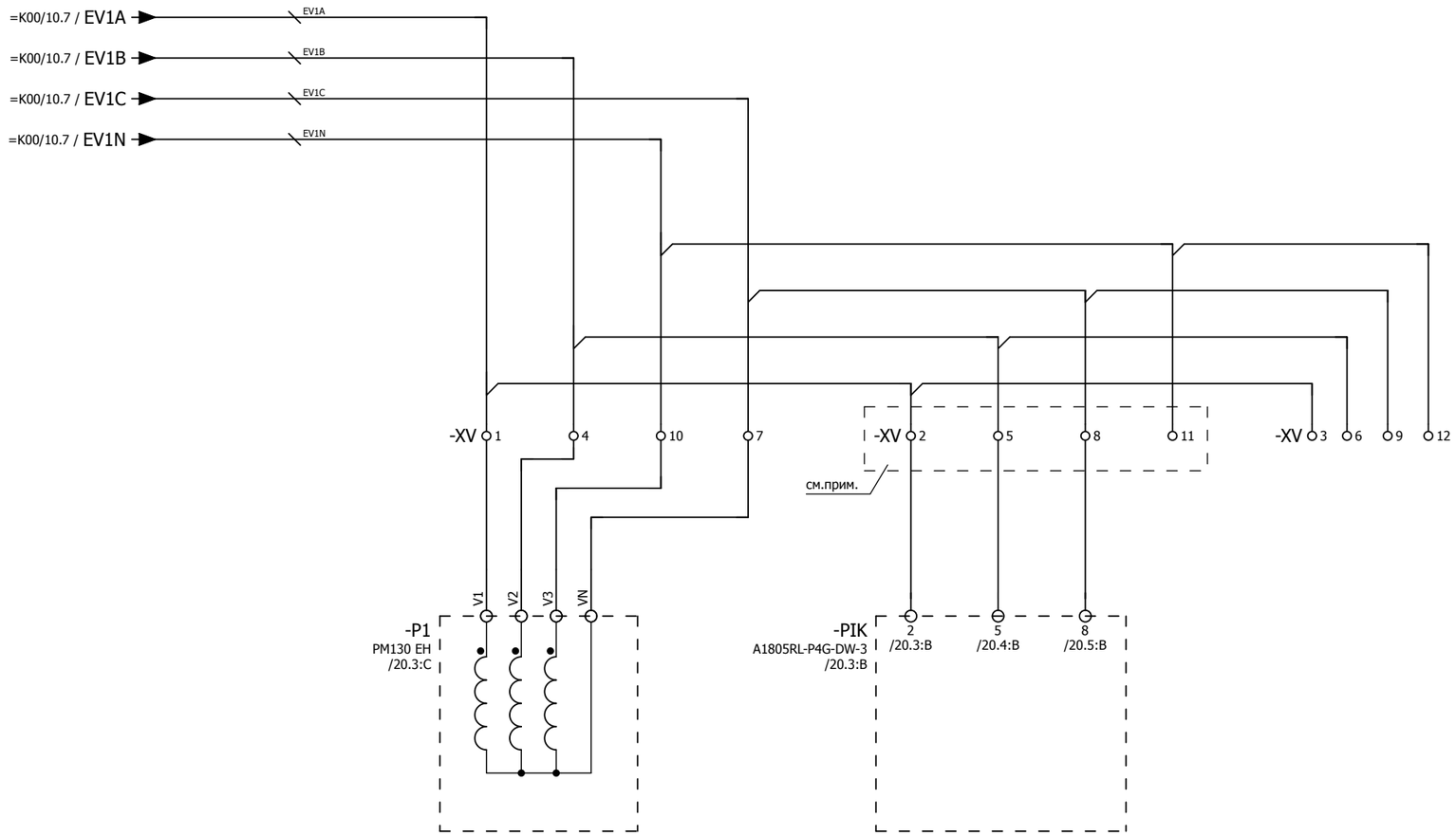

Примечание:
Предусмотреть возможность пломбирования выделенных клемм

Согласовано

Взам. инв. №

Подпись и дата

Инв. № подл.

Изм.	Кол.уч.	Лист	№ док.	Подпись	Дата	2122-33.13 Цепи напряжения	= K103 + S1 Лист 15

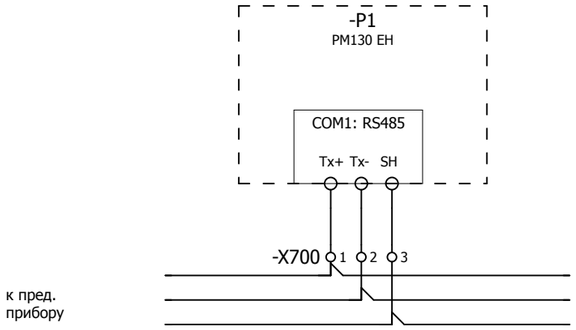

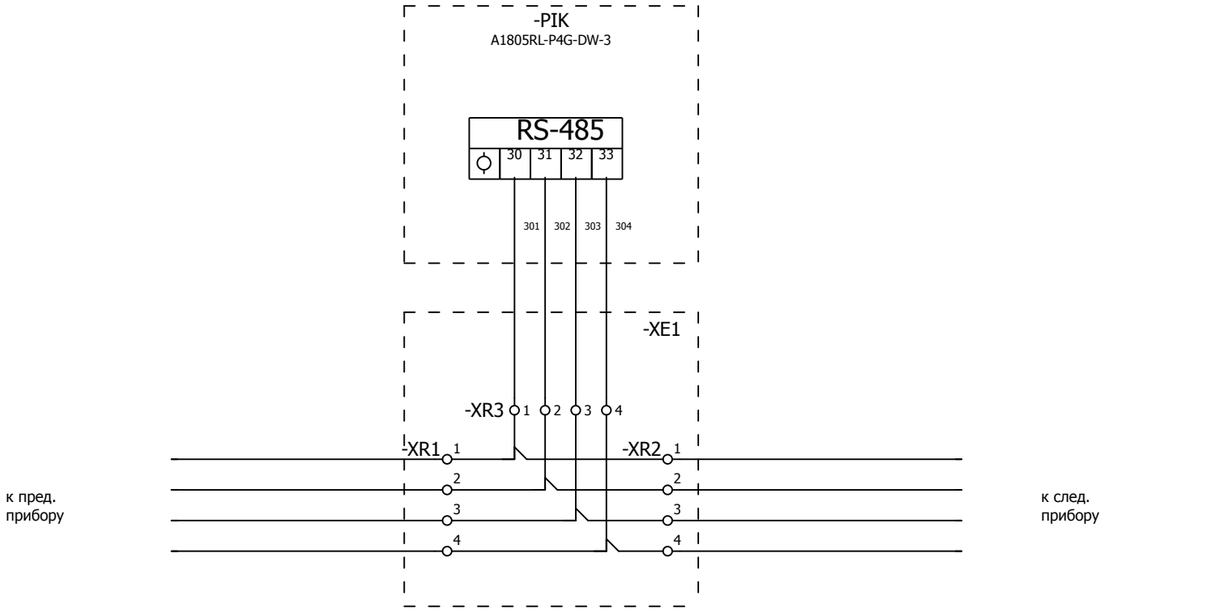

-X700 4 5 6 7 8 9 10

Примечание:
Между ячеечные соединения коммуникационной сети выполнить кабелем типа Belden 9841.

Изм.	Кол.уч.	Лист	№ док.	Подпись	Дата	2122-33.13 Коммуникационная сеть преобразователя и счетчика ЭЭ	= K103 + S1 Лист 16

Согласовано | Взам. инв. № | Подпись и дата | Инв. № подл.

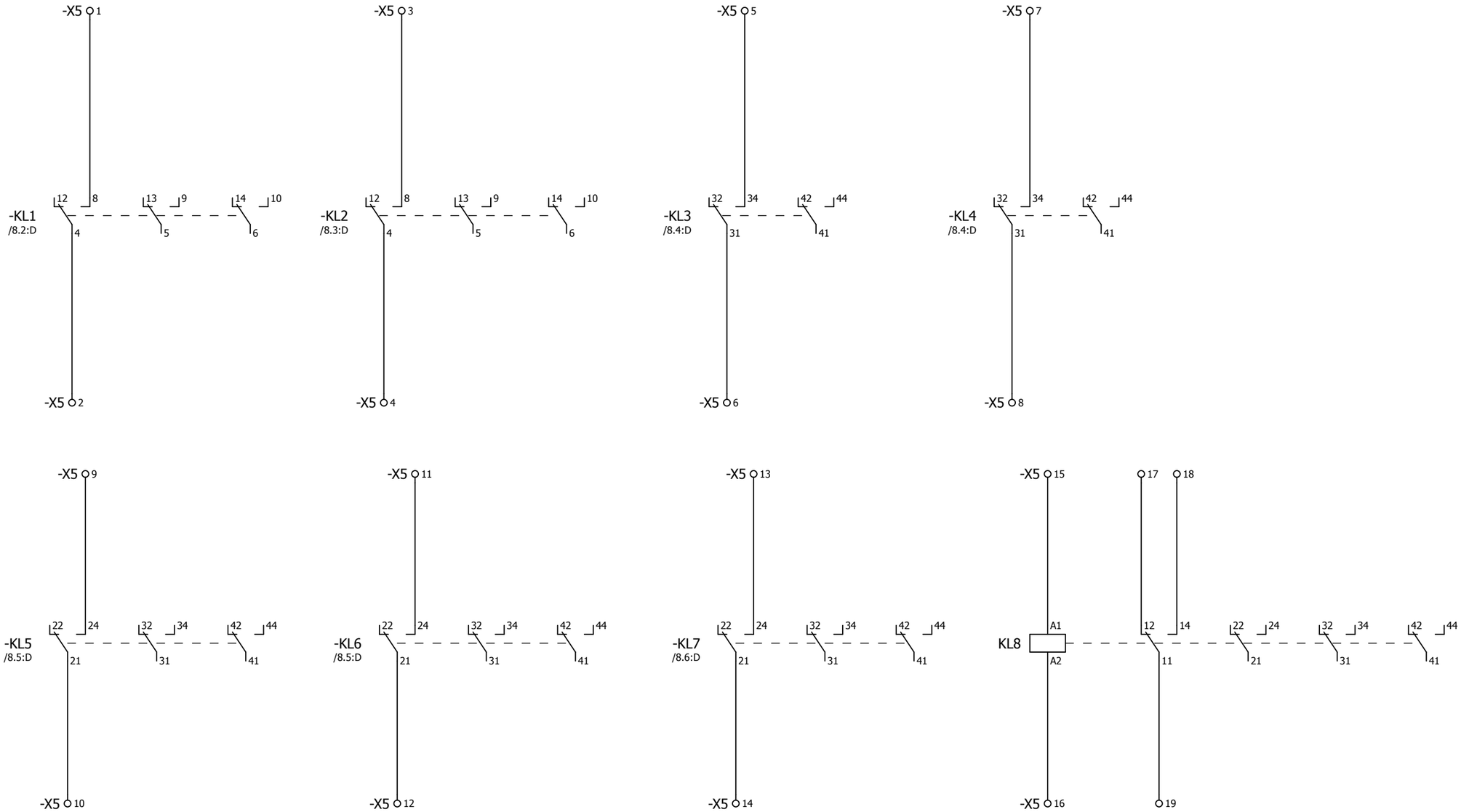

-X0 2 3 5

-X1 9 10 11 15 16 17 31 32 33 34 35

-X2 10 11 15 16

-X3 16 17 18

-X4 6 7 8 13 14 15

-X6 12 13 14 15

-X5 34 35

-X100 5 6 7 8 13 14 15

-X701 3 4 7 8 9 10

-XT 15 16 17 18 19 20

-XV 13 14 15 16 17 18 19 20

Изм.	Кол.уч.	Лист	№ док.	Подпись	Дата

2122-33.13

Резервные контакты реле

= K103

+ S1

Лист 17

Согласовано

Взам. инв. №

Подпись и дата

Инв. № подл.

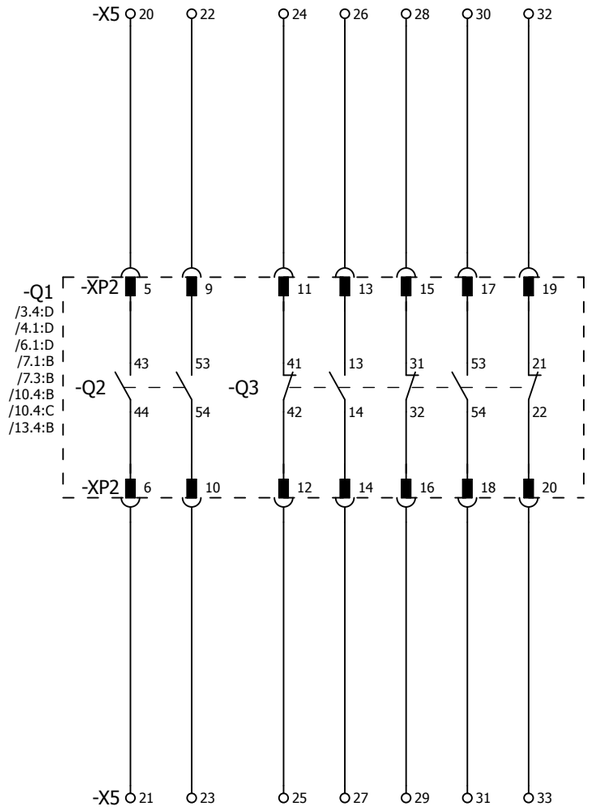

Согласовано

Взам. инв. №

Подпись и дата

Инв. № подл.

Изм.	Кол.уч.	Лист	№ док.	Подпись	Дата

2122-33.13

Резервные контакты выключателя

= K103

+ S1

Лист 18

F	E	D	C	B	A

Инв. № подл.	Подпись и дата	Взам. инв. №	Согласовано			

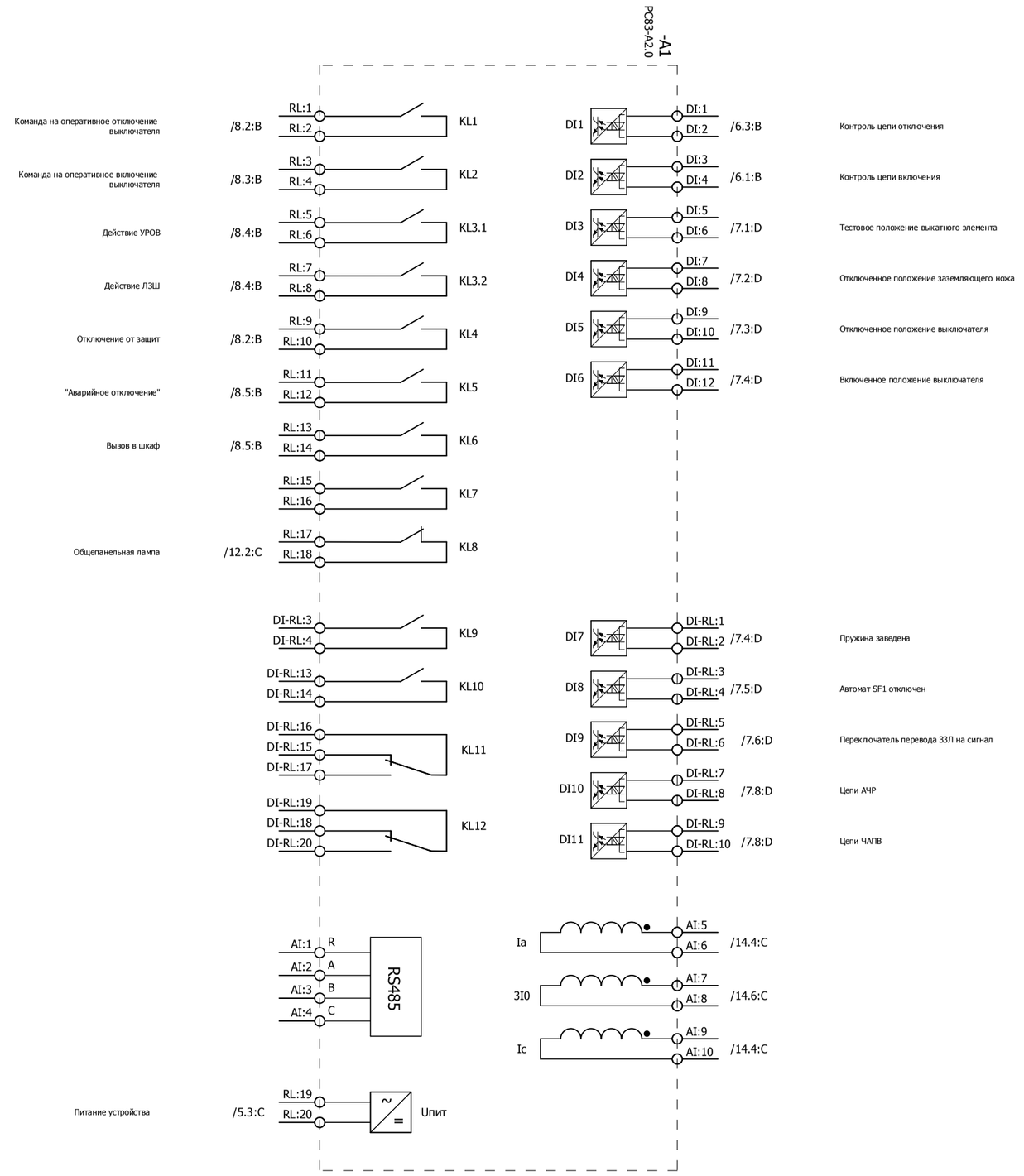

Изм.		
Кол.уч.		
Лист		
№ док.		
Подпись		
Дата		

2122-33.13

Обзор устройства защиты

= K103
+ S1
Лист 19

0 1 2 3 4 5 6 7 8 9

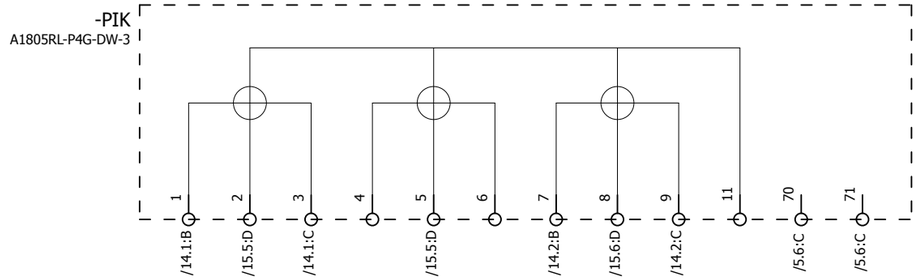

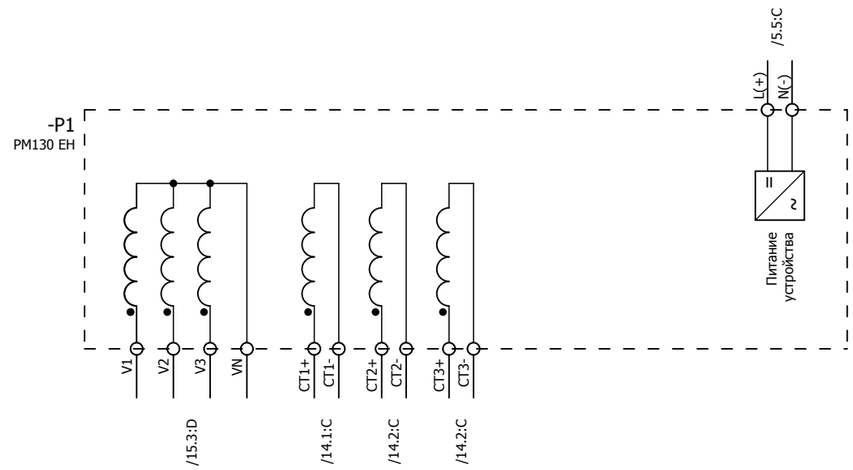

						2122-33.13	= K103
							+ S1
Изм.	Кол.уч.	Лист	№ док.	Подпись	Дата	Обзор счетчика ЭЭ и преобразователя	Лист 20

Согласовано

Взам. инв. №

Подпись и дата

Инв. № подл.

ПЕРЕЧЕНЬ ОБОРУДОВАНИЯ

No п/п	НАИМЕНОВАНИЕ	ТИП ОБОРУДОВАНИЯ	ЗАВОД-ИЗГОТОВИТЕЛЬ	ОБОЗНАЧЕНИЕ ПО СХЕМЕ	К-ВО
1	Устройство защиты по току	PC83-A2.0-253 0211 1111 PC83-A2.0-253 0211 1111	РЗА СИСТЕМЗ	-A1 /19.2:B	1
2	Термостат 230 В перем.тока	8MR 2170-1A 01170.0-00	SIEMENS	-B90 /3.4:C	1
3	Автоматический выключатель C2 1p 1-полюсный, 400/220 В пер./пост. тока, 2 А Тип C, 10 кА	5SY5 102-7 5SY5 102-7	SIEMENS	-F200 /2.4:B	1
4	Автоматический выключатель C10 1p 1-полюсный, 400/220 В пер./пост. тока, 10 А тип C, 10 кА	5SY5 110-7 5SY5 110-7	SIEMENS	-F201 /3.4:B	1
5	Световой индикатор с гладкой линзой, 15 мА, 230 В перем./пост.т, цвет белый	3SB3204-6AA60 3SB3204-6AA60	SIEMENS	-HL /12.2:D	1
6	Светодиодная лампа BA 9s, 15 мА, 230 В перем./пост.т, цвет белый	3SB3901-1QG	SIEMENS	-HL /12.2:D	1
7	Световой индикатор с гладкой линзой, 15 мА, 230 В перем./пост.т, цвет зеленый	3SB3204-6AA40 3SB3204-6AA40	SIEMENS	-HLG /13.4:C	1
8	Светодиодная зеленая лампа BA 9S 15 мА, 230 пер. и пост. тока	3SB3901-1DG	SIEMENS	-HLG /13.4:C	1
9	Световой индикатор с гладкой линзой, 15 мА, 230 В перем./пост.т, цвет красный	3SB3204-6AA20 3SB3204-6AA20	SIEMENS	-HLR /13.5:C	1
10	Светодиодная красная лампа BA 9S 15 мА, 230 пер. и пост. тока	3SB3901-1CG 3SB39 01-1CG	SIEMENS	-HLR /13.5:C	1
11	Моностабильное быстродействующее реле 4-е контакта, 220 В пост., 10 А, 8 мс	7PA2742-0AA00-2 7PA2742-0AA00-2	SIEMENS	-KL1 /8.2:D	1
12	Моностабильное быстродействующее реле 4-е контакта, 220 В пост., 10 А, 8 мс	7PA2742-0AA00-2 7PA2742-0AA00-2	SIEMENS	-KL2 /8.3:D	1
13	Промежуточное реле 230 В пост.т, 4-е перекидных контакта, 6 А, <8 мс	PT 570 220 15368.2	SCHRACK	-KL3 /8.4:D	1
14	Промежуточное реле 230 В пост.т, 4-е перекидных контакта, 6 А, <8 мс	PT 570 220 15368.2	SCHRACK	-KL4 /8.4:D	1
15	Промежуточное реле 230 В пост.т, 4-е перекидных контакта, 6 А, <8 мс	PT 570 220 15368.2	SCHRACK	-KL5 /8.5:D	1
16	Промежуточное реле 230 В пост.т, 4-е перекидных контакта, 6 А, <8 мс	PT 570 220 15368.2	SCHRACK	-KL6 /8.5:D	1
17	Промежуточное реле 230 В пост.т, 4-е перекидных контакта, 6 А, <8 мс	PT 570 220 15368.2	SCHRACK	-KL7 /8.6:D	1
18	Промежуточное реле 230 В пост.т, 4-е перекидных контакта, 6 А, <8 мс	PT 570 220 15368.2	SCHRACK	-KL8 /17.6:D	1
19	Многофункциональный преобразователь	PM 130EH Plus PM 130EH Plus	SATEC	-P1 /20.3:C	1

Согласовано

Взам. инв. №

Подпись и дата

Инв. № подл.

Изм.	Кол.уч.	Лист	№ док.	Подпись	Дата

2122-33.13

Перечень оборудования

= K103

+ S1

Лист 21

ПЕРЕЧЕНЬ ОБОРУДОВАНИЯ

No п/п	НАИМЕНОВАНИЕ	ТИП ОБОРУДОВАНИЯ	ЗАВОД-ИЗГОТОВИТЕЛЬ	ОБОЗНАЧЕНИЕ ПО СХЕМЕ	К-ВО
20	Амперметр 0-100/5А габаритные размеры 80x80	Э42700 Э42700, 100А; 100/5	ЧЭАЗ	-PA1 /14.1:C	1
21	Многофункциональный счетчик электроэнергии серии АЛЬФА А1800	A1805RL- P4G - DW - 3 A1805RL- P4G - DW - 3	Elster Метроника	-PIK /20.3:B	1
22	Преобразователь световой Напряжение питания 12 В (поставляется в комплекте с БССДЗ-01/02)	ПС-11.02	ЗАО "Промэлектроника"	-PS1 /9.1:B	1
23	Преобразователь световой Напряжение питания 12 В (поставляется в комплекте с БССДЗ-01/02)	ПС-11.02	ЗАО "Промэлектроника"	-PS2 /9.2:C	1
24	Преобразователь световой Напряжение питания 12 В (поставляется в комплекте с БССДЗ-01/02)	ПС-11.02	ЗАО "Промэлектроника"	-PS3 /9.3:C	1
25	Резистор для обогрева 100 Вт	Heater 100 W		-Q1-RK1 /3.4:D	1
26	Резистор для обогрева 20 Вт	Heater 20 W		-RK2 /3.5:D	1
27	Резистор для обогрева 100 Вт	Heater 100 W		-RK3 /3.6:D	1
28	Переключатель без нулевого положения 2-положения 3-направления, без возврата 400/415 В пер. тока, 20 А;	T0-3-8222/EZ 015118	MOELLER	-SA1 /6.5:A	1
29	Кнопка плоская круглая цвет красный, 1 НО, 400 В перем./пост.т.	3SB3202-0AA21 3SB3202-0AA21	SIEMENS	-SB1 /6.6:B	1
30	Автоматический выключатель C4 2p 2-полюсный, 400/440 В пер./пост. тока, 4 А тип С, 10 кА	5SY5 204-7 5SY5 204-7	SIEMENS	-SF1 /4.2:B	1
31	Блок-контакты положения 2НЗ	5ST3 012 5ST3 012	SIEMENS	-SF1 /4.2:B	1
32	Автоматический выключатель C4 2p 2-полюсный, 400/440 В пер./пост. тока, 4 А тип С, 10 кА	5SY5 204-7 5SY5 204-7	SIEMENS	-SF2 /4.3:B	1
33	Блок-контакты положения, 1НО+1НЗ 230/220 В пер. и пост. тока	5ST3 010 5ST3 010	SIEMENS	-SF2 /4.3:B	1
34	Автоматический выключатель C3 2p 2-полюсный, 400/440 В пер./пост. тока, 3 А тип С, 10 кА	5SY5 203-7 5SY5 203-7	SIEMENS	-SF3 /4.5:B	1
35	Блок-контакты положения, 1НО+1НЗ 230/220 В пер. и пост. тока	5ST3 010 5ST3 010	SIEMENS	-SF3 /4.5:B	1
36	Автоматический выключатель C2 2p 2-полюсный, 400/440 В пер./пост. тока, 2 А тип С, 10 кА	5SY5 202-7 5SY5 202-7	SIEMENS	-SF4 /4.6:B	1
37	Блок-контакты положения, 1НО+1НЗ 230/220 В пер. и пост. тока	5ST3 010 5ST3 010	SIEMENS	-SF4 /4.6:B	1
38	Микропереключатель 15А, 240В перем. тока	3SE3 020-1A 3SE3 020-1A	SIEMENS	-SQ1 /2.4:C	1

Согласовано

Взам. инв. №

Подпись и дата

Инв. № подл.

Изм.	Кол.уч.	Лист	№ док.	Подпись	Дата

2122-33.13

Перечень оборудования

= K103

+ S1

Лист 22

ПЕРЕЧЕНЬ ОБОРУДОВАНИЯ

No п/п	НАИМЕНОВАНИЕ	ТИП ОБОРУДОВАНИЯ	ЗАВОД-ИЗГОТОВИТЕЛЬ	ОБОЗНАЧЕНИЕ ПО СХЕМЕ		К-ВО
39	Переключатель без нулевого положения 2-положения 3-направления, без возврата 400/415 В пер. тока, 20 А;	T0-3-8222/EZ 015118	MOELLER	-SX1	/12.8:D	1
40	Переключатель без нулевого положения 2-положения, 4-направления 400/415 В пер. тока, 20 А;	T0-4-8223/EZ 019864	MOELLER	-SX2	/6.7:B	1
41	Переключатель без нулевого положения 2-положения 3-направления, без возврата 400/415 В пер. тока, 20 А;	T0-3-8222/EZ 015118	MOELLER	-SX3	/11.1:C	1
42	Переключатель без нулевого положения 2-положения 2-направления, без возврата 400/415 В пер. тока, 20 А;	T0-2-8221/EZ 010372	MOELLER	-SX4	/7.6:B	1
43	Переключатель без нулевого положения 2-положения 3-направления, без возврата 400/415 В пер. тока, 20 А;	T0-3-8222/EZ 015118	MOELLER	-SX5	/7.8:B	1
44	Устройство индикации и регистрации Величина сигнала 12 В (поставляется в комплекте с БССДЗ-01/02)	УИР-13	ЗАО "Промэлектроника"	-UIR	/9.5:B	1
45	Проходная клемма провод 0,14-2,5 мм²	UT 2,5 3044076	PHÖNIX	-X0	/4.2:C;/17.0:E;/17.1:E	5
46	Проходная клемма провод 0,14-2,5 мм²	UT 2,5 3044076	PHÖNIX	-X1	/4.3:C;/4.4:C;/5.3:B;/5.3:E; /7.1:A;/7.1:C;/7.2:A;/7.2:C;	35
47	Проходная клемма провод 0,14-2,5 мм²	UT 2,5 3044076	PHÖNIX	-X2	/4.5:C;/4.6:C;/6.1:A;/6.1:C; /6.2:C;/6.2:F;/6.3:C;/6.4:C;	30
48	Проходная клемма провод 0,14-2,5 мм²	UT 2,5 3044076	PHÖNIX	-X3	/7.8:A;/7.8:E;/10.5:B;/10.5:C; /10.5:D;/11.1:D;/11.2:B;	20
49	Проходная клемма провод 0,14-2,5 мм²	UT 2,5 3044076	PHÖNIX	-X4	/12.2:A;/12.2:B;/12.2:C; /12.2:E;/12.6:B;/12.8:C;	19
50	Диодная клемма провод 0,14-4 мм²	UT 2,5-MTD-DIO/L-R 3064137	PHÖNIX	-X4	/12.3:E	1
51	Проходная клемма провод 0,14-2,5 мм²	UT 2,5 3044076	PHÖNIX	-X5	/17.0:F;/17.1:A;/17.1:C; /17.1:D;/17.3:A;/17.3:C;	35
52	Проходная клемма провод 0,14-2,5 мм²	UT 2,5 3044076	PHÖNIX	-X6	/9.5:B;/9.5:C;/9.8:B;/9.8:D; /17.0:F;/17.1:F	15
53	Проходная клемма провод 0,14-2,5 мм²	UT 2,5 3044076	PHÖNIX	-X100	/4.2:B;/4.3:B;/4.4:B;/4.5:B; /4.6:B;/4.7:B;/17.3:E;/17.4:E	15
54	Освещение 15Вт, 230 В перем. тока	8MF4900 8MF4900	SIEMENS	-X101	/2.4:D	1
55	Проходная клемма провод 0,14-2,5 мм²	UT 2,5 3044076	PHÖNIX	-X200	/2.4:A;/2.4:B;/2.4:E;/2.5:B; /2.6:E	9
56	Заземляющая клемма провод 1,5-35 мм²	UT 35-PE 3044241	PHÖNIX	-X200	/2.5:D	1
57	Проходная клемма провод 0,14-2,5 мм²	UT 2,5 3044076	PHÖNIX	-X201	/3.4:A;/3.4:B;/3.4:D;/3.4:E; /3.5:B;/3.5:D;/3.5:E;/3.6:D;	12

Согласовано

Взам. инв. №

Подпись и дата

Инв. № подл.

Изм.	Кол.уч.	Лист	№ док.	Подпись	Дата

2122-33.13

Перечень оборудования

= K103

+ S1

Лист 23

ПЕРЕЧЕНЬ ОБОРУДОВАНИЯ

No п/п	НАИМЕНОВАНИЕ	ТИП ОБОРУДОВАНИЯ	ЗАВОД-ИЗГОТОВИТЕЛЬ	ОБОЗНАЧЕНИЕ ПО СХЕМЕ		К-ВО
58	Проходная клемма провод 0,14-2,5 мм²	UT 2,5 3044076	PHÖNIX	-X700	/16.1:D;/16.2:C	10
59	Проходная клемма провод 0,14-2,5 мм²	UT 2,5 3044076	PHÖNIX	-X701	/4.6:C;/4.7:C;/5.5:B;/5.5:D; /17.3:F	10
60	Разветвитель интерфейса RS-485	ПР-3	ABB	-XE1	/16.6:C	1
61	Заземляющая клемма провод 1,5-35 мм²	UT 35-PE 3044241	PHÖNIX	-XPE	/14.3:B;/14.5:B;/14.6:B	3
62	Многоуровневая клемма провод 0,14-4 мм²	UTTB 2,5 3044636	PHÖNIX	-XR	=K00/6.4;=K00/8.7;=K00/9.7; =K00/10.7	70
63	Клемма с размыкателем для измерительного ТТ провод 0,14-6 мм²	UTME 4-CT/1P 3057432	PHÖNIX	-XT	/14.1:B;/14.1:C;/14.2:B; /14.2:C;/14.3:B;/14.4:B;	20
64	Клеммы с размыкателями для ТН провод 0,14-6 мм²	UTME 4/1P 3057416	PHÖNIX	-XV	/15.3:C;/15.4:C;/15.5:C; /15.6:C;/15.7:C;/17.3:F;/17.4:F	20

Согласовано

Взам. инв. №

Подпись и дата

Инв. № подл.

Изм.	Кол.уч.	Лист	№ док.	Подпись	Дата

2122-33.13

Перечень оборудования

= K103

+ S1

Лист 24

РЯД ЗАЖИМОВ/КОЛОДКА =K103+S1-X0

| | | Страница | /4.2:C | | /17.0:E | | /17.0:E | | /4.2:C | | /17.1:E | | |

Инв. № подл.	Подпись и дата	Взам. инв. №	Согласовано			

РЯД ЗАЖИМОВ/КОЛОДКА

=K103+S1-X1

No. Кабеля	ТИП кабеля / No. Провода	К	Соединение	No. Клеммы	ТИП клеммы	От	Соединение	No. Кабеля	ТИП кабеля / No. Провода	Страница
				1	PHOENIX. 3044076	-SF2	2			/4.3:C
						-X1	3			
		-A1	RL:19	2	PHOENIX. 3044076	-SX4	3			/5.3:B
				3	PHOENIX. 3044076	-X1	1			/4.4:C
		-Q1-X		4	PHOENIX. 3044076					/7.1:A
		-QSG6-X		5	PHOENIX. 3044076					/7.2:A
		-Q1-XP1	16	6	PHOENIX. 3044076					/7.3:A
		-Q1-XP1	19	7	PHOENIX. 3044076					/7.4:A
		-SF1	11	8	PHOENIX. 3044076					/7.5:A
				9	PHOENIX. 3044076					/17.0:F
				10	PHOENIX. 3044076					/17.0:F
				11	PHOENIX. 3044076					/17.1:F
				12	PHOENIX. 3044076	-SF2	4			/4.4:C
						-X1	14			
		-A1	DI:6	13	PHOENIX. 3044076	-A1	RL:20			/5.3:E
		-KL1	-1	14	PHOENIX. 3044076	-X1	12			/4.4:C
				15	PHOENIX. 3044076					/17.1:F
				16	PHOENIX. 3044076					/17.1:F
				17	PHOENIX. 3044076					/17.1:F
		-A1	DI:5	18	PHOENIX. 3044076	-Q1-X				/7.1:C
		-A1	DI:7	19	PHOENIX. 3044076	-QSG6-X				/7.2:C
		-A1	DI:9	20	PHOENIX. 3044076	-Q1-XP1	14			/7.3:C
		-A1	DI:11	21	PHOENIX. 3044076	-Q1-XP1	15			/7.4:C
		-A1	DI-RL:1	22	PHOENIX. 3044076	-Q1-XP1	20			/7.4:C
		-A1	DI-RL:3	23	PHOENIX. 3044076	-SF1	12			/7.5:C
		-KL1	+2	24	PHOENIX. 3044076	-A1	RL:2			/8.2:C
		-KL2	+2	25	PHOENIX. 3044076	-A1	RL:4			/8.3:C
		-KL3	A1	26	PHOENIX. 3044076	-A1	RL:6			/8.4:C

Изм.	Кол.уч.	Лист	№ док.	Подпись	Дата

2122-33.13

Ряд зажимов =K103+S1-X1

= K103
+ S1
Лист 26

РЯД ЗАЖИМОВ/КОЛОДКА =K103+S1-X1

| Страница | | /8.4:C | | /8.5:C | | /8.5:C | | /8.6:C | | /17.1:F | | /17.1:F | | /17.1:F | | /17.2:F | | /17.2:F | | |

Инв. № подл.	Подпись и дата	Взам. инв. №	Согласовано			

РЯД ЗАЖИМОВ/КОЛОДКА

=K103+S1-X2

No. Кабеля	ТИП кабеля / No. Провода	K	Соединение	No. Клеммы	ТИП клеммы	OT	Соединение	No. Кабеля	ТИП кабеля / No. Провода	Страница
				1	PHOENIX. 3044076	-SF3	2			/4.5:C
						-X2	6			
		-A1	DI:3	2	PHOENIX. 3044076					/6.1:A
		-SA1	2,4	3	PHOENIX. 3044076	-SX2	3			/6.5:A
				4	PHOENIX. 3044076	-SX2	3			/6.7:A
				5	PHOENIX. 3044076					/6.7:A
				6	PHOENIX. 3044076	-X2	1			/4.5:C
		-KL1	7	7	PHOENIX. 3044076					/6.8:A
				8	PHOENIX. 3044076					/6.9:A
				9	PHOENIX. 3044076					/6.9:A
				10	PHOENIX. 3044076					/17.0:F
				11	PHOENIX. 3044076					/17.0:F
				12	PHOENIX. 3044076	-SF3	4			/4.6:C
				13	PHOENIX. 3044076	-Q1-X0	4A			/6.2:F
				14	PHOENIX. 3044076					/6.2:F
				15	PHOENIX. 3044076					/17.1:F
				16	PHOENIX. 3044076					/17.1:F
		-KL7	14	17	PHOENIX. 3044076	-SX2	2,4			/6.7:B
		-KL2	7	18	PHOENIX. 3044076	-SA1	3			/6.6:B
		-Q1-XP1	1	19	PHOENIX. 3044076	-A1	DI:4			/6.1:C
		-KL2	3	20	PHOENIX. 3044076					/6.1:C
				21	PHOENIX. 3044076					/6.2:C
		-Q1-XP1	9	22	PHOENIX. 3044076	-A1	DI:2			/6.3:C
		-KL1	3	23	PHOENIX. 3044076					/6.3:C
		-KL7	11	24	PHOENIX. 3044076					/6.3:C
		-SB1	2	25	PHOENIX. 3044076					/6.4:C
				26	PHOENIX. 3044076					/6.4:C

Изм.		
Кол.уч.		
Лист		
№ док.		
Подпись		
Дата		

2122-33.13

Ряд зажимов =K103+S1-X2

= K103
+ S1
Лист 28

| | | |

РЯД ЗАЖИМОВ/КОЛОДКА

=K103+S1-X3

No. Кабеля / ТИП кабеля / No. Провода	K	Соединение	No. Клеммы	ТИП клеммы	OT	Соединение	No. Кабеля / ТИП кабеля / No. Провода	Страница
	-SX3	3	1	PHOENIX. 3044076	-XR	35		/11.2:B
	-KL3	14	2	PHOENIX. 3044076	-SX3	2,4		/11.2:C
	-XR	36	3	PHOENIX. 3044076	-KL3	11		/11.1:D
	-SX3	11	4	PHOENIX. 3044076	-XR	37		/11.3:B
	-KL3	24	5	PHOENIX. 3044076	-SX3	10,12		/11.3:C
	-XR	38	6	PHOENIX. 3044076	-KL3	21		/11.2:D
	-KL4	14	7	PHOENIX. 3044076	-XR	39		/11.4:B
	-XR	40	8	PHOENIX. 3044076	-KL4	11		/11.4:D
	-KL4	24	9	PHOENIX. 3044076	-XR	41		/11.5:B
	-XR	42	10	PHOENIX. 3044076	-KL4	21		/11.5:D
	-SX5	11	11	PHOENIX. 3044076	-XR	31		/7.8:A
					-XR	32		
	-SX5	3	12	PHOENIX. 3044076	-XR	33		/7.8:A
	-Q1-X		13	PHOENIX. 3044076	-XR	29		/10.5:B
			14	PHOENIX. 3044076	-Q1-X			/10.5:C
	-Q1-XP2	7	15	PHOENIX. 3044076				/10.5:C
			16	PHOENIX. 3044076				/17.0:F
			17	PHOENIX. 3044076				/17.0:F
			18	PHOENIX. 3044076				/17.1:F
	-XR	34	19	PHOENIX. 3044076	-A1	DI-RL:8		/7.8:E
	-XR	30	20	PHOENIX. 3044076	-Q1-XP2	8		/10.5:D

Изм. | Кол.уч. | Лист | № док. | Подпись | Дата

2122-33.13

Ряд зажимов =K103+S1-X3

= K103 + S1 Лист 30

0 1 2 3 4 5 6 7 8 9

Инв. № подл.	Подпись и дата	Взам. инв. №	Согласовано			

РЯД ЗАЖИМОВ/КОЛОДКА

=K103+S1-X4

No. Кабеля	ТИП кабеля / No. Провода	K	Соединение	No. Клеммы	ТИП клеммы	OT	Соединение	No. Кабеля	ТИП кабеля / No. Провода	Страница
		-X4	3	1	PHÖNIX. 3044076	-XR	16	+EH		/12.2:A
		-A1	RL:17	2	PHÖNIX. 3044076					/12.2:B
		-SF1	21	3	PHÖNIX. 3044076	-KL5 -X4	14 1			/12.6:B
		-Q1-XP2	3	4	PHÖNIX. 3044076	-KL5	14			/13.4:B
		-Q1-XP2	1	5	PHÖNIX. 3044076					/13.5:B
				6	PHÖNIX. 3044076					/17.0:F
				7	PHÖNIX. 3044076					/17.0:F
				8	PHÖNIX. 3044076					/17.1:F
	-EH	-XR	18	9	PHÖNIX. 3044076	-HL	x2			/12.2:E
				10	PHÖNIX. 3044076	-HLG	x2			/13.4:C
		-SX1	10,12	11	PHÖNIX. 3064137	-XR	20	EHP		/12.3:E
	EHA	-XR	19	12	PHÖNIX. 3044076	-SX1	2,4			/12.8:E
				13	PHÖNIX. 3044076					/17.1:F
				14	PHÖNIX. 3044076					/17.1:F
				15	PHÖNIX. 3044076					/17.1:F
		-SF1	22	16	PHÖNIX. 3044076	-A1	RL:18			/12.2:C
		-HL	x1	17	PHÖNIX. 3044076	-SX1	11			/12.2:C
		-SX1	3	18	PHÖNIX. 3044076	-KL5	11			/12.8:C
		-HLG	x1	19	PHÖNIX. 3044076	-Q1-XP2	4			/13.4:C
		-HLR	x1	20	PHÖNIX. 3044076	-Q1-XP2	2			/13.5:C

Изм.		
Кол.уч.		
Лист		
№ док.		
Подпись		
Дата		

2122-33.13

Ряд зажимов =K103+S1-X4

= K103
+ S1
Лист 31

Инв. № подл.	Подпись и дата	Взам. инв. №	Согласовано			

РЯД ЗАЖИМОВ/КОЛОДКА

=K103+S1-X5

No. Кабеля	ТИП кабеля / No. Провода	K	Соединение	No. Клеммы	ТИП клеммы	OT	Соединение	No. Кабеля	ТИП кабеля / No. Провода	Страница
				1	PHOENIX. 3044076	-KL1	8			/17.1:A
				2	PHOENIX. 3044076	-KL1	4			/17.1:C
				3	PHOENIX. 3044076	-KL2	8			/17.3:A
				4	PHOENIX. 3044076	-KL2	4			/17.3:C
				5	PHOENIX. 3044076	-KL3	34			/17.4:A
				6	PHOENIX. 3044076	-KL3	31			/17.4:C
				7	PHOENIX. 3044076	-KL4	34			/17.6:A
				8	PHOENIX. 3044076	-KL4	31			/17.6:C
				9	PHOENIX. 3044076	-KL5	24			/17.1:C
				10	PHOENIX. 3044076	-KL5	21			/17.1:D
				11	PHOENIX. 3044076	-KL6	24			/17.3:C
				12	PHOENIX. 3044076	-KL6	21			/17.3:D
				13	PHOENIX. 3044076	-KL7	24			/17.4:C
				14	PHOENIX. 3044076	-KL7	21			/17.4:D
				15	PHOENIX. 3044076	-KL8	A1			/17.6:C
				16	PHOENIX. 3044076	-KL8	A2			/17.6:D
				17	PHOENIX. 3044076	-KL8	12			/17.7:C
				18	PHOENIX. 3044076	-KL8	14			/17.7:C
				19	PHOENIX. 3044076	-KL8	11			/17.7:D
				20	PHOENIX. 3044076	-Q1-XP2	5			/18.1:B
				21	PHOENIX. 3044076	-Q1-XP2	6			/18.1:D
				22	PHOENIX. 3044076	-Q1-XP2	9			/18.2:B
				23	PHOENIX. 3044076	-Q1-XP2	10			/18.2:D
				24	PHOENIX. 3044076	-Q1-XP2	11			/18.2:B
				25	PHOENIX. 3044076	-Q1-XP2	12			/18.2:D
				26	PHOENIX. 3044076	-Q1-XP2	13			/18.2:B

Изм.	Кол.уч.	Лист	№ док.	Подпись	Дата

2122-33.13

Ряд зажимов =K103+S1-X5

= K103
+ S1
Лист 32

РЯД ЗАЖИМОВ/КОЛОДКА =K103+S1-X5

Страница		/18.2:D		/18.3:B		/18.3:D		/18.3:B		/18.3:D		/18.3:B		/18.3:D		/17.0:F		/17.0:F	
No. Кабеля	ТИП кабеля / No. Провода																		
	Соединение	14		15		16		17		18		19		20					
	ОТ	-Q1-XP2	0.76	-Q1-XP2	0.76	-Q1-XP2	0.76	-Q1-XP2	0.76	-Q1-XP2	0.76	-Q1-XP2	0.76	-Q1-XP2	0.76	-Q1-XP2	0.76	-Q1-XP2	0.76
	ТИП клеммы	PHOENIX. 3044076		PHOENIX. 3044076		PHOENIX. 3044076		PHOENIX. 3044076		PHOENIX. 3044076		PHOENIX. 3044076		PHOENIX. 3044076		PHOENIX. 3044076		PHOENIX. 3044076	
	No. Клеммы	27		28		29		30		31		32		33		34		35	
	Соединение																		
	К																		
No. Кабеля	ТИП кабеля / No. Провода																		

Согласовано

Взам. инв. №

Подпись и дата

Инв. № подл.

Изм.	Кол.уч.	Лист	№ док.	Подпись	Дата

2122-33.13

Ряд зажимов =K103+S1-X5

= K103

+ S1

Лист 33

Инв. № подл.	Подпись и дата	Взам. инв. №	Согласовано			

РЯД ЗАЖИМОВ/КОЛОДКА

=K103+S1-X6

No. Кабеля / ТИП кабеля / No. Провода	К	Соединение	No. Клеммы	ТИП клеммы	От	Соединение	No. Кабеля / ТИП кабеля / No. Провода	Страница
	-UIR-XT1.1	3	1	PHOENIX. 3044076	-PS1-XT1	1		/9.5:B
	-UIR-XT1.1	1	2	PHOENIX. 3044076	-PS1-XT1	2		/9.5:B
	-UIR-XT1.1	2	3	PHOENIX. 3044076	-PS1-XT1	3		/9.5:B
	-UIR-XT1.1	10	4	PHOENIX. 3044076	-PS3-XT1 -PS2-XT1	1 1		/9.5:B
	-UIR-XT1.1	8	5	PHOENIX. 3044076	-PS3-XT1 -PS2-XT1	2 2		/9.5:C
	-UIR-XT1.1	9	6	PHOENIX. 3044076	-PS3-XT1 -PS2-XT1	3 3		/9.5:C
EDR1	-XR	26	7	PHOENIX. 3044076	-UIR-XT1.2	13		/9.8:B
+ED1	-XR	27	8	PHOENIX. 3044076	-UIR-XT1.2	4		/9.8:B
-ED1	-XR	28	9	PHOENIX. 3044076	-UIR-XT1.2	5		/9.8:B
1ED1	-XR	25	10	PHOENIX. 3044076	-SX2	14,16		/9.8:D
2ED1	-XR	24	11	PHOENIX. 3044076	-SX2	10,12		/9.8:D
			12	PHOENIX. 3044076				/17.0:F
			13	PHOENIX. 3044076				/17.0:F
			14	PHOENIX. 3044076				/17.1:F
			15	PHOENIX. 3044076				/17.1:F

Изм.	Кол.уч.	Лист	№ док.	Подпись	Дата

2122-33.13

Ряд зажимов =K103+S1-X6

= K103
+ S1
Лист 34

Инв. № подл.	Подпись и дата	Взам. инв. №	Согласовано			

РЯД ЗАЖИМОВ/КОЛОДКА

=K103+S1-X100

No. Кабеля	ТИП кабеля / No. Провода	K	Соединение	No. Клеммы	ТИП клеммы	OT	Соединение	No. Кабеля	ТИП кабеля / No. Провода	Страница
		-SF1	1	1	PHÖNIX. 3044076	-XR	8			/4.2:B
		-SF2	1	2	PHÖNIX. 3044076	-XR	12			/4.3:B
		-SF3	1	3	PHÖNIX. 3044076					/4.5:B
		-SF4	1	4	PHÖNIX. 3044076					/4.6:B
				5	PHÖNIX. 3044076					/17.3:E
				6	PHÖNIX. 3044076					/17.3:E
				7	PHÖNIX. 3044076					/17.3:E
				8	PHÖNIX. 3044076					/17.3:E
		-SF1	3	9	PHÖNIX. 3044076	-XR	10			/4.2:B
		-SF2	3	10	PHÖNIX. 3044076	-XR	14			/4.4:B
		-SF3	3	11	PHÖNIX. 3044076					/4.5:B
		-SF4	3	12	PHÖNIX. 3044076					/4.7:B
				13	PHÖNIX. 3044076					/17.3:E
				14	PHÖNIX. 3044076					/17.3:E
				15	PHÖNIX. 3044076					/17.4:E

Изм.	Кол.уч.	Лист	№ док.	Подпись	Дата

2122-33.13

Ряд зажимов =K103+S1-X100

= K103
+ S1
Лист 35

Инв. № подл.	Подпись и дата	Взам. инв. №	Согласовано			

РЯД ЗАЖИМОВ/КОЛОДКА

=K103+S1-X200

No. Кабеля	ТИП кабеля / No. Провода	K	Соединение	No. Клеммы	ТИП клеммы	OT	Соединение	No. Кабеля	ТИП кабеля / No. Провода	Страница
	L	-XR	1	1	PHOENIX. 3044076	-F200	1			/2.4:A
		-SQ1	21	2	PHOENIX. 3044076	-F200	2			/2.4:B
				3	PHOENIX. 3044076					/2.4:B
				4	PHOENIX. 3044076					/2.5:B
				5	PHOENIX. 3044076					/2.5:B
	N	-XR	3	6	PHOENIX. 3044076	-X101	N			/2.4:E
				7	PHOENIX. 3044076					/2.6:E
				8	PHOENIX. 3044076					/2.6:E
				9	PHOENIX. 3044076					/2.6:E
				PE1	PHOENIX. 3044241	-X101	PE			/2.5:D

Изм.	Кол.уч.	Лист	№ док.	Подпись	Дата

2122-33.13

Ряд зажимов =K103+S1-X200

= K103
+ S1
Лист 36

Инв. № подл.	Подпись и дата	Взам. инв. №	Согласовано			

РЯД ЗАЖИМОВ/КОЛОДКА

=K103+S1-X201

No. Кабеля	ТИП кабеля / No. Провода	K	Соединение	No. Клеммы	ТИП клеммы	OT	Соединение	No. Кабеля	ТИП кабеля / No. Провода	Страница
	L	-XR	2	1	PHOENIX. 3044076	-F201	1			/3.4:A
		-B90	L	2	PHOENIX. 3044076	-F201	2			/3.4:B
				3	PHOENIX. 3044076					/3.4:B
				4	PHOENIX. 3044076					/3.4:B
				5	PHOENIX. 3044076					/3.5:B
	N	-XR	4	6	PHOENIX. 3044076	-Q1-X				/3.4:E
				7	PHOENIX. 3044076	-RK2	2			/3.5:E
				8	PHOENIX. 3044076	-RK3	2			/3.6:E
				9	PHOENIX. 3044076	-B90	N			/3.6:E
		-B90	2	10	PHOENIX. 3044076	-Q1-X				/3.4:D
		-RK2	1	11	PHOENIX. 3044076					/3.5:D
		-RK3	1	12	PHOENIX. 3044076					/3.6:D

Изм.		
Кол.уч.		
Лист		
№ док.		
Подпись		
Дата		

2122-33.13

Ряд зажимов =K103+S1-X201

= K103
+ S1
Лист 37

Инв. № подл.	Подпись и дата	Взам. инв. №	Согласовано			

РЯД ЗАЖИМОВ/КОЛОДКА

=K103+S1-X700

No. Кабеля	ТИП кабеля / No. Провода	K	Соединение	No. Клеммы	ТИП клеммы	OT	Соединение	No. Кабеля	ТИП кабеля / No. Провода	Страница
				1	PHOENIX. 3044076	-P1	Tx+			/16.2:C
				2	PHOENIX. 3044076	-P1	Tx-			/16.2:C
				3	PHOENIX. 3044076	-P1	SH			/16.2:C
				4	PHOENIX. 3044076					/16.1:D
				5	PHOENIX. 3044076					/16.1:D
				6	PHOENIX. 3044076					/16.1:D
				7	PHOENIX. 3044076					/16.1:D
				8	PHOENIX. 3044076					/16.1:D
				9	PHOENIX. 3044076					/16.1:D
				10	PHOENIX. 3044076					/16.1:D

Изм.	Кол.уч.	Лист	№ док.	Подпись	Дата

2122-33.13

Ряд зажимов =K103+S1-X700

= K103
+ S1
Лист 38

Инв. № подл.	Подпись и дата	Взам. инв. №	Согласовано			

РЯД ЗАЖИМОВ/КОЛОДКА

=K103+S1-X701

No. Кабеля	ТИП кабеля / No. Провода	K	Соединение	No. Клеммы	ТИП клеммы	OT	Соединение	No. Кабеля	ТИП кабеля / No. Провода	Страница
				1	PHÖNIX. 3044076	-SF4	2			/4.6:C
		-P1	L(+)	2	PHÖNIX. 3044076	-PIK	70			/5.5:B
				3	PHÖNIX. 3044076					/17.3:F
				4	PHÖNIX. 3044076					/17.3:F
				5	PHÖNIX. 3044076	-SF4	4			/4.7:C
		-PIK	71	6	PHÖNIX. 3044076	-P1	N(-)			/5.5:D
				7	PHÖNIX. 3044076					/17.3:F
				8	PHÖNIX. 3044076					/17.3:F
				9	PHÖNIX. 3044076					/17.3:F
				10	PHÖNIX. 3044076					/17.3:F

Изм.	Кол.уч.	Лист	№ док.	Подпись	Дата

2122-33.13

Ряд зажимов =K103+S1-X701

= K103
+ S1
Лист 39

РЯД ЗАЖИМОВ/КОЛОДКА =K103+S1-XPE

| | | |

РЯД ЗАЖИМОВ/КОЛОДКА

=K103+S1-XR

Страница		=K00/6.4	=K00/6.4	=K00/6.4	=K00/6.4	=K00/6.4	=K00/6.4	=K00/6.4	=K00/6.4	=K00/6.4	=K00/6.4	=K00/6.4	=K00/6.4	=K00/6.4	=K00/6.4	=K00/6.4	=K00/6.4	=K00/6.4	=K00/6.4	=K00/8.7	=K00/8.7	=K00/8.7	=K00/8.7	=K00/8.7	=K00/8.7	=K00/8.7	=K00/8.7
No. Кабеля	ТИП кабеля / No. Провода																										
Соединение		1		3				7		9		11		13		15		17		19	20	21		22		23		24		25		26	
От		=K105-XR		=K105-XR				=K105-XR		=K105-XR		=K105-XR		=K105-XR		=K105-XR		=K105-XR		=K105-XR	=K105-XR	=K105-XR		=K105-XR		=K105-XR		=K105-XR		=K105-XR	
		636		636		636		636		636		636		636		636		636		636	636	636		636		636		636		636	
ТИП клеммы		PHOENIX 3044636		PHOENIX 3044636		PHOENIX 3044636		PHOENIX 3044636		PHOENIX 3044636		PHOENIX 3044636		PHOENIX 3044636		PHOENIX 3044636		PHOENIX 3044636		PHOENIX 3044636	PHOENIX 3044636	PHOENIX 3044636		PHOENIX 3044636		PHOENIX 3044636		PHOENIX 3044636		PHOENIX 3044636	
No. Клеммы		1		2		3		4		5		6		7		8		9		10	11	12		13		14		15		16		17	
Соединение		1	1	1		3	6	6						7		1		9		9	11	2		13		10		15		1		17	
К		=K101-XR	-X200	-X201		=K101-XR	-X200	-X201						=K101-XR		-X100		=K101-XR		-X100	=K101-XR	-X100		=K101-XR		-X100		=K101-XR		-X4		=K101-XR	
No. Кабеля / ТИП кабеля / No. Провода			L	L			N	N																						+EH			

Инв. № подл.	Подпись и дата	Взам. инв. №	Согласовано			

РЯД ЗАЖИМОВ/КОЛОДКА

=K103+S1-XR

No. Кабеля / ТИП кабеля / No. Провода	К	Соединение	No. Клеммы	ТИП клеммы	От	Соединение	No. Кабеля / ТИП кабеля / No. Провода	Страница
	=K101-XR	27	27	PHOENIX. 3044636	=K105-XR	27		=K00/8.7
+ED1	-X6	8						
	=K101-XR	28	28	PHOENIX. 3044636	=K105-XR	28		=K00/8.7
-ED1	-X6	9						
	=K101-XR	29	29	PHOENIX. 3044636	=K105-XR	29		=K00/8.7
	-X3	13						
	=K101-XR	30	30	PHOENIX. 3044636	=K105-XR	30		=K00/8.7
	-X3	20						
	=K101-XR	31	31	PHOENIX. 3044636	=K105-XR	31		=K00/8.7
	-X3	11						
	=K101-XR	32	32	PHOENIX. 3044636	=K105-XR	32		=K00/8.7
	-X3	11						
	=K101-XR	33	33	PHOENIX. 3044636	=K105-XR	33		=K00/8.7
	-X3	12						
	=K101-XR	34	34	PHOENIX. 3044636	=K105-XR	34		=K00/8.7
	-X3	19						
	=K101-XR	35	35	PHOENIX. 3044636	=K105-XR	35		=K00/8.7
	-X3	1						
	=K101-XR	36	36	PHOENIX. 3044636	=K105-XR	36		=K00/8.7
	-X3	3						
	=K101-XR	37	37	PHOENIX. 3044636	=K105-XR	37		=K00/9.7
	-X3	4						
	=K101-XR	38	38	PHOENIX. 3044636	=K105-XR	38		=K00/9.7
	-X3	6						
	=K101-XR	39	39	PHOENIX. 3044636	=K105-XR	39		=K00/9.7
	-X3	7						
	=K101-XR	40	40	PHOENIX. 3044636	=K105-XR	40		=K00/9.7
	-X3	8						
	=K101-XR	41	41	PHOENIX. 3044636	=K105-XR	41		=K00/9.7
	-X3	9						
	=K101-XR	42	42	PHOENIX. 3044636	=K105-XR	42		=K00/9.7
	-X3	10						
	=K101-XR	43	43	PHOENIX. 3044636	=K105-XR	43		=K00/9.7
	=K101-XR	44	44	PHOENIX. 3044636	=K105-XR	44		=K00/9.7
	=K101-XR	45	45	PHOENIX. 3044636	=K105-XR	45		=K00/9.7
	=K101-XR	46	46	PHOENIX. 3044636	=K105-XR	46		=K00/9.7
	=K101-XR	47	47	PHOENIX. 3044636	=K105-XR	47		=K00/9.7
	=K101-XR	48	48	PHOENIX. 3044636	=K105-XR	48		=K00/9.7
	=K101-XR	49	49	PHOENIX. 3044636	=K105-XR	49		=K00/9.7
	=K101-XR	50	50	PHOENIX. 3044636	=K105-XR	50		=K00/9.7
	=K101-XR	51	51	PHOENIX. 3044636	=K105-XR	51		=K00/9.7
	=K101-XR	52	52	PHOENIX. 3044636	=K105-XR	52		=K00/9.7

Изм.	Кол.уч.	Лист	№ док.	Подпись	Дата

2122-33.13

Ряд зажимов =K103+S1-XR

= K103
+ S1
Лист 42

Инв. № подл.	Подпись и дата	Взам. инв. №	Согласовано			

РЯД ЗАЖИМОВ/КОЛОДКА

=K103+S1-XR

No. Кабеля	ТИП кабеля / No. Провода	К	Соединение	No. Клеммы	ТИП клеммы	ОТ	Соединение	No. Кабеля	ТИП кабеля / No. Провода	Страница
		=K101-XR	53	53	PHÖNIX. 3044636	=K105-XR	53			=K00/9.7
		=K101-XR	54	54	PHÖNIX. 3044636	=K105-XR	54			=K00/9.7
		=K101-XR	55	55	PHÖNIX. 3044636	=K105-XR	55			=K00/9.7
		=K101-XR	56	56	PHÖNIX. 3044636	=K105-XR	56			=K00/9.7
		=K101-XR	57	57	PHÖNIX. 3044636	=K105-XR	57			=K00/10.7
		=K101-XR	58	58	PHÖNIX. 3044636	=K105-XR	58			=K00/10.7
		=K101-XR	59	59	PHÖNIX. 3044636	=K105-XR	59			=K00/10.7
		=K101-XR	60	60	PHÖNIX. 3044636	=K105-XR	60			=K00/10.7
		=K101-XR	61	61	PHÖNIX. 3044636	=K105-XR	61			=K00/10.7
	EV1A	-XV	1							
		=K101-XR	62	62	PHÖNIX. 3044636	=K105-XR	62			=K00/10.7
	EV1B	-XV	4							
		=K101-XR	63	63	PHÖNIX. 3044636	=K105-XR	63			=K00/10.7
	EV1C	-XV	7							
		=K101-XR	64	64	PHÖNIX. 3044636	=K105-XR	64			=K00/10.7
	EV1N	-XV	10							
		=K101-XR	65	65	PHÖNIX. 3044636	=K105-XR	65			=K00/10.7
		=K101-XR	66	66	PHÖNIX. 3044636	=K105-XR	66			=K00/10.7
				67	PHÖNIX. 3044636	=K105-XR	67			=K00/10.7
				68	PHÖNIX. 3044636	=K105-XR	68			=K00/10.7
				69	PHÖNIX. 3044636	=K105-XR	69			=K00/10.7
				70	PHÖNIX. 3044636	=K105-XR	70			=K00/10.7

Изм.	Кол.уч.	Лист	№ док.	Подпись	Дата

2122-33.13

Ряд зажимов =K103+S1-XR

= K103
+ S1
Лист 43

РЯД ЗАЖИМОВ/КОЛОДКА

=K103+S1-XT

2,5 мм²	No. Кабеля / ТИП кабеля / No. Провода	К	Соединение	No. Клеммы	ТИП клеммы	От	Соединение	No. Кабеля / ТИП кабеля / No. Провода	Страница
	A411	-PIK	1	1	PHÖNIX. 3057432	-TA1-A	1И1		/14.1:B
	C411	-PIK	7	2	PHÖNIX. 3057432	-TA1-C	1И1		/14.2:B
	B411	-P1	CT2+	3	PHÖNIX. 3057432	-TA1-C	1И2		/14.2:B
		-XPE	1	4	PHÖNIX. 3057432	-TA1-A	1И2		/14.3:B
	A421	-A1	AI:5	5	PHÖNIX. 3057432	-TA2-A	2И1		/14.4:B
	C421	-A1	AI:9	6	PHÖNIX. 3057432	-TA2-C	2И1		/14.4:B
	B421	-A1	AI:10	7	PHÖNIX. 3057432	-TA2-C	2И2		/14.5:B
		-XPE	2	8	PHÖNIX. 3057432	-TA2-A	2И2		/14.5:B
	H431	-A1	AI:7	9	PHÖNIX. 3057432	-TA0	1		/14.6:B
	H432	-A1	AI:8	10	PHÖNIX. 3057432	-TA0	2		/14.6:B
		-XPE	3						
		-PA1	1	11	PHÖNIX. 3057432	-PIK	3		/14.1:C
		-P1	CT1+	12	PHÖNIX. 3057432	-PA1	2		/14.1:C
				13	PHÖNIX. 3057432	-PIK	9		/14.2:C
		-P1	CT3+	14	PHÖNIX. 3057432				/14.2:C
				15	PHÖNIX. 3057432				/17.3:F
				16	PHÖNIX. 3057432				/17.3:F
				17	PHÖNIX. 3057432				/17.3:F
				18	PHÖNIX. 3057432				/17.3:F
				19	PHÖNIX. 3057432				/17.3:F
				20	PHÖNIX. 3057432				/17.3:F

Инв. № подл.	Подпись и дата	Взам. инв. №	Согласовано			

РЯД ЗАЖИМОВ/КОЛОДКА

=K103+S1-XV

No. Кабеля	ТИП кабеля / No. Провода	K	Соединение	No. Клеммы	ТИП клеммы	OT	Соединение	No. Кабеля	ТИП кабеля / No. Провода	Страница
		-P1	V1	1	PHÖNIX. 3057416	-XR	61	EV1A		/15.3:C
		-PIK	2	2	PHÖNIX. 3057416					/15.5:C
				3	PHÖNIX. 3057416					/15.7:C
		-P1	V2	4	PHÖNIX. 3057416	-XR	62	EV1B		/15.4:C
		-PIK	5	5	PHÖNIX. 3057416					/15.5:C
				6	PHÖNIX. 3057416					/15.7:C
		-P1	VN	7	PHÖNIX. 3057416	-XR	63	EV1C		/15.4:C
		-PIK	8	8	PHÖNIX. 3057416					/15.6:C
				9	PHÖNIX. 3057416					/15.7:C
		-P1	V3	10	PHÖNIX. 3057416	-XR	64	EV1N		/15.4:C
				11	PHÖNIX. 3057416					/15.6:C
				12	PHÖNIX. 3057416					/15.7:C
				13	PHÖNIX. 3057416					/17.3:F
				14	PHÖNIX. 3057416					/17.3:F
				15	PHÖNIX. 3057416					/17.3:F
				16	PHÖNIX. 3057416					/17.3:F
				17	PHÖNIX. 3057416					/17.3:F
				18	PHÖNIX. 3057416					/17.3:F
				19	PHÖNIX. 3057416					/17.4:F
				20	PHÖNIX. 3057416					/17.4:F

Изм.	Кол.уч.	Лист	№ док.	Подпись	Дата

2122-33.13

Ряд зажимов =K103+S1-XV

= K103
+ S1
Лист 45

Настоящий рабочий проект является интеллектуальной
собственностью АО "КИНГ" и не может полностью или
частично тиражироваться и распространяться без разрешения АО "КИНГ"

This working project is the intellectual property
of "KIOG" JSC and can not be fully or partially copied
and distributed without the permission of "KIOG" JSC

=K101+S1

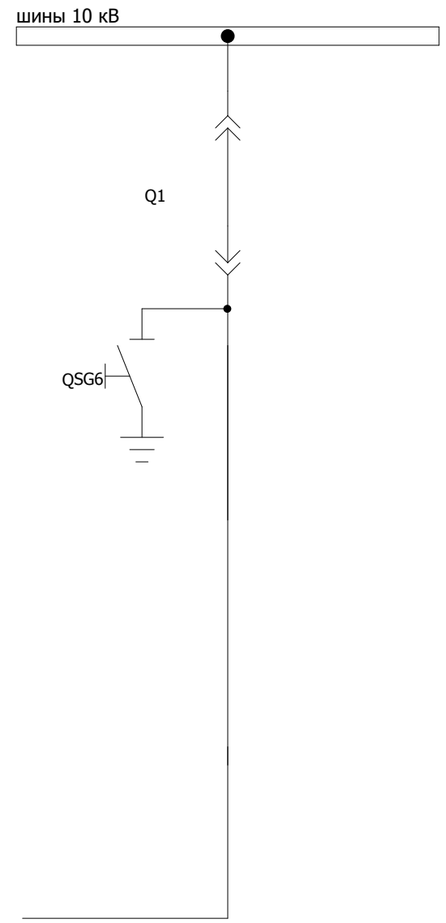

секционный
разъединитель

						Принципиальная схема	= K101
							+ S1
Изм.	Кол.уч.	Лист	№ док.	Подпись	Дата	25/250-2017/02-E-RA-DW-2200-0	Лист 1

Настоящий рабочий проект является интеллектуальной собственностью АО "КИНГ" и не может полностью или частично тиражироваться и распространяться без разрешения АО "КИНГ"

This working project is the intellectual property of "KIOG" JSC and can not be fully or partially copied and distributed without the permission of "KIOG" JSC

Освещение релейного отсека

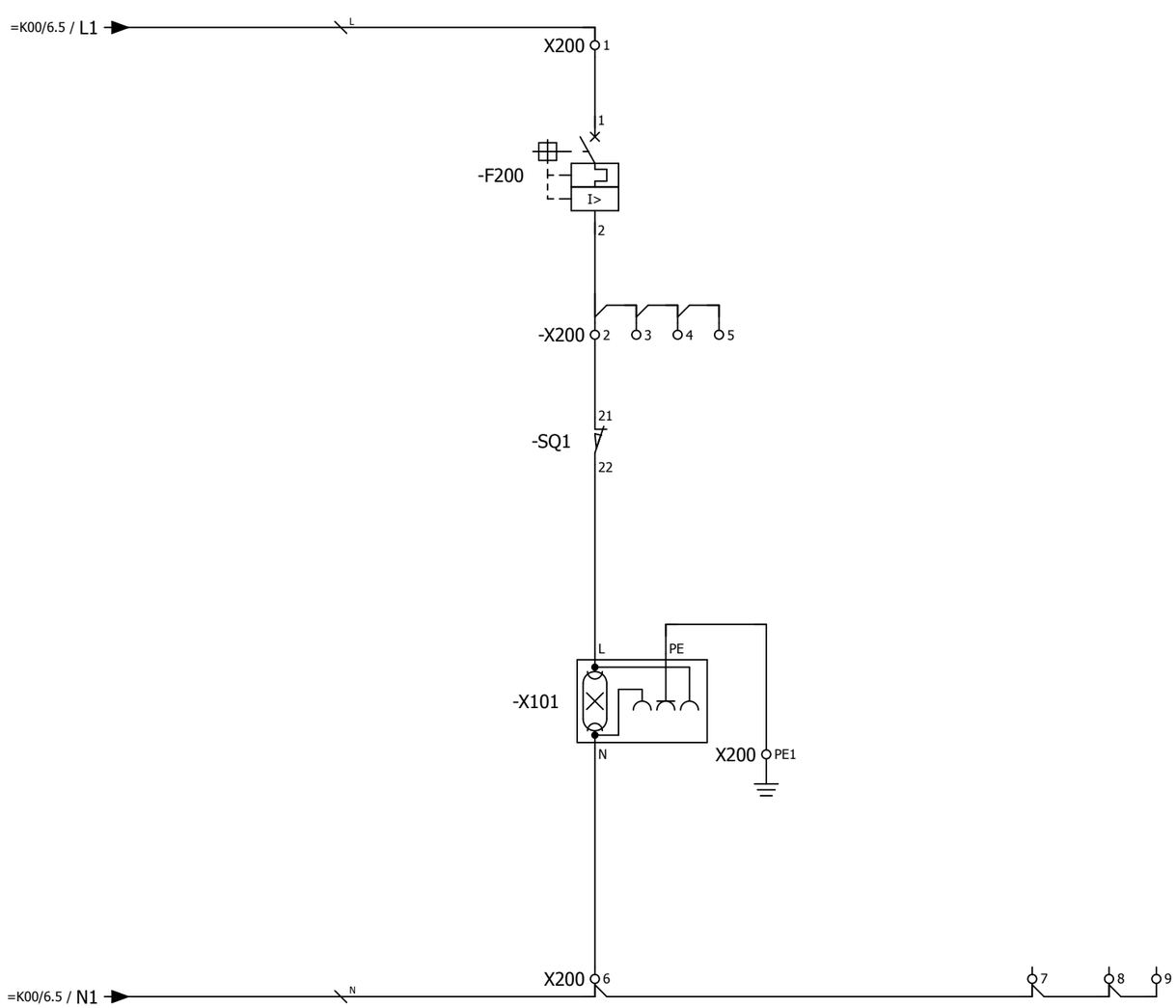

Изм.	Кол.уч.	Лист	№ док.	Подпись	Дата

Цепи освещения

25/250-2017/02-E-RA-DW-2200-0

= K101
+ S1
Лист 2

Настоящий рабочий проект является интеллектуальной собственностью АО "КИНГ" и не может полностью или частично тиражироваться и распространяться без разрешения АО "КИНГ"

This working project is the intellectual property of "KIOG" JSC and can not be fully or partially copied and distributed without the permission of "KIOG" JSC

0 1 2 3 4 5 6 7 8 9

Обогрев отсека выкатного элемента | Обогрев релейного отсека | Обогрев кабельного отсека

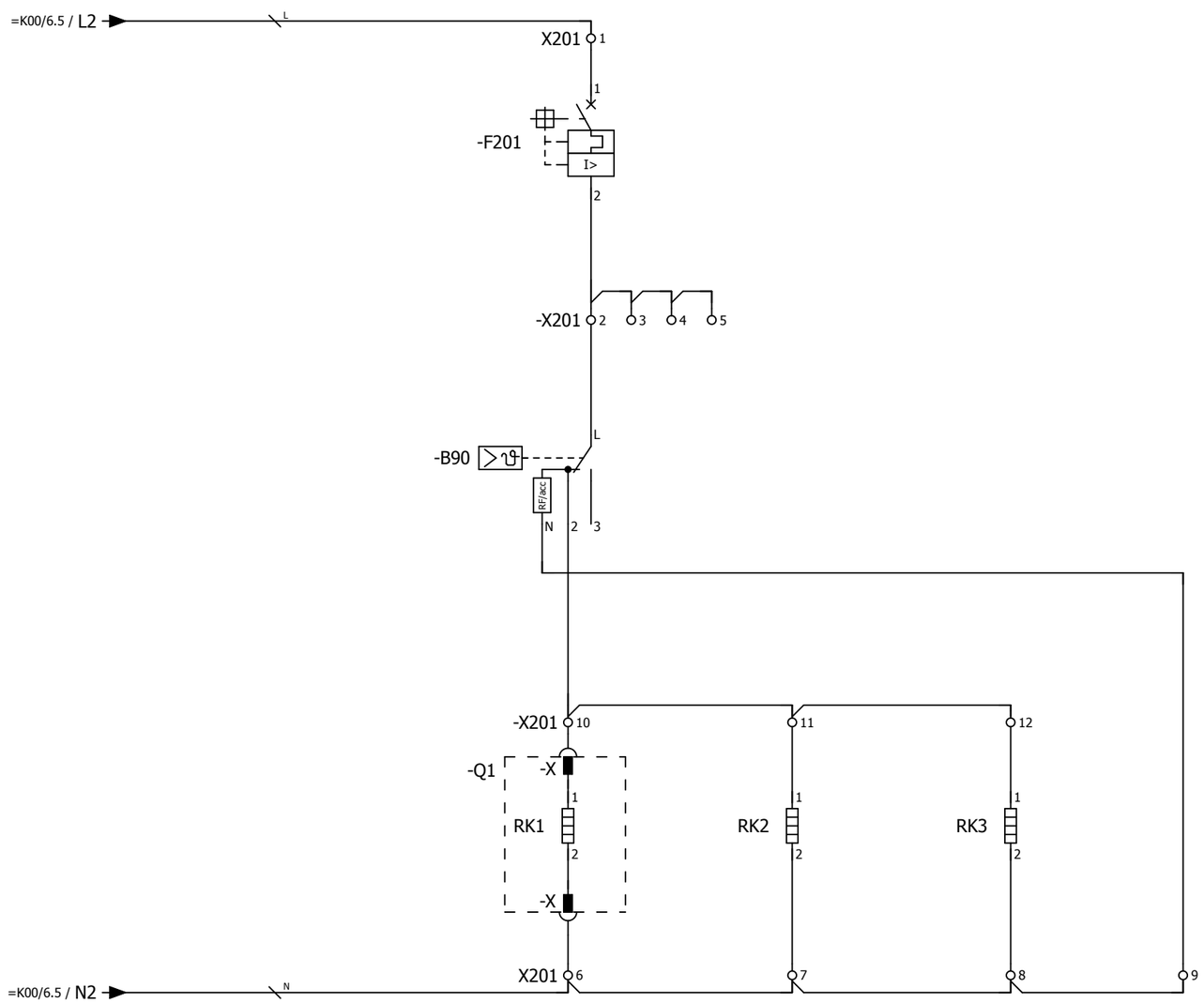

Примечание:
Ввиду отсутствия заводской информации, нумерация клемм выкатного элемента принято условно

						Цепи обогрева	= K101
							+ S1
Изм.	Кол.уч.	Лист	№ док.	Подпись	Дата	25/250-2017/02-E-RA-DW-2200-0	Лист 3

Настоящий рабочий проект является интеллектуальной собственностью АО "КИНГ" и не может полностью или частично тиражироваться и распространяться без разрешения АО "КИНГ"

This working project is the intellectual property of "KIOG" JSC and can not be fully or partially copied and distributed without the permission of "KIOG" JSC

Шинки питания двигателя взвода пружины выключателя 220 В пост.тока

Шинки управления 220 В пост.тока

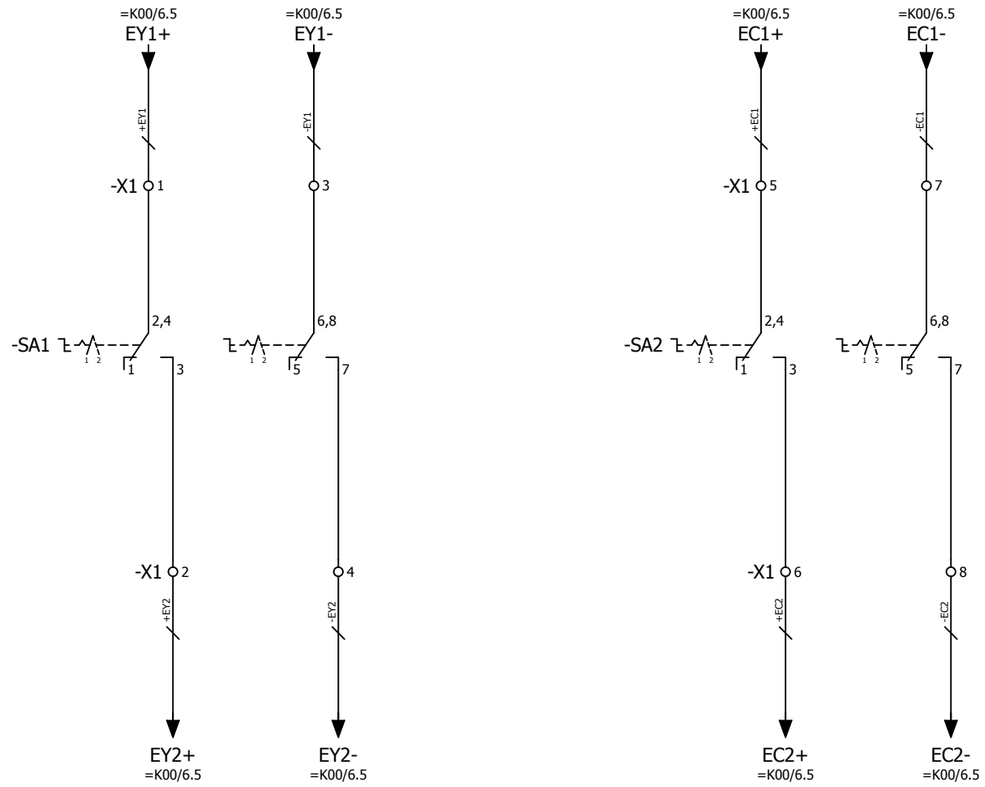

						Секционирование шинок	= K101
							+ S1
Изм.	Кол.уч.	Лист	№ док.	Подпись	Дата	25/250-2017/02-E-RA-DW-2200-0	Лист 4

Настоящий рабочий проект является интеллектуальной собственностью АО "КИНГ" и не может полностью или частично тиражироваться и распространяться без разрешения АО "КИНГ"

This working project is the intellectual property of "KIOG" JSC and can not be fully or partially copied and distributed without the permission of "KIOG" JSC

0 | 1 | 2 | 3 | 4 | 5 | 6 | 7 | 8 | 9

К датчикам ячейки СВ

Световой датчик отсека секционной перемычки

Световой датчик отсека секционного разъединителя

Световой датчик отсека сборных шин

Устройство индикации и регистрации

Переключатель дуговой защиты

=K00/9.8 / EDI2

=K00/9.8 / ED_2+

=K00/9.8 / ED_2-

-UIR
Устройство индикации и регистрации

-X2 1 — XT1.1:3 Вход 1 /

-X2 2 — XT1.1:1 +12 В /

-X2 3 — XT1.1:2 -12 В /

-X2 4 — XT1.1:10 Вход 2 /

-X2 5 — XT1.1:8 +12 В /

-X2 6 — XT1.1:9 -12 В /

XT1.2:4 +12 В / — -X2 8 +ED1 → ED1+ / =K00/8.9

XT1.2:5 -12 В / — -X2 9 -ED1 → ED1- / =K00/8.9

XT1.2:11 Выход 1 /

XT1.2:12 Выход 2 /

-PS2
Преобразователь световой

XT1:1 Выход /

XT1:2 +12 В /

XT1:3 -12 В /

-PS1
Преобразователь световой

XT1:1 Выход /

XT1:2 +12 В /

XT1:3 -12 В /

-PS3
Преобразователь световой

XT1:1 Выход /

XT1:2 +12 В /

XT1:3 -12 В /

-SX1 /7.2 — 1 — 3 / 2,4

-X2 10 2ED1 → 2ED1 / =K00/8.9

Переключатель SX1:
1 - выведено
2 - введено

						Цепи дуговой защиты	= K101
							+ S1
Изм.	Кол.уч.	Лист	№ док.	Подпись	Дата	25/250-2017/02-E-RA-DW-2200-0	Лист 5

Настоящий рабочий проект является интеллектуальной собственностью АО "КИНГ" и не может полностью или частично тиражироваться и распространяться без разрешения АО "КИНГ"

This working project is the intellectual property of "KIOG" JSC and can not be fully or partially copied and distributed without the permission of "KIOG" JSC

Деблокировка выкатного элемента ячейки СР

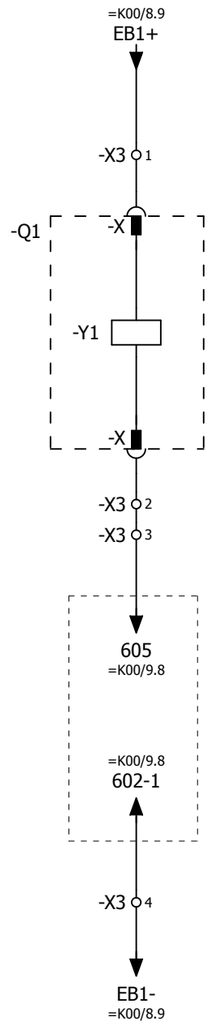

В схему деблокировки ЗН ячейки СВ

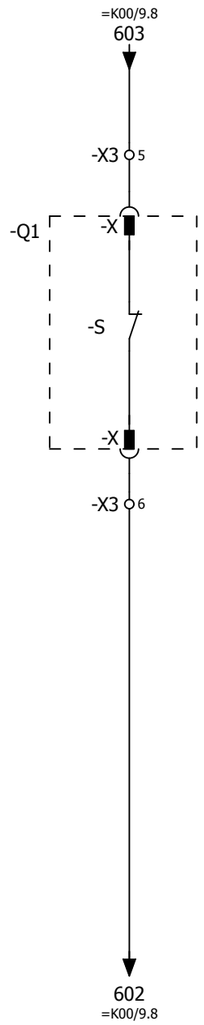

Примечание:
Ввиду отсутствия заводской информации, нумерация клемм выкатного элемента принято условно

Изм.	Кол.уч.	Лист	№ док.	Подпись	Дата	Цепи оперативной блокировки	= K101 + S1
						25/250-2017/02-E-RA-DW-2200-0	Лист 6

Настоящий рабочий проект является интеллектуальной
собственностью АО "КИНГ" и не может полностью или
частично тиражироваться и распространяться без разрешения АО "КИНГ"

This working project is the intellectual property
of "KIOG" JSC and can not be fully or partially copied
and distributed without the permission of "KIOG" JSC

Вывод дуговой защиты

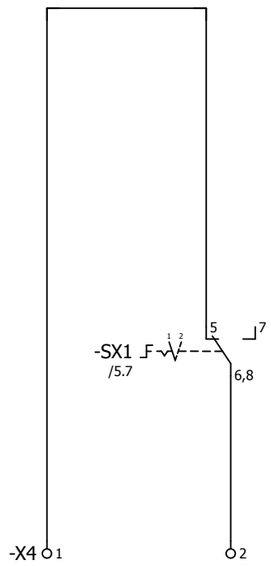

Положения выкатного элемента и ЗН

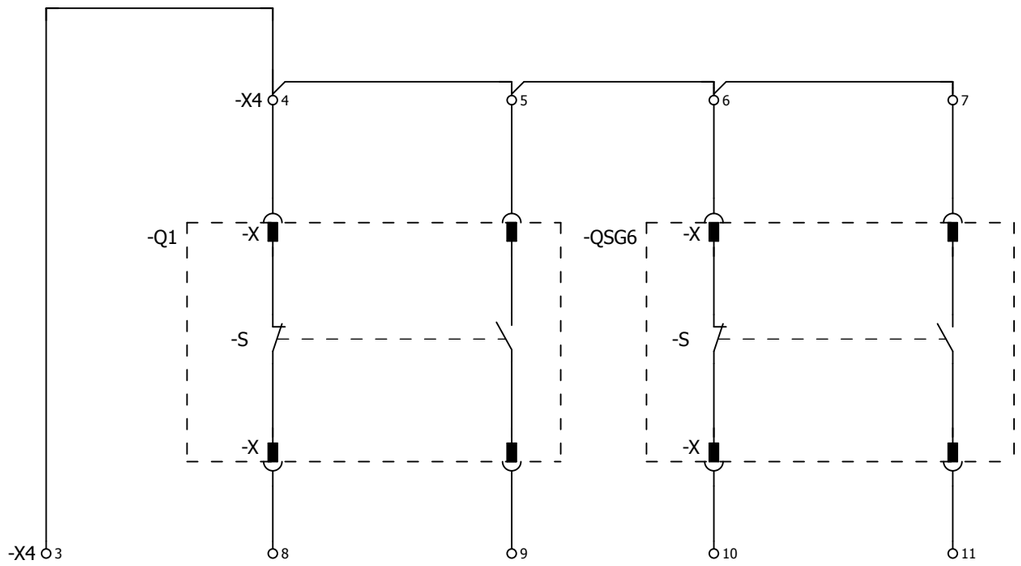

Примечание:
Ввиду отсутствия заводской информации, нумерация клемм выкатного элемента принято условно

Переключатель SX1:
1 - выведено
2 - введено

						Выходные цепи	= K101
							+ S1
Изм.	Кол.уч.	Лист	№ док.	Подпись	Дата	25/250-2017/02-E-RA-DW-2200-0	Лист 7

Настоящий рабочий проект является интеллектуальной
собственностью АО "КИНГ" и не может полностью или
частично тиражироваться и распространяться без разрешения АО "КИНГ"

This working project is the intellectual property
of "KIOG" JSC and can not be fully or partially copied
and distributed without the permission of "KIOG" JSC

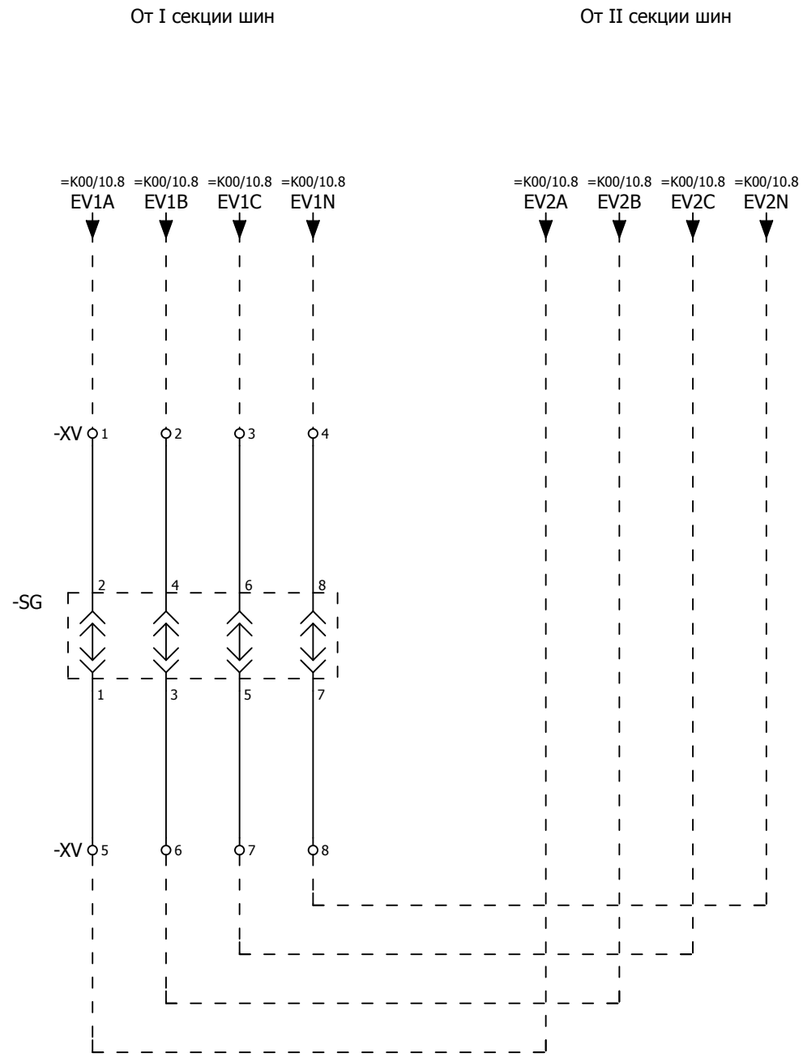

-X1 9 10 11 12 13 14 15 16 17 18 19 20 21 22 23 24 25

-X2 7 11 12 13 14 15

-X3 7 8 9 10

-X4 12 13 14 15 16 17 18 19 20

-XV 9 10 11 12 13 14 15 16 17 18 19 20

Примечание:
Цепи напряжения подключаются к тестовому устройству SG при необходимости секционирования

						Цепи напряжения	= K101
							+ S1
Изм.	Кол.уч.	Лист	№ док.	Подпись	Дата	25/250-2017/02-E-RA-DW-2200-0	Лист 8

ПЕРЕЧЕНЬ ОБОРУДОВАНИЯ

No п/п	НАИМЕНОВАНИЕ	ТИП ОБОРУДОВАНИЯ	ЗАВОД-ИЗГОТОВИТЕЛЬ	ОБОЗНАЧЕНИЕ ПО СХЕМЕ	К-ВО
1	Термостат 230 В перем.тока	8MR 2170-1A 01170.0-00	SIEMENS	-B90 /3.4	1
2	Автоматический выключатель C2 1p 1-полюсный, 400/220 В пер./пост. тока, 2 А Тип С, 10 кА	5SY5 102-7 5SY5 102-7	SIEMENS	-F200 /2.4	1
3	Автоматический выключатель C10 1p 1-полюсный, 400/220 В пер./пост. тока, 10 А тип С, 10 кА	5SY5 110-7 5SY5 110-7	SIEMENS	-F201 /3.4	1
4	Преобразователь световой Напряжение питания 12 В (поставляется в комплекте с БССДЗ-01/02)	ПС-11.02	ЗАО "Промэлектроника"	-PS1 /5.2	1
5	Преобразователь световой Напряжение питания 12 В (поставляется в комплекте с БССДЗ-01/02)	ПС-11.02	ЗАО "Промэлектроника"	-PS2 /5.1	1
6	Преобразователь световой Напряжение питания 12 В (поставляется в комплекте с БССДЗ-01/02)	ПС-11.02	ЗАО "Промэлектроника"	-PS3 /5.3	1
7	Резистор для обогрева 100 Вт	Heater 100 W		-Q1-RK1 /3.4	1
8	Резистор для обогрева 20 Вт	Heater 20 W		-RK2 /3.5	1
9	Резистор для обогрева 100 Вт	Heater 100 W		-RK3 /3.6	1
10	Переключатель без нулевого положения 2-положения 2-направления, без возврата 400/415 В пер. тока, 20 А;	T3-2-8221/EZ 010372	MOELLER	-SA1 /4.1	1
11	Переключатель без нулевого положения 2-положения 2-направления, без возврата 400/415 В пер. тока, 20 А;	T3-2-8221/EZ 010372	MOELLER	-SA2 /4.4	1
12	Блок испытательный 220 В перем./пост.т., 6 А габаритные размеры 152x78x64	БИ 4 Блок испытательный БИ 4	ЧЭАЗ	-SG /8.3	1
13	Микропереключатель 15А, 240В перем. тока	3SE3 020-1A 3SE3 020-1A	SIEMENS	-SQ1 /2.4	1
14	Переключатель без нулевого положения 2-положения 2-направления, без возврата 400/415 В пер. тока, 20 А;	T0-2-8221/EZ 010372	MOELLER	-SX1 /5.7	1
15	Устройство индикации и регистрации Величина сигнала 12 В (поставляется в комплекте с БССДЗ-01/02)	УИР-12	ЗАО "Промэлектроника"	-UIR /5.6	1
16	Проходная клемма провод 0,14-2,5 мм²	UT 2,5 3044076	PHÖNIX	-X1 /4.1;/4.2;/4.4;/4.5;/8.0.../8.2	25
17	Проходная клемма провод 0,14-2,5 мм²	UT 2,5 3044076	PHÖNIX	-X2 /5.5;/5.8;/8.0;/8.1	15
18	Проходная клемма провод 0,14-2,5 мм²	UT 2,5 3044076	PHÖNIX	-X3 /6.3;/6.5;/8.0	10
19	Проходная клемма провод 0,14-2,5 мм²	UT 2,5 3044076	PHÖNIX	-X4 /7.1.../7.7;/8.0;/8.1	20

Согласовано

Взам. инв. №

Подпись и дата

Инв. № подл.

ПЕРЕЧЕНЬ ОБОРУДОВАНИЯ

No п/п	НАИМЕНОВАНИЕ	ТИП ОБОРУДОВАНИЯ	ЗАВОД-ИЗГОТОВИТЕЛЬ	ОБОЗНАЧЕНИЕ ПО СХЕМЕ		К-ВО
20	Освещение 15Вт, 230 В перем. тока	8MF4900 8MF4900	SIEMENS	-X101	/2.4	1
21	Проходная клемма провод 0,14-2,5 мм²	UT 2,5 3044076	PHÖNIX	-X200	/2.4;/2.6	9
22	Заземляющая клемма провод 1,5-35 мм²	UT 35-PE 3044241	PHÖNIX	-X200	/2.5	1
23	Проходная клемма провод 0,14-2,5 мм²	UT 2,5 3044076	PHÖNIX	-X201	/3.4.../3.6	12
24	Многоуровневая клемма провод 0,14-4 мм²	UTTB 2,5 3044636	PHÖNIX	-XR	=K00/6.5;=K00/8.9;=K00/9.8; =K00/10.8	75
25	Клеммы с размыкателями для ТН провод 0,14-6 мм²	UTME 4/1P 3057416	PHÖNIX	-XV	/8.0;/8.1;/8.4	20

Согласовано

Взам. инв. №

Подпись и дата

Инв. № подл.

Изм.	Кол.уч.	Лист	№ док.	Подпись	Дата

2122-33.13

Перечень оборудования

= K101

+ S1

Лист 10

Инв. № подл.	Подпись и дата	Взам. инв. №	Согласовано			

РЯД ЗАЖИМОВ/КОЛОДКА

=K101+S1-X1

No. Кабеля	ТИП кабеля / No. Провода	К	Соединение	No. Клеммы	ТИП клеммы	ОТ	Соединение	No. Кабеля	ТИП кабеля / No. Провода	Страница
		-SA1	2,4	1	PHOENIX. 3044076	-XR	7	+EY1		/4.1
	+EY2	-XR	8	2	PHOENIX. 3044076	-SA1	3			/4.1
	-EY1	-XR	9	3	PHOENIX. 3044076	-SA1	6,8			/4.2
	-EY2	-XR	10	4	PHOENIX. 3044076	-SA1	7			/4.2
	+EC1	-XR	11	5	PHOENIX. 3044076	-SA2	2,4			/4.4
	+EC2	-XR	12	6	PHOENIX. 3044076	-SA2	3			/4.4
	-EC1	-XR	13	7	PHOENIX. 3044076	-SA2	6,8			/4.5
	-EC2	-XR	14	8	PHOENIX. 3044076	-SA2	7			/4.5
				9	PHOENIX. 3044076					/8.0
				10	PHOENIX. 3044076					/8.0
				11	PHOENIX. 3044076					/8.0
				12	PHOENIX. 3044076					/8.0
				13	PHOENIX. 3044076					/8.0
				14	PHOENIX. 3044076					/8.1
				15	PHOENIX. 3044076					/8.1
				16	PHOENIX. 3044076					/8.1
				17	PHOENIX. 3044076					/8.1
				18	PHOENIX. 3044076					/8.1
				19	PHOENIX. 3044076					/8.1
				20	PHOENIX. 3044076					/8.1
				21	PHOENIX. 3044076					/8.2
				22	PHOENIX. 3044076					/8.2
				23	PHOENIX. 3044076					/8.2
				24	PHOENIX. 3044076					/8.2
				25	PHOENIX. 3044076					/8.2

Изм.	Кол.уч.	Лист	№ док.	Подпись	Дата

2122-33.13

Ряд зажимов =K101+S1-X1

= K101
+ S1
Лист 11

Инв. № подл.	Подпись и дата	Взам. инв. №	Согласовано			

РЯД ЗАЖИМОВ/КОЛОДКА

=K101+S1-X2

No. Кабеля	ТИП кабеля / No. Провода	К	Соединение	No. Клеммы	ТИП клеммы	ОТ	Соединение	No. Кабеля	ТИП кабеля / No. Провода	Страница
		-UIR-XT1.1	3	1	PHOENIX. 3044076	-XR	51			/5.5
		-UIR-XT1.1	1	2	PHOENIX. 3044076	-XR	52			/5.5
		-UIR-XT1.1	2	3	PHOENIX. 3044076	-XR	53			/5.5
		-UIR-XT1.1	10	4	PHOENIX. 3044076	-PS2-XT1 -PS3-XT1	1 1			/5.5
		-UIR-XT1.1	8	5	PHOENIX. 3044076	-PS2-XT1 -PS3-XT1	2 2			/5.5
		-UIR-XT1.1	9	6	PHOENIX. 3044076	-PS2-XT1 -PS3-XT1	3 3			/5.5
				7	PHOENIX. 3044076					/8.0
	+ED1	-XR	27	8	PHOENIX. 3044076	-UIR-XT1.2	4			/5.8
	-ED1	-XR	28	9	PHOENIX. 3044076	-UIR-XT1.2	5			/5.8
	2ED1	-XR	24	10	PHOENIX. 3044076	-SX1	2,4			/5.8
				11	PHOENIX. 3044076					/8.0
				12	PHOENIX. 3044076					/8.0
				13	PHOENIX. 3044076					/8.0
				14	PHOENIX. 3044076					/8.0
				15	PHOENIX. 3044076					/8.1

РЯД ЗАЖИМОВ/КОЛОДКА =K101+S1-X3

Страница		/6.3	/6.3	/6.3	/6.3	/6.5	/6.5	/8.0	/8.0	/8.0	/8.0
No. Кабеля	ТИП кабеля / No. Провода										
	Соединение	29			50	54					
	ОТ	-XR	-Q1-X		-XR	-XR	-Q1-X				
	ТИП клеммы	PHOENIX. 3044076	PHOENIX. 3044076	PHOENIX. 3044076	PHOENIX. 3044076	PHOENIX. 3044076	PHOENIX. 3044076	PHOENIX. 3044076	PHOENIX. 3044076	PHOENIX. 3044076	PHOENIX. 3044076
	No. Клеммы	1	2	3	4	5	6	7	8	9	10
	Соединение			49	30		55				
	К	-Q1-X		-XR	-XR	-Q1-X	-XR				
No. Кабеля	ТИП кабеля / No. Провода										

Изм.	Кол.уч.	Лист	№ док.	Подпись	Дата

2122-33.13

Ряд зажимов =K101+S1-X3

= K101
+ S1
Лист 13

Согласовано

Взам. инв. №

Подпись и дата

Инв. № подл.

Инв. № подл.	Подпись и дата	Взам. инв. №	Согласовано			

РЯД ЗАЖИМОВ/КОЛОДКА

=K101+S1-X4

No. Кабеля	ТИП кабеля / No. Провода	К	Соединение	No. Клеммы	ТИП клеммы	От	Соединение	No. Кабеля	ТИП кабеля / No. Провода	Страница
				1	PHOENIX. 3044076	-SX1	5			/7.1
				2	PHOENIX. 3044076	-SX1	6,8			/7.2
				3	PHOENIX. 3044076					/7.3
		-Q1-X		4	PHOENIX. 3044076					/7.4
				5	PHOENIX. 3044076	-Q1-X				/7.5
		-QSG6-X		6	PHOENIX. 3044076					/7.6
		-QSG6-X		7	PHOENIX. 3044076					/7.7
				8	PHOENIX. 3044076	-Q1-X				/7.4
				9	PHOENIX. 3044076	-Q1-X				/7.5
				10	PHOENIX. 3044076	-QSG6-X				/7.6
				11	PHOENIX. 3044076	-QSG6-X				/7.7
				12	PHOENIX. 3044076					/8.0
				13	PHOENIX. 3044076					/8.0
				14	PHOENIX. 3044076					/8.0
				15	PHOENIX. 3044076					/8.0
				16	PHOENIX. 3044076					/8.0
				17	PHOENIX. 3044076					/8.1
				18	PHOENIX. 3044076					/8.1
				19	PHOENIX. 3044076					/8.1
				20	PHOENIX. 3044076					/8.1

Изм.	Кол.уч.	Лист	№ док.	Подпись	Дата

2122-33.13

Ряд зажимов =K101+S1-X4

= K101
+ S1
Лист 14

Инв. № подл.	Подпись и дата	Взам. инв. №	Согласовано			

РЯД ЗАЖИМОВ/КОЛОДКА

=K101+S1-X200

No. Кабеля	ТИП кабеля / No. Провода	K	Соединение	No. Клеммы	ТИП клеммы	OT	Соединение	No. Кабеля	ТИП кабеля / No. Провода	Страница
	L	-XR	1	1	PHOENIX. 3044076	-F200	1			/2.4
		-SQ1	21	2	PHOENIX. 3044076	-F200	2			/2.4
				3	PHOENIX. 3044076					/2.4
				4	PHOENIX. 3044076					/2.4
				5	PHOENIX. 3044076					/2.4
	N	-XR	3	6	PHOENIX. 3044076	-X101	N			/2.4
				7	PHOENIX. 3044076					/2.6
				8	PHOENIX. 3044076					/2.6
				9	PHOENIX. 3044076					/2.6
				PE1	PHOENIX. 3044241	-X101	PE			/2.5

Изм.	Кол.уч.	Лист	№ док.	Подпись	Дата

2122-33.13

Ряд зажимов =K101+S1-X200

= K101
+ S1
Лист 15

Инв. № подл.	Подпись и дата	Взам. инв. №	Согласовано			

РЯД ЗАЖИМОВ/КОЛОДКА

=K101+S1-X201

No. Кабеля	ТИП кабеля / No. Провода	K	Соединение	No. Клеммы	ТИП клеммы	OT	Соединение	No. Кабеля	ТИП кабеля / No. Провода	Страница
	L	-XR	2	1	PHOENIX. 3044076	-F201	1			/3.4
		-B90	L	2	PHOENIX. 3044076	-F201	2			/3.4
				3	PHOENIX. 3044076					/3.4
				4	PHOENIX. 3044076					/3.4
				5	PHOENIX. 3044076					/3.4
	N	-XR	4	6	PHOENIX. 3044076	-Q1-X				/3.4
				7	PHOENIX. 3044076	-RK2	2			/3.5
				8	PHOENIX. 3044076	-RK3	2			/3.6
				9	PHOENIX. 3044076	-B90	N			/3.6
		-B90	2	10	PHOENIX. 3044076	-Q1-X				/3.4
		-RK2	1	11	PHOENIX. 3044076					/3.5
		-RK3	1	12	PHOENIX. 3044076					/3.6

Изм.	Кол.уч.	Лист	№ док.	Подпись	Дата

2122-33.13

Ряд зажимов =K101+S1-X201

= K101
+ S1
Лист 16

РЯД ЗАЖИМОВ/КОЛОДКА

=K101+S1-XR

No. Кабеля / ТИП кабеля / No. Провода	К	Соединение	No. Клеммы	ТИП клеммы	От	Соединение	No. Кабеля / ТИП кабеля / No. Провода	Страница
L	-X200	1	1	PHÖNIX. 3044636	=K103-XR	1		=K00/6.5
L	-X201	1	2	PHÖNIX. 3044636				=K00/6.5
N	-X200	6	3	PHÖNIX. 3044636	=K103-XR	3		=K00/6.5
N	-X201	6	4	PHÖNIX. 3044636				=K00/6.5
			5	PHÖNIX. 3044636				=K00/6.5
			6	PHÖNIX. 3044636				=K00/6.5
+EY1	-X1	1	7	PHÖNIX. 3044636	=K103-XR	7		=K00/6.5
	=K201-XR	7	8	PHÖNIX. 3044636				=K00/6.5
+EY2	-X1	2						
-EY1	-X1	3	9	PHÖNIX. 3044636	=K103-XR	9		=K00/6.5
	=K201-XR	9	10	PHÖNIX. 3044636				=K00/6.5
-EY2	-X1	4						
+EC1	-X1	5	11	PHÖNIX. 3044636	=K103-XR	11		=K00/6.5
	=K201-XR	11	12	PHÖNIX. 3044636				=K00/6.5
+EC2	-X1	6						
-EC1	-X1	7	13	PHÖNIX. 3044636	=K103-XR	13		=K00/6.5
	=K201-XR	13	14	PHÖNIX. 3044636				=K00/6.5
-EC2	-X1	8						
			15	PHÖNIX. 3044636	=K103-XR	15		=K00/6.5
	=K201-XR	15	16	PHÖNIX. 3044636				=K00/6.5
			17	PHÖNIX. 3044636	=K103-XR	17		=K00/6.5
	=K201-XR	17	18	PHÖNIX. 3044636				=K00/6.5
			19	PHÖNIX. 3044636	=K103-XR	19		=K00/8.9
					-XR	21		
			20	PHÖNIX. 3044636	=K103-XR	20		=K00/8.9
					-XR	22		
	=K201-XR	19	21	PHÖNIX. 3044636	-XR	19		=K00/8.9
	=K201-XR	20	22	PHÖNIX. 3044636	-XR	20		=K00/8.9
			23	PHÖNIX. 3044636	=K103-XR	23		=K00/8.9
2ED1	-X2	10	24	PHÖNIX. 3044636	=K103-XR	24		=K00/8.9
			25	PHÖNIX. 3044636	=K103-XR	25		=K00/8.9
			26	PHÖNIX. 3044636	=K103-XR	26		=K00/8.9

Инв. № подл.	Подпись и дата	Взам. инв. №	Согласовано			

РЯД ЗАЖИМОВ/КОЛОДКА

=K101+S1-XR

No. Кабеля	ТИП кабеля / No. Провода	К	Соединение	No. Клеммы	ТИП клеммы	ОТ	Соединение	No. Кабеля	ТИП кабеля / No. Провода	Страница
	+ED1	-X2	8	27	PHÖNIX. 3044636	=K103-XR	27			=K00/8.9
	-ED1	-X2	9	28	PHÖNIX. 3044636	=K103-XR	28			=K00/8.9
		-X3	1	29	PHÖNIX. 3044636	=K103-XR	29			=K00/8.9
		-X3	4	30	PHÖNIX. 3044636	=K103-XR	30			=K00/8.9
				31	PHÖNIX. 3044636	=K103-XR	31			=K00/8.9
				32	PHÖNIX. 3044636	=K103-XR	32			=K00/8.9
				33	PHÖNIX. 3044636	=K103-XR	33			=K00/8.9
				34	PHÖNIX. 3044636	=K103-XR	34			=K00/8.9
				35	PHÖNIX. 3044636	=K103-XR	35			=K00/8.9
				36	PHÖNIX. 3044636	=K103-XR	36			=K00/8.9
		=K201-XR	37	37	PHÖNIX. 3044636	=K103-XR	37			=K00/9.8
		=K201-XR	38	38	PHÖNIX. 3044636	=K103-XR	38			=K00/9.8
		=K201-XR	39	39	PHÖNIX. 3044636	=K103-XR	39			=K00/9.8
		=K201-XR	40	40	PHÖNIX. 3044636	=K103-XR	40			=K00/9.8
		=K201-XR	43	41	PHÖNIX. 3044636	=K103-XR	41			=K00/9.8
		=K201-XR	44	42	PHÖNIX. 3044636	=K103-XR	42			=K00/9.8
				43	PHÖNIX. 3044636	=K103-XR	43			=K00/9.8
				44	PHÖNIX. 3044636	=K103-XR	44			=K00/9.8
				45	PHÖNIX. 3044636	=K103-XR	45			=K00/9.8
				46	PHÖNIX. 3044636	=K103-XR	46			=K00/9.8
				47	PHÖNIX. 3044636	=K103-XR	47			=K00/9.8
				48	PHÖNIX. 3044636	=K103-XR	48			=K00/9.8
		=K201-XR	49	49	PHÖNIX. 3044636	=K103-XR	49			=K00/9.8
		-X3	3							
		=K201-XR	50	50	PHÖNIX. 3044636	=K103-XR	50			=K00/9.8
		-X3	4							
		=K201-XR	51	51	PHÖNIX. 3044636	=K103-XR	51			=K00/9.8
		-X2	1							
		=K201-XR	52	52	PHÖNIX. 3044636	=K103-XR	52			=K00/9.8
		-X2	2							

РЯД ЗАЖИМОВ/КОЛОДКА

=K101+S1-XR

| Страница | | =K00/9.8 | =K00/9.8 | =K00/9.8 | =K00/9.8 | =K00/10.8 | =K00/10.8 | =K00/10

Инв. № подл.	Подпись и дата	Взам. инв. №	Согласовано			

РЯД ЗАЖИМОВ/КОЛОДКА

=K101+S1-XV

No. Кабеля	ТИП кабеля / No. Провода	K	Соединение	No. Клеммы	ТИП клеммы	OT	Соединение	No. Кабеля	ТИП кабеля / No. Провода	Страница
		-XR	61	1	PHÖNIX. 3057416	-SG	2			/8.4
		-XR	62	2	PHÖNIX. 3057416	-SG	4			/8.4
		-XR	63	3	PHÖNIX. 3057416	-SG	6			/8.4
		-XR	64	4	PHÖNIX. 3057416	-SG	8			/8.4
		-XR	71	5	PHÖNIX. 3057416	-SG	1			/8.4
		-XR	72	6	PHÖNIX. 3057416	-SG	3			/8.4
		-XR	73	7	PHÖNIX. 3057416	-SG	5			/8.4
		-XR	74	8	PHÖNIX. 3057416	-SG	7			/8.4
				9	PHÖNIX. 3057416					/8.0
				10	PHÖNIX. 3057416					/8.0
				11	PHÖNIX. 3057416					/8.0
				12	PHÖNIX. 3057416					/8.0
				13	PHÖNIX. 3057416					/8.0
				14	PHÖNIX. 3057416					/8.1
				15	PHÖNIX. 3057416					/8.1
				16	PHÖNIX. 3057416					/8.1
				17	PHÖNIX. 3057416					/8.1
				18	PHÖNIX. 3057416					/8.1
				19	PHÖNIX. 3057416					/8.1
				20	PHÖNIX. 3057416					/8.1

Изм.	Кол.уч.	Лист	№ док.	Подпись	Дата

2122-33.13

Ряд зажимов =K101+S1-XV

= K101
+ S1
Лист 20

=K108+S1

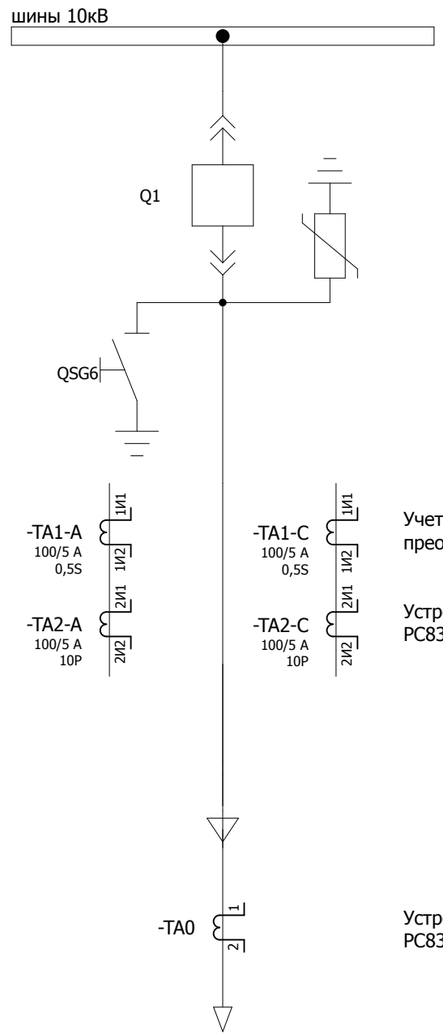

Учет электроэнергии, преобразователь

Устройство защиты РС83-А2.0

Устройство защиты РС83-А2.0

W11K
Резерв

Согласовано

Взам. инв. №

Подпись и дата

Инв. № подл.

Изм.	Кол.уч.	Лист	№ док.	Подпись	Дата	2122-33.13	= K108
							+ S1
						Принципиальная схема	Лист 1

Освещение релейного отсека

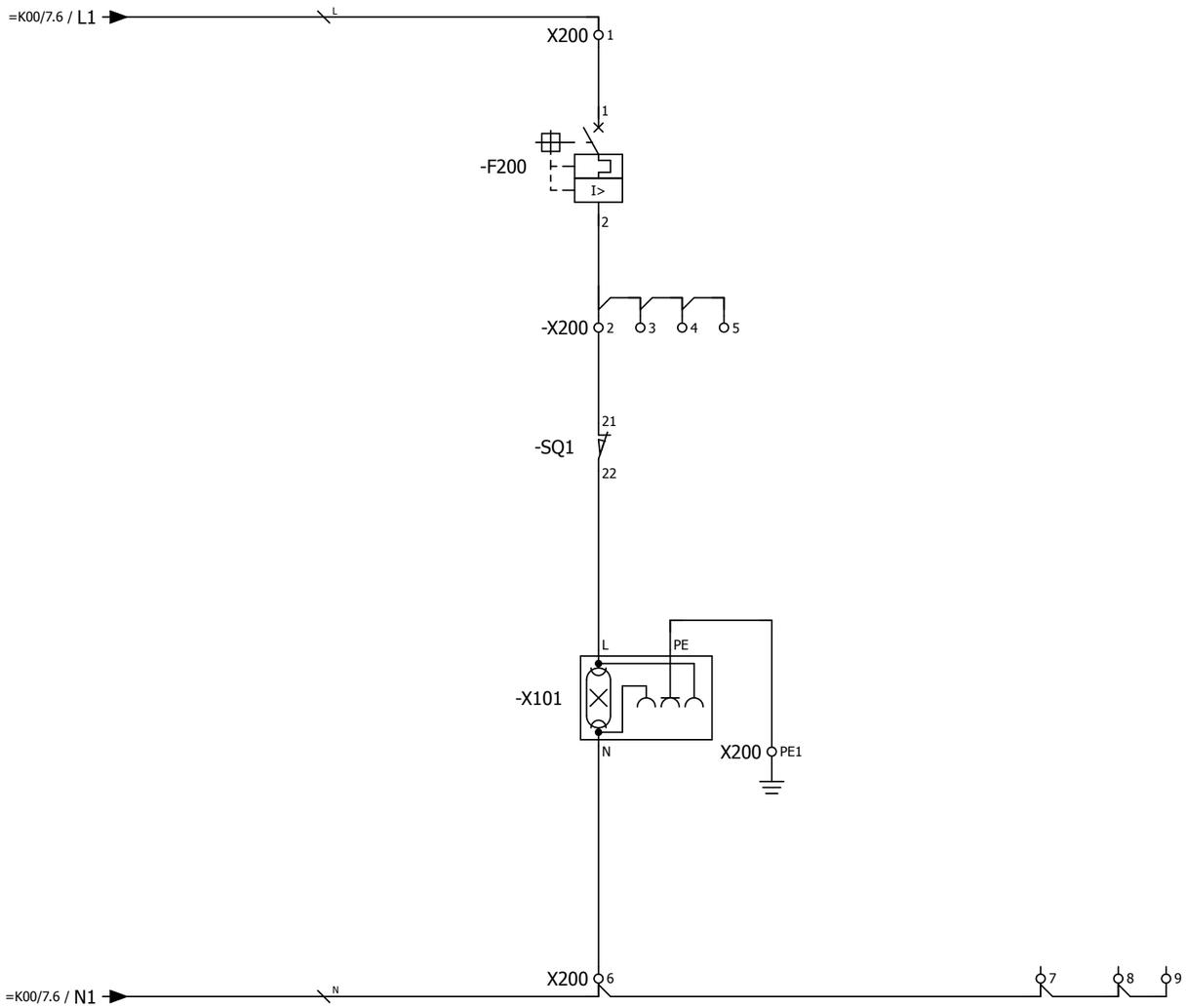

Изм.	Кол.уч.	Лист	№ док.	Подпись	Дата	2122-33.13	= K108
							+ S1
						Цепи освещения	Лист 2

Согласовано

Взам. инв. №

Подпись и дата

Инв. № подл.

Обогрев отсека выкатного элемента | Обогрев релейного отсека | Обогрев кабельного отсека

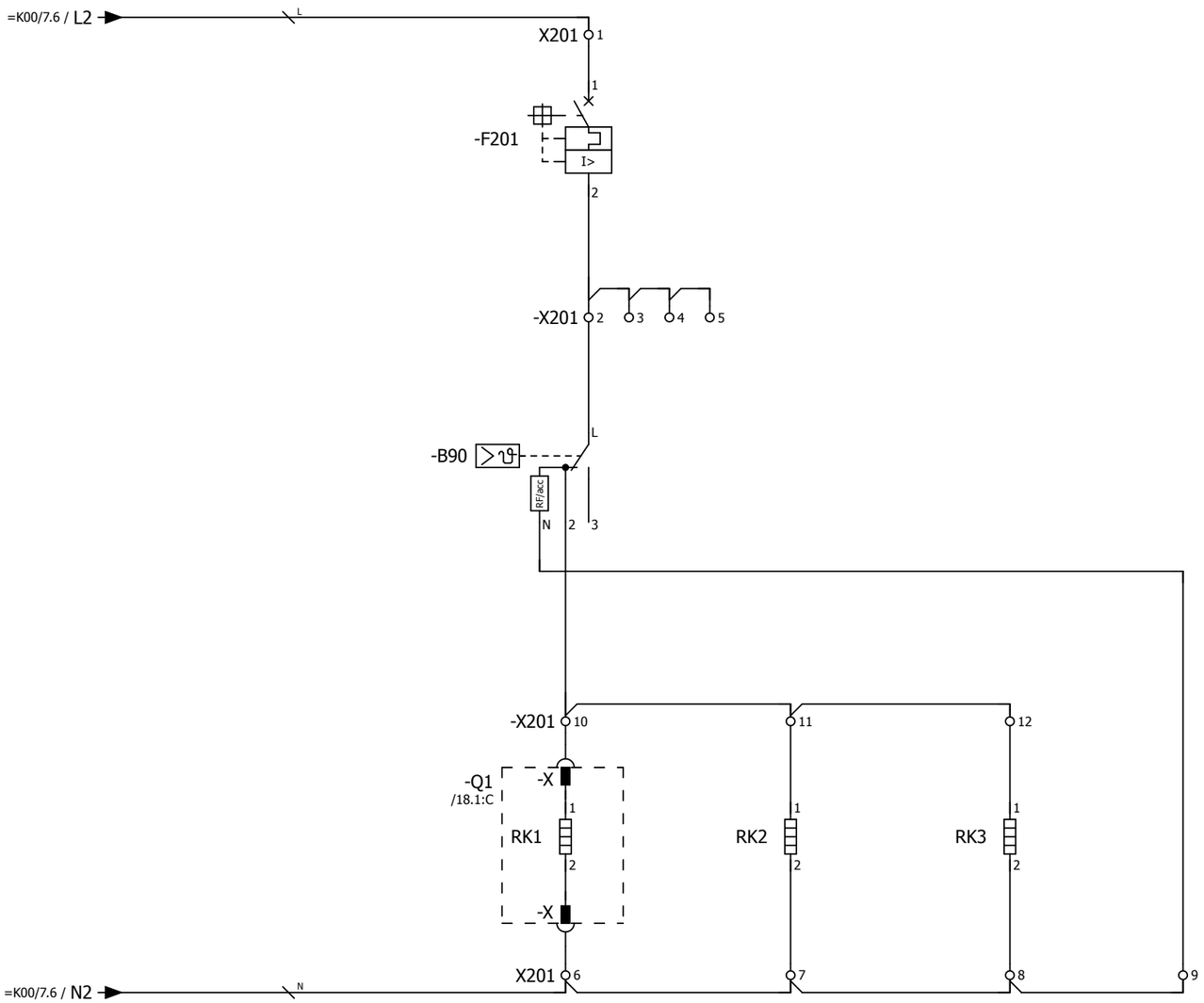

Примечание:
Ввиду отсутствия заводской информации, нумерация клемм выкатного элемента принято условно

Согласовано | Взам. инв. № | Подпись и дата | Инв. № подл.

Изм.	Кол.уч.	Лист	№ док.	Подпись	Дата	2122-33.13 Цепи обогрева	= K108 + S1 Лист 3

Питание двигателя взвода пружины выключателя 220 В пост.тока

Питание цепей управления

Питание цепей управления выключателем

Питание преобразователя, счетчика ЭЭ

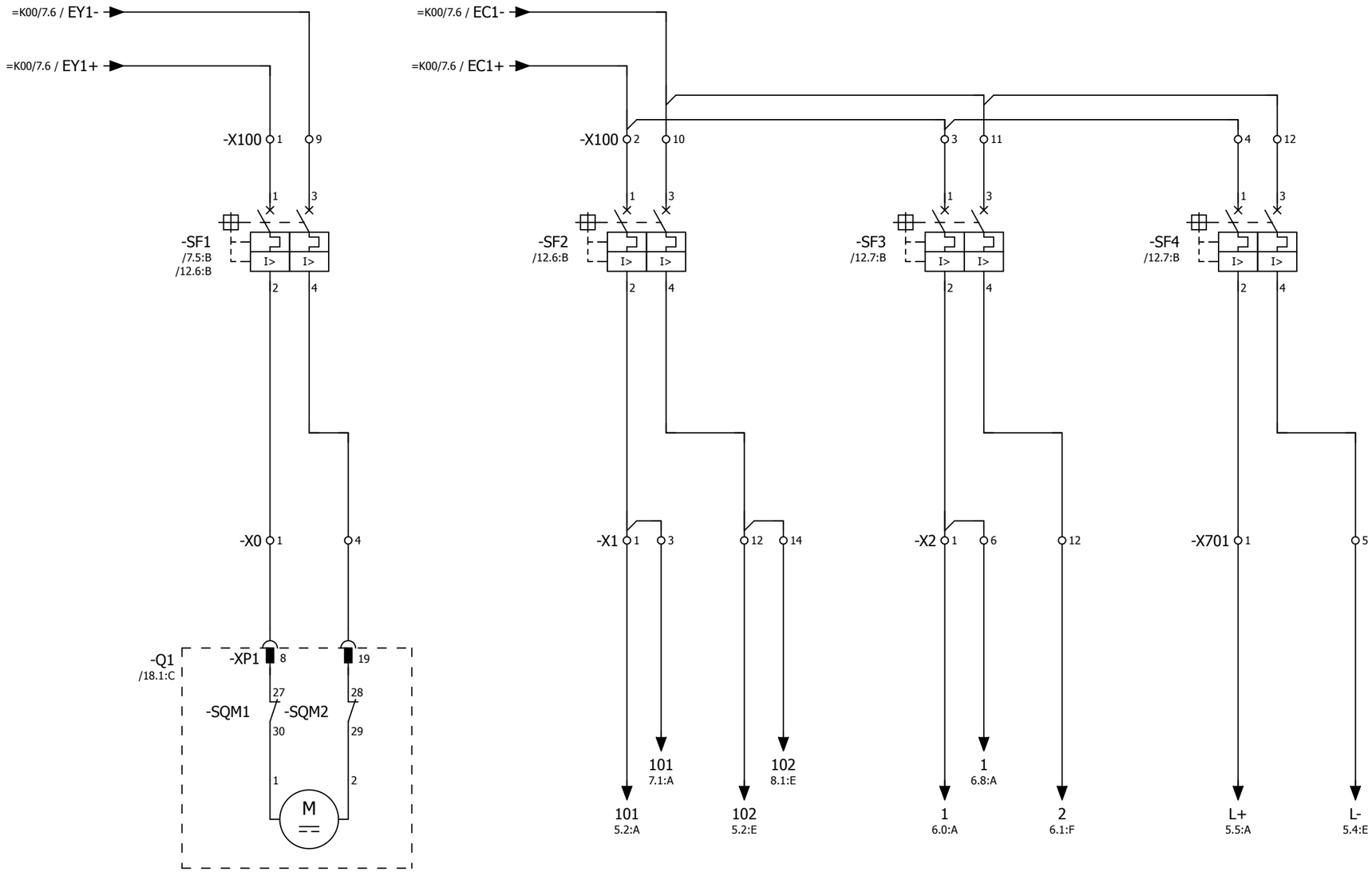

Согласовано

Взам. инв. №

Подпись и дата

Инв. № подл.

Изм.	Кол.уч.	Лист	№ док.	Подпись	Дата

2122-33.13

Питание постоянным оперативным током

= K108

+ S1

Лист 4

Питание устройства

Питание преобразователя

Питание счетчика ЭЭ

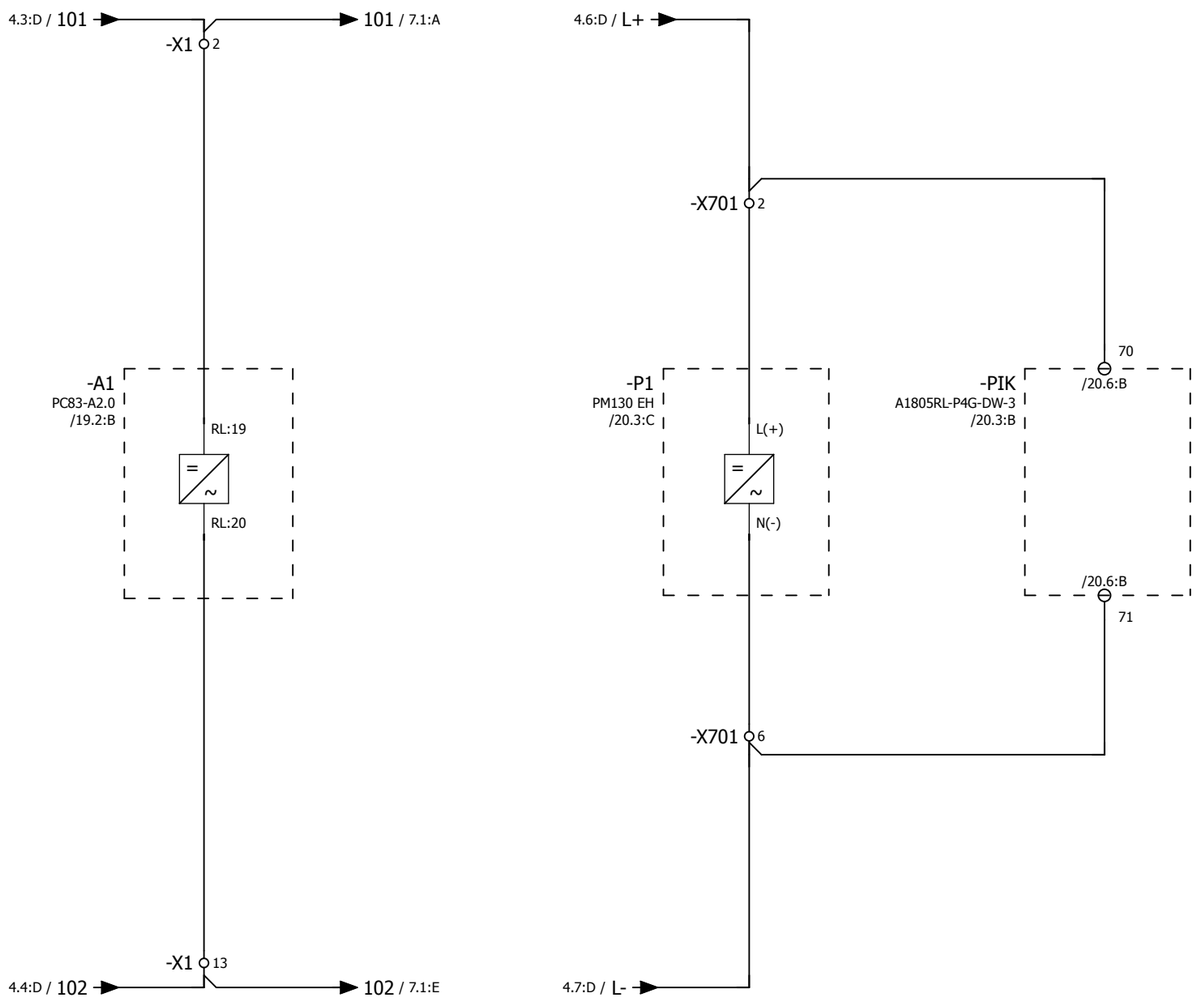

Согласовано

Взам. инв. №

Подпись и дата

Инв. № подл.

Изм.	Кол.уч.	Лист	№ док.	Подпись	Дата

2122-33.13

Питание постоянным оперативным током

= K108

+ S1

Лист 5

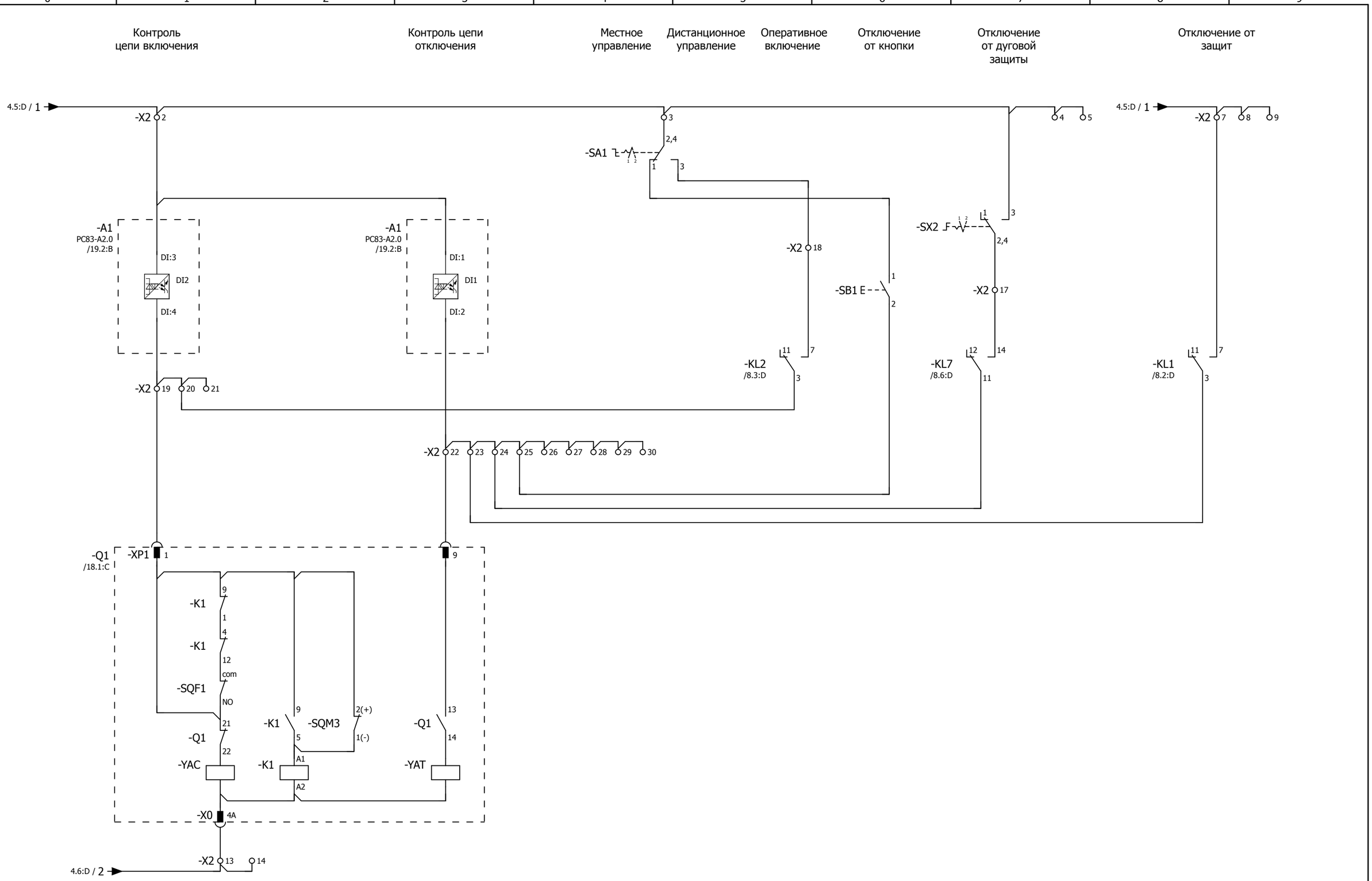

Переключатель SA1:
1 - местное
2 - дистанционное

Переключатель SX2:
1 - выведено
2 - введено

Согласовано

Взам. инв. №

Подпись и дата

Инв. № подл.

Изм.	Кол.уч.	Лист	№ док.	Подпись	Дата

2122-33.13

Цепи управления выключателем

= K108
+ S1
Лист 6

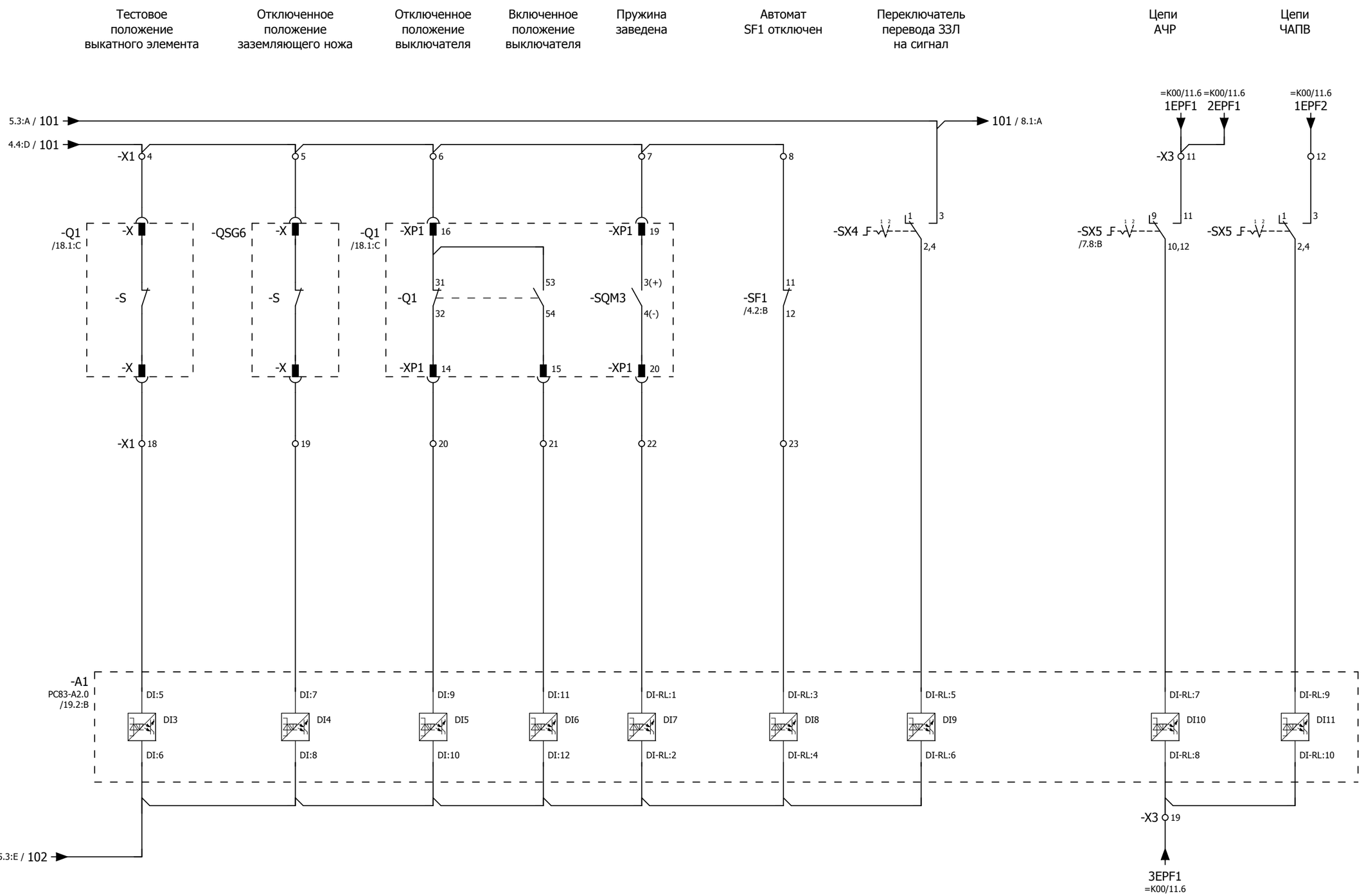

Примечание:

1. Ввиду отсутствия заводской информации, нумерация клемм выкатного элемента и ЗН принято условно;
2. Необходимость ввода каждого присоединения под определенную очередь АЧР определяет заказчик.

Переключатель SX4, 5:
1 - выведено
2 - введено

Изм.	Кол.уч.	Лист	№ док.	Подпись	Дата	2122-33.13 Бинарные входы устройства защиты	= K108 + S1 Лист 7

Согласовано | Взам. инв. № | Подпись и дата | Инв. № подл.

0 1 2 3 4 5 6 7 8 9

A B C D E F

Команда на оперативное отключение выключателя

Отключение от защит

Команда на оперативное включение выключателя

Действие УРОВ

Действие ЛЗШ

"Аварийное отключение"

Вызов в шкаф

Срабатывание дуговой защиты

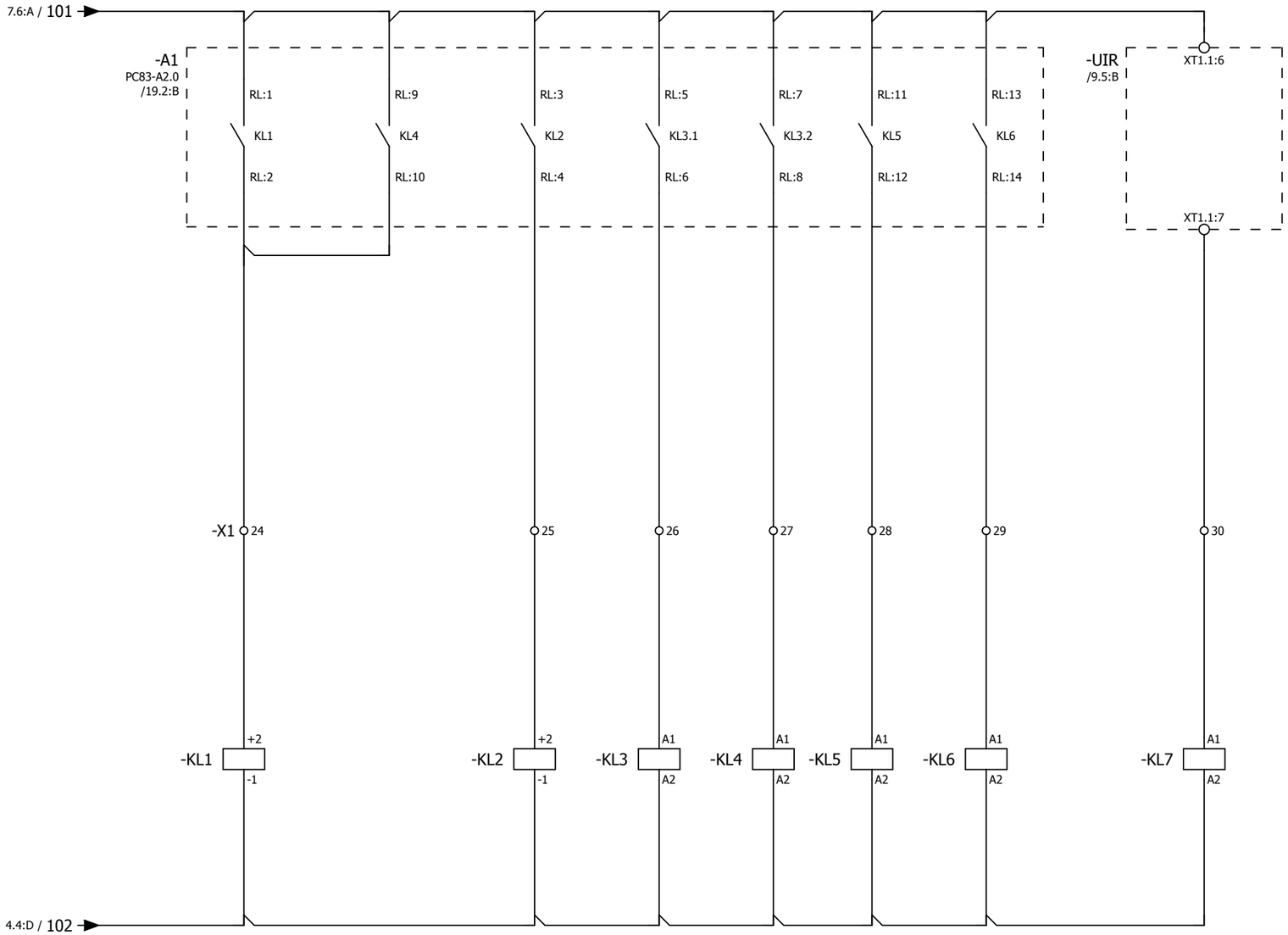

Согласовано

Взам. инв. №

Подпись и дата

Инв. № подл.

Изм.	Кол.уч.	Лист	№ док.	Подпись	Дата

2122-33.13

Бинарные выходы устройства защиты

= K108

+ S1

Лист 8

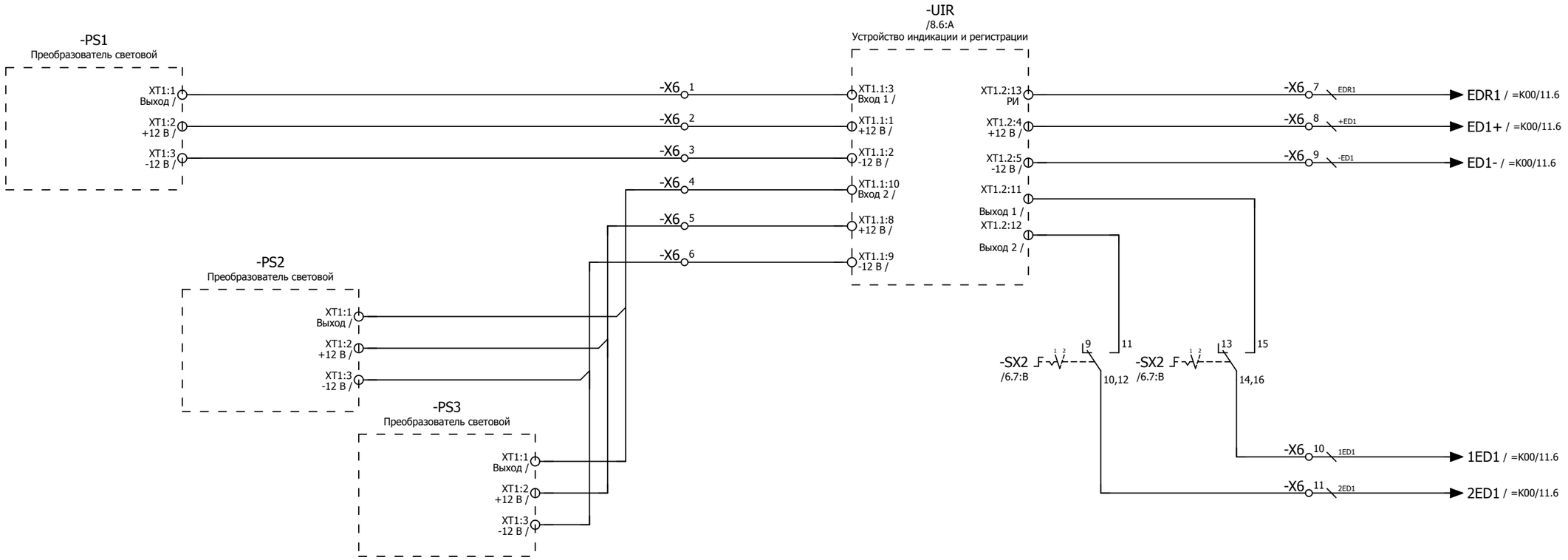

Переключатель SX2:
1 - выведено
2 - введено

Изм.	Кол.уч.	Лист	№ док.	Подпись	Дата	2122-33.13	= K108
							+ S1
						Цепи дуговой защиты	Лист 9

Согласовано | Взам. инв. № | Подпись и дата | Инв. № подл.

Разрешение на
перемещение
выкатного элемента

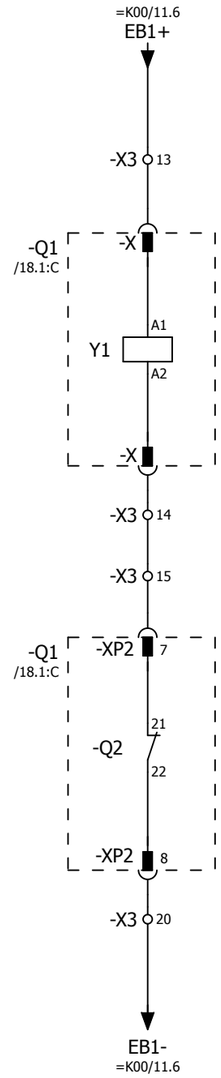

Примечание:
Ввиду отсутствия заводской информации, нумерация клемм выкатного элемента принято условно

Согласовано

Взам. инв. №

Подпись и дата

Инв. № подл.

Изм.	Кол.уч.	Лист	№ док.	Подпись	Дата	2122-33.13	= K108
							+ S1
						Цепи оперативной блокировки	Лист 10

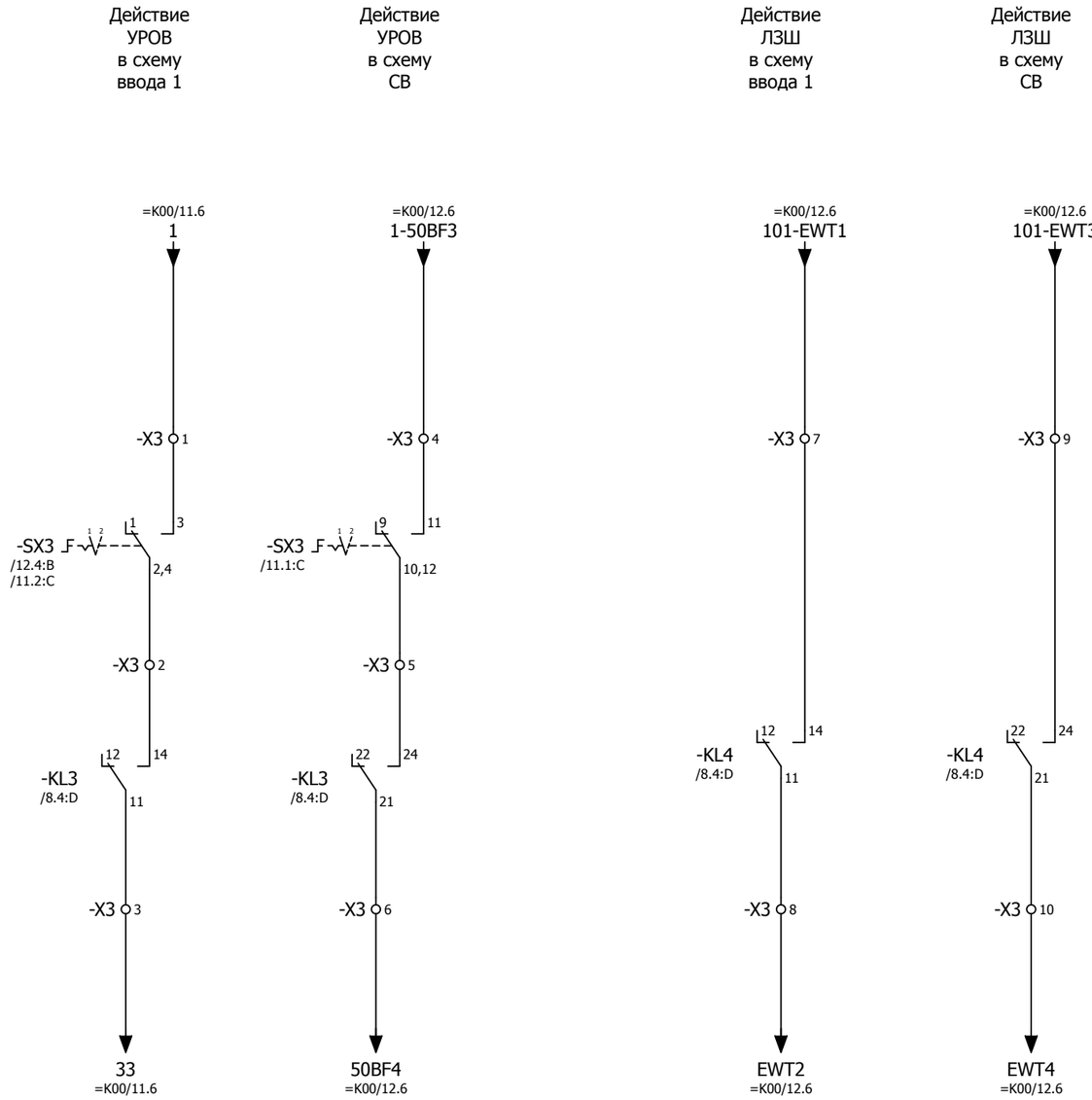

Переключатель SX3:
1 - выведено
2 - введено

Изм.	Кол.уч.	Лист	№ док.	Подпись	Дата	2122-33.13	= K108
						Цепи УРОВ, ЛЗШ	+ S1
							Лист 11

Согласовано | Взам. инв. № | Подпись и дата | Инв. № подл.

Общепанельная лампа

Общий сигнал "Вызов в ячейку"

Аварийное отключение выключателя

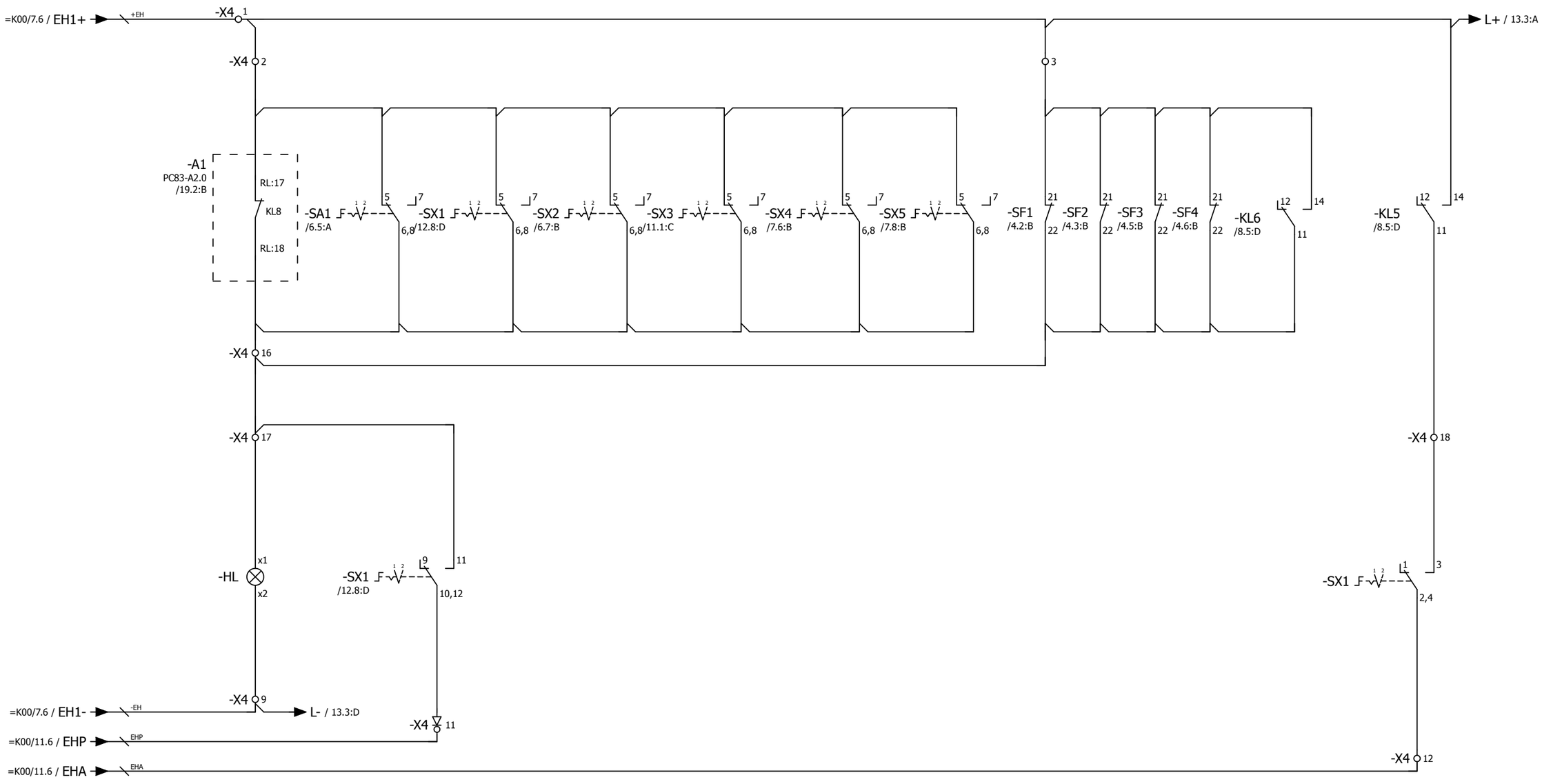

Переключатели SX1,2,3,4,5:
1 - выведено
2 - введено

Переключатель SA1:
1 - местное
2 - дистанционное

Согласовано

Взам. инв. №

Подпись и дата

Инв. № подл.

Изм.	Кол.уч.	Лист	№ док.	Подпись	Дата

2122-33.13

Цепи сигнализации

= K108

+ S1

Лист 12

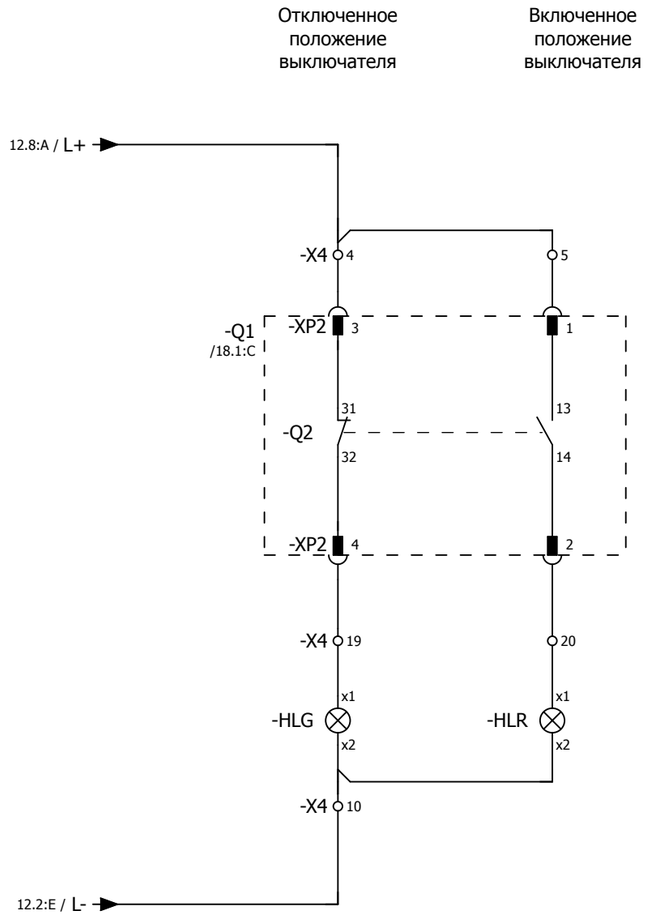
Отключенное положение выключателя
Включенное положение выключателя
12.8:A / L+
-X4
4
5
-Q1
/18.1:C
-XP2
3
1
31
13
-Q2
32
14
-XP2
4
2
-X4
19
20
x1
x1
-HLG
-HLR
x2
x2
-X4
10
12.2:E / L-

Токовые цепи измерения

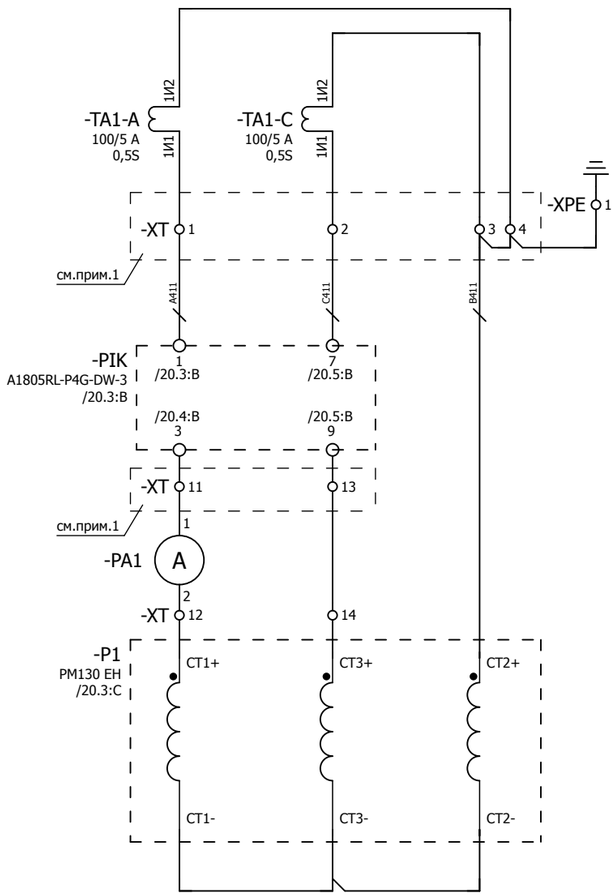

Токовые цепи устройства защиты

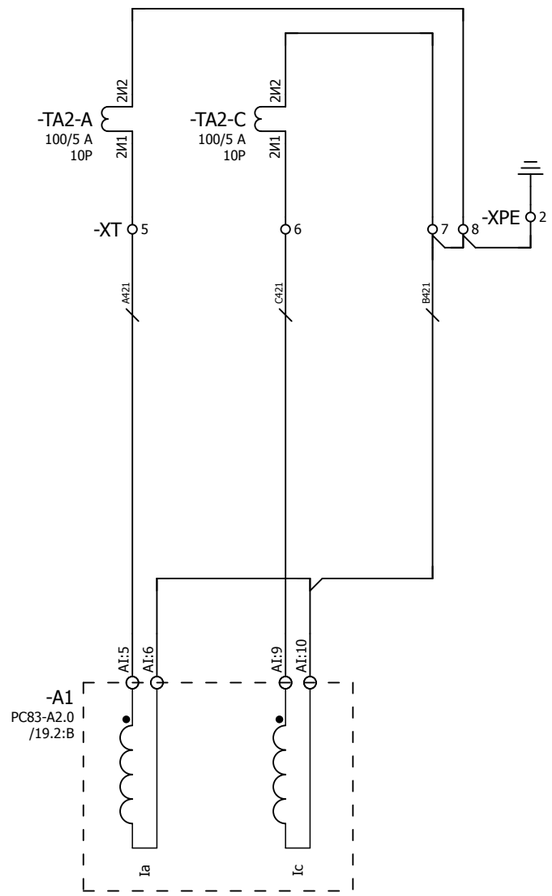

Трансформатор тока
нулевой последовательности

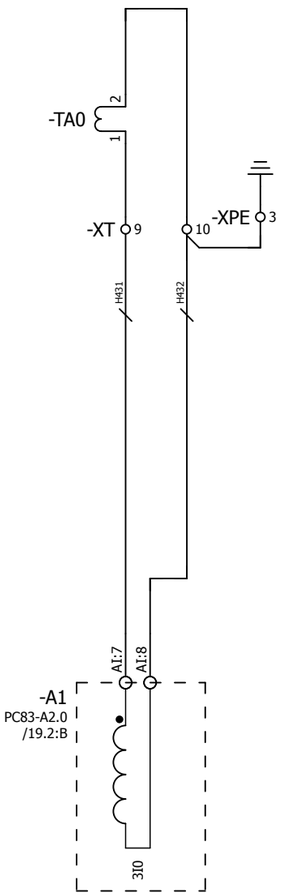

Примечания:
1. Предусмотреть возможность пломбирования выделенных клемм
2. Подключение токовых цепей осуществить проводом сечением 2,5 мм²

Согласовано

Взам. инв. №

Подпись и дата

Инв. № подл.

Изм.	Кол.уч.	Лист	№ док.	Подпись	Дата	2122-33.13	= K108
						Токовые цепи	+ S1
							Лист 14

Цепи напряжения преобразователя и счетчика ЭЭ

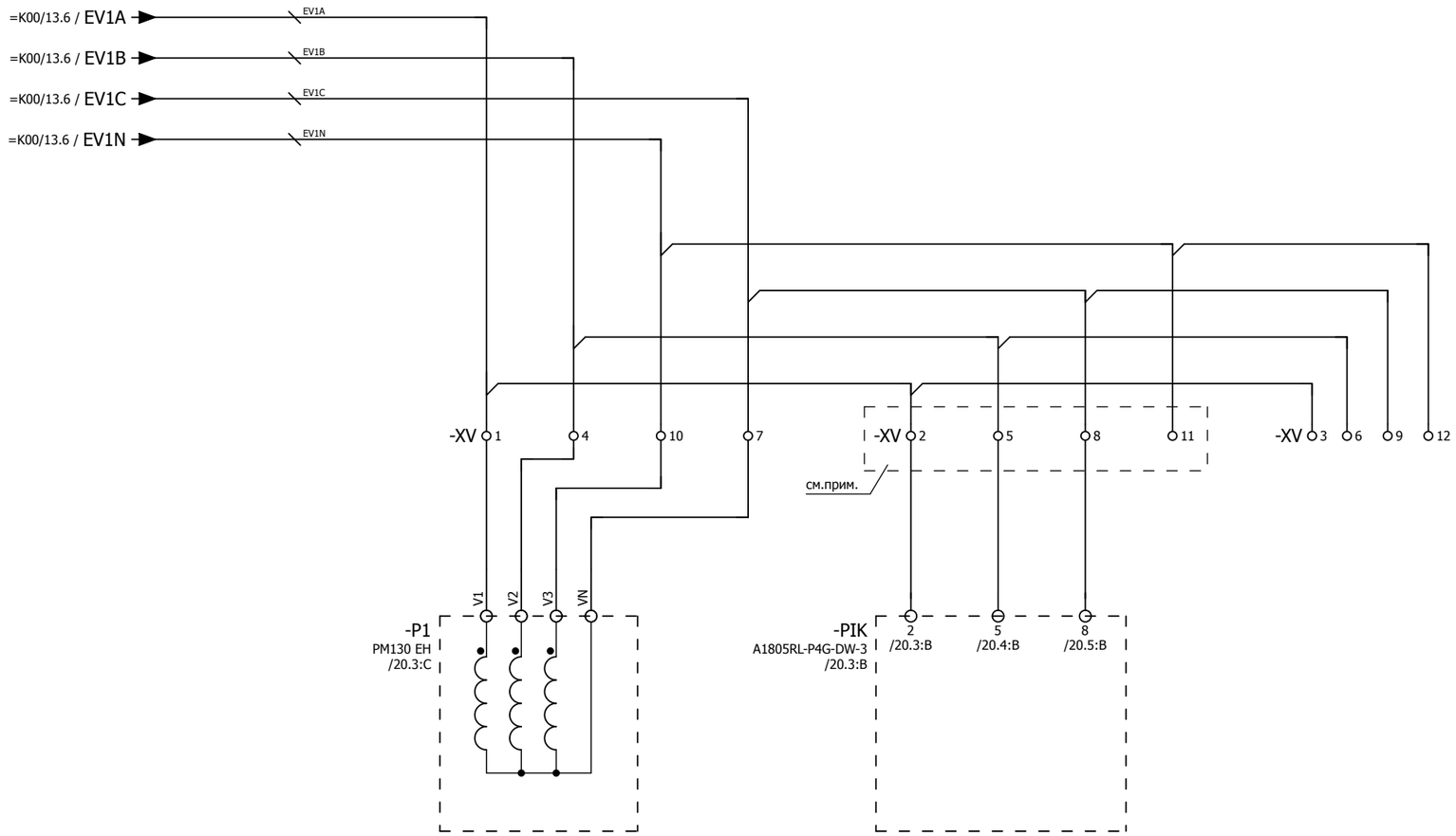

Примечание:
Предусмотреть возможность пломбирования выделенных клемм

Изм.	Кол.уч.	Лист	№ док.	Подпись	Дата	2122-33.13 Цепи напряжения	= K108 + S1 Лист 15

Согласовано

Взам. инв. №

Подпись и дата

Инв. № подл.

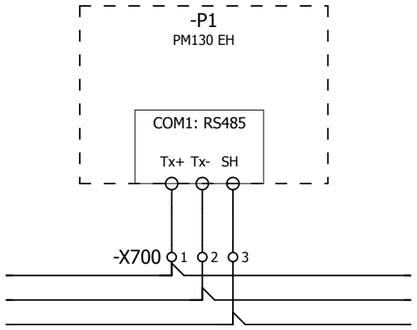

к пред. прибору

к след. прибору

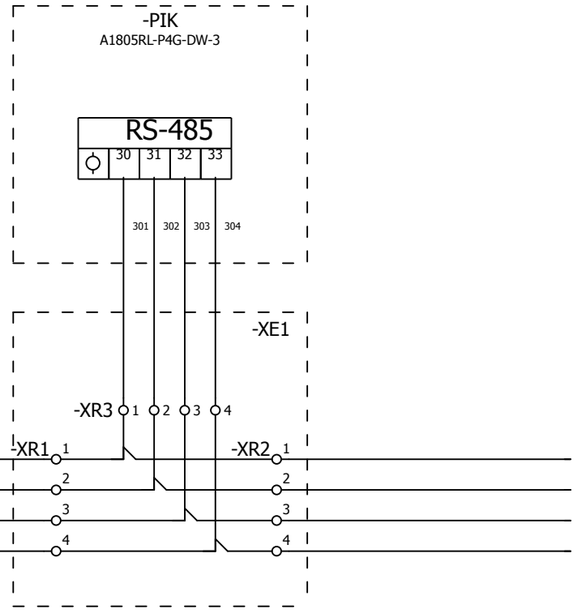

к пред. прибору

к след. прибору

-X700 4 5 6 7 8 9 10

Примечание:
Между ячеечные соединения коммуникационной сети выполнить кабелем типа Belden 9841.

Изм.	Кол.уч.	Лист	№ док.	Подпись	Дата	2122-33.13 Коммуникационная сеть преобразователя и счетчика ЭЭ	= K108 + S1 Лист 16

Согласовано

Взам. инв. №

Подпись и дата

Инв. № подл.

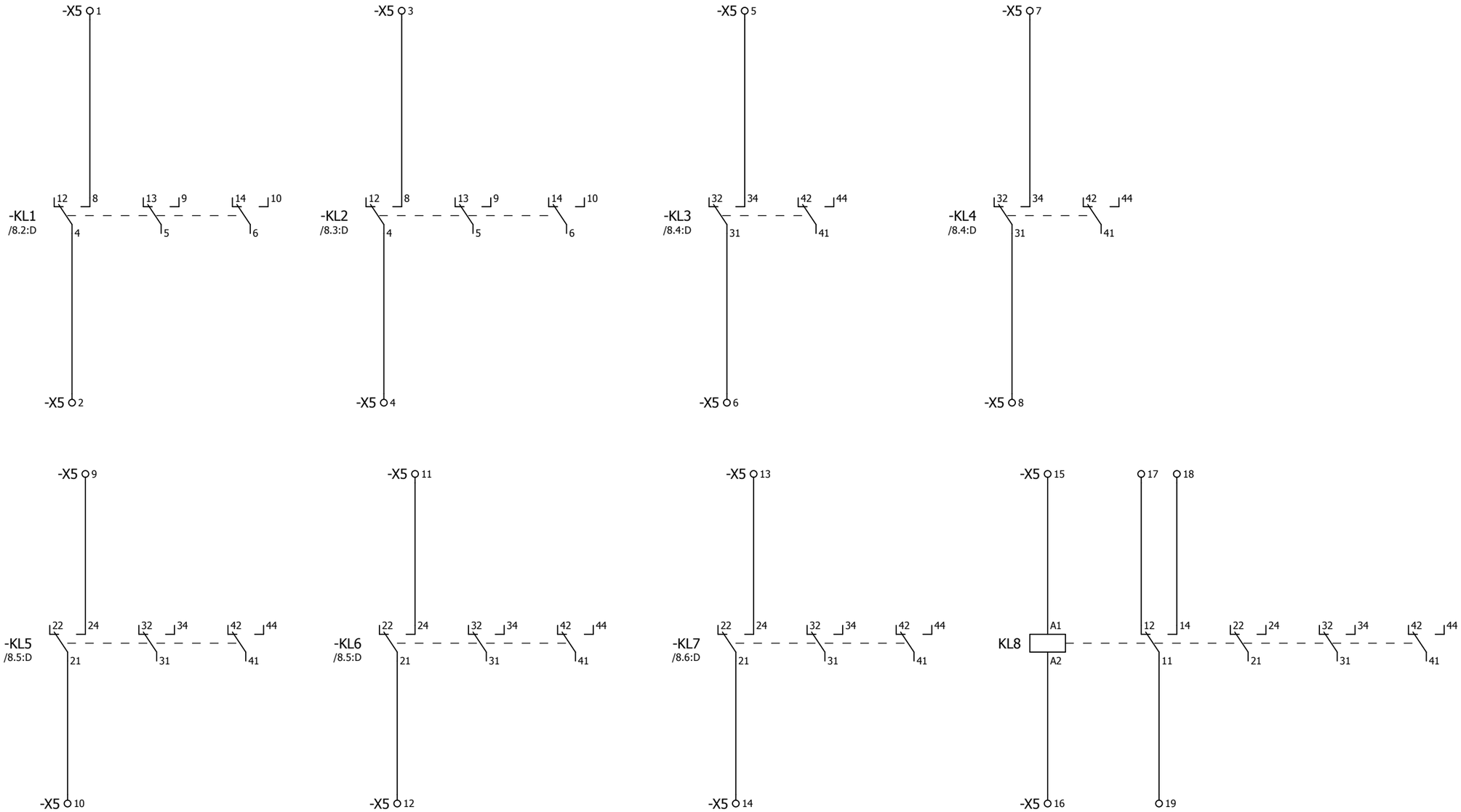

-X0 2 3 5

-X1 9 10 11 15 16 17 31 32 33 34 35

-X2 10 11 15 16

-X3 16 17 18

-X4 6 7 8 13 14 15

-X6 12 13 14 15

-X5 34 35

-X100 5 6 7 8 13 14 15

-X701 3 4 7 8 9 10

-XT 15 16 17 18 19 20

-XV 13 14 15 16 17 18 19 20

Изм.	Кол.уч.	Лист	№ док.	Подпись	Дата

2122-33.13

Резервные контакты реле

= K108

+ S1

Лист 17

Согласовано

Взам. инв. №

Подпись и дата

Инв. № подл.

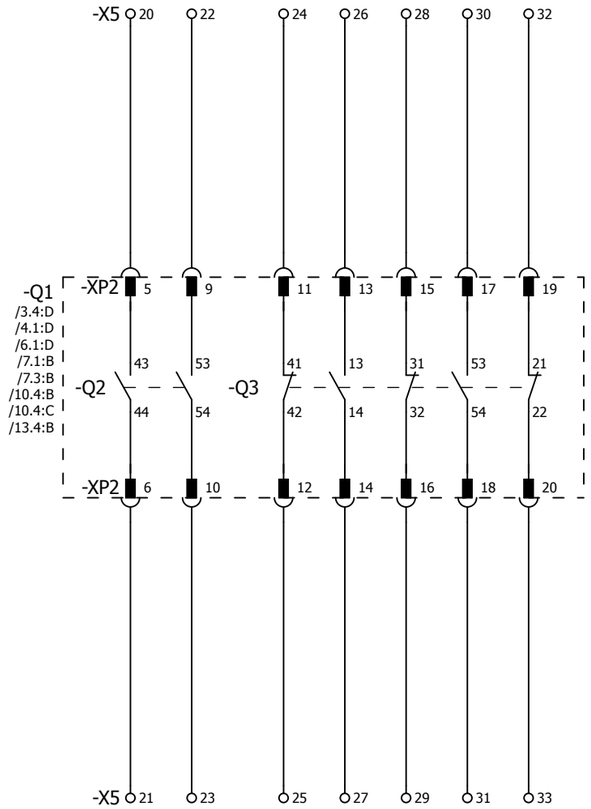

Согласовано

Взам. инв. №

Подпись и дата

Инв. № подл.

Изм.	Кол.уч.	Лист	№ док.	Подпись	Дата

2122-33.13

Резервные контакты выключателя

= K108

+ S1

Лист 18

F	E	D	C	B	A

Инв. № подл.	Подпись и дата	Взам. инв. №	Согласовано			

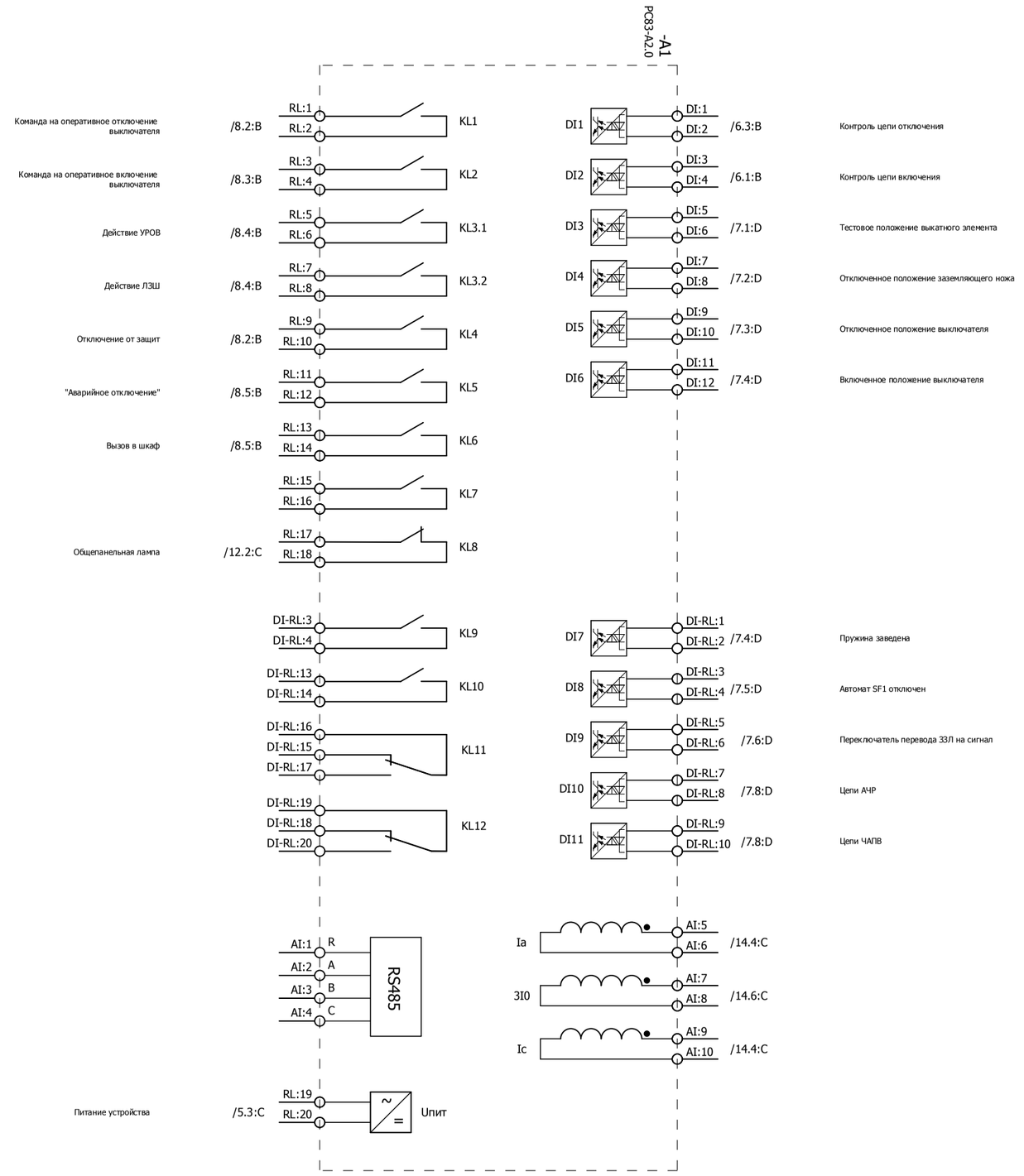

Изм.	Кол.уч.	Лист	№ док.	Подпись	Дата

Обзор устройства защиты

2122-33.13

= K108
+ S1
Лист 19

0 1 2 3 4 5 6 7 8 9

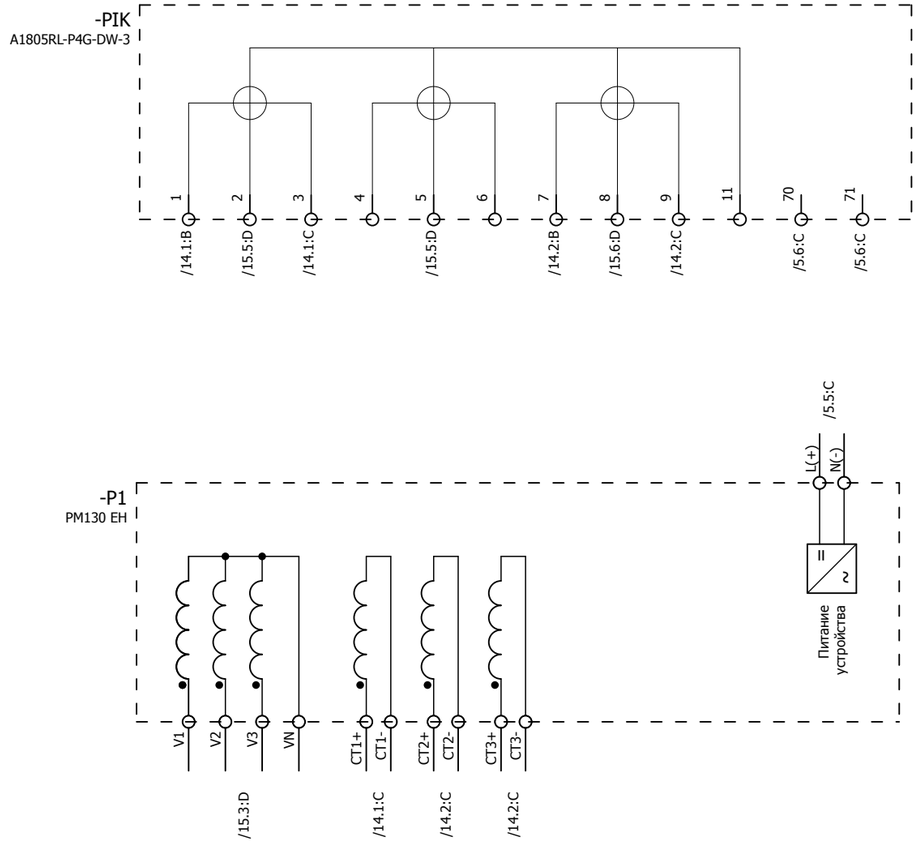

Изм.	Кол.уч.	Лист	№ док.	Подпись	Дата	2122-33.13 Обзор счетчика ЭЭ и преобразователя	= K108 + S1 Лист 20

Согласовано

Взам. инв. №

Подпись и дата

Инв. № подл.

ПЕРЕЧЕНЬ ОБОРУДОВАНИЯ

No п/п	НАИМЕНОВАНИЕ	ТИП ОБОРУДОВАНИЯ	ЗАВОД-ИЗГОТОВИТЕЛЬ	ОБОЗНАЧЕНИЕ ПО СХЕМЕ	К-ВО
1	Устройство защиты по току	PC83-A2.0-253 0211 1111 PC83-A2.0-253 0211 1111	РЗА СИСТЕМЗ	-A1 /19.2:B	1
2	Термостат 230 В перем.тока	8MR 2170-1A 01170.0-00	SIEMENS	-B90 /3.4:C	1
3	Автоматический выключатель C2 1p 1-полюсный, 400/220 В пер./пост. тока, 2 А Тип C, 10 кА	5SY5 102-7 5SY5 102-7	SIEMENS	-F200 /2.4:B	1
4	Автоматический выключатель C10 1p 1-полюсный, 400/220 В пер./пост. тока, 10 А тип C, 10 кА	5SY5 110-7 5SY5 110-7	SIEMENS	-F201 /3.4:B	1
5	Световой индикатор с гладкой линзой, 15 мА, 230 В перем./пост.т, цвет белый	3SB3204-6AA60 3SB3204-6AA60	SIEMENS	-HL /12.2:D	1
6	Светодиодная лампа BA 9s, 15 мА, 230 В перем./пост.т, цвет белый	3SB3901-1QG	SIEMENS	-HL /12.2:D	1
7	Световой индикатор с гладкой линзой, 15 мА, 230 В перем./пост.т, цвет зеленый	3SB3204-6AA40 3SB3204-6AA40	SIEMENS	-HLG /13.4:C	1
8	Светодиодная зеленая лампа BA 9S 15 мА, 230 пер. и пост. тока	3SB3901-1DG	SIEMENS	-HLG /13.4:C	1
9	Световой индикатор с гладкой линзой, 15 мА, 230 В перем./пост.т, цвет красный	3SB3204-6AA20 3SB3204-6AA20	SIEMENS	-HLR /13.5:C	1
10	Светодиодная красная лампа BA 9S 15 мА, 230 пер. и пост. тока	3SB3901-1CG 3SB39 01-1CG	SIEMENS	-HLR /13.5:C	1
11	Моностабильное быстродействующее реле 4-е контакта, 220 В пост., 10 А, 8 мс	7PA2742-0AA00-2 7PA2742-0AA00-2	SIEMENS	-KL1 /8.2:D	1
12	Моностабильное быстродействующее реле 4-е контакта, 220 В пост., 10 А, 8 мс	7PA2742-0AA00-2 7PA2742-0AA00-2	SIEMENS	-KL2 /8.3:D	1
13	Промежуточное реле 230 В пост.т, 4-е перекидных контакта, 6 А, <8 мс	PT 570 220 15368.2	SCHRACK	-KL3 /8.4:D	1
14	Промежуточное реле 230 В пост.т, 4-е перекидных контакта, 6 А, <8 мс	PT 570 220 15368.2	SCHRACK	-KL4 /8.4:D	1
15	Промежуточное реле 230 В пост.т, 4-е перекидных контакта, 6 А, <8 мс	PT 570 220 15368.2	SCHRACK	-KL5 /8.5:D	1
16	Промежуточное реле 230 В пост.т, 4-е перекидных контакта, 6 А, <8 мс	PT 570 220 15368.2	SCHRACK	-KL6 /8.5:D	1
17	Промежуточное реле 230 В пост.т, 4-е перекидных контакта, 6 А, <8 мс	PT 570 220 15368.2	SCHRACK	-KL7 /8.6:D	1
18	Промежуточное реле 230 В пост.т, 4-е перекидных контакта, 6 А, <8 мс	PT 570 220 15368.2	SCHRACK	-KL8 /17.6:D	1
19	Многофункциональный преобразователь	PM 130EH Plus PM 130EH Plus	SATEC	-P1 /20.3:C	1

Согласовано

Взам. инв. №

Подпись и дата

Инв. № подл.

Изм.	Кол.уч.	Лист	№ док.	Подпись	Дата

2122-33.13

Перечень оборудования

= K108

+ S1

Лист 21

ПЕРЕЧЕНЬ ОБОРУДОВАНИЯ

No п/п	НАИМЕНОВАНИЕ	ТИП ОБОРУДОВАНИЯ	ЗАВОД-ИЗГОТОВИТЕЛЬ	ОБОЗНАЧЕНИЕ ПО СХЕМЕ	К-ВО
20	Амперметр 0-100/5А габаритные размеры 80x80	Э42700 Э42700, 100А; 100/5	ЧЭАЗ	-PA1 /14.1:C	1
21	Многофункциональный счетчик электроэнергии серии АЛЬФА А1800	A1805RL- P4G - DW - 3 A1805RL- P4G - DW - 3	Elster Метроника	-PIK /20.3:B	1
22	Преобразователь световой Напряжение питания 12 В (поставляется в комплекте с БССДЗ-01/02)	ПС-11.02	ЗАО "Промэлектроника"	-PS1 /9.1:B	1
23	Преобразователь световой Напряжение питания 12 В (поставляется в комплекте с БССДЗ-01/02)	ПС-11.02	ЗАО "Промэлектроника"	-PS2 /9.2:C	1
24	Преобразователь световой Напряжение питания 12 В (поставляется в комплекте с БССДЗ-01/02)	ПС-11.02	ЗАО "Промэлектроника"	-PS3 /9.3:C	1
25	Резистор для обогрева 100 Вт	Heater 100 W		-Q1-RK1 /3.4:D	1
26	Резистор для обогрева 20 Вт	Heater 20 W		-RK2 /3.5:D	1
27	Резистор для обогрева 100 Вт	Heater 100 W		-RK3 /3.6:D	1
28	Переключатель без нулевого положения 2-положения 3-направления, без возврата 400/415 В пер. тока, 20 А;	T0-3-8222/EZ 015118	MOELLER	-SA1 /6.5:A	1
29	Кнопка плоская круглая цвет красный, 1 НО, 400 В перем./пост.т.	3SB3202-0AA21 3SB3202-0AA21	SIEMENS	-SB1 /6.6:B	1
30	Автоматический выключатель C4 2p 2-полюсный, 400/440 В пер./пост. тока, 4 А тип С, 10 кА	5SY5 204-7 5SY5 204-7	SIEMENS	-SF1 /4.2:B	1
31	Блок-контакты положения 2НЗ	5ST3 012 5ST3 012	SIEMENS	-SF1 /4.2:B	1
32	Автоматический выключатель C4 2p 2-полюсный, 400/440 В пер./пост. тока, 4 А тип С, 10 кА	5SY5 204-7 5SY5 204-7	SIEMENS	-SF2 /4.3:B	1
33	Блок-контакты положения, 1НО+1НЗ 230/220 В пер. и пост. тока	5ST3 010 5ST3 010	SIEMENS	-SF2 /4.3:B	1
34	Автоматический выключатель C3 2p 2-полюсный, 400/440 В пер./пост. тока, 3 А тип С, 10 кА	5SY5 203-7 5SY5 203-7	SIEMENS	-SF3 /4.5:B	1
35	Блок-контакты положения, 1НО+1НЗ 230/220 В пер. и пост. тока	5ST3 010 5ST3 010	SIEMENS	-SF3 /4.5:B	1
36	Автоматический выключатель C2 2p 2-полюсный, 400/440 В пер./пост. тока, 2 А тип С, 10 кА	5SY5 202-7 5SY5 202-7	SIEMENS	-SF4 /4.6:B	1
37	Блок-контакты положения, 1НО+1НЗ 230/220 В пер. и пост. тока	5ST3 010 5ST3 010	SIEMENS	-SF4 /4.6:B	1
38	Микропереключатель 15А, 240В перем. тока	3SE3 020-1A 3SE3 020-1A	SIEMENS	-SQ1 /2.4:C	1

Согласовано

Взам. инв. №

Подпись и дата

Инв. № подл.

Изм.	Кол.уч.	Лист	№ док.	Подпись	Дата

2122-33.13

Перечень оборудования

= K108

+ S1

Лист 22

ПЕРЕЧЕНЬ ОБОРУДОВАНИЯ

No п/п	НАИМЕНОВАНИЕ	ТИП ОБОРУДОВАНИЯ	ЗАВОД-ИЗГОТОВИТЕЛЬ	ОБОЗНАЧЕНИЕ ПО СХЕМЕ		К-ВО
39	Переключатель без нулевого положения 2-положения 3-направления, без возврата 400/415 В пер. тока, 20 А;	T0-3-8222/EZ 015118	MOELLER	-SX1	/12.8:D	1
40	Переключатель без нулевого положения 2-положения, 4-направления 400/415 В пер. тока, 20 А;	T0-4-8223/EZ 019864	MOELLER	-SX2	/6.7:B	1
41	Переключатель без нулевого положения 2-положения 3-направления, без возврата 400/415 В пер. тока, 20 А;	T0-3-8222/EZ 015118	MOELLER	-SX3	/11.1:C	1
42	Переключатель без нулевого положения 2-положения 2-направления, без возврата 400/415 В пер. тока, 20 А;	T0-2-8221/EZ 010372	MOELLER	-SX4	/7.6:B	1
43	Переключатель без нулевого положения 2-положения 3-направления, без возврата 400/415 В пер. тока, 20 А;	T0-3-8222/EZ 015118	MOELLER	-SX5	/7.8:B	1
44	Устройство индикации и регистрации Величина сигнала 12 В (поставляется в комплекте с БССДЗ-01/02)	УИР-13	ЗАО "Промэлектроника"	-UIR	/9.5:B	1
45	Проходная клемма провод 0,14-2,5 мм²	UT 2,5 3044076	PHÖNIX	-X0	/4.2:C;/17.0:E;/17.1:E	5
46	Проходная клемма провод 0,14-2,5 мм²	UT 2,5 3044076	PHÖNIX	-X1	/4.3:C;/4.4:C;/5.3:B;/5.3:E; /7.1:A;/7.1:C;/7.2:A;/7.2:C;	35
47	Проходная клемма провод 0,14-2,5 мм²	UT 2,5 3044076	PHÖNIX	-X2	/4.5:C;/4.6:C;/6.1:A;/6.1:C; /6.2:C;/6.2:F;/6.3:C;/6.4:C;	30
48	Проходная клемма провод 0,14-2,5 мм²	UT 2,5 3044076	PHÖNIX	-X3	/7.8:A;/7.8:E;/10.5:B;/10.5:C; /10.5:D;/11.1:D;/11.2:B;	20
49	Проходная клемма провод 0,14-2,5 мм²	UT 2,5 3044076	PHÖNIX	-X4	/12.2:A;/12.2:B;/12.2:C; /12.2:E;/12.6:B;/12.8:C;	19
50	Диодная клемма провод 0,14-4 мм²	UT 2,5-MTD-DIO/L-R 3064137	PHÖNIX	-X4	/12.3:E	1
51	Проходная клемма провод 0,14-2,5 мм²	UT 2,5 3044076	PHÖNIX	-X5	/17.0:F;/17.1:A;/17.1:C; /17.1:D;/17.3:A;/17.3:C;	35
52	Проходная клемма провод 0,14-2,5 мм²	UT 2,5 3044076	PHÖNIX	-X6	/9.5:B;/9.5:C;/9.8:B;/9.8:D; /17.0:F;/17.1:F	15
53	Проходная клемма провод 0,14-2,5 мм²	UT 2,5 3044076	PHÖNIX	-X100	/4.2:B;/4.3:B;/4.4:B;/4.5:B; /4.6:B;/4.7:B;/17.3:E;/17.4:E	15
54	Освещение 15Вт, 230 В перем. тока	8MF4900 8MF4900	SIEMENS	-X101	/2.4:D	1
55	Проходная клемма провод 0,14-2,5 мм²	UT 2,5 3044076	PHÖNIX	-X200	/2.4:A;/2.4:B;/2.4:E;/2.5:B; /2.6:E	9
56	Заземляющая клемма провод 1,5-35 мм²	UT 35-PE 3044241	PHÖNIX	-X200	/2.5:D	1
57	Проходная клемма провод 0,14-2,5 мм²	UT 2,5 3044076	PHÖNIX	-X201	/3.4:A;/3.4:B;/3.4:D;/3.4:E; /3.5:B;/3.5:D;/3.5:E;/3.6:D;	12

ПЕРЕЧЕНЬ ОБОРУДОВАНИЯ

No п/п	НАИМЕНОВАНИЕ	ТИП ОБОРУДОВАНИЯ	ЗАВОД-ИЗГОТОВИТЕЛЬ	ОБОЗНАЧЕНИЕ ПО СХЕМЕ		К-ВО
58	Проходная клемма провод 0,14-2,5 мм²	UT 2,5 3044076	PHÖNIX	-X700	/16.1:D;/16.2:C	10
59	Проходная клемма провод 0,14-2,5 мм²	UT 2,5 3044076	PHÖNIX	-X701	/4.6:C;/4.7:C;/5.5:B;/5.5:D; /17.3:F	10
60	Разветвитель интерфейса RS-485	ПР-3	ABB	-XE1	/16.6:C	1
61	Заземляющая клемма провод 1,5-35 мм²	UT 35-PE 3044241	PHÖNIX	-XPE	/14.3:B;/14.5:B;/14.6:B	3
62	Многоуровневая клемма провод 0,14-4 мм²	UTTB 2,5 3044636	PHÖNIX	-XR	=K00/7.6;=K00/11.6; =K00/12.6;=K00/13.6	70
63	Клемма с размыкателем для измерительного ТТ провод 0,14-6 мм²	UTME 4-CT/1P 3057432	PHÖNIX	-XT	/14.1:B;/14.1:C;/14.2:B; /14.2:C;/14.3:B;/14.4:B;	20
64	Клеммы с размыкателями для ТН провод 0,14-6 мм²	UTME 4/1P 3057416	PHÖNIX	-XV	/15.3:C;/15.4:C;/15.5:C; /15.6:C;/15.7:C;/17.3:F;/17.4:F	20

Согласовано

Взам. инв. №

Подпись и дата

Инв. № подл.

Изм.	Кол.уч.	Лист	№ док.	Подпись	Дата

2122-33.13

Перечень оборудования

= K108

+ S1

Лист 24

РЯД ЗАЖИМОВ/КОЛОДКА =K108+S1-X0

| | | |

Инв. № подл.	Подпись и дата	Взам. инв. №	Согласовано			

РЯД ЗАЖИМОВ/КОЛОДКА

=K108+S1-X1

No. Кабеля / ТИП кабеля / No. Провода	K	Соединение	No. Клеммы	ТИП клеммы	OT	Соединение	No. Кабеля / ТИП кабеля / No. Провода	Страница
			1	PHOENIX. 3044076	-SF2	2		/4.3:C
					-X1	3		
	-A1	RL:19	2	PHOENIX. 3044076	-SX4	3		/5.3:B
			3	PHOENIX. 3044076	-X1	1		/4.4:C
	-Q1-X		4	PHOENIX. 3044076				/7.1:A
	-QSG6-X		5	PHOENIX. 3044076				/7.2:A
	-Q1-XP1	16	6	PHOENIX. 3044076				/7.3:A
	-Q1-XP1	19	7	PHOENIX. 3044076				/7.4:A
	-SF1	11	8	PHOENIX. 3044076				/7.5:A
			9	PHOENIX. 3044076				/17.0:F
			10	PHOENIX. 3044076				/17.0:F
			11	PHOENIX. 3044076				/17.1:F
			12	PHOENIX. 3044076	-SF2	4		/4.4:C
					-X1	14		
	-A1	DI:6	13	PHOENIX. 3044076	-A1	RL:20		/5.3:E
	-KL1	-1	14	PHOENIX. 3044076	-X1	12		/4.4:C
			15	PHOENIX. 3044076				/17.1:F
			16	PHOENIX. 3044076				/17.1:F
			17	PHOENIX. 3044076				/17.1:F
	-A1	DI:5	18	PHOENIX. 3044076	-Q1-X			/7.1:C
	-A1	DI:7	19	PHOENIX. 3044076	-QSG6-X			/7.2:C
	-A1	DI:9	20	PHOENIX. 3044076	-Q1-XP1	14		/7.3:C
	-A1	DI:11	21	PHOENIX. 3044076	-Q1-XP1	15		/7.4:C
	-A1	DI-RL:1	22	PHOENIX. 3044076	-Q1-XP1	20		/7.4:C
	-A1	DI-RL:3	23	PHOENIX. 3044076	-SF1	12		/7.5:C
	-KL1	+2	24	PHOENIX. 3044076	-A1	RL:2		/8.2:C
	-KL2	+2	25	PHOENIX. 3044076	-A1	RL:4		/8.3:C
	-KL3	A1	26	PHOENIX. 3044076	-A1	RL:6		/8.4:C

Изм. | Кол.уч. | Лист | № док. | Подпись | Дата

2122-33.13

Ряд зажимов =K108+S1-X1

= K108
+ S1
Лист 26

РЯД ЗАЖИМОВ/КОЛОДКА =K108+S1-X1

| Страница | | /8.4:C | | /8.5:C | | /8.5:C | | /8.6:C | | /17.1:F | | /17.1:F | | /17.1:F | | /17.2:F | | /17.2:F | | |

Инв. № подл.	Подпись и дата	Взам. инв. №	Согласовано			

РЯД ЗАЖИМОВ/КОЛОДКА

=K108+S1-X2

No. Кабеля	ТИП кабеля / No. Провода	K	Соединение	No. Клеммы	ТИП клеммы	OT	Соединение	No. Кабеля	ТИП кабеля / No. Провода	Страница
				1	PHÖNIX. 3044076	-SF3	2			/4.5:C
						-X2	6			
		-A1	DI:3	2	PHÖNIX. 3044076					/6.1:A
		-SA1	2,4	3	PHÖNIX. 3044076	-SX2	3			/6.5:A
				4	PHÖNIX. 3044076	-SX2	3			/6.7:A
				5	PHÖNIX. 3044076					/6.7:A
				6	PHÖNIX. 3044076	-X2	1			/4.5:C
		-KL1	7	7	PHÖNIX. 3044076					/6.8:A
				8	PHÖNIX. 3044076					/6.9:A
				9	PHÖNIX. 3044076					/6.9:A
				10	PHÖNIX. 3044076					/17.0:F
				11	PHÖNIX. 3044076					/17.0:F
				12	PHÖNIX. 3044076	-SF3	4			/4.6:C
				13	PHÖNIX. 3044076	-Q1-X0	4A			/6.2:F
				14	PHÖNIX. 3044076					/6.2:F
				15	PHÖNIX. 3044076					/17.1:F
				16	PHÖNIX. 3044076					/17.1:F
		-KL7	14	17	PHÖNIX. 3044076	-SX2	2,4			/6.7:B
		-KL2	7	18	PHÖNIX. 3044076	-SA1	3			/6.6:B
		-Q1-XP1	1	19	PHÖNIX. 3044076	-A1	DI:4			/6.1:C
		-KL2	3	20	PHÖNIX. 3044076					/6.1:C
				21	PHÖNIX. 3044076					/6.2:C
		-Q1-XP1	9	22	PHÖNIX. 3044076	-A1	DI:2			/6.3:C
		-KL1	3	23	PHÖNIX. 3044076					/6.3:C
		-KL7	11	24	PHÖNIX. 3044076					/6.3:C
		-SB1	2	25	PHÖNIX. 3044076					/6.4:C
				26	PHÖNIX. 3044076					/6.4:C

Изм. | Кол.уч. | Лист | № док. | Подпись | Дата

2122-33.13

Ряд зажимов =K108+S1-X2

= K108
+ S1
Лист 28

| | | |

РЯД ЗАЖИМОВ/КОЛОДКА

=K108+S1-X3

No. Кабеля / ТИП кабеля / No. Провода	K	Соединение	No. Клеммы	ТИП клеммы	OT	Соединение	No. Кабеля / ТИП кабеля / No. Провода	Страница
	-SX3	3	1	PHOENIX. 3044076	-XR	35		/11.2:B
	-KL3	14	2	PHOENIX. 3044076	-SX3	2,4		/11.2:C
	-XR	36	3	PHOENIX. 3044076	-KL3	11		/11.1:D
	-SX3	11	4	PHOENIX. 3044076	-XR	37		/11.3:B
	-KL3	24	5	PHOENIX. 3044076	-SX3	10,12		/11.3:C
	-XR	38	6	PHOENIX. 3044076	-KL3	21		/11.2:D
	-KL4	14	7	PHOENIX. 3044076	-XR	39		/11.4:B
	-XR	40	8	PHOENIX. 3044076	-KL4	11		/11.4:D
	-KL4	24	9	PHOENIX. 3044076	-XR	41		/11.5:B
	-XR	42	10	PHOENIX. 3044076	-KL4	21		/11.5:D
	-SX5	11	11	PHOENIX. 3044076	-XR	31		/7.8:A
					-XR	32		
	-SX5	3	12	PHOENIX. 3044076	-XR	33		/7.8:A
	-Q1-X		13	PHOENIX. 3044076	-XR	29		/10.5:B
			14	PHOENIX. 3044076	-Q1-X			/10.5:C
	-Q1-XP2	7	15	PHOENIX. 3044076				/10.5:C
			16	PHOENIX. 3044076				/17.0:F
			17	PHOENIX. 3044076				/17.0:F
			18	PHOENIX. 3044076				/17.1:F
	-XR	34	19	PHOENIX. 3044076	-A1	DI-RL:8		/7.8:E
	-XR	30	20	PHOENIX. 3044076	-Q1-XP2	8		/10.5:D

Изм. | Кол.уч. | Лист | № док. | Подпись | Дата

2122-33.13

Ряд зажимов =K108+S1-X3

= K108 + S1 Лист 30

0 1 2 3 4 5 6 7 8 9

РЯД ЗАЖИМОВ/КОЛОДКА

=K108+S1-X4

No. Кабеля	ТИП кабеля / No. Провода	К	Соединение	No. Клеммы	ТИП клеммы	ОТ	Соединение	No. Кабеля	ТИП кабеля / No. Провода	Страница
		-X4	3	1	PHOENIX. 3044076	-XR	16	+EH		/12.2:A
		-A1	RL:17	2	PHOENIX. 3044076					/12.2:B
		-SF1	21	3	PHOENIX. 3044076	-KL5 -X4	14 1			/12.6:B
		-Q1-XP2	3	4	PHOENIX. 3044076	-KL5	14			/13.4:B
		-Q1-XP2	1	5	PHOENIX. 3044076					/13.5:B
				6	PHOENIX. 3044076					/17.0:F
				7	PHOENIX. 3044076					/17.0:F
				8	PHOENIX. 3044076					/17.1:F
	-EH	-XR	18	9	PHOENIX. 3044076	-HL	x2			/12.2:E
				10	PHOENIX. 3044076	-HLG	x2			/13.4:C
		-SX1	10,12	11	PHOENIX. 3064137	-XR	20	EHP		/12.3:E
	EHA	-XR	19	12	PHOENIX. 3044076	-SX1	2,4			/12.8:E
				13	PHOENIX. 3044076					/17.1:F
				14	PHOENIX. 3044076					/17.1:F
				15	PHOENIX. 3044076					/17.1:F
		-SF1	22	16	PHOENIX. 3044076	-A1	RL:18			/12.2:C
		-HL	x1	17	PHOENIX. 3044076	-SX1	11			/12.2:C
		-SX1	3	18	PHOENIX. 3044076	-KL5	11			/12.8:C
		-HLG	x1	19	PHOENIX. 3044076	-Q1-XP2	4			/13.4:C
		-HLR	x1	20	PHOENIX. 3044076	-Q1-XP2	2			/13.5:C

Инв. № подл.	Подпись и дата	Взам. инв. №	Согласовано			

РЯД ЗАЖИМОВ/КОЛОДКА

=K108+S1-X5

No. Кабеля	ТИП кабеля / No. Провода	K	Соединение	No. Клеммы	ТИП клеммы	OT	Соединение	No. Кабеля	ТИП кабеля / No. Провода	Страница
				1	PHOENIX. 3044076	-KL1	8			/17.1:A
				2	PHOENIX. 3044076	-KL1	4			/17.1:C
				3	PHOENIX. 3044076	-KL2	8			/17.3:A
				4	PHOENIX. 3044076	-KL2	4			/17.3:C
				5	PHOENIX. 3044076	-KL3	34			/17.4:A
				6	PHOENIX. 3044076	-KL3	31			/17.4:C
				7	PHOENIX. 3044076	-KL4	34			/17.6:A
				8	PHOENIX. 3044076	-KL4	31			/17.6:C
				9	PHOENIX. 3044076	-KL5	24			/17.1:C
				10	PHOENIX. 3044076	-KL5	21			/17.1:D
				11	PHOENIX. 3044076	-KL6	24			/17.3:C
				12	PHOENIX. 3044076	-KL6	21			/17.3:D
				13	PHOENIX. 3044076	-KL7	24			/17.4:C
				14	PHOENIX. 3044076	-KL7	21			/17.4:D
				15	PHOENIX. 3044076	-KL8	A1			/17.6:C
				16	PHOENIX. 3044076	-KL8	A2			/17.6:D
				17	PHOENIX. 3044076	-KL8	12			/17.7:C
				18	PHOENIX. 3044076	-KL8	14			/17.7:C
				19	PHOENIX. 3044076	-KL8	11			/17.7:D
				20	PHOENIX. 3044076	-Q1-XP2	5			/18.1:B
				21	PHOENIX. 3044076	-Q1-XP2	6			/18.1:D
				22	PHOENIX. 3044076	-Q1-XP2	9			/18.2:B
				23	PHOENIX. 3044076	-Q1-XP2	10			/18.2:D
				24	PHOENIX. 3044076	-Q1-XP2	11			/18.2:B
				25	PHOENIX. 3044076	-Q1-XP2	12			/18.2:D
				26	PHOENIX. 3044076	-Q1-XP2	13			/18.2:B

Изм.	Кол.уч.	Лист	№ док.	Подпись	Дата

2122-33.13

Ряд зажимов =K108+S1-X5

= K108
+ S1
Лист 32

РЯД ЗАЖИМОВ/КОЛОДКА =K108+S1-X5

| Страница | | /18.2:D | | /18.3:B | | /18.3:D | | /18.3:B | | /18.3:D | | /18.3:B | | /18.3:D | | /17.0:F | | /17.0:F | | |

Инв. № подл.	Подпись и дата	Взам. инв. №	Согласовано			

РЯД ЗАЖИМОВ/КОЛОДКА

=K108+S1-X6

No. Кабеля / ТИП кабеля / No. Провода	К	Соединение	No. Клеммы	ТИП клеммы	ОТ	Соединение	No. Кабеля / ТИП кабеля / No. Провода	Страница
	-UIR-XT1.1	3	1	PHOENIX. 3044076	-PS1-XT1	1		/9.5:B
	-UIR-XT1.1	1	2	PHOENIX. 3044076	-PS1-XT1	2		/9.5:B
	-UIR-XT1.1	2	3	PHOENIX. 3044076	-PS1-XT1	3		/9.5:B
	-UIR-XT1.1	10	4	PHOENIX. 3044076	-PS3-XT1 -PS2-XT1	1 1		/9.5:B
	-UIR-XT1.1	8	5	PHOENIX. 3044076	-PS3-XT1 -PS2-XT1	2 2		/9.5:C
	-UIR-XT1.1	9	6	PHOENIX. 3044076	-PS3-XT1 -PS2-XT1	3 3		/9.5:C
EDR1	-XR	26	7	PHOENIX. 3044076	-UIR-XT1.2	13		/9.8:B
+ED1	-XR	27	8	PHOENIX. 3044076	-UIR-XT1.2	4		/9.8:B
-ED1	-XR	28	9	PHOENIX. 3044076	-UIR-XT1.2	5		/9.8:B
1ED1	-XR	25	10	PHOENIX. 3044076	-SX2	14,16		/9.8:D
2ED1	-XR	24	11	PHOENIX. 3044076	-SX2	10,12		/9.8:D
			12	PHOENIX. 3044076				/17.0:F
			13	PHOENIX. 3044076				/17.0:F
			14	PHOENIX. 3044076				/17.1:F
			15	PHOENIX. 3044076				/17.1:F

Изм.	Кол.уч.	Лист	№ док.	Подпись	Дата

2122-33.13

Ряд зажимов =K108+S1-X6

= K108
+ S1
Лист 34

РЯД ЗАЖИМОВ/КОЛОДКА

=K108+S1-X100

Страница		/4.2:B		/4.3:B		/4.5:B		/4.6:B		/17.3:E		/17.3:E		/17.3:E		/4.2:B		/4.4:B		/4.5:B		/4.7:B		/17.3:E		/17.3:E		/17.4:E																													
No. Кабеля	ТИП кабеля / No. Провода																																																							

Инв. № подл.	Подпись и дата	Взам. инв. №	Согласовано			

РЯД ЗАЖИМОВ/КОЛОДКА

=K108+S1-X200

No. Кабеля	ТИП кабеля / No. Провода	K	Соединение	No. Клеммы	ТИП клеммы	OT	Соединение	No. Кабеля	ТИП кабеля / No. Провода	Страница
	L	-XR	1	1	PHÖNIX. 3044076	-F200	1			/2.4:A
		-SQ1	21	2	PHÖNIX. 3044076	-F200	2			/2.4:B
				3	PHÖNIX. 3044076					/2.4:B
				4	PHÖNIX. 3044076					/2.5:B
				5	PHÖNIX. 3044076					/2.5:B
	N	-XR	3	6	PHÖNIX. 3044076	-X101	N			/2.4:E
				7	PHÖNIX. 3044076					/2.6:E
				8	PHÖNIX. 3044076					/2.6:E
				9	PHÖNIX. 3044076					/2.6:E
				PE1	PHÖNIX. 3044241	-X101	PE			/2.5:D

Изм.	Кол.уч.	Лист	№ док.	Подпись	Дата

2122-33.13

Ряд зажимов =K108+S1-X200

= K108
+ S1
Лист 36

Инв. № подл.	Подпись и дата	Взам. инв. №	Согласовано			

РЯД ЗАЖИМОВ/КОЛОДКА

=K108+S1-X201

No. Кабеля	ТИП кабеля / No. Провода	K	Соединение	No. Клеммы	ТИП клеммы	OT	Соединение	No. Кабеля	ТИП кабеля / No. Провода	Страница
	L	-XR	2	1	PHOENIX. 3044076	-F201	1			/3.4:A
		-B90	L	2	PHOENIX. 3044076	-F201	2			/3.4:B
				3	PHOENIX. 3044076					/3.4:B
				4	PHOENIX. 3044076					/3.4:B
				5	PHOENIX. 3044076					/3.5:B
	N	-XR	4	6	PHOENIX. 3044076	-Q1-X				/3.4:E
				7	PHOENIX. 3044076	-RK2	2			/3.5:E
				8	PHOENIX. 3044076	-RK3	2			/3.6:E
				9	PHOENIX. 3044076	-B90	N			/3.6:E
		-B90	2	10	PHOENIX. 3044076	-Q1-X				/3.4:D
		-RK2	1	11	PHOENIX. 3044076					/3.5:D
		-RK3	1	12	PHOENIX. 3044076					/3.6:D

Изм.		
Кол.уч.		
Лист		
№ док.		
Подпись		
Дата		

2122-33.13

Ряд зажимов =K108+S1-X201

= K108
+ S1
Лист 37

РЯД ЗАЖИМОВ/КОЛОДКА =K108+S1-X700

		Страница	/16.2:C	/16.2:C	/16.2:C	/16.1:D	/16.1:D	/16.1:D	/16.1:D	/16.1:D	/16.1:D	/16.1:D																								
No. Кабеля	ТИП кабеля / No. Провода																																			
	Соединение		Tx+		Tx-		SH																													
	OT		-P1		-P1		-P1																													
	ТИП клеммы		• PHOENIX. 3044076		• PHOENIX. 3044076		• PHOENIX. 3044076		• PHOENIX. 3044076		• PHOENIX. 3044076		• PHOENIX. 3044076		• PHOENIX. 3044076		• PHOENIX. 3044076		• PHOENIX. 3044076		• PHOENIX. 3044076														
	No. Клеммы		1		2		3		4		5		6		7		8		9		10																
	Соединение																																			
	K																																			
No. Кабеля	ТИП кабеля / No. Провода																																			

Согласовано

Взам. инв. №

Подпись и дата

Инв. № подл.

Изм.	Кол.уч.	Лист	№ док.	Подпись	Дата

2122-33.13

Ряд зажимов =K108+S1-X700

= K108

+ S1

Лист 38

Инв. № подл.	Подпись и дата	Взам. инв. №	Согласовано			

РЯД ЗАЖИМОВ/КОЛОДКА

=K108+S1-X701

No. Кабеля	ТИП кабеля / No. Провода	K	Соединение	No. Клеммы	ТИП клеммы	OT	Соединение	No. Кабеля	ТИП кабеля / No. Провода	Страница
				1	PHOENIX. 3044076	-SF4	2			/4.6:C
		-P1	L(+)	2	PHOENIX. 3044076	-PIK	70			/5.5:B
				3	PHOENIX. 3044076					/17.3:F
				4	PHOENIX. 3044076					/17.3:F
				5	PHOENIX. 3044076	-SF4	4			/4.7:C
		-PIK	71	6	PHOENIX. 3044076	-P1	N(-)			/5.5:D
				7	PHOENIX. 3044076					/17.3:F
				8	PHOENIX. 3044076					/17.3:F
				9	PHOENIX. 3044076					/17.3:F
				10	PHOENIX. 3044076					/17.3:F

Изм.	Кол.уч.	Лист	№ док.	Подпись	Дата

2122-33.13

Ряд зажимов =K108+S1-X701

= K108
+ S1
Лист 39

РЯД ЗАЖИМОВ/КОЛОДКА =K108+S1-XPE

| Страница | | /14.3:B | | /14.5:B | | /14.6:B | | |

Инв. № подл.	Подпись и дата	Взам. инв. №	Согласовано			

РЯД ЗАЖИМОВ/КОЛОДКА

=K108+S1-XR

No. Кабеля / ТИП кабеля / No. Провода	К	Соединение	No. Клеммы	ТИП клеммы	От	Соединение	No. Кабеля / ТИП кабеля / No. Провода	Страница
L	-X200	1	1	PHÖNIX. 3044636	=K106-XR	1		=K00/7.6
L	-X201	1	2	PHÖNIX. 3044636				=K00/7.6
N	-X200	6	3	PHÖNIX. 3044636	=K106-XR	3		=K00/7.6
N	-X201	6	4	PHÖNIX. 3044636				=K00/7.6
			5	PHÖNIX. 3044636				=K00/7.6
			6	PHÖNIX. 3044636				=K00/7.6
			7	PHÖNIX. 3044636	=K106-XR	7		=K00/7.6
	-X100	1	8	PHÖNIX. 3044636				=K00/7.6
			9	PHÖNIX. 3044636	=K106-XR	9		=K00/7.6
	-X100	9	10	PHÖNIX. 3044636				=K00/7.6
			11	PHÖNIX. 3044636	=K106-XR	11		=K00/7.6
	-X100	2	12	PHÖNIX. 3044636				=K00/7.6
			13	PHÖNIX. 3044636	=K106-XR	13		=K00/7.6
	-X100	10	14	PHÖNIX. 3044636				=K00/7.6
			15	PHÖNIX. 3044636	=K106-XR	15		=K00/7.6
+EH	-X4	1	16	PHÖNIX. 3044636				=K00/7.6
			17	PHÖNIX. 3044636	=K106-XR	17		=K00/7.6
-EH	-X4	9	18	PHÖNIX. 3044636				=K00/7.6
EHA	-X4	12	19	PHÖNIX. 3044636	=K106-XR	19		=K00/11.6
EHP	-X4	11	20	PHÖNIX. 3044636	=K106-XR	20		=K00/11.6
			21	PHÖNIX. 3044636	=K106-XR	21		=K00/11.6
			22	PHÖNIX. 3044636	=K106-XR	22		=K00/11.6
			23	PHÖNIX. 3044636	=K106-XR	23		=K00/11.6
2ED1	-X6	11	24	PHÖNIX. 3044636	=K106-XR	24		=K00/11.6
1ED1	-X6	10	25	PHÖNIX. 3044636	=K106-XR	25		=K00/11.6
EDR1	-X6	7	26	PHÖNIX. 3044636	=K106-XR	26		=K00/11.6

Изм.	Кол.уч.	Лист	№ док.	Подпись	Дата

2122-33.13

Ряд зажимов =K108+S1-XR

= K108
+ S1
Лист 41

Инв. № подл.	Подпись и дата	Взам. инв. №	Согласовано			

РЯД ЗАЖИМОВ/КОЛОДКА

=K108+S1-XR

No. Кабеля	ТИП кабеля / No. Провода	К	Соединение	No. Клеммы	ТИП клеммы	ОТ	Соединение	No. Кабеля	ТИП кабеля / No. Провода	Страница
	+ED1	-X6	8	27	PHÖNIX. 3044636	=K106-XR	27			=K00/11.6
	-ED1	-X6	9	28	PHÖNIX. 3044636	=K106-XR	28			=K00/11.6
		-X3	13	29	PHÖNIX. 3044636	=K106-XR	29			=K00/11.6
		-X3	20	30	PHÖNIX. 3044636	=K106-XR	30			=K00/11.6
		-X3	11	31	PHÖNIX. 3044636	=K106-XR	31			=K00/11.6
		-X3	11	32	PHÖNIX. 3044636	=K106-XR	32			=K00/11.6
		-X3	12	33	PHÖNIX. 3044636	=K106-XR	33			=K00/11.6
		-X3	19	34	PHÖNIX. 3044636	=K106-XR	34			=K00/11.6
		-X3	1	35	PHÖNIX. 3044636	=K106-XR	35			=K00/11.6
		-X3	3	36	PHÖNIX. 3044636	=K106-XR	36			=K00/11.6
		-X3	4	37	PHÖNIX. 3044636	=K106-XR	37			=K00/12.6
		-X3	6	38	PHÖNIX. 3044636	=K106-XR	38			=K00/12.6
		-X3	7	39	PHÖNIX. 3044636	=K106-XR	39			=K00/12.6
		-X3	8	40	PHÖNIX. 3044636	=K106-XR	40			=K00/12.6
		-X3	9	41	PHÖNIX. 3044636	=K106-XR	41			=K00/12.6
		-X3	10	42	PHÖNIX. 3044636	=K106-XR	42			=K00/12.6
				43	PHÖNIX. 3044636	=K106-XR	43			=K00/12.6
				44	PHÖNIX. 3044636	=K106-XR	44			=K00/12.6
				45	PHÖNIX. 3044636	=K106-XR	45			=K00/12.6
				46	PHÖNIX. 3044636	=K106-XR	46			=K00/12.6
				47	PHÖNIX. 3044636	=K106-XR	47			=K00/12.6
				48	PHÖNIX. 3044636	=K106-XR	48			=K00/12.6
				49	PHÖNIX. 3044636	=K106-XR	49			=K00/12.6
				50	PHÖNIX. 3044636	=K106-XR	50			=K00/12.6
				51	PHÖNIX. 3044636	=K106-XR	51			=K00/12.6
				52	PHÖNIX. 3044636	=K106-XR	52			=K00/12.6

Изм.	Кол.уч.	Лист	№ док.	Подпись	Дата

2122-33.13

Ряд зажимов =K108+S1-XR

= K108
+ S1
Лист 42

РЯД ЗАЖИМОВ/КОЛОДКА

=K108+S1-XR

No. Кабеля	ТИП кабеля / No. Провода	К	Соединение	No. Клеммы	ТИП клеммы	ОТ	Соединение	No. Кабеля	ТИП кабеля / No. Провода	Страница
				53	PHÖNIX. 3044636	=K106-XR	53			=K00/12.6
				54	PHÖNIX. 3044636	=K106-XR	54			=K00/12.6
				55	PHÖNIX. 3044636	=K106-XR	55			=K00/12.6
				56	PHÖNIX. 3044636	=K106-XR	56			=K00/12.6
				57	PHÖNIX. 3044636	=K106-XR	57			=K00/13.6
				58	PHÖNIX. 3044636	=K106-XR	58			=K00/13.6
				59	PHÖNIX. 3044636	=K106-XR	59			=K00/13.6
				60	PHÖNIX. 3044636	=K106-XR	60			=K00/13.6
	EV1A	-XV	1	61	PHÖNIX. 3044636	=K106-XR	61			=K00/13.6
	EV1B	-XV	4	62	PHÖNIX. 3044636	=K106-XR	62			=K00/13.6
	EV1C	-XV	7	63	PHÖNIX. 3044636	=K106-XR	63			=K00/13.6
	EV1N	-XV	10	64	PHÖNIX. 3044636	=K106-XR	64			=K00/13.6
				65	PHÖNIX. 3044636	=K106-XR	65			=K00/13.6
				66	PHÖNIX. 3044636	=K106-XR	66			=K00/13.6
				67	PHÖNIX. 3044636	=K106-XR	67			=K00/13.6
				68	PHÖNIX. 3044636	=K106-XR	68			=K00/13.6
				69	PHÖNIX. 3044636	=K106-XR	69			=K00/13.6
				70	PHÖNIX. 3044636	=K106-XR	70			=K00/13.6

РЯД ЗАЖИМОВ/КОЛОДКА

=K108+S1-XT

No. Кабеля / ТИП кабеля / No. Провода	K	Соединение	No. Клеммы	ТИП клеммы	OT	Соединение	No. Кабеля / ТИП кабеля / No. Провода	Страница
A411	-PIK	1	1	PHOENIX. 3057432	-TA1-A	1И1		/14.1:B
C411	-PIK	7	2	PHOENIX. 3057432	-TA1-C	1И1		/14.2:B
B411	-P1	CT2+	3	PHOENIX. 3057432	-TA1-C	1И2		/14.2:B
	-XPE	1	4	PHOENIX. 3057432	-TA1-A	1И2		/14.3:B
A421	-A1	AI:5	5	PHOENIX. 3057432	-TA2-A	2И1		/14.4:B
C421	-A1	AI:9	6	PHOENIX. 3057432	-TA2-C	2И1		/14.4:B
B421	-A1	AI:10	7	PHOENIX. 3057432	-TA2-C	2И2		/14.5:B
	-XPE	2	8	PHOENIX. 3057432	-TA2-A	2И2		/14.5:B
H431	-A1	AI:7	9	PHOENIX. 3057432	-TA0	1		/14.6:B
H432	-A1	AI:8	10	PHOENIX. 3057432	-TA0	2		/14.6:B
	-XPE	3						
	-PA1	1	11	PHOENIX. 3057432	-PIK	3		/14.1:C
	-P1	CT1+	12	PHOENIX. 3057432	-PA1	2		/14.1:C
			13	PHOENIX. 3057432	-PIK	9		/14.2:C
	-P1	CT3+	14	PHOENIX. 3057432				/14.2:C
			15	PHOENIX. 3057432				/17.3:F
			16	PHOENIX. 3057432				/17.3:F
			17	PHOENIX. 3057432				/17.3:F
			18	PHOENIX. 3057432				/17.3:F
			19	PHOENIX. 3057432				/17.3:F
			20	PHOENIX. 3057432				/17.3:F

2,5 мм²

Изм. | Кол.уч. | Лист | № док. | Подпись | Дата

2122-33.13

Ряд зажимов =K108+S1-XT

= K108 | + S1 | Лист 44

РЯД ЗАЖИМОВ/КОЛОДКА

=K108+S1-XV

No. Кабеля / ТИП кабеля / No. Провода	K	Соединение	No. Клеммы	ТИП клеммы	OT	Соединение	No. Кабеля / ТИП кабеля / No. Провода	Страница
	-P1	V1	1	PHÖNIX. 3057416	-XR	61	EV1A	/15.3:C
	-PIK	2	2	PHÖNIX. 3057416				/15.5:C
			3	PHÖNIX. 3057416				/15.7:C
	-P1	V2	4	PHÖNIX. 3057416	-XR	62	EV1B	/15.4:C
	-PIK	5	5	PHÖNIX. 3057416				/15.5:C
			6	PHÖNIX. 3057416				/15.7:C
	-P1	VN	7	PHÖNIX. 3057416	-XR	63	EV1C	/15.4:C
	-PIK	8	8	PHÖNIX. 3057416				/15.6:C
			9	PHÖNIX. 3057416				/15.7:C
	-P1	V3	10	PHÖNIX. 3057416	-XR	64	EV1N	/15.4:C
			11	PHÖNIX. 3057416				/15.6:C
			12	PHÖNIX. 3057416				/15.7:C
			13	PHÖNIX. 3057416				/17.3:F
			14	PHÖNIX. 3057416				/17.3:F
			15	PHÖNIX. 3057416				/17.3:F
			16	PHÖNIX. 3057416				/17.3:F
			17	PHÖNIX. 3057416				/17.3:F
			18	PHÖNIX. 3057416				/17.3:F
			19	PHÖNIX. 3057416				/17.4:F
			20	PHÖNIX. 3057416				/17.4:F

Изм. | Кол.уч. | Лист | № док. | Подпись | Дата

2122-33.13

Ряд зажимов =K108+S1-XV

= K108 | + S1 | Лист 45

0 1 2 3 4 5 6 7 8 9

=K106+S1

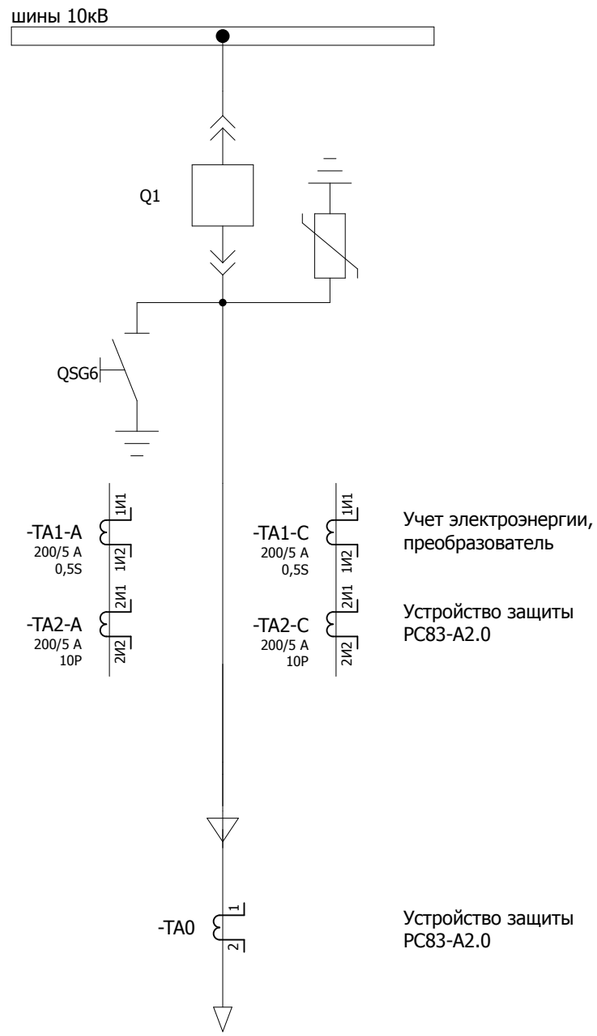

Учет электроэнергии, преобразователь

Устройство защиты РС83-А2.0

Устройство защиты РС83-А2.0

W9K
Тущыбек

Изм.	Кол.уч.	Лист	№ док.	Подпись	Дата	2122-33.13	= K106
							+ S1
						Принципиальная схема	Лист 1

Согласовано

Взам. инв. №

Подпись и дата

Инв. № подл.

Освещение релейного отсека

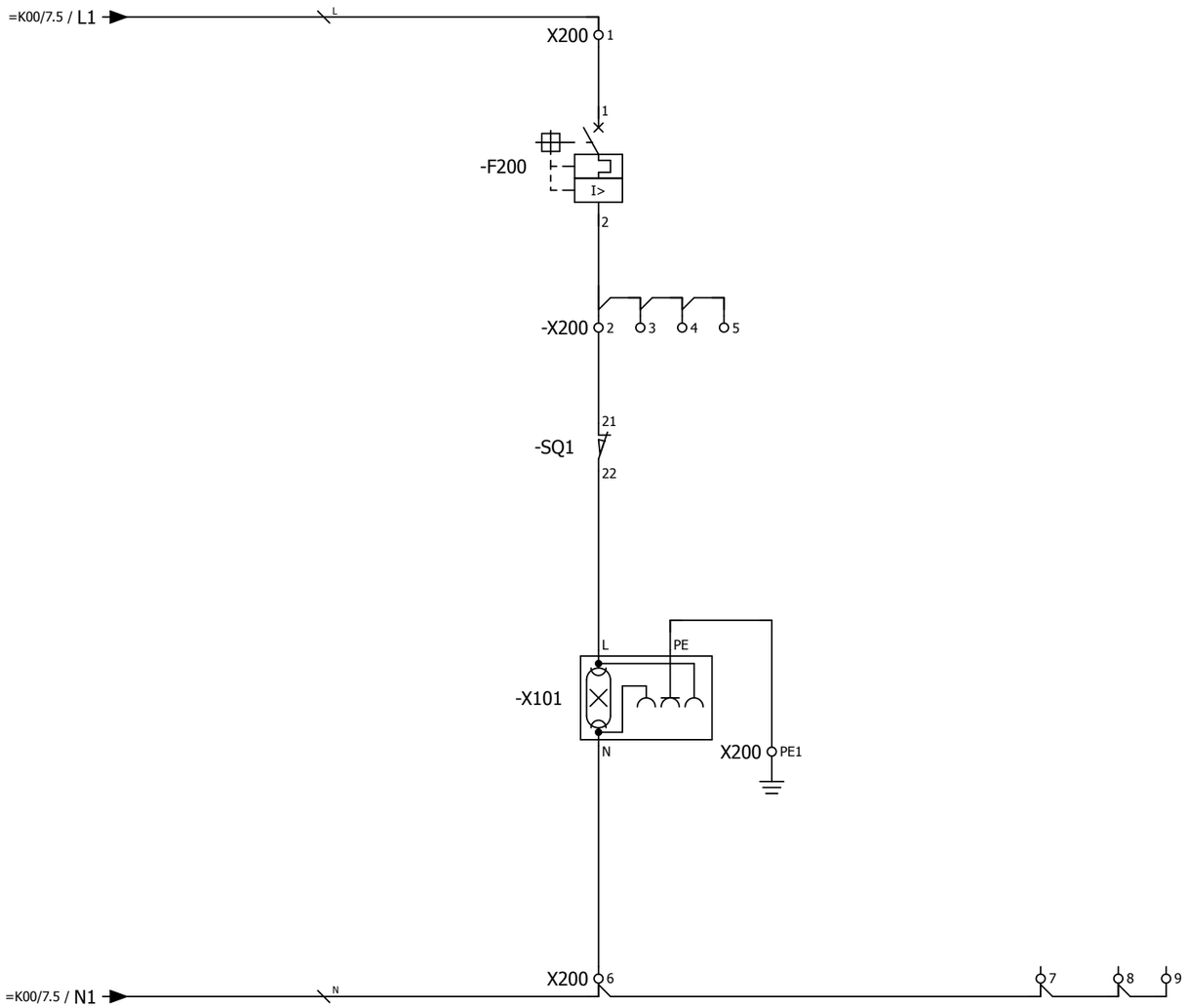

Изм.	Кол.уч.	Лист	№ док.	Подпись	Дата	2122-33.13	= K106
							+ S1
						Цепи освещения	Лист 2

Согласовано

Взам. инв. №

Подпись и дата

Инв. № подл.

Обогрев отсека выкатного элемента | Обогрев релейного отсека | Обогрев кабельного отсека

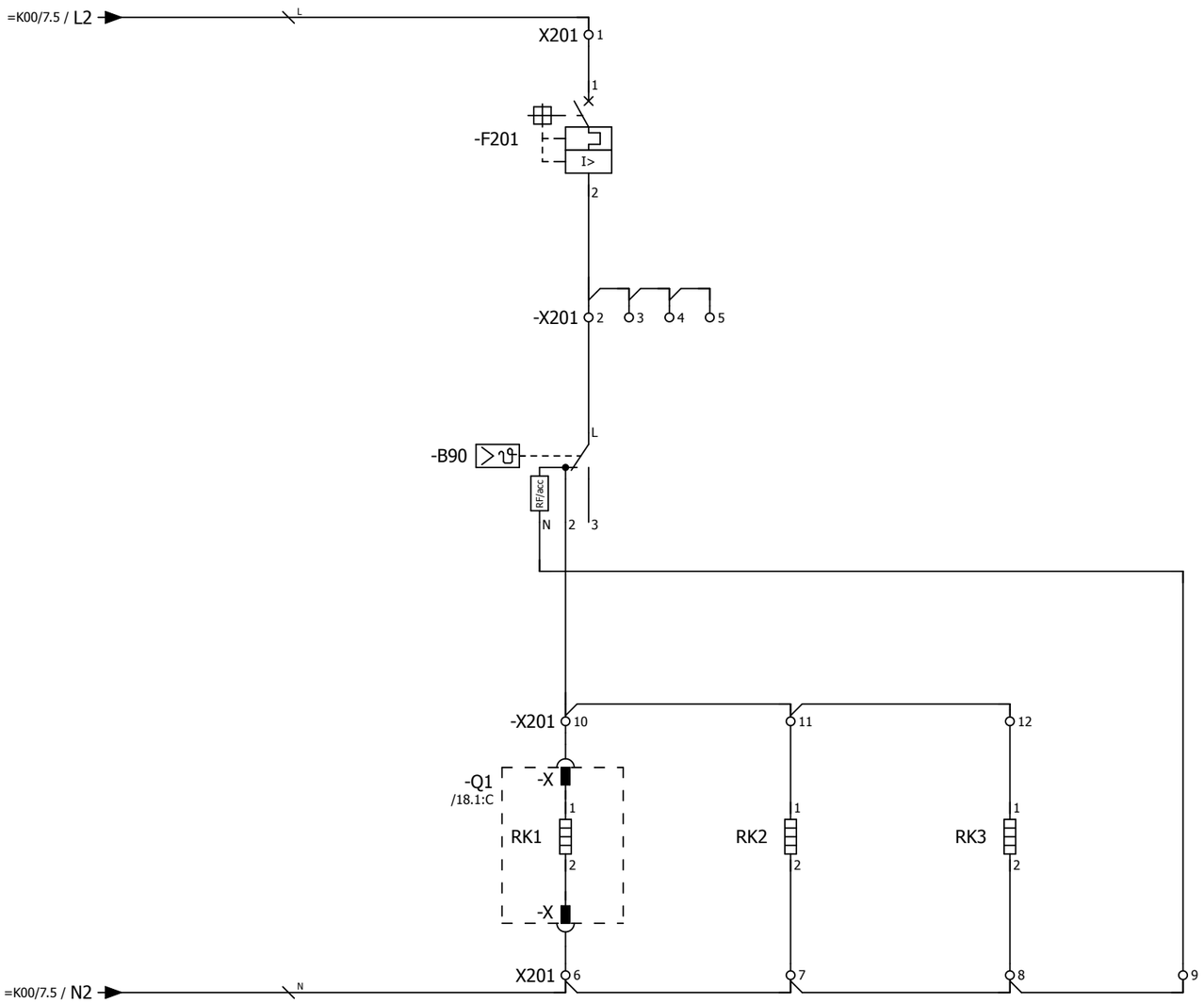

Примечание:
Ввиду отсутствия заводской информации, нумерация клемм выкатного элемента принято условно

Согласовано | Взам. инв. № | Подпись и дата | Инв. № подл.

Изм.	Кол.уч.	Лист	№ док.	Подпись	Дата	2122-33.13 Цепи обогрева	= K106 + S1 Лист 3

Питание двигателя взвода пружины выключателя 220 В пост.тока

Питание цепей управления

Питание цепей управления выключателем

Питание преобразователя, счетчика ЭЭ

=K00/7.5 / EY1-

=K00/7.5 / EY1+

=K00/7.5 / EC1-

=K00/7.5 / EC1+

-X100 1 9

-X100 2 10

3 11

4 12

-SF1 /7.5:B /12.6:B

-SF2 /12.6:B

-SF3 /12.7:B

-SF4 /12.7:B

I> I>

-X0 1 4

-Q1 /18.1:C

-XP1 8 19

27 28

-SQM1 -SQM2

30 29

1 2

M

-X1 1 3

12 14

-X2 1 6

12

-X701 1

5

101 7.1:A

102 8.1:E

1 6.8:A

101 5.2:A

102 5.2:E

1 6.0:A

2 6.1:F

L+ 5.5:A

L- 5.4:E

Согласовано

Взам. инв. №

Подпись и дата

Инв. № подл.

Изм.	Кол.уч.	Лист	№ док.	Подпись	Дата

2122-33.13

Питание постоянным оперативным током

= K106

+ S1

Лист 4

Питание устройства

Питание преобразователя

Питание счетчика ЭЭ

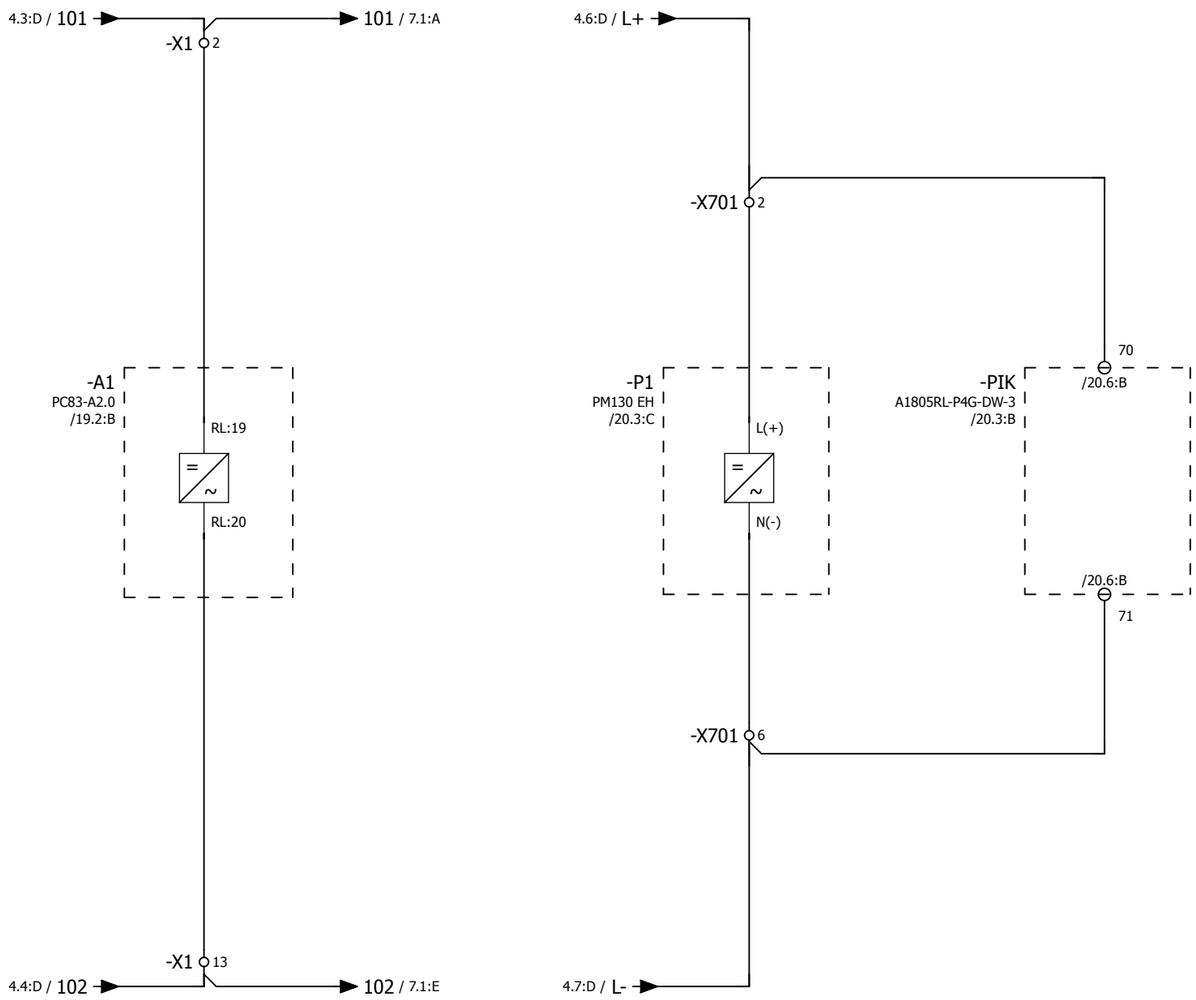

Согласовано

Взам. инв. №

Подпись и дата

Инв. № подл.

Изм.	Кол.уч.	Лист	№ док.	Подпись	Дата

2122-33.13

Питание постоянным оперативным током

= K106

+ S1

Лист 5

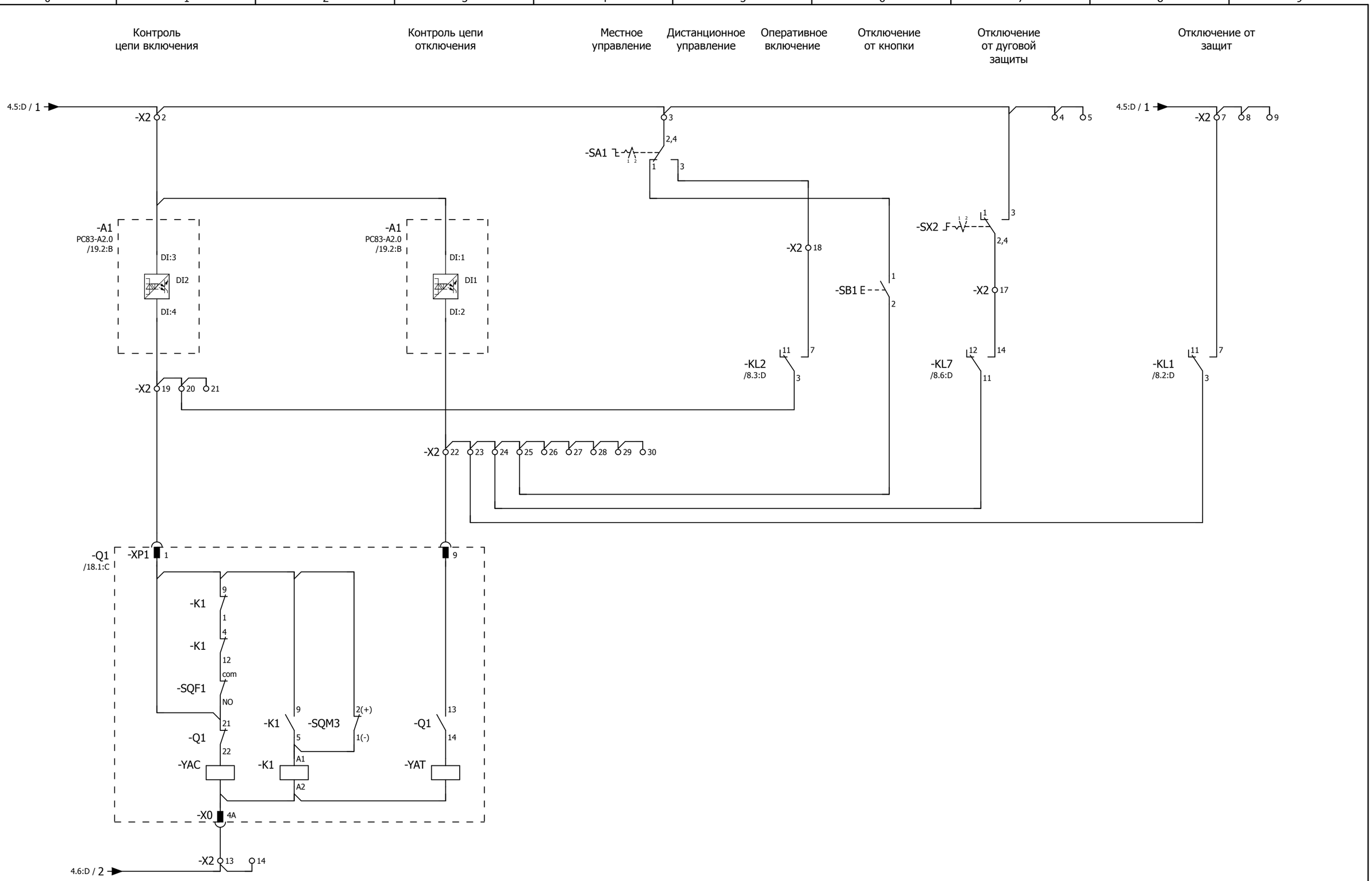

Переключатель SA1:
1 - местное
2 - дистанционное

Переключатель SX2:
1 - выведено
2 - введено

Изм.	Кол.уч.	Лист	№ док.	Подпись	Дата	2122-33.13	= K106
						Цепи управления выключателем	+ S1
							Лист 6

Согласовано | Взам. инв. № | Подпись и дата | Инв. № подл.

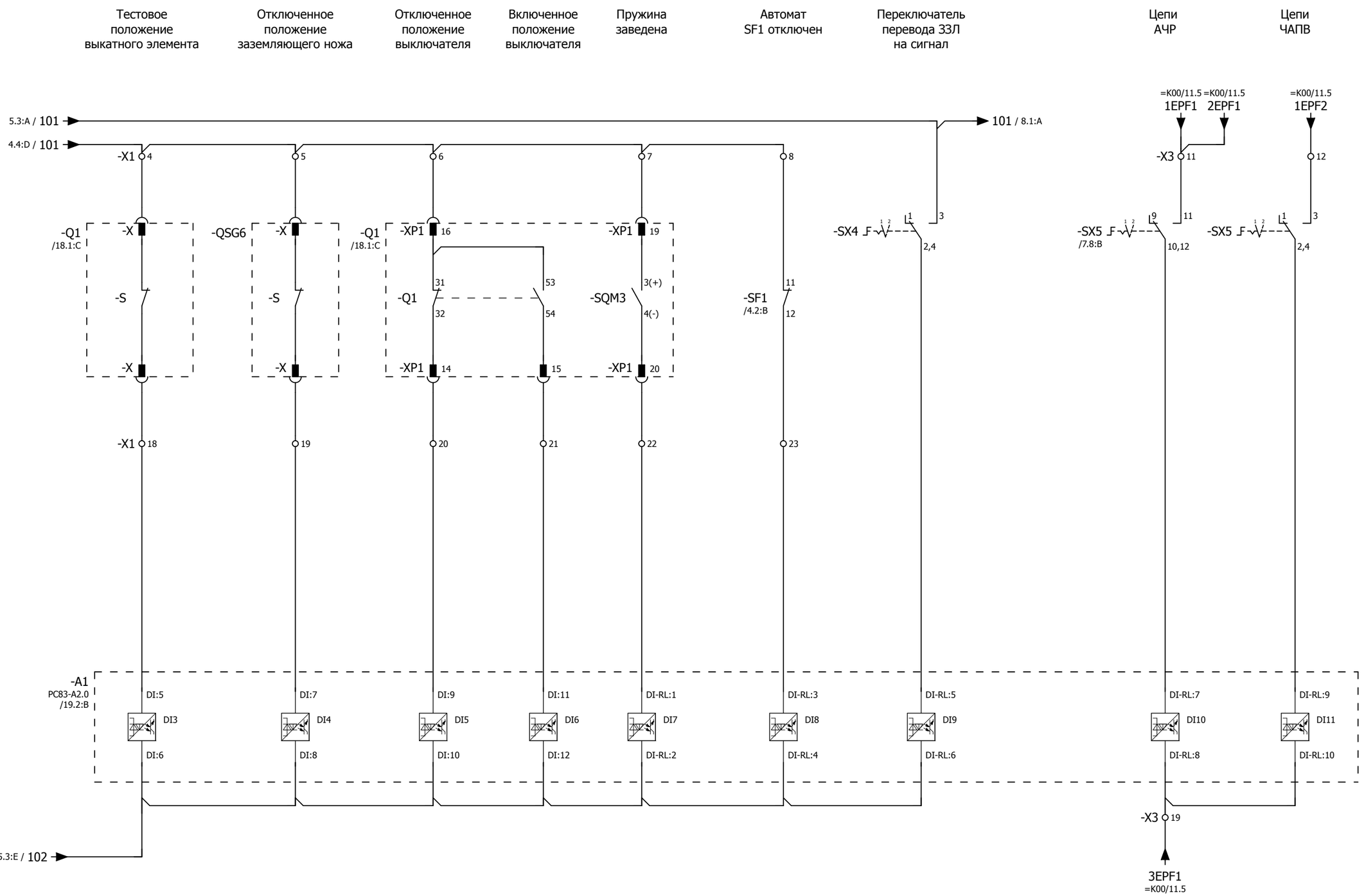

Примечание:

1. Ввиду отсутствия заводской информации, нумерация клемм выкатного элемента и ЗН принято условно;
2. Необходимость ввода каждого присоединения под определенную очередь АЧР определяет заказчик.

Переключатель SX4, 5:
1 - выведено
2 - введено

Изм.	Кол.уч.	Лист	№ док.	Подпись	Дата	2122-33.13 Бинарные входы устройства защиты	= K106 + S1 Лист 7

Согласовано | Взам. инв. № | Подпись и дата | Инв. № подл.

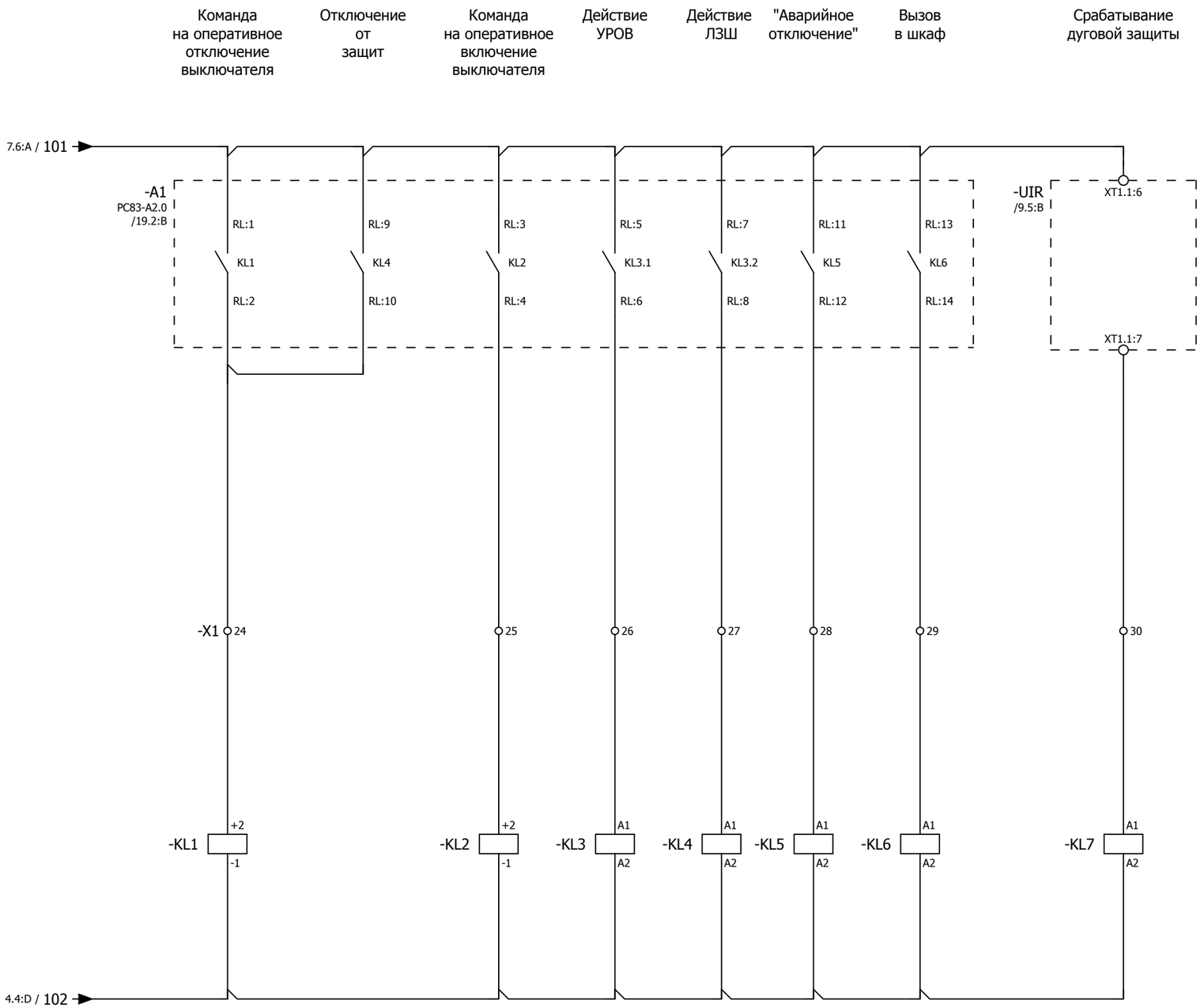

Согласовано

Взам. инв. №

Подпись и дата

Инв. № подл.

Изм.	Кол.уч.	Лист	№ док.	Подпись	Дата

2122-33.13

Бинарные выходы устройства защиты

= K106

+ S1

Лист 8

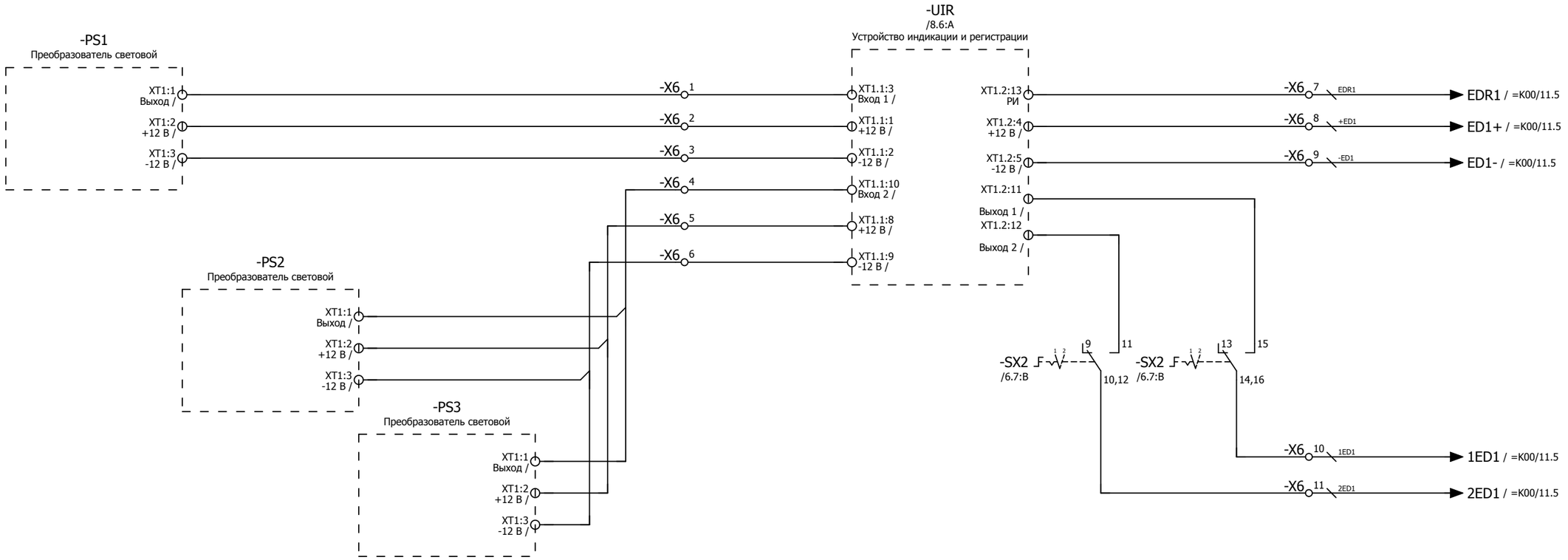

Переключатель SX2:
1 - выведено
2 - введено

Изм.	Кол.уч.	Лист	№ док.	Подпись	Дата	2122-33.13 Цепи дуговой защиты	= K106 + S1 Лист 9

Согласовано | Взам. инв. № | Подпись и дата | Инв. № подл.

Разрешение на
перемещение
выкатного элемента

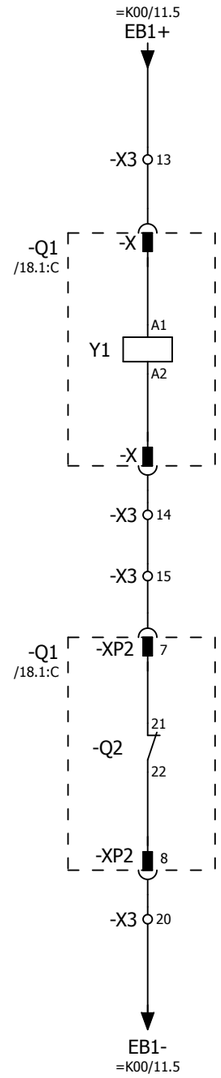

Примечание:
Ввиду отсутствия заводской информации, нумерация клемм выкатного элемента принято условно

Согласовано

Взам. инв. №

Подпись и дата

Инв. № подл.

Изм.	Кол.уч.	Лист	№ док.	Подпись	Дата	2122-33.13 Цепи оперативной блокировки	= K106 + S1 Лист 10

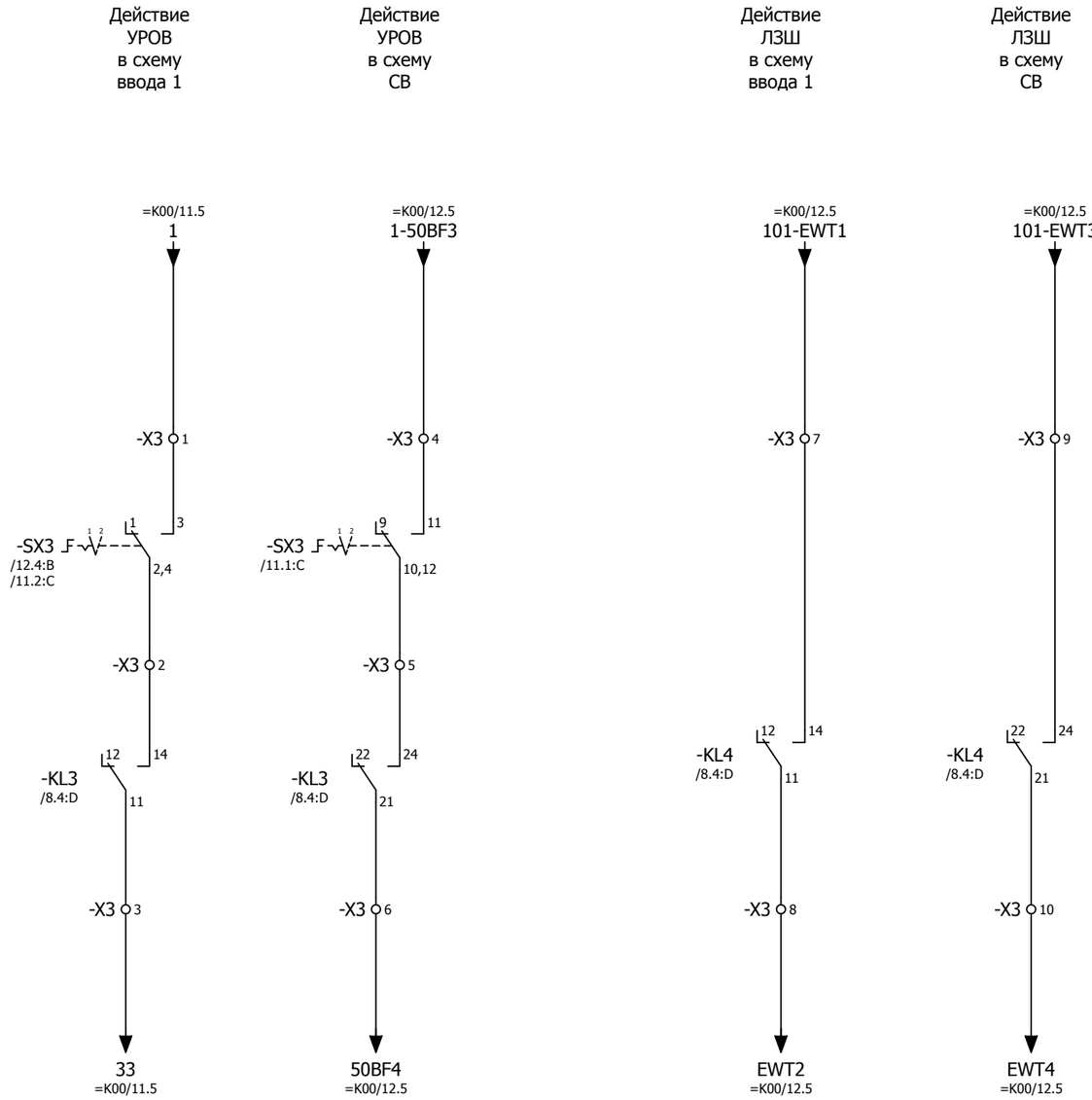

Переключатель SX3:
1 - выведено
2 - введено

Изм.	Кол.уч.	Лист	№ док.	Подпись	Дата	2122-33.13	= K106
						Цепи УРОВ, ЛЗШ	+ S1
							Лист 11

Согласовано | Взам. инв. № | Подпись и дата | Инв. № подл.

Общепанельная лампа

Общий сигнал "Вызов в ячейку"

Аварийное отключение выключателя

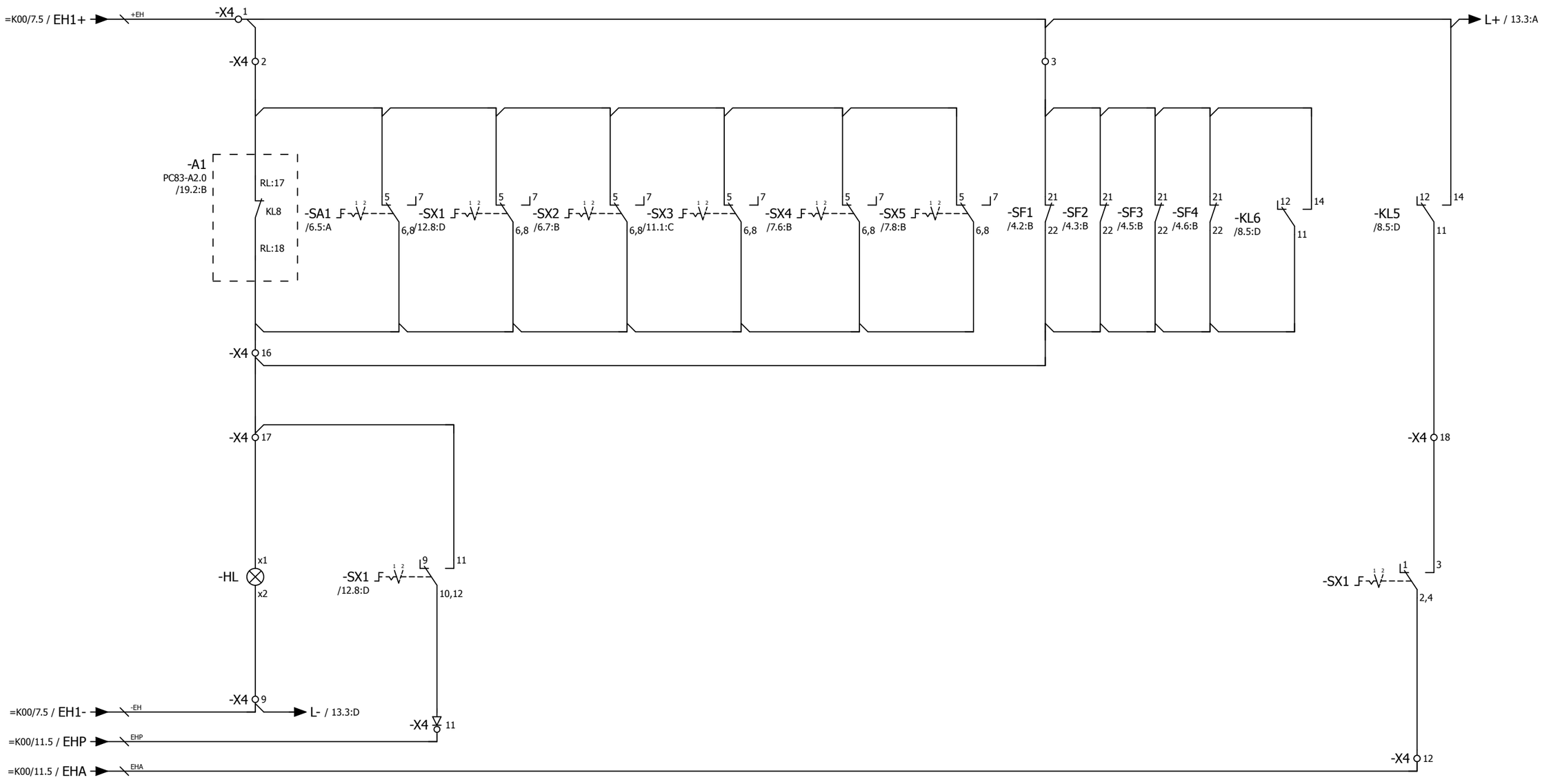

Переключатели SX1,2,3,4,5:
1 - выведено
2 - введено

Переключатель SA1:
1 - местное
2 - дистанционное

Согласовано

Взам. инв. №

Подпись и дата

Инв. № подл.

Изм.	Кол.уч.	Лист	№ док.	Подпись	Дата

2122-33.13

Цепи сигнализации

= K106

+ S1

Лист 12

Отключенное положение выключателя

Включенное положение выключателя

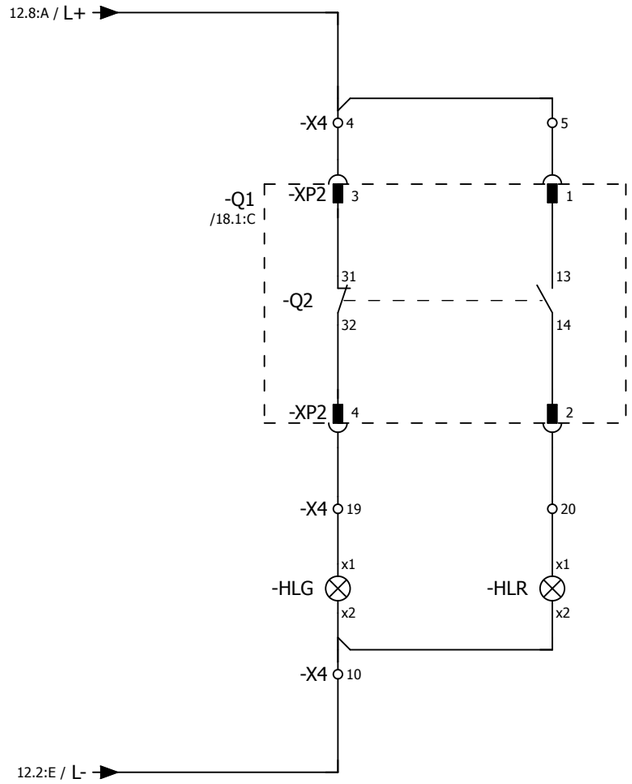

Согласовано

Взам. инв. №

Подпись и дата

Инв. № подл.

Изм.	Кол.уч.	Лист	№ док.	Подпись	Дата

2122-33.13

Цепи сигнализации

= K106

+ S1

Лист 13

Токовые цепи измерения

Токовые цепи устройства защиты

Трансформатор тока
нулевой последовательности

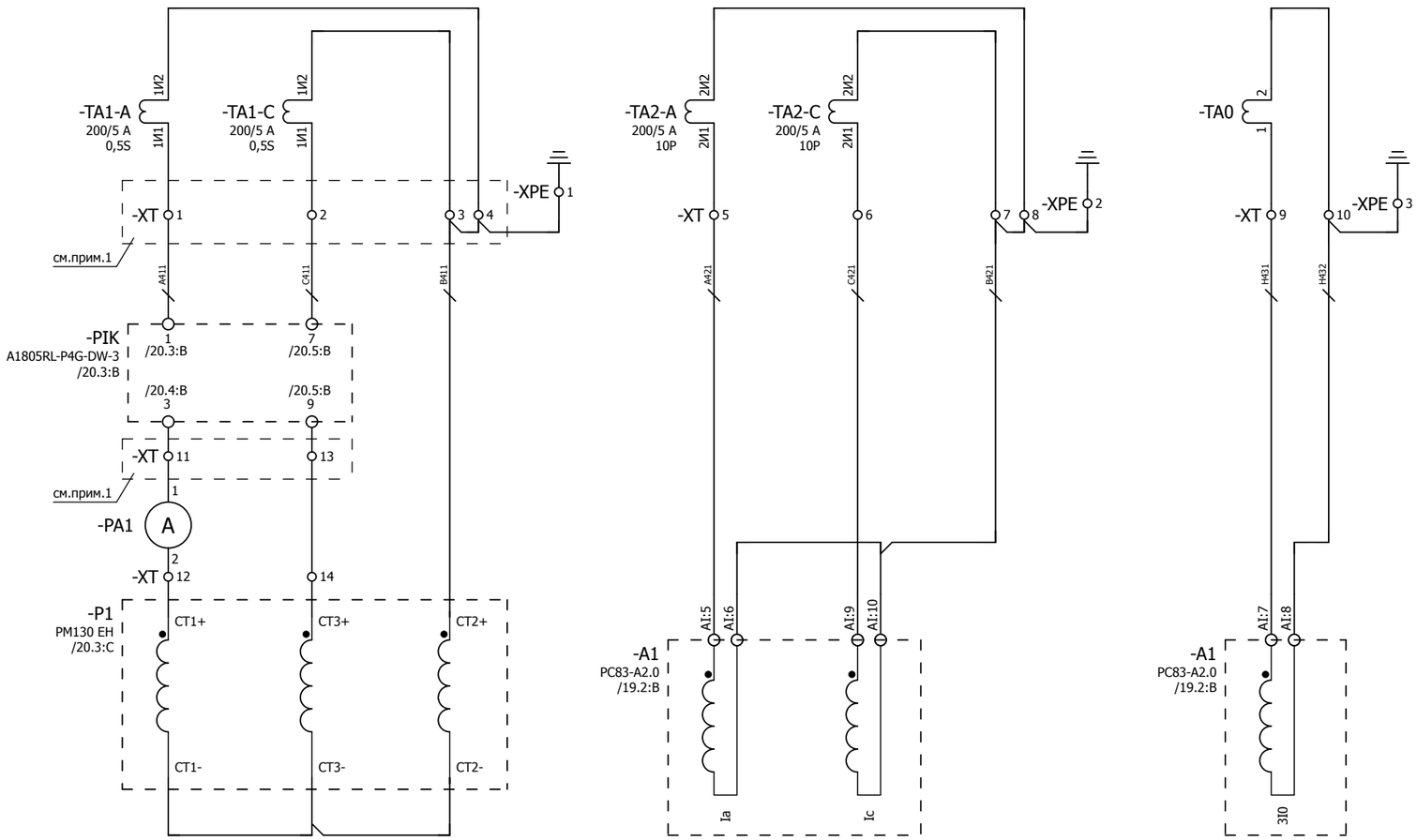

Примечания:
1. Предусмотреть возможность пломбирования выделенных клемм
2. Подключение токовых цепей осуществить проводом сечением 2,5 мм²

Изм.	Кол.уч.	Лист	№ док.	Подпись	Дата	2122-33.13	= K106
						Токовые цепи	+ S1
							Лист 14

Согласовано

Взам. инв. №

Подпись и дата

Инв. № подл.

Цепи напряжения преобразователя и счетчика ЭЭ

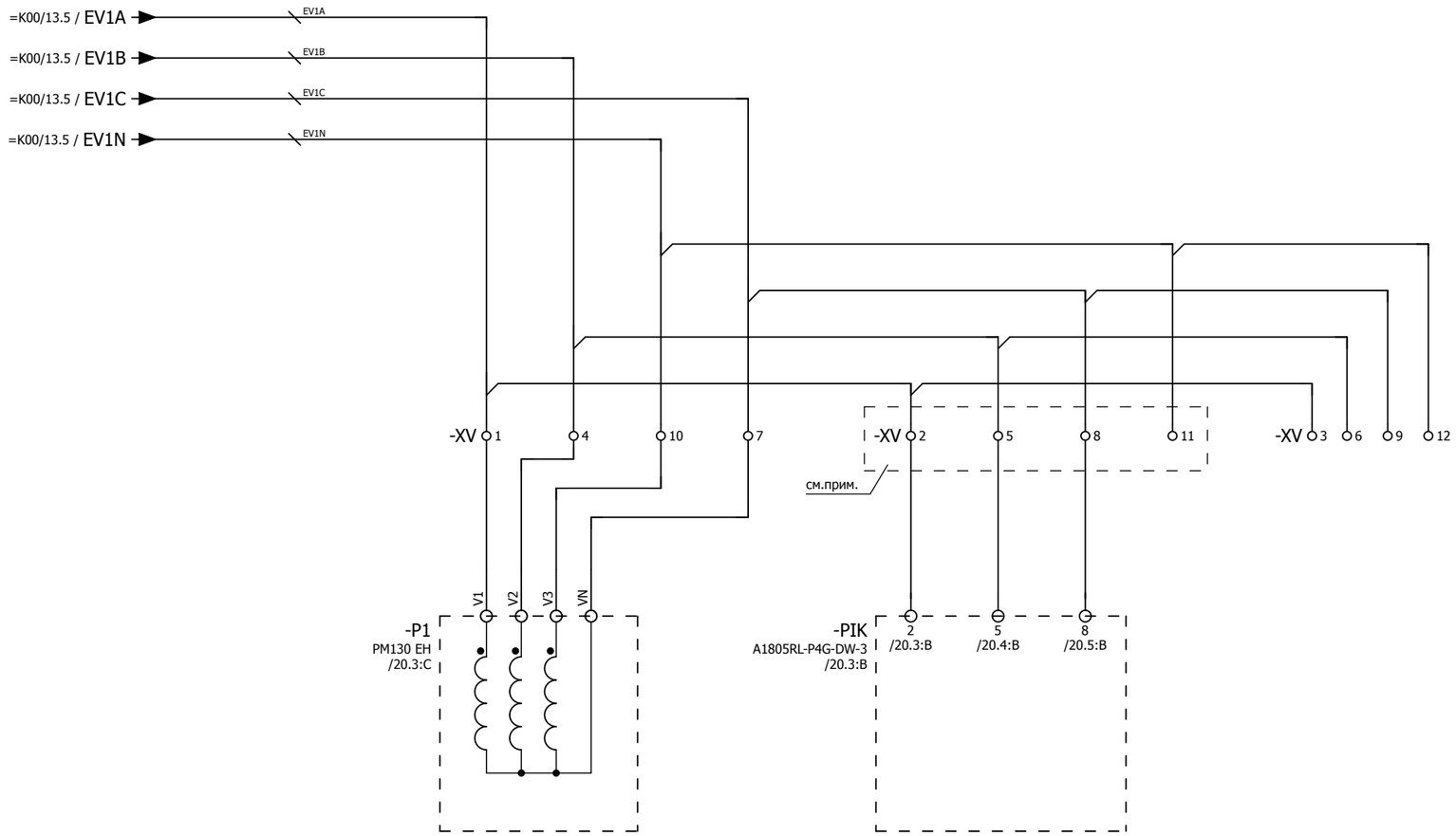

Примечание:
Предусмотреть возможность пломбирования выделенных клемм

Изм.	Кол.уч.	Лист	№ док.	Подпись	Дата	2122-33.13	= K106
						Цепи напряжения	+ S1
							Лист 15

Согласовано

Взам. инв. №

Подпись и дата

Инв. № подл.

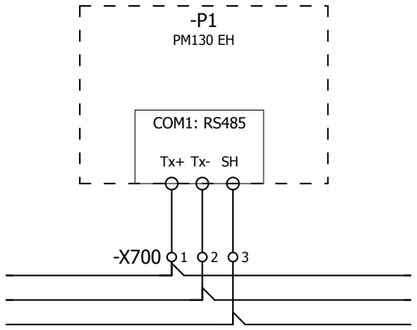

к пред.
прибору

к след.
прибору

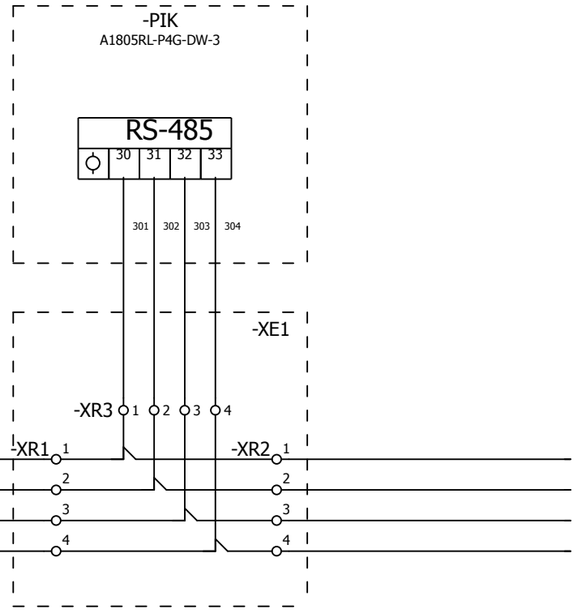

к пред.
прибору

к след.
прибору

-X700 4 5 6 7 8 9 10

Примечание:
Между ячеечные соединения коммуникационной сети выполнить кабелем типа Belden 9841.

Изм.	Кол.уч.	Лист	№ док.	Подпись	Дата	2122-33.13 Коммуникационная сеть преобразователя и счетчика ЭЭ	= K106 + S1 Лист 16

Согласовано

Взам. инв. №

Подпись и дата

Инв. № подл.

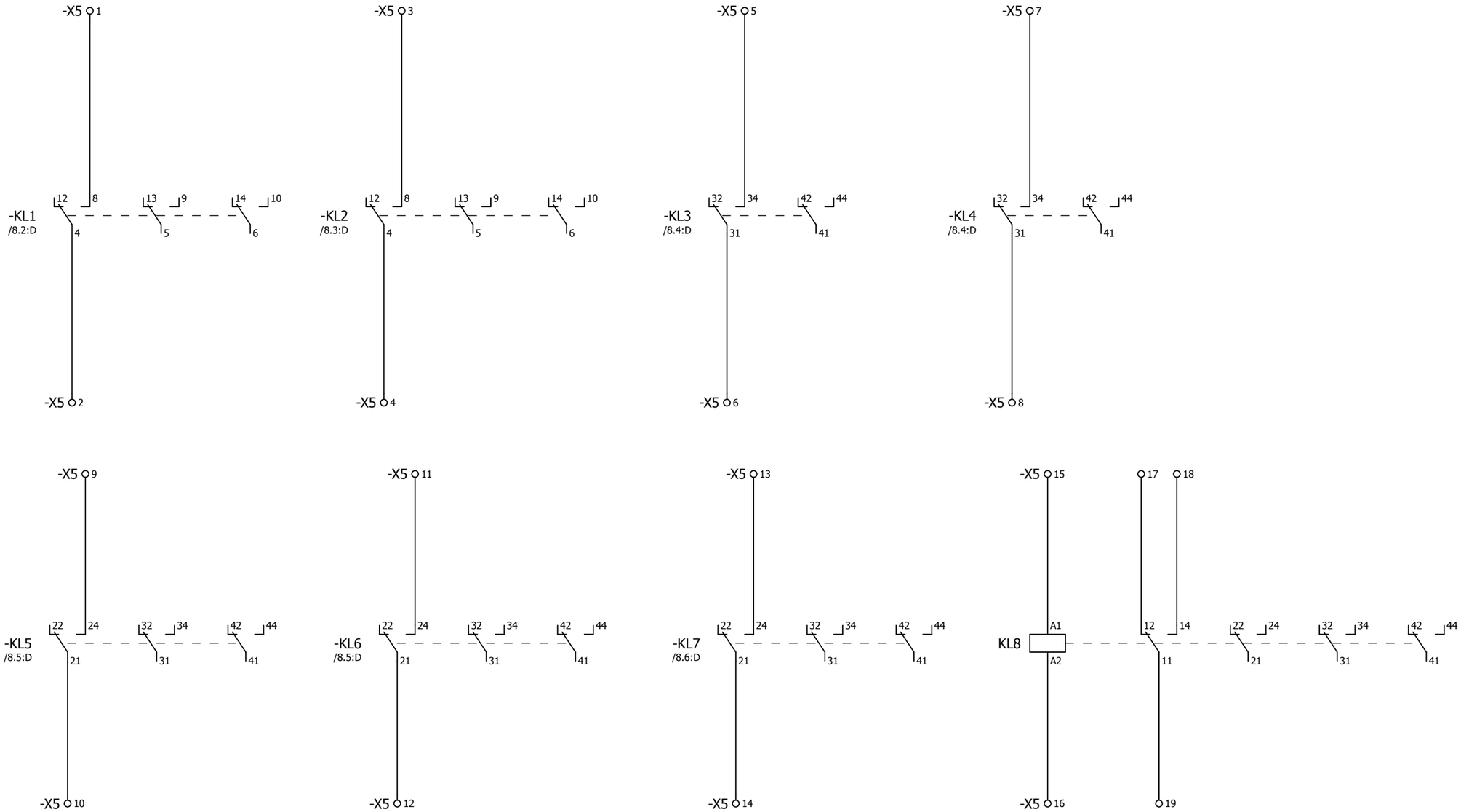

-X0 2 3 5

-X1 9 10 11 15 16 17 31 32 33 34 35

-X2 10 11 15 16

-X3 16 17 18

-X4 6 7 8 13 14 15

-X6 12 13 14 15

-X5 34 35

-X100 5 6 7 8 13 14 15

-X701 3 4 7 8 9 10

-XT 15 16 17 18 19 20

-XV 13 14 15 16 17 18 19 20

Изм.	Кол.уч.	Лист	№ док.	Подпись	Дата

2122-33.13

Резервные контакты реле

= K106

+ S1

Лист 17

Согласовано

Взам. инв. №

Подпись и дата

Инв. № подл.

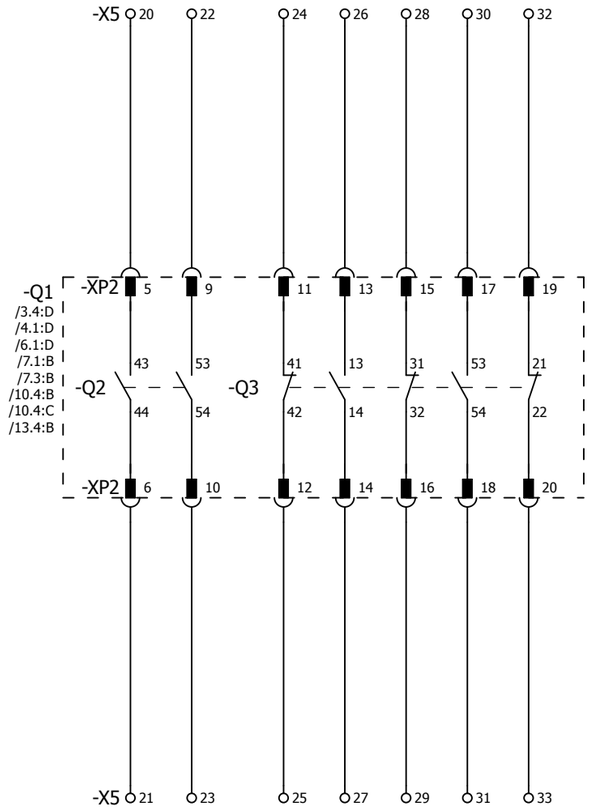

Согласовано

Взам. инв. №

Подпись и дата

Инв. № подл.

Изм.	Кол.уч.	Лист	№ док.	Подпись	Дата

2122-33.13

Резервные контакты выключателя

= K106

+ S1

Лист 18

F	E	D	C	B	A

Инв. № подл.	Подпись и дата	Взам. инв. №	Согласовано			

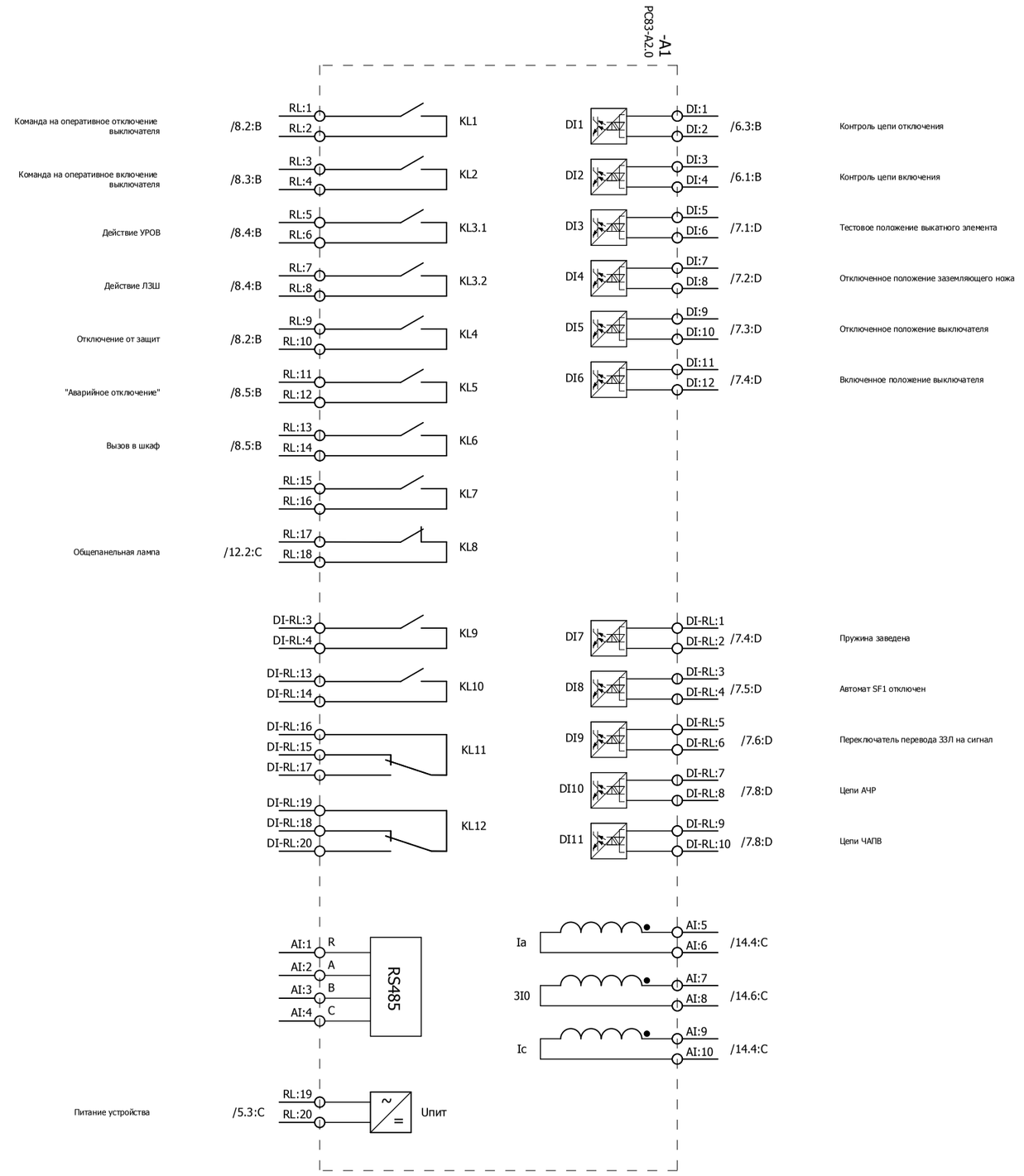

Изм.		
Кол.уч.		
Лист		
№ док.		
Подпись		
Дата		

2122-33.13

Обзор устройства защиты

= K106
+ S1
Лист 19

0 1 2 3 4 5 6 7 8 9

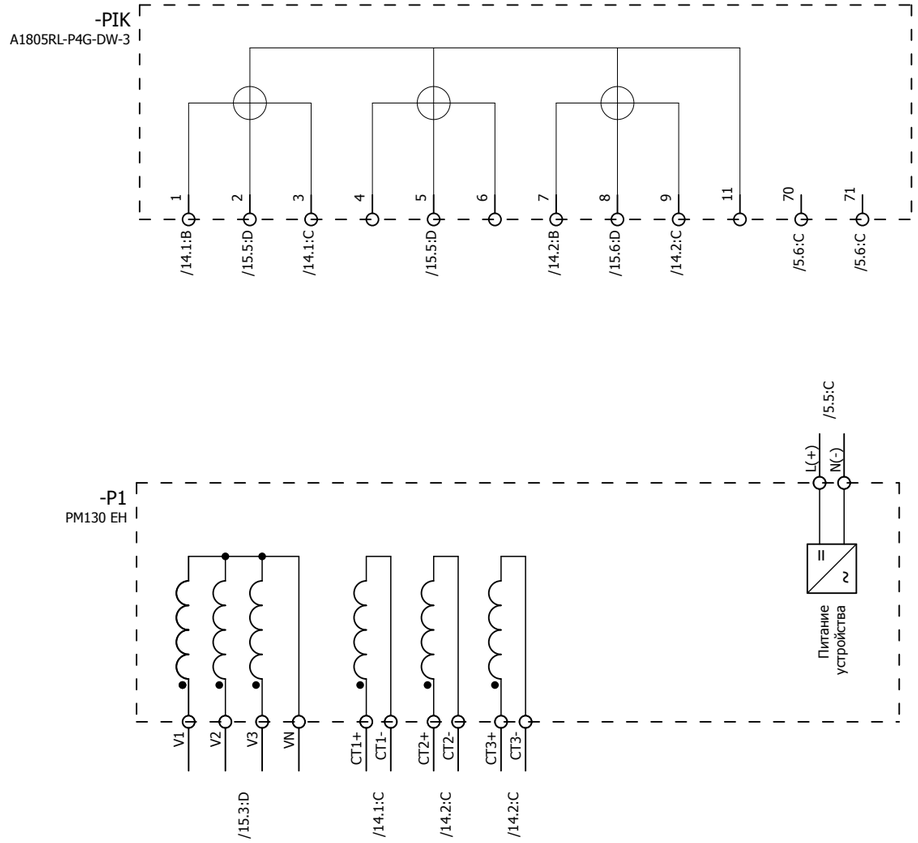

Изм.	Кол.уч.	Лист	№ док.	Подпись	Дата	2122-33.13 Обзор счетчика ЭЭ и преобразователя	= K106 + S1 Лист 20

Согласовано | Взам. инв. № | Подпись и дата | Инв. № подл.

ПЕРЕЧЕНЬ ОБОРУДОВАНИЯ

No п/п	НАИМЕНОВАНИЕ	ТИП ОБОРУДОВАНИЯ	ЗАВОД-ИЗГОТОВИТЕЛЬ	ОБОЗНАЧЕНИЕ ПО СХЕМЕ	К-ВО
1	Устройство защиты по току	PC83-A2.0-253 0211 1111 PC83-A2.0-253 0211 1111	РЗА СИСТЕМЗ	-A1 /19.2:B	1
2	Термостат 230 В перем.тока	8MR 2170-1A 01170.0-00	SIEMENS	-B90 /3.4:C	1
3	Автоматический выключатель C2 1p 1-полюсный, 400/220 В пер./пост. тока, 2 А Тип C, 10 кА	5SY5 102-7 5SY5 102-7	SIEMENS	-F200 /2.4:B	1
4	Автоматический выключатель C10 1p 1-полюсный, 400/220 В пер./пост. тока, 10 А тип C, 10 кА	5SY5 110-7 5SY5 110-7	SIEMENS	-F201 /3.4:B	1
5	Световой индикатор с гладкой линзой, 15 мА, 230 В перем./пост.т, цвет белый	3SB3204-6AA60 3SB3204-6AA60	SIEMENS	-HL /12.2:D	1
6	Светодиодная лампа BA 9s, 15 мА, 230 В перем./пост.т, цвет белый	3SB3901-1QG	SIEMENS	-HL /12.2:D	1
7	Световой индикатор с гладкой линзой, 15 мА, 230 В перем./пост.т, цвет зеленый	3SB3204-6AA40 3SB3204-6AA40	SIEMENS	-HLG /13.4:C	1
8	Светодиодная зеленая лампа BA 9S 15 мА, 230 пер. и пост. тока	3SB3901-1DG	SIEMENS	-HLG /13.4:C	1
9	Световой индикатор с гладкой линзой, 15 мА, 230 В перем./пост.т, цвет красный	3SB3204-6AA20 3SB3204-6AA20	SIEMENS	-HLR /13.5:C	1
10	Светодиодная красная лампа BA 9S 15 мА, 230 пер. и пост. тока	3SB3901-1CG 3SB39 01-1CG	SIEMENS	-HLR /13.5:C	1
11	Моностабильное быстродействующее реле 4-е контакта, 220 В пост., 10 А, 8 мс	7PA2742-0AA00-2 7PA2742-0AA00-2	SIEMENS	-KL1 /8.2:D	1
12	Моностабильное быстродействующее реле 4-е контакта, 220 В пост., 10 А, 8 мс	7PA2742-0AA00-2 7PA2742-0AA00-2	SIEMENS	-KL2 /8.3:D	1
13	Промежуточное реле 230 В пост.т, 4-е перекидных контакта, 6 А, <8 мс	PT 570 220 15368.2	SCHRACK	-KL3 /8.4:D	1
14	Промежуточное реле 230 В пост.т, 4-е перекидных контакта, 6 А, <8 мс	PT 570 220 15368.2	SCHRACK	-KL4 /8.4:D	1
15	Промежуточное реле 230 В пост.т, 4-е перекидных контакта, 6 А, <8 мс	PT 570 220 15368.2	SCHRACK	-KL5 /8.5:D	1
16	Промежуточное реле 230 В пост.т, 4-е перекидных контакта, 6 А, <8 мс	PT 570 220 15368.2	SCHRACK	-KL6 /8.5:D	1
17	Промежуточное реле 230 В пост.т, 4-е перекидных контакта, 6 А, <8 мс	PT 570 220 15368.2	SCHRACK	-KL7 /8.6:D	1
18	Промежуточное реле 230 В пост.т, 4-е перекидных контакта, 6 А, <8 мс	PT 570 220 15368.2	SCHRACK	-KL8 /17.6:D	1
19	Многофункциональный преобразователь	PM 130EH Plus PM 130EH Plus	SATEC	-P1 /20.3:C	1

Согласовано

Взам. инв. №

Подпись и дата

Инв. № подл.

Изм.	Кол.уч.	Лист	№ док.	Подпись	Дата

2122-33.13

Перечень оборудования

= K106

+ S1

Лист 21

ПЕРЕЧЕНЬ ОБОРУДОВАНИЯ

No п/п	НАИМЕНОВАНИЕ	ТИП ОБОРУДОВАНИЯ	ЗАВОД-ИЗГОТОВИТЕЛЬ	ОБОЗНАЧЕНИЕ ПО СХЕМЕ	К-ВО
20	Амперметр 0-200/5А габаритные размеры 80х80	Э42700 Э42700, 200А; 200/5	ЧЭАЗ	-PA1 /14.1:C	1
21	Многофункциональный счетчик электроэнергии серии АЛЬФА А1800	A1805RL- P4G - DW - 3 A1805RL- P4G - DW - 3	Elster Метроника	-PIK /20.3:B	1
22	Преобразователь световой Напряжение питания 12 В (поставляется в комплекте с БССДЗ-01/02)	ПС-11.02	ЗАО "Промэлектроника"	-PS1 /9.1:B	1
23	Преобразователь световой Напряжение питания 12 В (поставляется в комплекте с БССДЗ-01/02)	ПС-11.02	ЗАО "Промэлектроника"	-PS2 /9.2:C	1
24	Преобразователь световой Напряжение питания 12 В (поставляется в комплекте с БССДЗ-01/02)	ПС-11.02	ЗАО "Промэлектроника"	-PS3 /9.3:C	1
25	Резистор для обогрева 100 Вт	Heater 100 W		-Q1-RK1 /3.4:D	1
26	Резистор для обогрева 20 Вт	Heater 20 W		-RK2 /3.5:D	1
27	Резистор для обогрева 100 Вт	Heater 100 W		-RK3 /3.6:D	1
28	Переключатель без нулевого положения 2-положения 3-направления, без возврата 400/415 В пер. тока, 20 А;	T0-3-8222/EZ 015118	MOELLER	-SA1 /6.5:A	1
29	Кнопка плоская круглая цвет красный, 1 НО, 400 В перем./пост.т.	3SB3202-0AA21 3SB3202-0AA21	SIEMENS	-SB1 /6.6:B	1
30	Автоматический выключатель С4 2р 2-полюсный, 400/440 В пер./пост. тока, 4 А тип С, 10 кА	5SY5 204-7 5SY5 204-7	SIEMENS	-SF1 /4.2:B	1
31	Блок-контакты положения 2НЗ	5ST3 012 5ST3 012	SIEMENS	-SF1 /4.2:B	1
32	Автоматический выключатель С4 2р 2-полюсный, 400/440 В пер./пост. тока, 4 А тип С, 10 кА	5SY5 204-7 5SY5 204-7	SIEMENS	-SF2 /4.3:B	1
33	Блок-контакты положения, 1НО+1НЗ 230/220 В пер. и пост. тока	5ST3 010 5ST3 010	SIEMENS	-SF2 /4.3:B	1
34	Автоматический выключатель С3 2р 2-полюсный, 400/440 В пер./пост. тока, 3 А тип С, 10 кА	5SY5 203-7 5SY5 203-7	SIEMENS	-SF3 /4.5:B	1
35	Блок-контакты положения, 1НО+1НЗ 230/220 В пер. и пост. тока	5ST3 010 5ST3 010	SIEMENS	-SF3 /4.5:B	1
36	Автоматический выключатель С2 2р 2-полюсный, 400/440 В пер./пост. тока, 2 А тип С, 10 кА	5SY5 202-7 5SY5 202-7	SIEMENS	-SF4 /4.6:B	1
37	Блок-контакты положения, 1НО+1НЗ 230/220 В пер. и пост. тока	5ST3 010 5ST3 010	SIEMENS	-SF4 /4.6:B	1
38	Микропереключатель 15А, 240В перем. тока	3SE3 020-1A 3SE3 020-1A	SIEMENS	-SQ1 /2.4:C	1

Согласовано | Взам. инв. № | Подпись и дата | Инв. № подл.

Изм.	Кол.уч.	Лист	№ док.	Подпись	Дата

2122-33.13

Перечень оборудования

= K106
+ S1
Лист 22

ПЕРЕЧЕНЬ ОБОРУДОВАНИЯ

No п/п	НАИМЕНОВАНИЕ	ТИП ОБОРУДОВАНИЯ	ЗАВОД-ИЗГОТОВИТЕЛЬ	ОБОЗНАЧЕНИЕ ПО СХЕМЕ		К-ВО
39	Переключатель без нулевого положения 2-положения 3-направления, без возврата 400/415 В пер. тока, 20 А;	T0-3-8222/EZ 015118	MOELLER	-SX1	/12.8:D	1
40	Переключатель без нулевого положения 2-положения, 4-направления 400/415 В пер. тока, 20 А;	T0-4-8223/EZ 019864	MOELLER	-SX2	/6.7:B	1
41	Переключатель без нулевого положения 2-положения 3-направления, без возврата 400/415 В пер. тока, 20 А;	T0-3-8222/EZ 015118	MOELLER	-SX3	/11.1:C	1
42	Переключатель без нулевого положения 2-положения 2-направления, без возврата 400/415 В пер. тока, 20 А;	T0-2-8221/EZ 010372	MOELLER	-SX4	/7.6:B	1
43	Переключатель без нулевого положения 2-положения 3-направления, без возврата 400/415 В пер. тока, 20 А;	T0-3-8222/EZ 015118	MOELLER	-SX5	/7.8:B	1
44	Устройство индикации и регистрации Величина сигнала 12 В (поставляется в комплекте с БССДЗ-01/02)	УИР-13	ЗАО "Промэлектроника"	-UIR	/9.5:B	1
45	Проходная клемма провод 0,14-2,5 мм²	UT 2,5 3044076	PHÖNIX	-X0	/4.2:C;/17.0:E;/17.1:E	5
46	Проходная клемма провод 0,14-2,5 мм²	UT 2,5 3044076	PHÖNIX	-X1	/4.3:C;/4.4:C;/5.3:B;/5.3:E; /7.1:A;/7.1:C;/7.2:A;/7.2:C;	35
47	Проходная клемма провод 0,14-2,5 мм²	UT 2,5 3044076	PHÖNIX	-X2	/4.5:C;/4.6:C;/6.1:A;/6.1:C; /6.2:C;/6.2:F;/6.3:C;/6.4:C;	30
48	Проходная клемма провод 0,14-2,5 мм²	UT 2,5 3044076	PHÖNIX	-X3	/7.8:A;/7.8:E;/10.5:B;/10.5:C; /10.5:D;/11.1:D;/11.2:B;	20
49	Проходная клемма провод 0,14-2,5 мм²	UT 2,5 3044076	PHÖNIX	-X4	/12.2:A;/12.2:B;/12.2:C; /12.2:E;/12.6:B;/12.8:C;	19
50	Диодная клемма провод 0,14-4 мм²	UT 2,5-MTD-DIO/L-R 3064137	PHÖNIX	-X4	/12.3:E	1
51	Проходная клемма провод 0,14-2,5 мм²	UT 2,5 3044076	PHÖNIX	-X5	/17.0:F;/17.1:A;/17.1:C; /17.1:D;/17.3:A;/17.3:C;	35
52	Проходная клемма провод 0,14-2,5 мм²	UT 2,5 3044076	PHÖNIX	-X6	/9.5:B;/9.5:C;/9.8:B;/9.8:D; /17.0:F;/17.1:F	15
53	Проходная клемма провод 0,14-2,5 мм²	UT 2,5 3044076	PHÖNIX	-X100	/4.2:B;/4.3:B;/4.4:B;/4.5:B; /4.6:B;/4.7:B;/17.3:E;/17.4:E	15
54	Освещение 15Вт, 230 В перем. тока	8MF4900 8MF4900	SIEMENS	-X101	/2.4:D	1
55	Проходная клемма провод 0,14-2,5 мм²	UT 2,5 3044076	PHÖNIX	-X200	/2.4:A;/2.4:B;/2.4:E;/2.5:B; /2.6:E	9
56	Заземляющая клемма провод 1,5-35 мм²	UT 35-PE 3044241	PHÖNIX	-X200	/2.5:D	1
57	Проходная клемма провод 0,14-2,5 мм²	UT 2,5 3044076	PHÖNIX	-X201	/3.4:A;/3.4:B;/3.4:D;/3.4:E; /3.5:B;/3.5:D;/3.5:E;/3.6:D;	12

ПЕРЕЧЕНЬ ОБОРУДОВАНИЯ

No п/п	НАИМЕНОВАНИЕ	ТИП ОБОРУДОВАНИЯ	ЗАВОД-ИЗГОТОВИТЕЛЬ	ОБОЗНАЧЕНИЕ ПО СХЕМЕ		К-ВО
58	Проходная клемма провод 0,14-2,5 мм²	UT 2,5 3044076	PHÖNIX	-X700	/16.1:D;/16.2:C	10
59	Проходная клемма провод 0,14-2,5 мм²	UT 2,5 3044076	PHÖNIX	-X701	/4.6:C;/4.7:C;/5.5:B;/5.5:D; /17.3:F	10
60	Разветвитель интерфейса RS-485	ПР-3	ABB	-XE1	/16.6:C	1
61	Заземляющая клемма провод 1,5-35 мм²	UT 35-PE 3044241	PHÖNIX	-XPE	/14.3:B;/14.5:B;/14.6:B	3
62	Многоуровневая клемма провод 0,14-4 мм²	UTTB 2,5 3044636	PHÖNIX	-XR	=K00/7.4;=K00/11.5; =K00/12.5;=K00/13.5	70
63	Клемма с размыкателем для измерительного ТТ провод 0,14-6 мм²	UTME 4-CT/1P 3057432	PHÖNIX	-XT	/14.1:B;/14.1:C;/14.2:B; /14.2:C;/14.3:B;/14.4:B;	20
64	Клеммы с размыкателями для ТН провод 0,14-6 мм²	UTME 4/1P 3057416	PHÖNIX	-XV	/15.3:C;/15.4:C;/15.5:C; /15.6:C;/15.7:C;/17.3:F;/17.4:F	20

Согласовано

Взам. инв. №

Подпись и дата

Инв. № подл.

Изм.	Кол.уч.	Лист	№ док.	Подпись	Дата

2122-33.13

Перечень оборудования

= K106

+ S1

Лист 24

РЯД ЗАЖИМОВ/КОЛОДКА =K106+S1-X0

| Страница | | /4.2:C | | /17.0:E | | /17.0:E | | /4.2:C | | /17.1:E | | |

Инв. № подл.	Подпись и дата	Взам. инв. №	Согласовано			

РЯД ЗАЖИМОВ/КОЛОДКА

=K106+S1-X1

No. Кабеля / ТИП кабеля / No. Провода	K	Соединение	No. Клеммы	ТИП клеммы	OT	Соединение	No. Кабеля / ТИП кабеля / No. Провода	Страница
			1	PHOENIX. 3044076	-SF2	2		/4.3:C
					-X1	3		
	-A1	RL:19	2	PHOENIX. 3044076	-SX4	3		/5.3:B
			3	PHOENIX. 3044076	-X1	1		/4.4:C
	-Q1-X		4	PHOENIX. 3044076				/7.1:A
	-QSG6-X		5	PHOENIX. 3044076				/7.2:A
	-Q1-XP1	16	6	PHOENIX. 3044076				/7.3:A
	-Q1-XP1	19	7	PHOENIX. 3044076				/7.4:A
	-SF1	11	8	PHOENIX. 3044076				/7.5:A
			9	PHOENIX. 3044076				/17.0:F
			10	PHOENIX. 3044076				/17.0:F
			11	PHOENIX. 3044076				/17.1:F
			12	PHOENIX. 3044076	-SF2	4		/4.4:C
					-X1	14		
	-A1	DI:6	13	PHOENIX. 3044076	-A1	RL:20		/5.3:E
	-KL1	-1	14	PHOENIX. 3044076	-X1	12		/4.4:C
			15	PHOENIX. 3044076				/17.1:F
			16	PHOENIX. 3044076				/17.1:F
			17	PHOENIX. 3044076				/17.1:F
	-A1	DI:5	18	PHOENIX. 3044076	-Q1-X			/7.1:C
	-A1	DI:7	19	PHOENIX. 3044076	-QSG6-X			/7.2:C
	-A1	DI:9	20	PHOENIX. 3044076	-Q1-XP1	14		/7.3:C
	-A1	DI:11	21	PHOENIX. 3044076	-Q1-XP1	15		/7.4:C
	-A1	DI-RL:1	22	PHOENIX. 3044076	-Q1-XP1	20		/7.4:C
	-A1	DI-RL:3	23	PHOENIX. 3044076	-SF1	12		/7.5:C
	-KL1	+2	24	PHOENIX. 3044076	-A1	RL:2		/8.2:C
	-KL2	+2	25	PHOENIX. 3044076	-A1	RL:4		/8.3:C
	-KL3	A1	26	PHOENIX. 3044076	-A1	RL:6		/8.4:C

Изм. | Кол.уч. | Лист | № док. | Подпись | Дата

2122-33.13

Ряд зажимов =K106+S1-X1

= K106
+ S1
Лист 26

РЯД ЗАЖИМОВ/КОЛОДКА =K106+S1-X1

| Страница | | /8.4:C | | /8.5:C | | /8.5:C | | /8.6:C | | /17.1:F | | /17.1:F | | /17.1:F | | /17.2:F | | /17.2:F | | |

Инв. № подл.	Подпись и дата	Взам. инв. №	Согласовано			

РЯД ЗАЖИМОВ/КОЛОДКА

=K106+S1-X2

No. Кабеля / ТИП кабеля / No. Провода	К	Соединение	No. Клеммы	ТИП клеммы	От	Соединение	No. Кабеля / ТИП кабеля / No. Провода	Страница
			1	PHOENIX. 3044076	-SF3	2		/4.5:C
					-X2	6		
	-A1	DI:3	2	PHOENIX. 3044076				/6.1:A
	-SA1	2,4	3	PHOENIX. 3044076	-SX2	3		/6.5:A
			4	PHOENIX. 3044076	-SX2	3		/6.7:A
			5	PHOENIX. 3044076				/6.7:A
			6	PHOENIX. 3044076	-X2	1		/4.5:C
	-KL1	7	7	PHOENIX. 3044076				/6.8:A
			8	PHOENIX. 3044076				/6.9:A
			9	PHOENIX. 3044076				/6.9:A
			10	PHOENIX. 3044076				/17.0:F
			11	PHOENIX. 3044076				/17.0:F
			12	PHOENIX. 3044076	-SF3	4		/4.6:C
			13	PHOENIX. 3044076	-Q1-X0	4A		/6.2:F
			14	PHOENIX. 3044076				/6.2:F
			15	PHOENIX. 3044076				/17.1:F
			16	PHOENIX. 3044076				/17.1:F
	-KL7	14	17	PHOENIX. 3044076	-SX2	2,4		/6.7:B
	-KL2	7	18	PHOENIX. 3044076	-SA1	3		/6.6:B
	-Q1-XP1	1	19	PHOENIX. 3044076	-A1	DI:4		/6.1:C
	-KL2	3	20	PHOENIX. 3044076				/6.1:C
			21	PHOENIX. 3044076				/6.2:C
	-Q1-XP1	9	22	PHOENIX. 3044076	-A1	DI:2		/6.3:C
	-KL1	3	23	PHOENIX. 3044076				/6.3:C
	-KL7	11	24	PHOENIX. 3044076				/6.3:C
	-SB1	2	25	PHOENIX. 3044076				/6.4:C
			26	PHOENIX. 3044076				/6.4:C

Изм. | Кол.уч. | Лист | № док. | Подпись | Дата

2122-33.13

Ряд зажимов =K106+S1-X2

= K106
+ S1
Лист 28

| | | |

РЯД ЗАЖИМОВ/КОЛОДКА

=K106+S1-X3

No. Кабеля / ТИП кабеля / No. Провода	K	Соединение	No. Клеммы	ТИП клеммы	OT	Соединение	No. Кабеля / ТИП кабеля / No. Провода	Страница
	-SX3	3	1	PHOENIX. 3044076	-XR	35		/11.2:B
	-KL3	14	2	PHOENIX. 3044076	-SX3	2,4		/11.2:C
	-XR	36	3	PHOENIX. 3044076	-KL3	11		/11.1:D
	-SX3	11	4	PHOENIX. 3044076	-XR	37		/11.3:B
	-KL3	24	5	PHOENIX. 3044076	-SX3	10,12		/11.3:C
	-XR	38	6	PHOENIX. 3044076	-KL3	21		/11.2:D
	-KL4	14	7	PHOENIX. 3044076	-XR	39		/11.4:B
	-XR	40	8	PHOENIX. 3044076	-KL4	11		/11.4:D
	-KL4	24	9	PHOENIX. 3044076	-XR	41		/11.5:B
	-XR	42	10	PHOENIX. 3044076	-KL4	21		/11.5:D
	-SX5	11	11	PHOENIX. 3044076	-XR -XR	31 32		/7.8:A
	-SX5	3	12	PHOENIX. 3044076	-XR	33		/7.8:A
	-Q1-X		13	PHOENIX. 3044076	-XR	29		/10.5:B
			14	PHOENIX. 3044076	-Q1-X			/10.5:C
	-Q1-XP2	7	15	PHOENIX. 3044076				/10.5:C
			16	PHOENIX. 3044076				/17.0:F
			17	PHOENIX. 3044076				/17.0:F
			18	PHOENIX. 3044076				/17.1:F
	-XR	34	19	PHOENIX. 3044076	-A1	DI-RL:8		/7.8:E
	-XR	30	20	PHOENIX. 3044076	-Q1-XP2	8		/10.5:D

Изм. | Кол.уч. | Лист | № док. | Подпись | Дата

2122-33.13

Ряд зажимов =K106+S1-X3

= K106 | + S1 | Лист 30

Инв. № подл.	Подпись и дата	Взам. инв. №	Согласовано			

РЯД ЗАЖИМОВ/КОЛОДКА

=K106+S1-X4

No. Кабеля / ТИП кабеля / No. Провода	K	Соединение	No. Клеммы	ТИП клеммы	OT	Соединение	No. Кабеля / ТИП кабеля / No. Провода	Страница
	-X4	3	1	PHÖNIX. 3044076	-XR	16	+EH	/12.2:A
	-A1	RL:17	2	PHÖNIX. 3044076				/12.2:B
	-SF1	21	3	PHÖNIX. 3044076	-KL5	14		/12.6:B
					-X4	1		
	-Q1-XP2	3	4	PHÖNIX. 3044076	-KL5	14		/13.4:B
	-Q1-XP2	1	5	PHÖNIX. 3044076				/13.5:B
			6	PHÖNIX. 3044076				/17.0:F
			7	PHÖNIX. 3044076				/17.0:F
			8	PHÖNIX. 3044076				/17.1:F
-EH	-XR	18	9	PHÖNIX. 3044076	-HL	x2		/12.2:E
			10	PHÖNIX. 3044076	-HLG	x2		/13.4:C
	-SX1	10,12	11	PHÖNIX. 3064137	-XR	20	EHP	/12.3:E
EHA	-XR	19	12	PHÖNIX. 3044076	-SX1	2,4		/12.8:E
			13	PHÖNIX. 3044076				/17.1:F
			14	PHÖNIX. 3044076				/17.1:F
			15	PHÖNIX. 3044076				/17.1:F
	-SF1	22	16	PHÖNIX. 3044076	-A1	RL:18		/12.2:C
	-HL	x1	17	PHÖNIX. 3044076	-SX1	11		/12.2:C
	-SX1	3	18	PHÖNIX. 3044076	-KL5	11		/12.8:C
	-HLG	x1	19	PHÖNIX. 3044076	-Q1-XP2	4		/13.4:C
	-HLR	x1	20	PHÖNIX. 3044076	-Q1-XP2	2		/13.5:C

Изм.	Кол.уч.	Лист	№ док.	Подпись	Дата

2122-33.13

Ряд зажимов =K106+S1-X4

= K106
+ S1
Лист 31

Инв. № подл.	Подпись и дата	Взам. инв. №	Согласовано			

РЯД ЗАЖИМОВ/КОЛОДКА

=K106+S1-X5

No. Кабеля	ТИП кабеля / No. Провода	K	Соединение	No. Клеммы	ТИП клеммы	OT	Соединение	No. Кабеля	ТИП кабеля / No. Провода	Страница
				1	PHOENIX. 3044076	-KL1	8			/17.1:A
				2	PHOENIX. 3044076	-KL1	4			/17.1:C
				3	PHOENIX. 3044076	-KL2	8			/17.3:A
				4	PHOENIX. 3044076	-KL2	4			/17.3:C
				5	PHOENIX. 3044076	-KL3	34			/17.4:A
				6	PHOENIX. 3044076	-KL3	31			/17.4:C
				7	PHOENIX. 3044076	-KL4	34			/17.6:A
				8	PHOENIX. 3044076	-KL4	31			/17.6:C
				9	PHOENIX. 3044076	-KL5	24			/17.1:C
				10	PHOENIX. 3044076	-KL5	21			/17.1:D
				11	PHOENIX. 3044076	-KL6	24			/17.3:C
				12	PHOENIX. 3044076	-KL6	21			/17.3:D
				13	PHOENIX. 3044076	-KL7	24			/17.4:C
				14	PHOENIX. 3044076	-KL7	21			/17.4:D
				15	PHOENIX. 3044076	-KL8	A1			/17.6:C
				16	PHOENIX. 3044076	-KL8	A2			/17.6:D
				17	PHOENIX. 3044076	-KL8	12			/17.7:C
				18	PHOENIX. 3044076	-KL8	14			/17.7:C
				19	PHOENIX. 3044076	-KL8	11			/17.7:D
				20	PHOENIX. 3044076	-Q1-XP2	5			/18.1:B
				21	PHOENIX. 3044076	-Q1-XP2	6			/18.1:D
				22	PHOENIX. 3044076	-Q1-XP2	9			/18.2:B
				23	PHOENIX. 3044076	-Q1-XP2	10			/18.2:D
				24	PHOENIX. 3044076	-Q1-XP2	11			/18.2:B
				25	PHOENIX. 3044076	-Q1-XP2	12			/18.2:D
				26	PHOENIX. 3044076	-Q1-XP2	13			/18.2:B

Изм.	Кол.уч.	Лист	№ док.	Подпись	Дата

2122-33.13

Ряд зажимов =K106+S1-X5

= K106
+ S1
Лист 32

РЯД ЗАЖИМОВ/КОЛОДКА =K106+S1-X5

Страница		/18.2:D	/18.3:B	/18.3:D	/18.3:B	/18.3:D	/18.3:B	/18.3:D	/17.0:F	/17.0:F
No. Кабеля	ТИП кабеля / No. Провода									
Соединение		14	15	16	17	18	19	20		
ОТ		-Q1-XP2	-Q1-XP2	-Q1-XP2	-Q1-XP2	-Q1-XP2	-Q1-XP2	-Q1-XP2		
		0,76	0,76	0,76	0,76	0,76	0,76	0,76	0,76	0,76
ТИП клеммы		PHOENIX. 3044076	PHOENIX. 3044076	PHOENIX. 3044076	PHOENIX. 3044076	PHOENIX. 3044076	PHOENIX. 3044076	PHOENIX. 3044076	PHOENIX. 3044076	PHOENIX. 3044076
No. Клеммы		27	28	29	30	31	32	33	34	35
Соединение										
К										
No. Кабеля	ТИП кабеля / No. Провода									

Согласовано	Взам. инв. №	Подпись и дата	Инв. № подл.

Изм.	Кол.уч.	Лист	№ док.	Подпись	Дата

2122-33.13

Ряд зажимов =K106+S1-X5

= K106
+ S1
Лист 33

Инв. № подл.	Подпись и дата	Взам. инв. №	Согласовано			

РЯД ЗАЖИМОВ/КОЛОДКА

=K106+S1-X6

No. Кабеля / ТИП кабеля / No. Провода	K	Соединение	No. Клеммы	ТИП клеммы	OT	Соединение	No. Кабеля / ТИП кабеля / No. Провода	Страница
	-UIR-XT1.1	3	1	PHOENIX. 3044076	-PS1-XT1	1		/9.5:B
	-UIR-XT1.1	1	2	PHOENIX. 3044076	-PS1-XT1	2		/9.5:B
	-UIR-XT1.1	2	3	PHOENIX. 3044076	-PS1-XT1	3		/9.5:B
	-UIR-XT1.1	10	4	PHOENIX. 3044076	-PS3-XT1 -PS2-XT1	1 1		/9.5:B
	-UIR-XT1.1	8	5	PHOENIX. 3044076	-PS3-XT1 -PS2-XT1	2 2		/9.5:C
	-UIR-XT1.1	9	6	PHOENIX. 3044076	-PS3-XT1 -PS2-XT1	3 3		/9.5:C
EDR1	-XR	26	7	PHOENIX. 3044076	-UIR-XT1.2	13		/9.8:B
+ED1	-XR	27	8	PHOENIX. 3044076	-UIR-XT1.2	4		/9.8:B
-ED1	-XR	28	9	PHOENIX. 3044076	-UIR-XT1.2	5		/9.8:B
1ED1	-XR	25	10	PHOENIX. 3044076	-SX2	14,16		/9.8:D
2ED1	-XR	24	11	PHOENIX. 3044076	-SX2	10,12		/9.8:D
			12	PHOENIX. 3044076				/17.0:F
			13	PHOENIX. 3044076				/17.0:F
			14	PHOENIX. 3044076				/17.1:F
			15	PHOENIX. 3044076				/17.1:F

Изм.	Кол.уч.	Лист	№ док.	Подпись	Дата

2122-33.13

Ряд зажимов =K106+S1-X6

= K106
+ S1
Лист 34

РЯД ЗАЖИМОВ/КОЛОДКА

=K106+S1-X100

Страница		/4.2:B	/4.3:B	/4.5:B	/4.6:B	/17.3:E	/17.3:E	/17.3:E	/17.3:E	/4.2:B	/4.4:B	/4.5:B	/4.7:B	/17.3:E	/17.3:E	/17.4:E
No. Кабеля	ТИП кабеля / No. Провода															
Соединение		8	12							10	14					
ОТ		-XR	-XR							-XR	-XR					
ТИП клеммы		PHOENIX 3044076	PHOENIX 3044076	PHOENIX 3044076	PHOENIX 3044076	PHOENIX 3044076	PHOENIX 3044076	PHOENIX 3044076	PHOENIX 3044076	PHOENIX 3044076	PHOENIX 3044076	PHOENIX 3044076	PHOENIX 3044076	PHOENIX 3044076	PHOENIX 3044076	PHOENIX 3044076
No. Клеммы		1	2	3	4	5	6	7	8	9	10	11	12	13	14	15
Соединение		1	1	1	1					3	3	3	3			
К		-SF1	-SF2	-SF3	-SF4					-SF1	-SF2	-SF3	-SF4			
No. Кабеля	ТИП кабеля / No. Провода															

Изм.	Кол.уч.	Лист	№ док.	Подпись	Дата

2122-33.13

Ряд зажимов =K106+S1-X100

= K106

+ S1

Лист 35

Согласовано

Взам. инв. №

Подпись и дата

Инв. № подл.

Инв. № подл.	Подпись и дата	Взам. инв. №	Согласовано			

РЯД ЗАЖИМОВ/КОЛОДКА

=K106+S1-X200

No. Кабеля	ТИП кабеля / No. Провода	K	Соединение	No. Клеммы	ТИП клеммы	OT	Соединение	No. Кабеля	ТИП кабеля / No. Провода	Страница
	L	-XR	1	1	PHOENIX. 3044076	-F200	1			/2.4:A
		-SQ1	21	2	PHOENIX. 3044076	-F200	2			/2.4:B
				3	PHOENIX. 3044076					/2.4:B
				4	PHOENIX. 3044076					/2.5:B
				5	PHOENIX. 3044076					/2.5:B
	N	-XR	3	6	PHOENIX. 3044076	-X101	N			/2.4:E
				7	PHOENIX. 3044076					/2.6:E
				8	PHOENIX. 3044076					/2.6:E
				9	PHOENIX. 3044076					/2.6:E
				PE1	PHOENIX. 3044241	-X101	PE			/2.5:D

Изм.	Кол.уч.	Лист	№ док.	Подпись	Дата

2122-33.13

Ряд зажимов =K106+S1-X200

= K106
+ S1
Лист 36

РЯД ЗАЖИМОВ/КОЛОДКА

=K106+S1-X201

Страница	/3.4:A	/3.4:B	/3.4:B	/3.4:B	/3.5:B	/3.4:E	/3.5:E	/3.6:E	/3.6:E	/3.4:D	/3.5:D	/3.6:D
No. Кабеля / ТИП кабеля / No. Провода												
Соединение	1	2					2	2	N			
ОТ	-F201	-F201				-Q1-X	-RK2	-RK3	-B90	-Q1-X		
ТИП клеммы	PHOENIX 3044076	PHOENIX 3044076	PHOENIX 3044076	PHOENIX 3044076	PHOENIX 3044076	PHOENIX 3044076	PHOENIX 3044076	PHOENIX 3044076	PHOENIX 3044076	PHOENIX 3044076	PHOENIX 3044076	PHOENIX 3044076
No. Клеммы	1	2	3	4	5	6	7	8	9	10	11	12
Соединение	2	L				4				2	1	1
К	-XR	-B90				-XR				-B90	-RK2	-RK3
No. Кабеля / ТИП кабеля / No. Провода	L					N						

Изм.	Кол.уч.	Лист	№ док.	Подпись	Дата

2122-33.13

Ряд зажимов =K106+S1-X201

= K106

+ S1

Лист 37

Согласовано

Взам. инв. №

Подпись и дата

Инв. № подл.

РЯД ЗАЖИМОВ/КОЛОДКА =K106+S1-X700

		Страница	/16.2:C	/16.2:C	/16.2:C	/16.1:D	/16.1:D	/16.1:D	/16.1:D	/16.1:D	/16.1:D	/16.1:D																					
No. Кабеля	ТИП кабеля / No. Провода																																
	Соединение		Tx+		Tx-		SH																										
	ОТ		-P1		-P1		-P1																										
	ТИП клеммы		• PHOENIX. 3044076		• PHOENIX. 3044076		• PHOENIX. 3044076		• PHOENIX. 3044076		• PHOENIX. 3044076		• PHOENIX. 3044076		• PHOENIX. 3044076		• PHOENIX. 3044076		• PHOENIX. 3044076		• PHOENIX. 3044076											
	No. Клеммы		1		2		3		4		5		6		7		8		9		10												
	Соединение																																
	K																																
No. Кабеля	ТИП кабеля / No. Провода																																

Согласовано

Взам. инв. №

Подпись и дата

Инв. № подл.

Изм.	Кол.уч.	Лист	№ док.	Подпись	Дата

2122-33.13

Ряд зажимов =K106+S1-X700

= K106

+ S1

Лист 38

Инв. № подл.	Подпись и дата	Взам. инв. №	Согласовано			

РЯД ЗАЖИМОВ/КОЛОДКА

=K106+S1-X701

No. Кабеля	ТИП кабеля / No. Провода	K	Соединение	No. Клеммы	ТИП клеммы	OT	Соединение	No. Кабеля	ТИП кабеля / No. Провода	Страница
				1	PHÖNIX. 3044076	-SF4	2			/4.6:C
		-P1	L(+)	2	PHÖNIX. 3044076	-PIK	70			/5.5:B
				3	PHÖNIX. 3044076					/17.3:F
				4	PHÖNIX. 3044076					/17.3:F
				5	PHÖNIX. 3044076	-SF4	4			/4.7:C
		-PIK	71	6	PHÖNIX. 3044076	-P1	N(-)			/5.5:D
				7	PHÖNIX. 3044076					/17.3:F
				8	PHÖNIX. 3044076					/17.3:F
				9	PHÖNIX. 3044076					/17.3:F
				10	PHÖNIX. 3044076					/17.3:F

Изм.	Кол.уч.	Лист	№ док.	Подпись	Дата

2122-33.13

Ряд зажимов =K106+S1-X701

= K106
+ S1
Лист 39

РЯД ЗАЖИМОВ/КОЛОДКА =K106+S1-XPE

| | | Страница | | /14.3:B | | /14.5:B | | /14.6:B | | |

РЯД ЗАЖИМОВ/КОЛОДКА

=K106+S1-XR

No. Кабеля / ТИП кабеля / No. Провода	K	Соединение	No. Клеммы	ТИП клеммы	OT	Соединение	No. Кабеля / ТИП кабеля / No. Провода	Страница
	=K108-XR	1	1	PHÖNIX. 3044636	=K104-XR	1		=K00/7.4
L	-X200	1						
L	-X201	1	2	PHÖNIX. 3044636				=K00/7.4
	=K108-XR	3	3	PHÖNIX. 3044636	=K104-XR	3		=K00/7.4
N	-X200	6						
N	-X201	6	4	PHÖNIX. 3044636				=K00/7.4
			5	PHÖNIX. 3044636				=K00/7.4
			6	PHÖNIX. 3044636				=K00/7.4
	=K108-XR	7	7	PHÖNIX. 3044636	=K104-XR	7		=K00/7.4
	-X100	1	8	PHÖNIX. 3044636				=K00/7.4
	=K108-XR	9	9	PHÖNIX. 3044636	=K104-XR	9		=K00/7.4
	-X100	9	10	PHÖNIX. 3044636				=K00/7.4
	=K108-XR	11	11	PHÖNIX. 3044636	=K104-XR	11		=K00/7.4
	-X100	2	12	PHÖNIX. 3044636				=K00/7.4
	=K108-XR	13	13	PHÖNIX. 3044636	=K104-XR	13		=K00/7.4
	-X100	10	14	PHÖNIX. 3044636				=K00/7.4
	=K108-XR	15	15	PHÖNIX. 3044636	=K104-XR	15		=K00/7.4
+EH	-X4	1	16	PHÖNIX. 3044636				=K00/7.4
	=K108-XR	17	17	PHÖNIX. 3044636	=K104-XR	17		=K00/7.4
-EH	-X4	9	18	PHÖNIX. 3044636				=K00/7.4
	=K108-XR	19	19	PHÖNIX. 3044636	=K104-XR	19		=K00/11.5
EHA	-X4	12						
	=K108-XR	20	20	PHÖNIX. 3044636	=K104-XR	20		=K00/11.5
EHP	-X4	11						
	=K108-XR	21	21	PHÖNIX. 3044636	=K104-XR	21		=K00/11.5
	=K108-XR	22	22	PHÖNIX. 3044636	=K104-XR	22		=K00/11.5
	=K108-XR	23	23	PHÖNIX. 3044636	=K104-XR	23		=K00/11.5
	=K108-XR	24	24	PHÖNIX. 3044636	=K104-XR	24		=K00/11.5
2ED1	-X6	11						
	=K108-XR	25	25	PHÖNIX. 3044636	=K104-XR	25		=K00/11.5
1ED1	-X6	10						
	=K108-XR	26	26	PHÖNIX. 3044636	=K104-XR	26		=K00/11.5
EDR1	-X6	7						

Инв. № подл.	Подпись и дата	Взам. инв. №	Согласовано			

РЯД ЗАЖИМОВ/КОЛОДКА

=K106+S1-XR

No. Кабеля	ТИП кабеля / No. Провода	К	Соединение	No. Клеммы	ТИП клеммы	ОТ	Соединение	No. Кабеля	ТИП кабеля / No. Провода	Страница
		=K108-XR	27	27	PHOENIX. 3044636	=K104-XR	27			=K00/11.5
	+ED1	-X6	8							
		=K108-XR	28	28	PHOENIX. 3044636	=K104-XR	28			=K00/11.5
	-ED1	-X6	9							
		=K108-XR	29	29	PHOENIX. 3044636	=K104-XR	29			=K00/11.5
		-X3	13							
		=K108-XR	30	30	PHOENIX. 3044636	=K104-XR	30			=K00/11.5
		-X3	20							
		=K108-XR	31	31	PHOENIX. 3044636	=K104-XR	31			=K00/11.5
		-X3	11							
		=K108-XR	32	32	PHOENIX. 3044636	=K104-XR	32			=K00/11.5
		-X3	11							
		=K108-XR	33	33	PHOENIX. 3044636	=K104-XR	33			=K00/11.5
		-X3	12							
		=K108-XR	34	34	PHOENIX. 3044636	=K104-XR	34			=K00/11.5
		-X3	19							
		=K108-XR	35	35	PHOENIX. 3044636	=K104-XR	35			=K00/11.5
		-X3	1							
		=K108-XR	36	36	PHOENIX. 3044636	=K104-XR	36			=K00/11.5
		-X3	3							
		=K108-XR	37	37	PHOENIX. 3044636	=K104-XR	37			=K00/12.5
		-X3	4							
		=K108-XR	38	38	PHOENIX. 3044636	=K104-XR	38			=K00/12.5
		-X3	6							
		=K108-XR	39	39	PHOENIX. 3044636	=K104-XR	39			=K00/12.5
		-X3	7							
		=K108-XR	40	40	PHOENIX. 3044636	=K104-XR	40			=K00/12.5
		-X3	8							
		=K108-XR	41	41	PHOENIX. 3044636	=K104-XR	41			=K00/12.5
		-X3	9							
		=K108-XR	42	42	PHOENIX. 3044636	=K104-XR	42			=K00/12.5
		-X3	10							
		=K108-XR	43	43	PHOENIX. 3044636	=K104-XR	43			=K00/12.5
		=K108-XR	44	44	PHOENIX. 3044636	=K104-XR	44			=K00/12.5
		=K108-XR	45	45	PHOENIX. 3044636	=K104-XR	45			=K00/12.5
		=K108-XR	46	46	PHOENIX. 3044636	=K104-XR	46			=K00/12.5
		=K108-XR	47	47	PHOENIX. 3044636	=K104-XR	47			=K00/12.5
		=K108-XR	48	48	PHOENIX. 3044636	=K104-XR	48			=K00/12.5
		=K108-XR	49	49	PHOENIX. 3044636	=K104-XR	49			=K00/12.5
		=K108-XR	50	50	PHOENIX. 3044636	=K104-XR	50			=K00/12.5
		=K108-XR	51	51	PHOENIX. 3044636	=K104-XR	51			=K00/12.5
		=K108-XR	52	52	PHOENIX. 3044636	=K104-XR	52			=K00/12.5

Изм. | Кол.уч. | Лист | № док. | Подпись | Дата

2122-33.13

Ряд зажимов =K106+S1-XR

= K106 + S1 Лист 42

РЯД ЗАЖИМОВ/КОЛОДКА

=K106+S1-XR

No. Кабеля	ТИП кабеля / No. Провода	К	Соединение	No. Клеммы	ТИП клеммы	От	Соединение	No. Кабеля	ТИП кабеля / No. Провода	Страница
		=K108-XR	53	53	PHÖNIX. 3044636	=K104-XR	53			=K00/12.5
		=K108-XR	54	54	PHÖNIX. 3044636	=K104-XR	54			=K00/12.5
		=K108-XR	55	55	PHÖNIX. 3044636	=K104-XR	55			=K00/12.5
		=K108-XR	56	56	PHÖNIX. 3044636	=K104-XR	56			=K00/12.5
		=K108-XR	57	57	PHÖNIX. 3044636	=K104-XR	57			=K00/13.5
		=K108-XR	58	58	PHÖNIX. 3044636	=K104-XR	58			=K00/13.5
		=K108-XR	59	59	PHÖNIX. 3044636	=K104-XR	59			=K00/13.5
		=K108-XR	60	60	PHÖNIX. 3044636	=K104-XR	60			=K00/13.5
		=K108-XR	61	61	PHÖNIX. 3044636	=K104-XR	61			=K00/13.5
	EV1A -XV		1							
		=K108-XR	62	62	PHÖNIX. 3044636	=K104-XR	62			=K00/13.5
	EV1B -XV		4							
		=K108-XR	63	63	PHÖNIX. 3044636	=K104-XR	63			=K00/13.5
	EV1C -XV		7							
		=K108-XR	64	64	PHÖNIX. 3044636	=K104-XR	64			=K00/13.5
	EV1N -XV		10							
		=K108-XR	65	65	PHÖNIX. 3044636	=K104-XR	65			=K00/13.5
		=K108-XR	66	66	PHÖNIX. 3044636	=K104-XR	66			=K00/13.5
		=K108-XR	67	67	PHÖNIX. 3044636	=K104-XR	67			=K00/13.5
		=K108-XR	68	68	PHÖNIX. 3044636	=K104-XR	68			=K00/13.5
		=K108-XR	69	69	PHÖNIX. 3044636	=K104-XR	69			=K00/13.5
		=K108-XR	70	70	PHÖNIX. 3044636	=K104-XR	70			=K00/13.5

РЯД ЗАЖИМОВ/КОЛОДКА

=K106+S1-XT

2,5 мм²	No. Кабеля / ТИП кабеля / No. Провода	K	Соединение	No. Клеммы	ТИП клеммы	OT	Соединение	No. Кабеля / ТИП кабеля / No. Провода	Страница
	A411	-PIK	1	1	PHOENIX. 3057432	-TA1-A	1И1		/14.1:B
	C411	-PIK	7	2	PHOENIX. 3057432	-TA1-C	1И1		/14.2:B
	B411	-P1	CT2+	3	PHOENIX. 3057432	-TA1-C	1И2		/14.2:B
		-XPE	1	4	PHOENIX. 3057432	-TA1-A	1И2		/14.3:B
	A421	-A1	AI:5	5	PHOENIX. 3057432	-TA2-A	2И1		/14.4:B
	C421	-A1	AI:9	6	PHOENIX. 3057432	-TA2-C	2И1		/14.4:B
	B421	-A1	AI:10	7	PHOENIX. 3057432	-TA2-C	2И2		/14.5:B
		-XPE	2	8	PHOENIX. 3057432	-TA2-A	2И2		/14.5:B
	H431	-A1	AI:7	9	PHOENIX. 3057432	-TA0	1		/14.6:B
	H432	-A1	AI:8	10	PHOENIX. 3057432	-TA0	2		/14.6:B
		-XPE	3						
		-PA1	1	11	PHOENIX. 3057432	-PIK	3		/14.1:C
		-P1	CT1+	12	PHOENIX. 3057432	-PA1	2		/14.1:C
				13	PHOENIX. 3057432	-PIK	9		/14.2:C
		-P1	CT3+	14	PHOENIX. 3057432				/14.2:C
				15	PHOENIX. 3057432				/17.3:F
				16	PHOENIX. 3057432				/17.3:F
				17	PHOENIX. 3057432				/17.3:F
				18	PHOENIX. 3057432				/17.3:F
				19	PHOENIX. 3057432				/17.3:F
				20	PHOENIX. 3057432				/17.3:F

Изм. | Кол.уч. | Лист | № док. | Подпись | Дата

2122-33.13

Ряд зажимов =K106+S1-XT

= K106 | + S1 | Лист 44

РЯД ЗАЖИМОВ/КОЛОДКА

=K106+S1-XV

No. Кабеля / ТИП кабеля / No. Провода	K	Соединение	No. Клеммы	ТИП клеммы	OT	Соединение	No. Кабеля / ТИП кабеля / No. Провода	Страница
	-P1	V1	1	PHÖNIX. 3057416	-XR	61	EV1A	/15.3:C
	-PIK	2	2	PHÖNIX. 3057416				/15.5:C
			3	PHÖNIX. 3057416				/15.7:C
	-P1	V2	4	PHÖNIX. 3057416	-XR	62	EV1B	/15.4:C
	-PIK	5	5	PHÖNIX. 3057416				/15.5:C
			6	PHÖNIX. 3057416				/15.7:C
	-P1	VN	7	PHÖNIX. 3057416	-XR	63	EV1C	/15.4:C
	-PIK	8	8	PHÖNIX. 3057416				/15.6:C
			9	PHÖNIX. 3057416				/15.7:C
	-P1	V3	10	PHÖNIX. 3057416	-XR	64	EV1N	/15.4:C
			11	PHÖNIX. 3057416				/15.6:C
			12	PHÖNIX. 3057416				/15.7:C
			13	PHÖNIX. 3057416				/17.3:F
			14	PHÖNIX. 3057416				/17.3:F
			15	PHÖNIX. 3057416				/17.3:F
			16	PHÖNIX. 3057416				/17.3:F
			17	PHÖNIX. 3057416				/17.3:F
			18	PHÖNIX. 3057416				/17.3:F
			19	PHÖNIX. 3057416				/17.4:F
			20	PHÖNIX. 3057416				/17.4:F

Изм. | Кол.уч. | Лист | № док. | Подпись | Дата

2122-33.13

Ряд зажимов =K106+S1-XV

= K106 | + S1 | Лист 45

0 1 2 3 4 5 6 7 8 9

=K104+S1

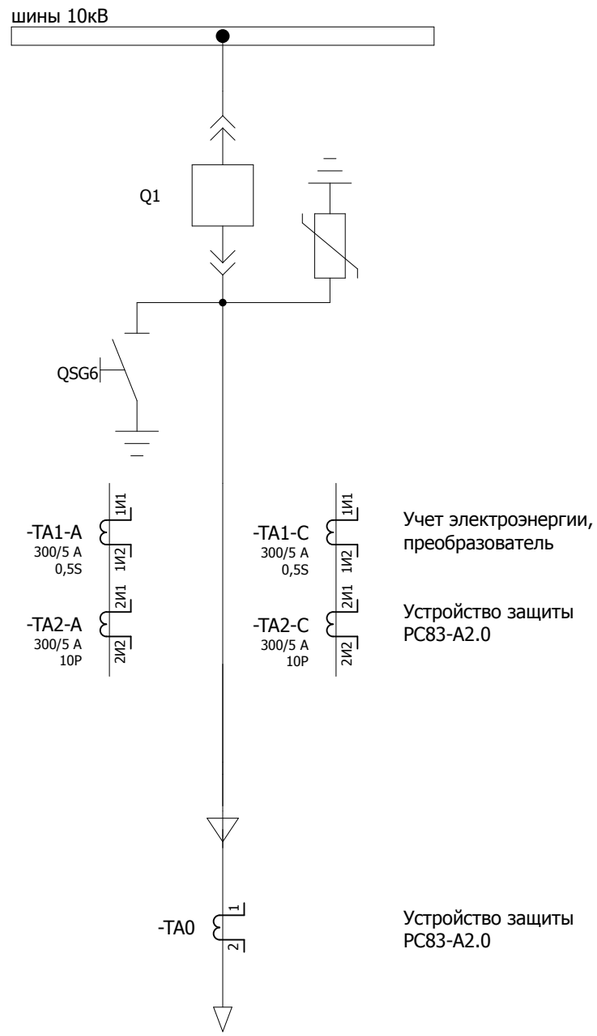

Учет электроэнергии, преобразователь

Устройство защиты РС83-А2.0

Устройство защиты РС83-А2.0

W7K
Ержурек

Согласовано

Взам. инв. №

Подпись и дата

Инв. № подл.

Изм.	Кол.уч.	Лист	№ док.	Подпись	Дата	2122-33.13	= K104
							+ S1
						Принципиальная схема	Лист 1

Освещение релейного отсека

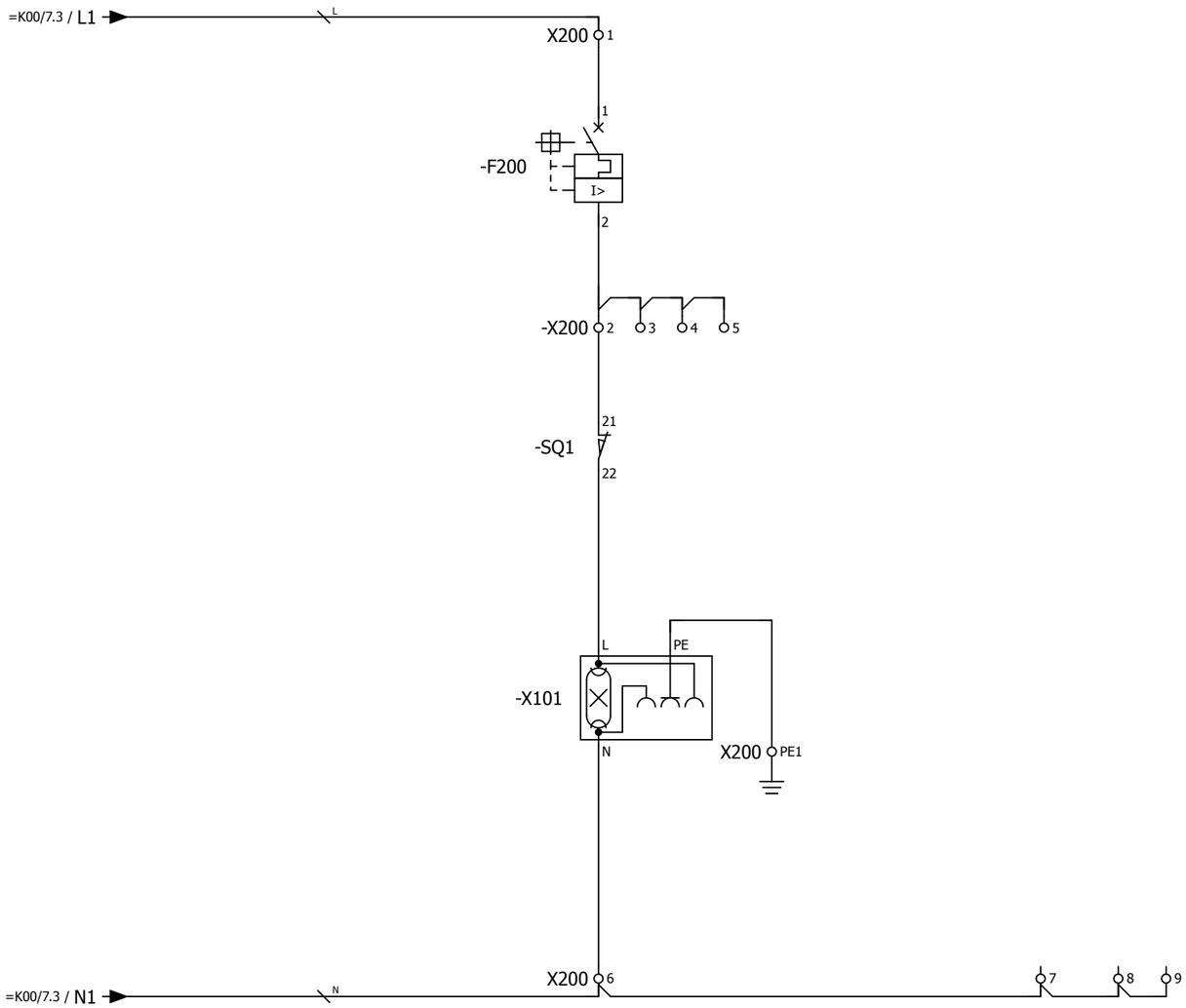

Изм.	Кол.уч.	Лист	№ док.	Подпись	Дата	2122-33.13	= K104
							+ S1
						Цепи освещения	Лист 2

Согласовано

Взам. инв. №

Подпись и дата

Инв. № подл.

Обогрев отсека выкатного элемента | Обогрев релейного отсека | Обогрев кабельного отсека

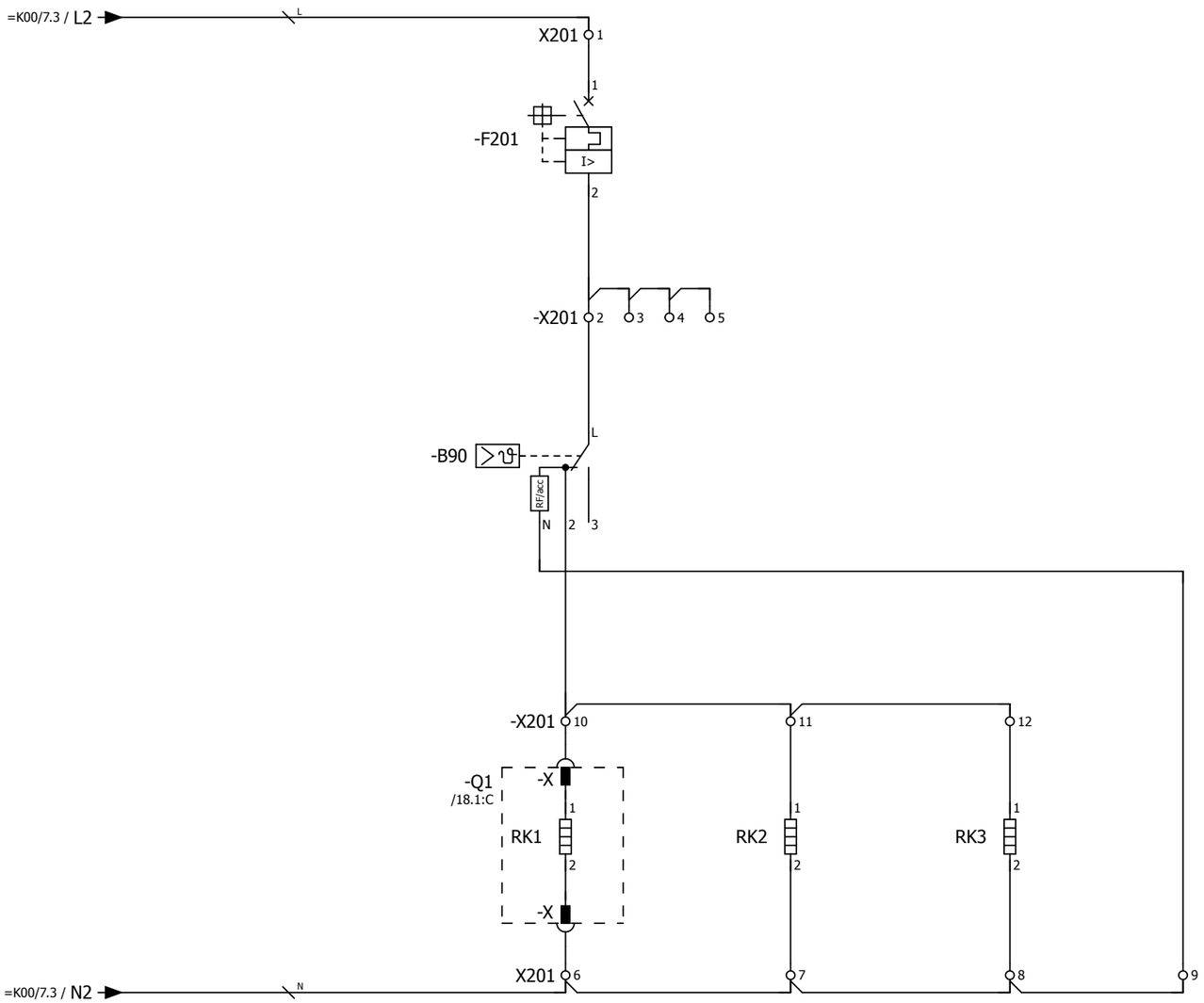

Примечание:
Ввиду отсутствия заводской информации, нумерация клемм выкатного элемента принято условно

Согласовано | Взам. инв. № | Подпись и дата | Инв. № подл.

Изм.	Кол.уч.	Лист	№ док.	Подпись	Дата

2122-33.13

Цепи обогрева

= K104
+ S1
Лист 3

Питание двигателя взвода пружины выключателя 220 В пост.тока

Питание цепей управления

Питание цепей управления выключателем

Питание преобразователя, счетчика ЭЭ

=K00/7.3 / EY1-

=K00/7.3 / EY1+

=K00/7.3 / EC1-

=K00/7.3 / EC1+

-X100 1 9

-X100 2 10

3 11

4 12

-SF1 /7.5:B /12.6:B

-SF2 /12.6:B

-SF3 /12.7:B

-SF4 /12.7:B

I>

-X0 1 4

-Q1 /18.1:C

-XP1 8 19

27 28

-SQM1 -SQM2

30 29

1 2

M

-X1 1 3

12 14

-X2 1 6

12

-X701 1

5

101 7.1:A

102 8.1:E

1 6.8:A

101 5.2:A

102 5.2:E

1 6.0:A

2 6.1:F

L+ 5.5:A

L- 5.4:E

Согласовано

Взам. инв. №

Подпись и дата

Инв. № подл.

Изм.	Кол.уч.	Лист	№ док.	Подпись	Дата

2122-33.13

Питание постоянным оперативным током

= K104

+ S1

Лист 4

Питание устройства

Питание преобразователя

Питание счетчика ЭЭ

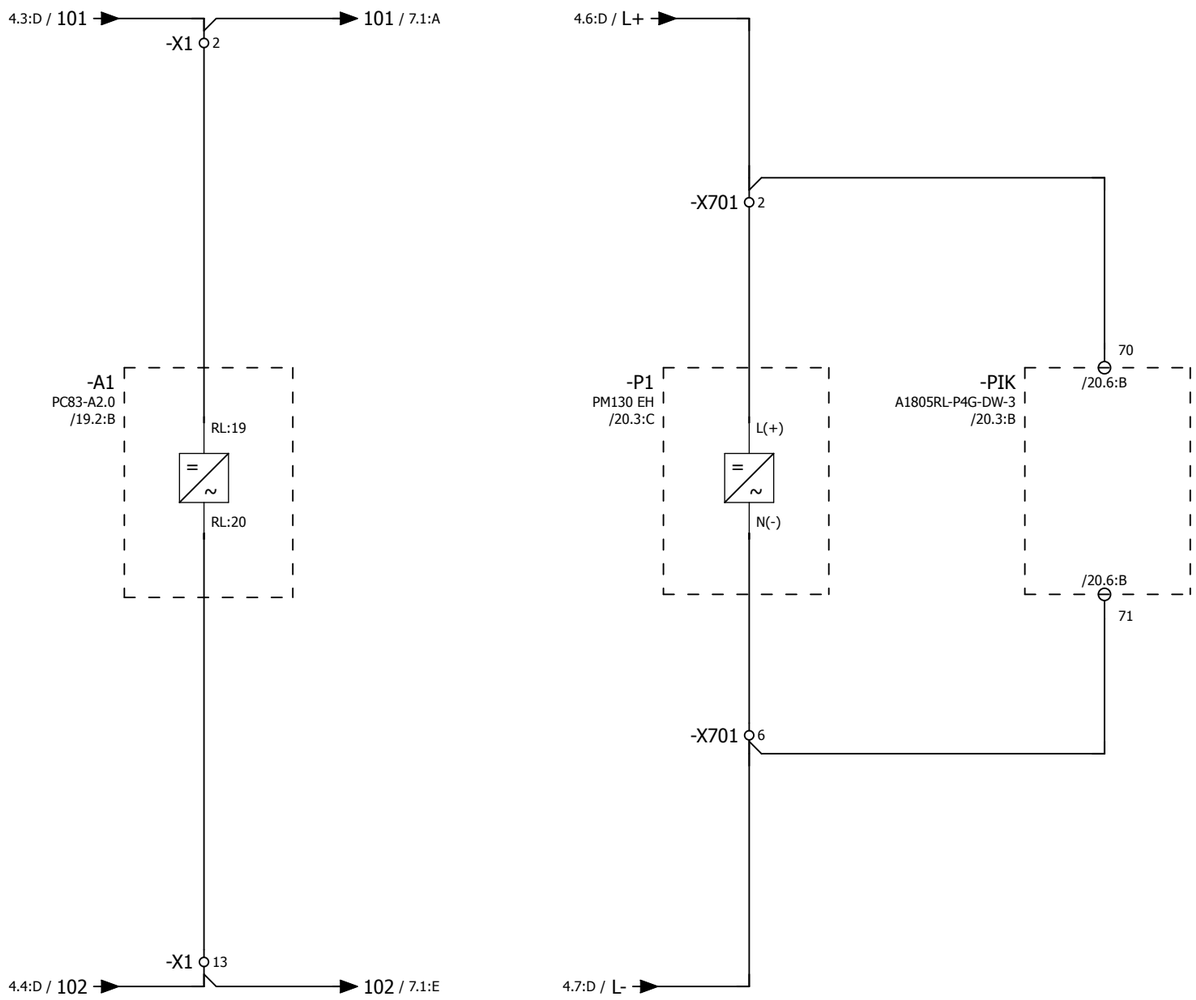

Согласовано

Взам. инв. №

Подпись и дата

Инв. № подл.

Изм.	Кол.уч.	Лист	№ док.	Подпись	Дата

2122-33.13

Питание постоянным оперативным током

= K104

+ S1

Лист 5

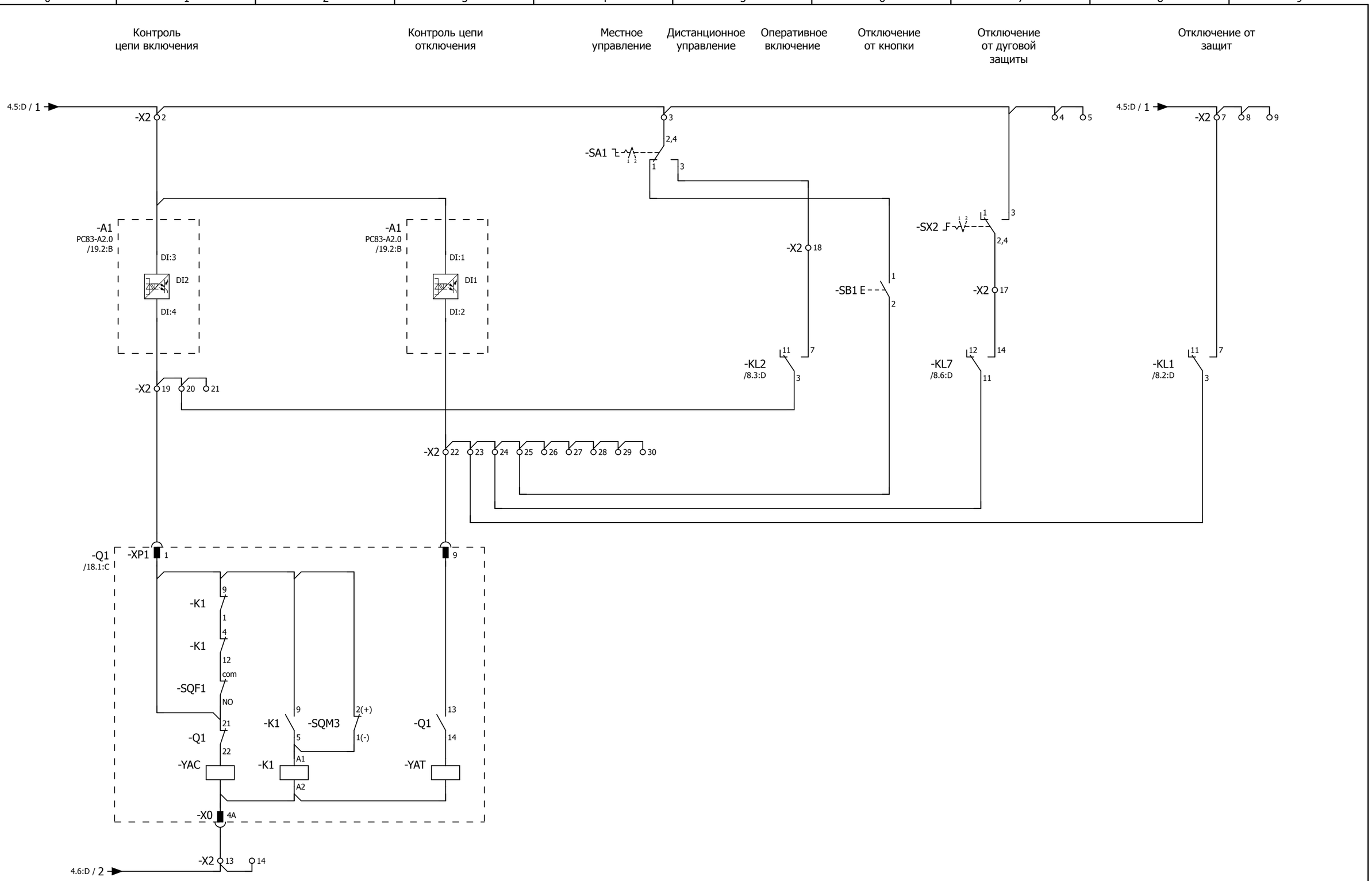

Переключатель SA1:
1 - местное
2 - дистанционное

Переключатель SX2:
1 - выведено
2 - введено

Согласовано

Взам. инв. №

Подпись и дата

Инв. № подл.

Изм.	Кол.уч.	Лист	№ док.	Подпись	Дата

2122-33.13

Цепи управления выключателем

= K104
+ S1
Лист 6

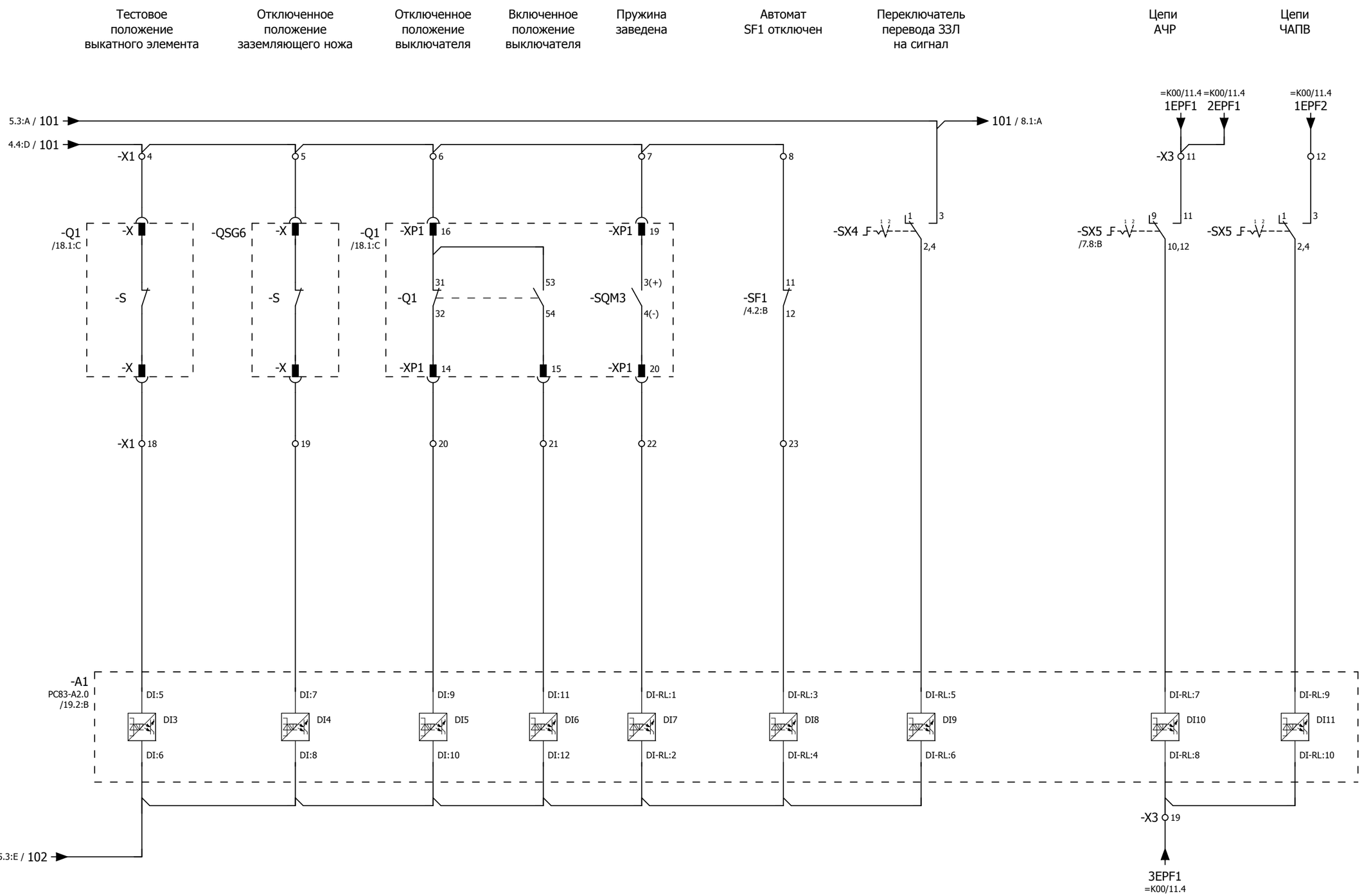

Примечание:

1. Ввиду отсутствия заводской информации, нумерация клемм выкатного элемента и ЗН принято условно;
2. Необходимость ввода каждого присоединения под определенную очередь АЧР определяет заказчик.

Переключатель SX4, 5:
1 - выведено
2 - введено

Изм.	Кол.уч.	Лист	№ док.	Подпись	Дата	2122-33.13	= K104
						Бинарные входы устройства защиты	+ S1
							Лист 7

Согласовано | Взам. инв. № | Подпись и дата | Инв. № подл.

Команда на оперативное отключение выключателя

Отключение от защит

Команда на оперативное включение выключателя

Действие УРОВ

Действие ЛЗШ

"Аварийное отключение"

Вызов в шкаф

Срабатывание дуговой защиты

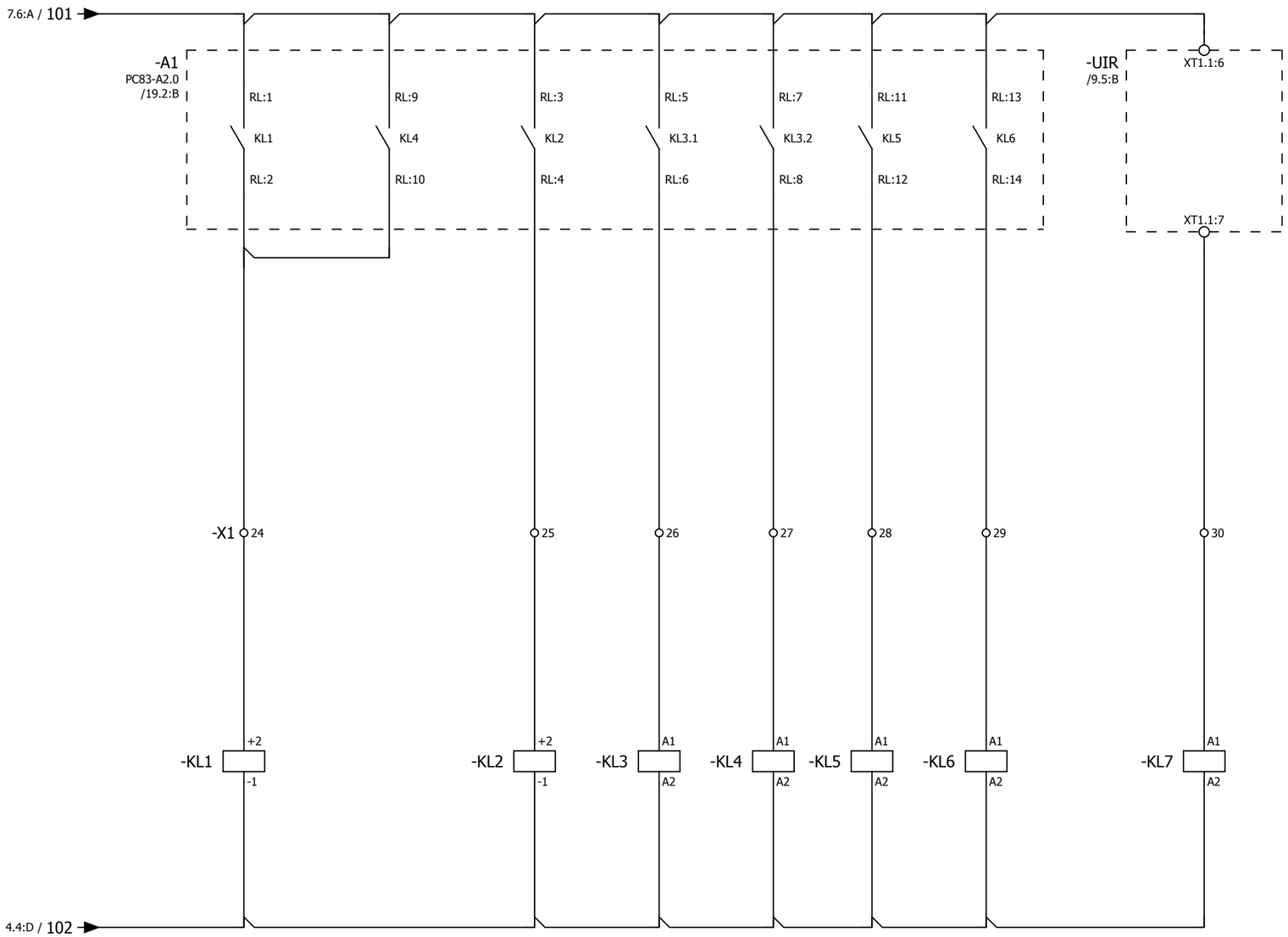

Согласовано

Взам. инв. №

Подпись и дата

Инв. № подл.

Изм.	Кол.уч.	Лист	№ док.	Подпись	Дата

2122-33.13

Бинарные выходы устройства защиты

= K104

+ S1

Лист 8

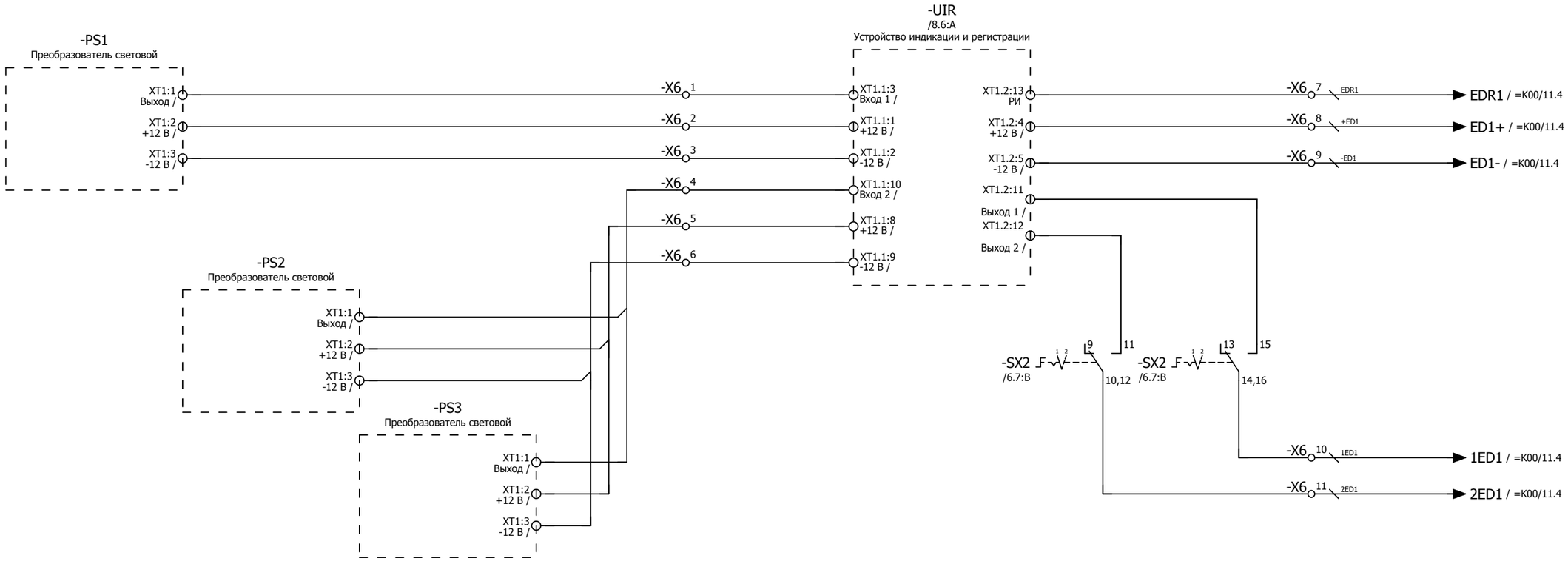

Переключатель SX2:
1 - выведено
2 - введено

Изм.	Кол.уч.	Лист	№ док.	Подпись	Дата	2122-33.13 Цепи дуговой защиты	= K104 + S1 Лист 9

Согласовано | Взам. инв. № | Подпись и дата | Инв. № подл.

Разрешение на
перемещение
выкатного элемента

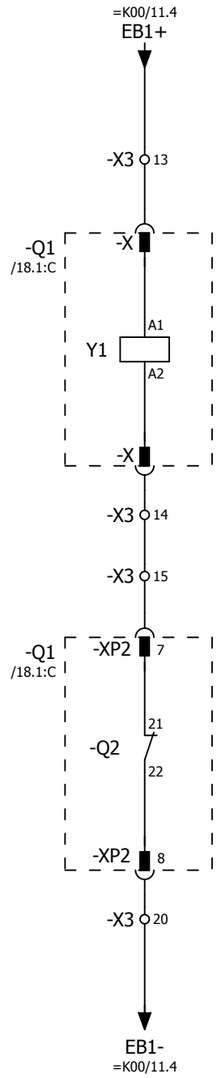

Примечание:
Ввиду отсутствия заводской информации, нумерация клемм выкатного элемента принято условно

Согласовано

Взам. инв. №

Подпись и дата

Инв. № подл.

Изм.	Кол.уч.	Лист	№ док.	Подпись	Дата	2122-33.13 Цепи оперативной блокировки	= K104 + S1 Лист 10

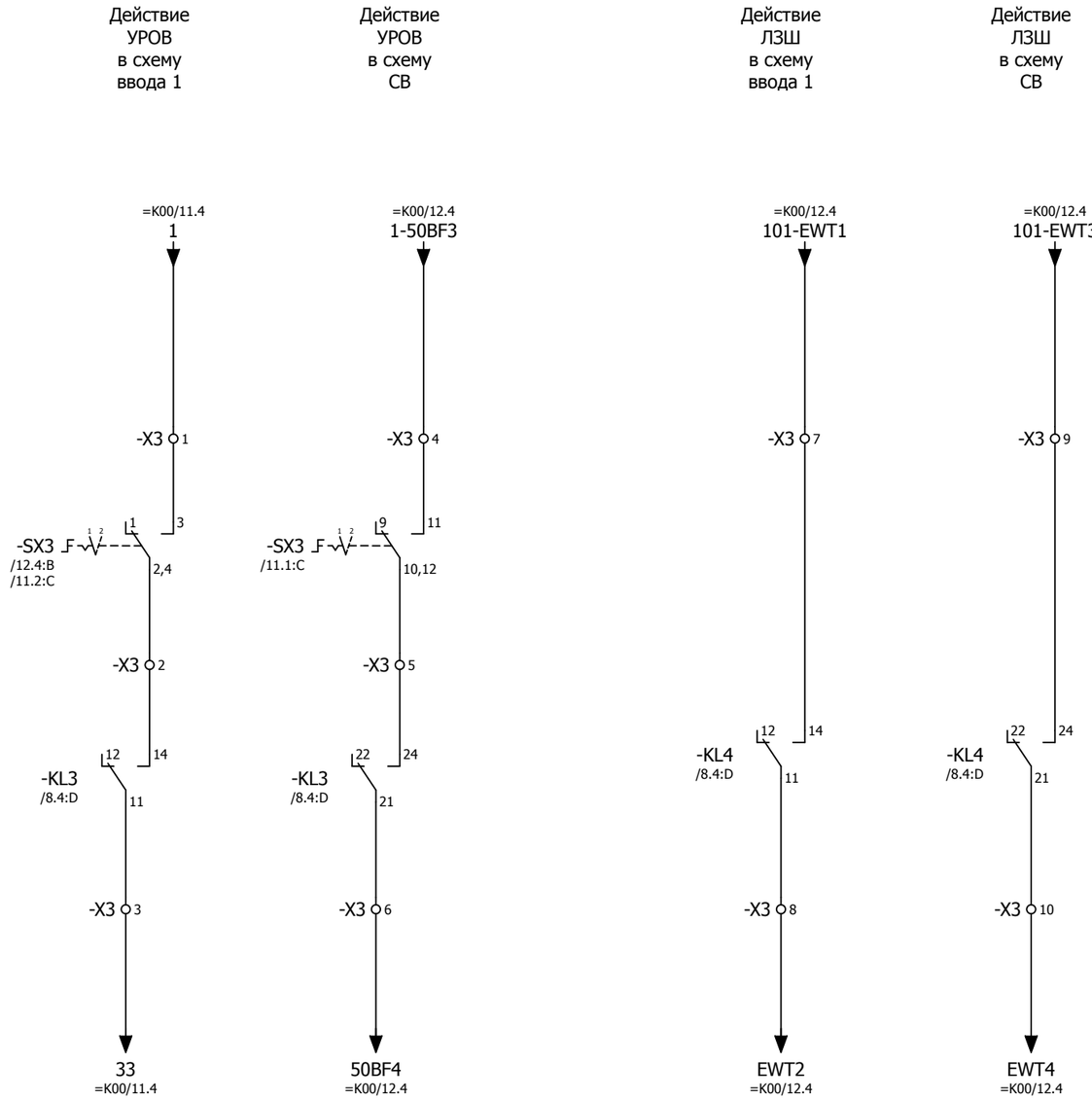

Переключатель SX3:
1 - выведено
2 - введено

Изм.	Кол.уч.	Лист	№ док.	Подпись	Дата	2122-33.13	= K104
							+ S1
						Цепи УРОВ, ЛЗШ	Лист 11

Согласовано | Взам. инв. № | Подпись и дата | Инв. № подл.

Общепанельная лампа

Общий сигнал "Вызов в ячейку"

Аварийное отключение выключателя

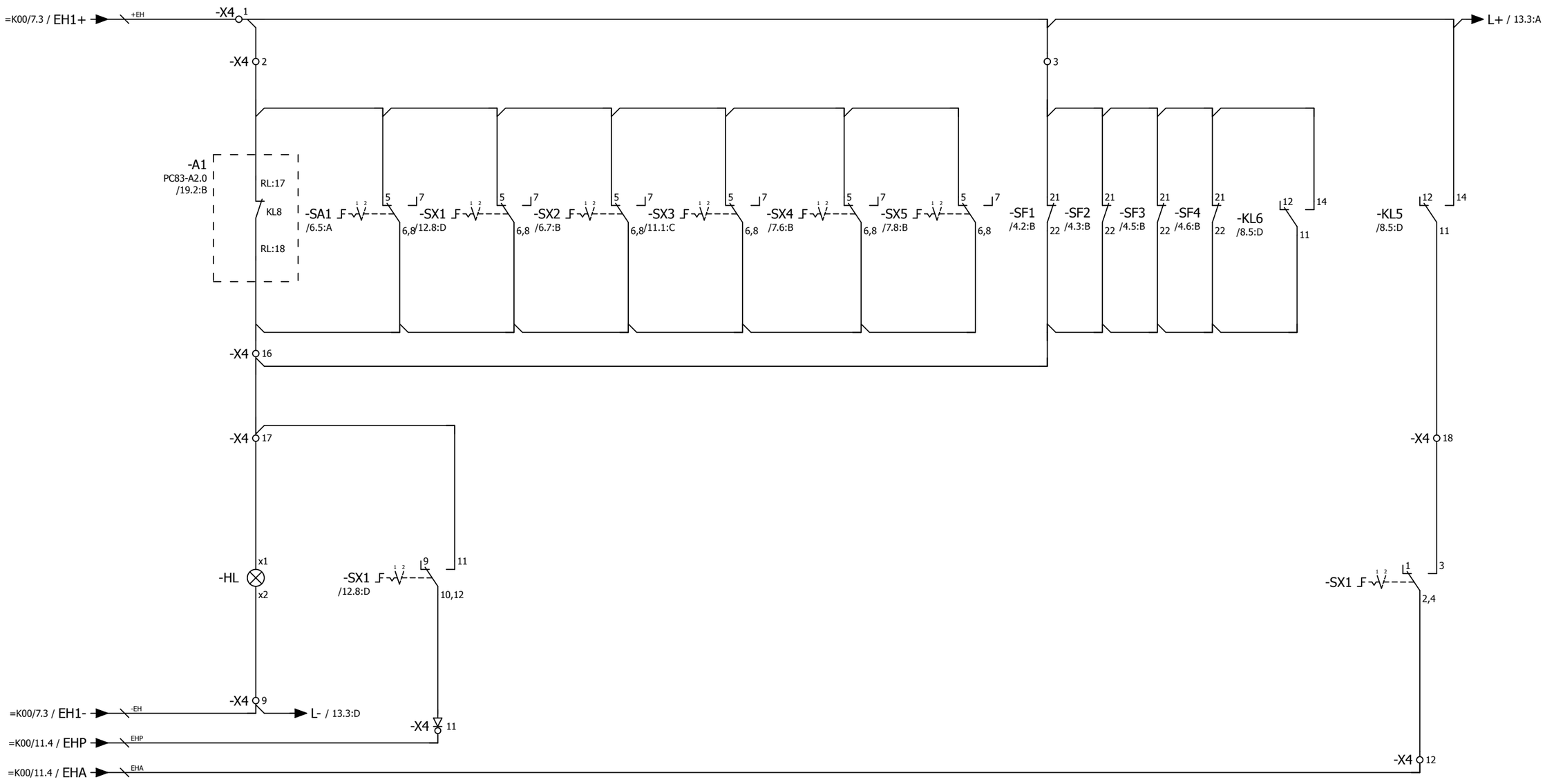

Переключатели SX1,2,3,4,5:
1 - выведено
2 - введено

Переключатель SA1:
1 - местное
2 - дистанционное

Согласовано

Взам. инв. №

Подпись и дата

Инв. № подл.

Изм.	Кол.уч.	Лист	№ док.	Подпись	Дата	2122-33.13	= K104
							+ S1
						Цепи сигнализации	Лист 12

Отключенное положение выключателя

Включенное положение выключателя

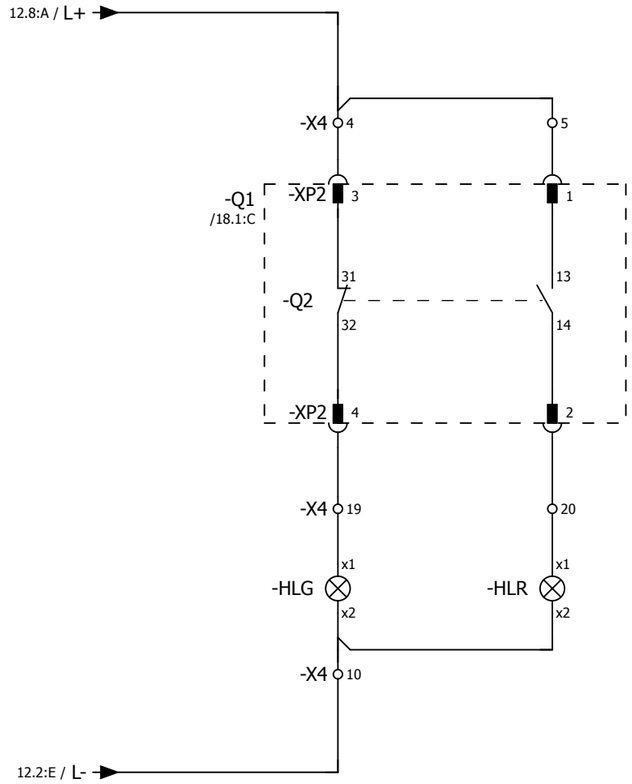

Согласовано

Взам. инв. №

Подпись и дата

Инв. № подл.

Изм.	Кол.уч.	Лист	№ док.	Подпись	Дата

2122-33.13

Цепи сигнализации

= K104

+ S1

Лист 13

Токовые цепи измерения

Токовые цепи устройства защиты

Трансформатор тока
нулевой последовательности

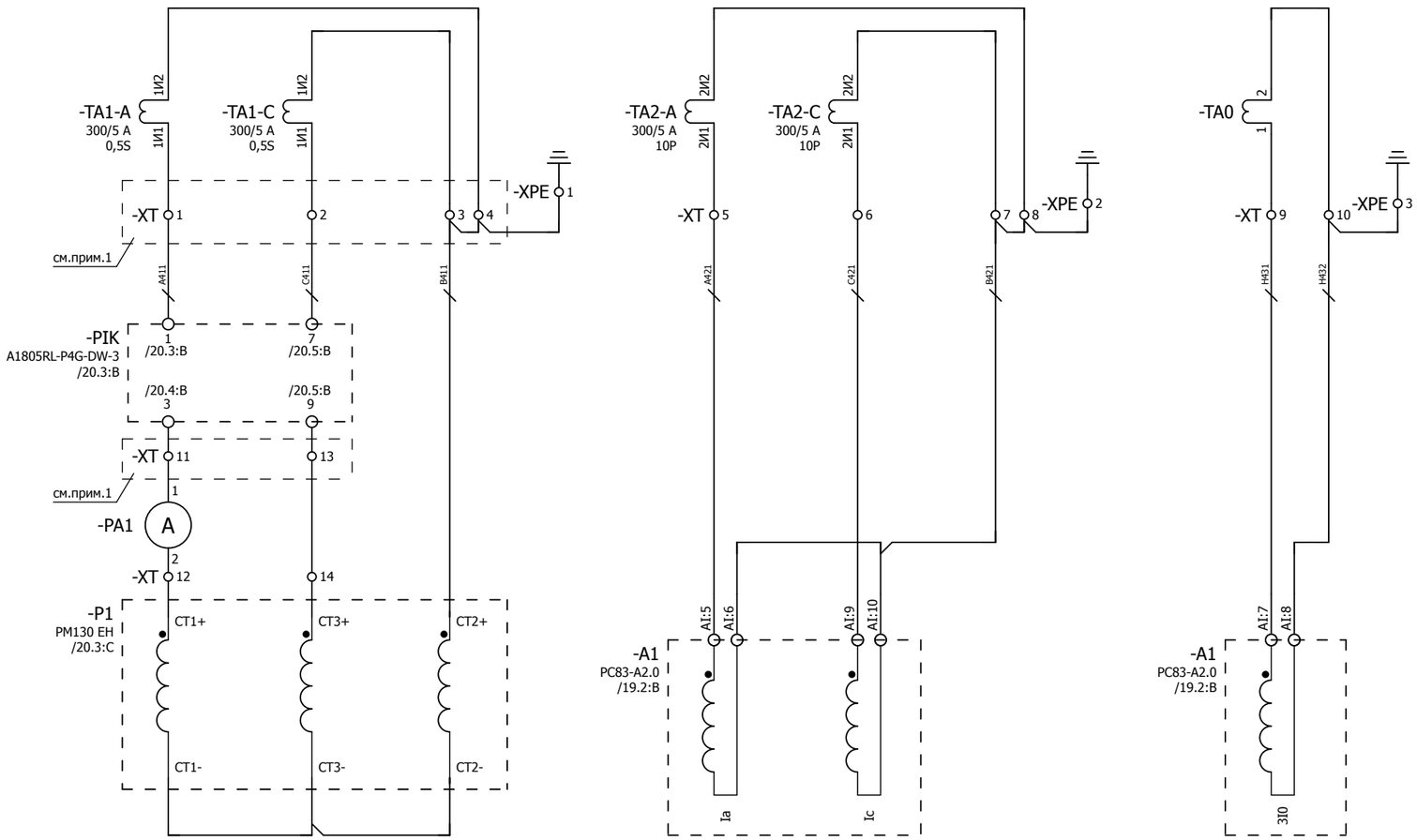

Примечания:
1. Предусмотреть возможность пломбирования выделенных клемм
2. Подключение токовых цепей осуществить проводом сечением 2,5 мм²

Изм.	Кол.уч.	Лист	№ док.	Подпись	Дата	2122-33.13	= K104
						Токовые цепи	+ S1
							Лист 14

Согласовано | Взам. инв. № | Подпись и дата | Инв. № подл.

Цепи напряжения преобразователя и счетчика ЭЭ

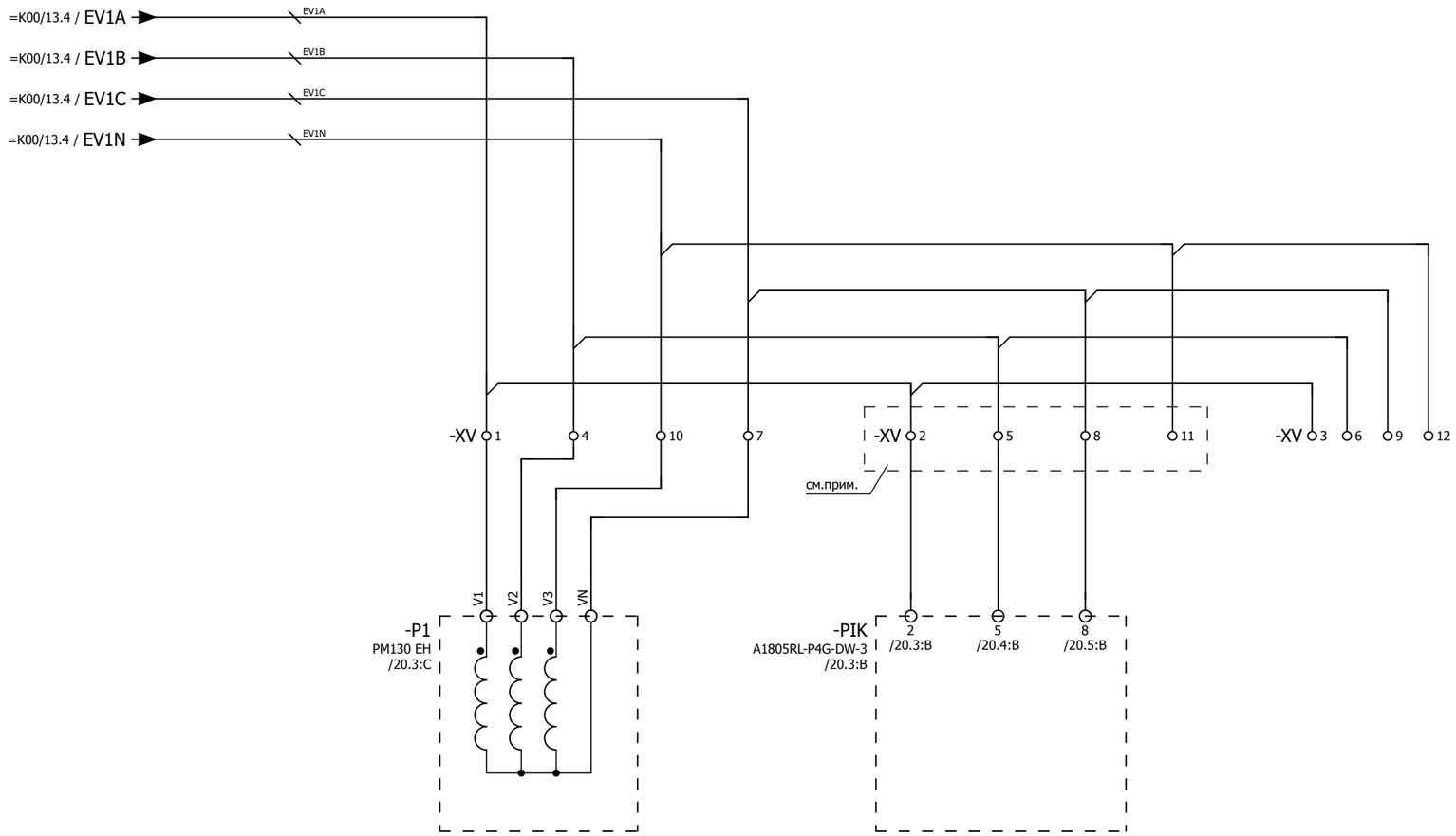

Примечание:
Предусмотреть возможность пломбирования выделенных клемм

Согласовано

Взам. инв. №

Подпись и дата

Инв. № подл.

Изм.	Кол.уч.	Лист	№ док.	Подпись	Дата	2122-33.13 Цепи напряжения	= K104 + S1 Лист 15

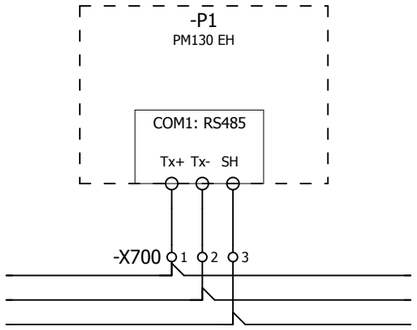

к пред.
прибору

к след.
прибору

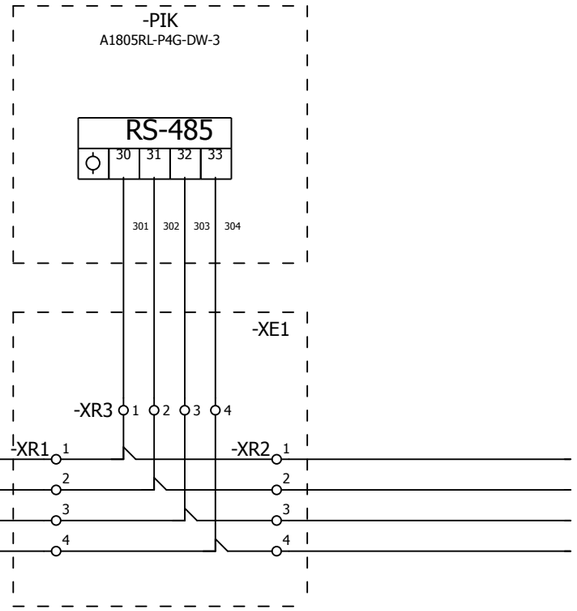

к пред.
прибору

к след.
прибору

-X700 4 5 6 7 8 9 10

Примечание:
Между ячеечные соединения коммуникационной сети выполнить кабелем типа Belden 9841.

Изм.	Кол.уч.	Лист	№ док.	Подпись	Дата	2122-33.13 Коммуникационная сеть преобразователя и счетчика ЭЭ	= K104 + S1 Лист 16

Согласовано

Взам. инв. №

Подпись и дата

Инв. № подл.

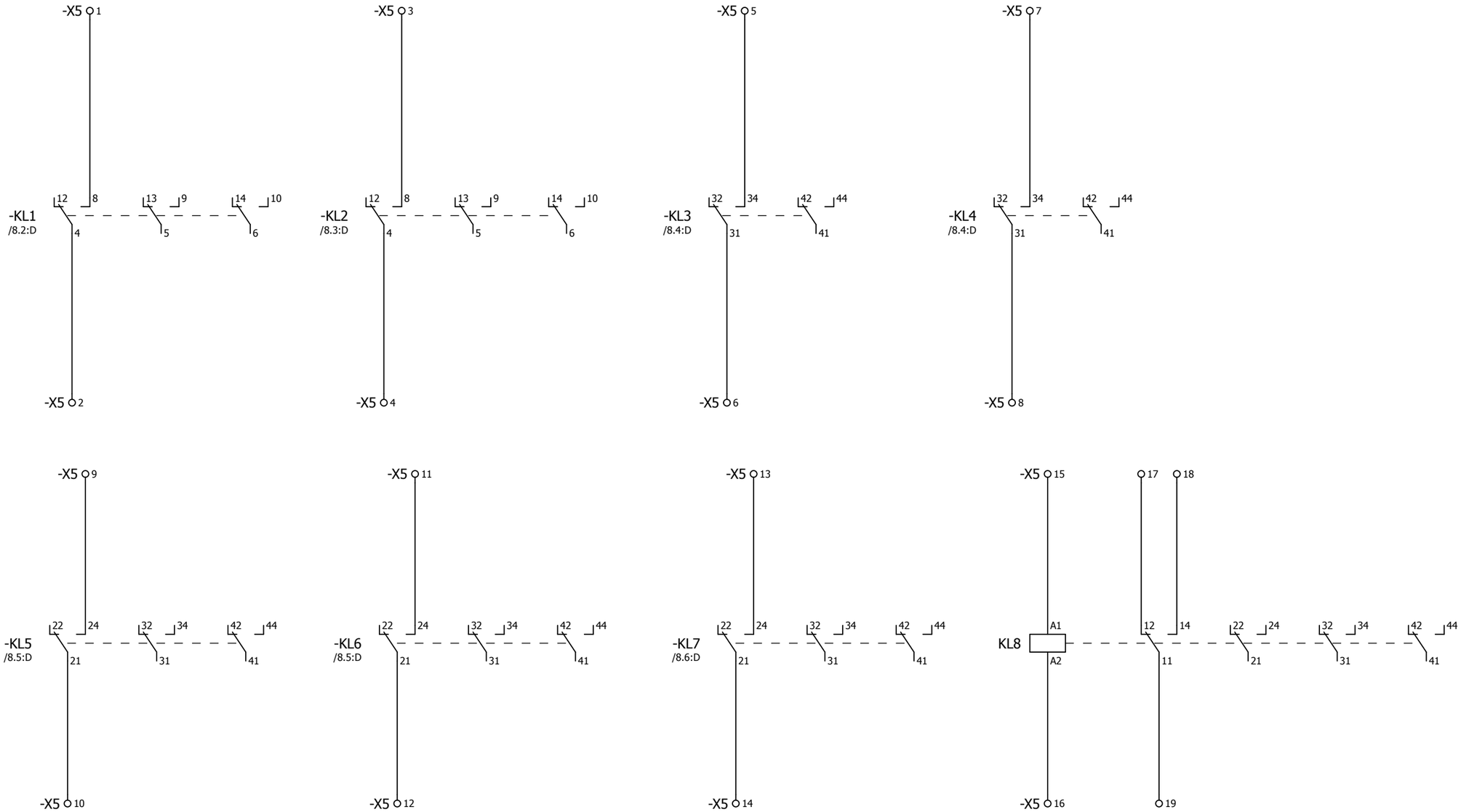

-X0 2 3 5

-X1 9 10 11 15 16 17 31 32 33 34 35

-X2 10 11 15 16

-X3 16 17 18

-X4 6 7 8 13 14 15

-X6 12 13 14 15

-X5 34 35

-X100 5 6 7 8 13 14 15

-X701 3 4 7 8 9 10

-XT 15 16 17 18 19 20

-XV 13 14 15 16 17 18 19 20

Изм.	Кол.уч.	Лист	№ док.	Подпись	Дата

2122-33.13

Резервные контакты реле

= K104

+ S1

Лист 17

Согласовано

Взам. инв. №

Подпись и дата

Инв. № подл.

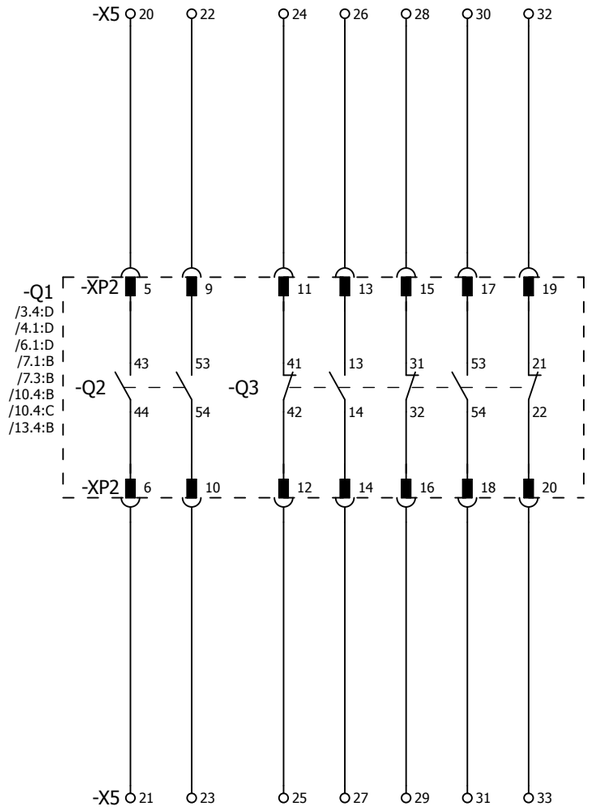

Согласовано

Взам. инв. №

Подпись и дата

Инв. № подл.

Изм.	Кол.уч.	Лист	№ док.	Подпись	Дата

2122-33.13

Резервные контакты выключателя

= K104

+ S1

Лист 18

F	E	D	C	B	A

Инв. № подл.	Подпись и дата	Взам. инв. №	Согласовано			

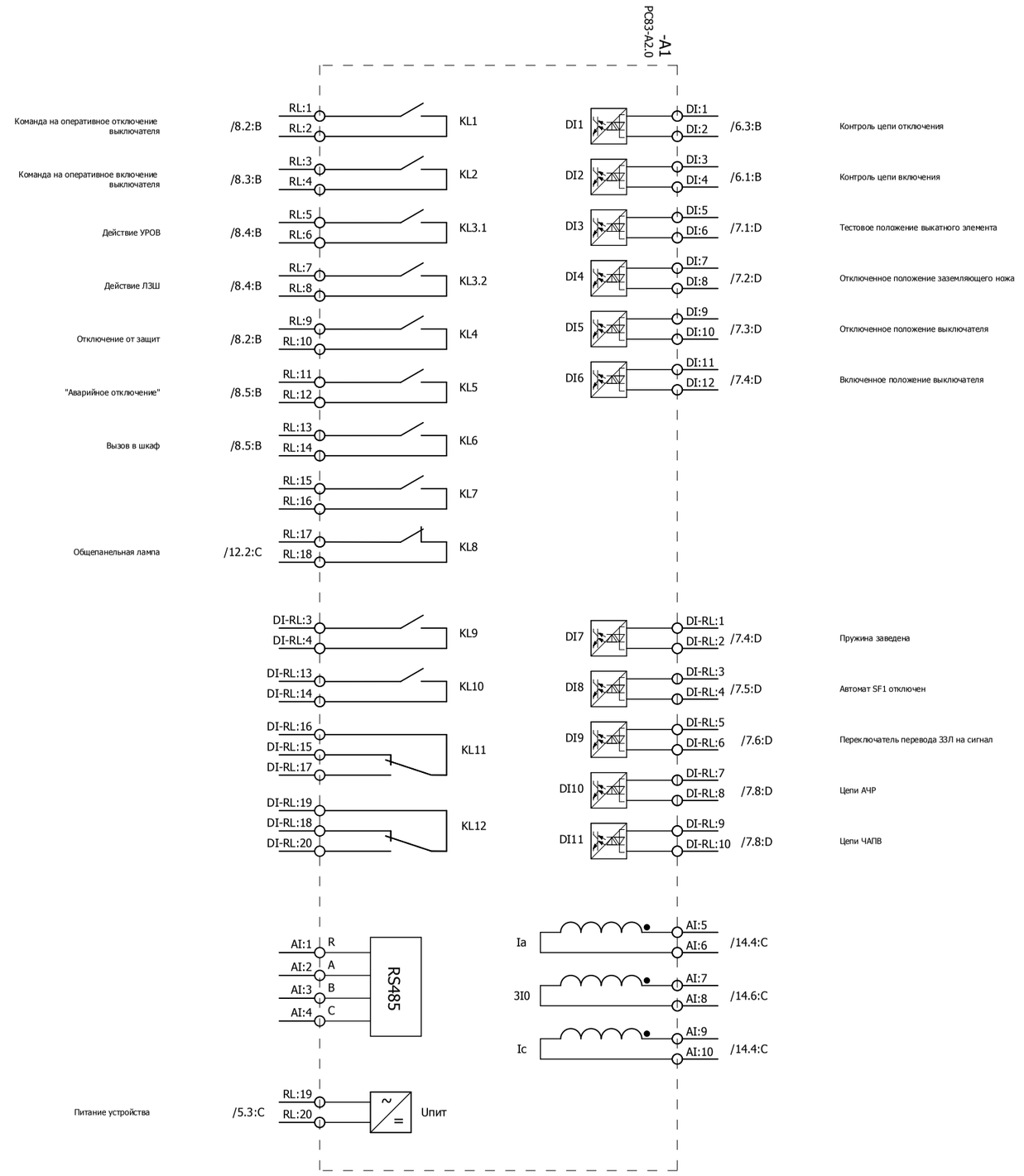

Изм.		
Кол.уч.		
Лист		
№ док.		
Подпись		
Дата		

2122-33.13

Обзор устройства защиты

= K104
+ S1
Лист 19

0 1 2 3 4 5 6 7 8 9

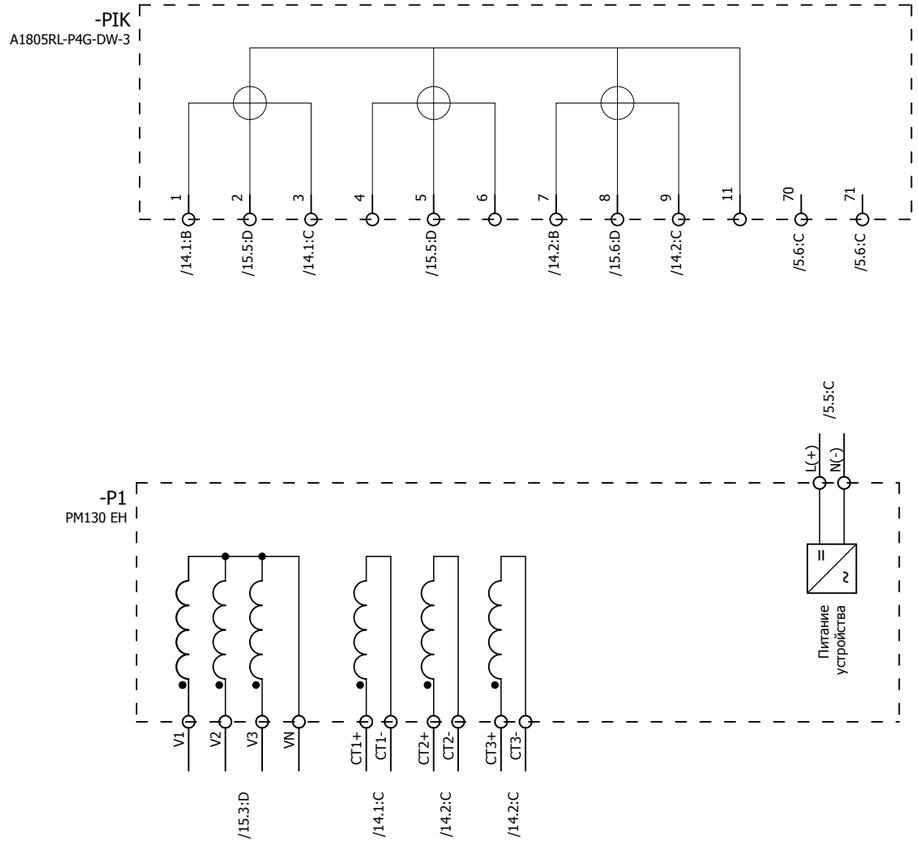

Изм.	Кол.уч.	Лист	№ док.	Подпись	Дата	2122-33.13	= K104
						Обзор счетчика ЭЭ и преобразователя	+ S1
							Лист 20

Согласовано

Взам. инв. №

Подпись и дата

Инв. № подл.

ПЕРЕЧЕНЬ ОБОРУДОВАНИЯ

No п/п	НАИМЕНОВАНИЕ	ТИП ОБОРУДОВАНИЯ	ЗАВОД-ИЗГОТОВИТЕЛЬ	ОБОЗНАЧЕНИЕ ПО СХЕМЕ	К-ВО
1	Устройство защиты по току	PC83-A2.0-253 0211 1111 PC83-A2.0-253 0211 1111	РЗА СИСТЕМЗ	-A1 /19.2:B	1
2	Термостат 230 В перем.тока	8MR 2170-1A 01170.0-00	SIEMENS	-B90 /3.4:C	1
3	Автоматический выключатель C2 1p 1-полюсный, 400/220 В пер./пост. тока, 2 А Тип C, 10 кА	5SY5 102-7 5SY5 102-7	SIEMENS	-F200 /2.4:B	1
4	Автоматический выключатель C10 1p 1-полюсный, 400/220 В пер./пост. тока, 10 А тип C, 10 кА	5SY5 110-7 5SY5 110-7	SIEMENS	-F201 /3.4:B	1
5	Световой индикатор с гладкой линзой, 15 мА, 230 В перем./пост.т, цвет белый	3SB3204-6AA60 3SB3204-6AA60	SIEMENS	-HL /12.2:D	1
6	Светодиодная лампа BA 9s, 15 мА, 230 В перем./пост.т, цвет белый	3SB3901-1QG	SIEMENS	-HL /12.2:D	1
7	Световой индикатор с гладкой линзой, 15 мА, 230 В перем./пост.т, цвет зеленый	3SB3204-6AA40 3SB3204-6AA40	SIEMENS	-HLG /13.4:C	1
8	Светодиодная зеленая лампа BA 9S 15 мА, 230 пер. и пост. тока	3SB3901-1DG	SIEMENS	-HLG /13.4:C	1
9	Световой индикатор с гладкой линзой, 15 мА, 230 В перем./пост.т, цвет красный	3SB3204-6AA20 3SB3204-6AA20	SIEMENS	-HLR /13.5:C	1
10	Светодиодная красная лампа BA 9S 15 мА, 230 пер. и пост. тока	3SB3901-1CG 3SB39 01-1CG	SIEMENS	-HLR /13.5:C	1
11	Моностабильное быстродействующее реле 4-е контакта, 220 В пост., 10 А, 8 мс	7PA2742-0AA00-2 7PA2742-0AA00-2	SIEMENS	-KL1 /8.2:D	1
12	Моностабильное быстродействующее реле 4-е контакта, 220 В пост., 10 А, 8 мс	7PA2742-0AA00-2 7PA2742-0AA00-2	SIEMENS	-KL2 /8.3:D	1
13	Промежуточное реле 230 В пост.т, 4-е перекидных контакта, 6 А, <8 мс	PT 570 220 15368.2	SCHRACK	-KL3 /8.4:D	1
14	Промежуточное реле 230 В пост.т, 4-е перекидных контакта, 6 А, <8 мс	PT 570 220 15368.2	SCHRACK	-KL4 /8.4:D	1
15	Промежуточное реле 230 В пост.т, 4-е перекидных контакта, 6 А, <8 мс	PT 570 220 15368.2	SCHRACK	-KL5 /8.5:D	1
16	Промежуточное реле 230 В пост.т, 4-е перекидных контакта, 6 А, <8 мс	PT 570 220 15368.2	SCHRACK	-KL6 /8.5:D	1
17	Промежуточное реле 230 В пост.т, 4-е перекидных контакта, 6 А, <8 мс	PT 570 220 15368.2	SCHRACK	-KL7 /8.6:D	1
18	Промежуточное реле 230 В пост.т, 4-е перекидных контакта, 6 А, <8 мс	PT 570 220 15368.2	SCHRACK	-KL8 /17.6:D	1
19	Многофункциональный преобразователь	PM 130EH Plus PM 130EH Plus	SATEC	-P1 /20.3:C	1

Согласовано

Взам. инв. №

Подпись и дата

Инв. № подл.

Изм.	Кол.уч.	Лист	№ док.	Подпись	Дата

2122-33.13

Перечень оборудования

= K104

+ S1

Лист 21

ПЕРЕЧЕНЬ ОБОРУДОВАНИЯ

No п/п	НАИМЕНОВАНИЕ	ТИП ОБОРУДОВАНИЯ	ЗАВОД-ИЗГОТОВИТЕЛЬ	ОБОЗНАЧЕНИЕ ПО СХЕМЕ	К-ВО
20	Амперметр 0-300/5А габаритные размеры 80х80	Э42700 Э42700, 300А; 300/5	ЧЭАЗ	-PA1 /14.1:C	1
21	Многофункциональный счетчик электроэнергии серии АЛЬФА А1800	A1805RL- P4G - DW - 3 A1805RL- P4G - DW - 3	Elster Метроника	-PIK /20.3:B	1
22	Преобразователь световой Напряжение питания 12 В (поставляется в комплекте с БССДЗ-01/02)	ПС-11.02	ЗАО "Промэлектроника"	-PS1 /9.1:B	1
23	Преобразователь световой Напряжение питания 12 В (поставляется в комплекте с БССДЗ-01/02)	ПС-11.02	ЗАО "Промэлектроника"	-PS2 /9.2:C	1
24	Преобразователь световой Напряжение питания 12 В (поставляется в комплекте с БССДЗ-01/02)	ПС-11.02	ЗАО "Промэлектроника"	-PS3 /9.3:C	1
25	Резистор для обогрева 100 Вт	Heater 100 W		-Q1-RK1 /3.4:D	1
26	Резистор для обогрева 20 Вт	Heater 20 W		-RK2 /3.5:D	1
27	Резистор для обогрева 100 Вт	Heater 100 W		-RK3 /3.6:D	1
28	Переключатель без нулевого положения 2-положения 3-направления, без возврата 400/415 В пер. тока, 20 А;	T0-3-8222/EZ 015118	MOELLER	-SA1 /6.5:A	1
29	Кнопка плоская круглая цвет красный, 1 НО, 400 В перем./пост.т.	3SB3202-0AA21 3SB3202-0AA21	SIEMENS	-SB1 /6.6:B	1
30	Автоматический выключатель С4 2р 2-полюсный, 400/440 В пер./пост. тока, 4 А тип С, 10 кА	5SY5 204-7 5SY5 204-7	SIEMENS	-SF1 /4.2:B	1
31	Блок-контакты положения 2НЗ	5ST3 012 5ST3 012	SIEMENS	-SF1 /4.2:B	1
32	Автоматический выключатель С4 2р 2-полюсный, 400/440 В пер./пост. тока, 4 А тип С, 10 кА	5SY5 204-7 5SY5 204-7	SIEMENS	-SF2 /4.3:B	1
33	Блок-контакты положения, 1НО+1НЗ 230/220 В пер. и пост. тока	5ST3 010 5ST3 010	SIEMENS	-SF2 /4.3:B	1
34	Автоматический выключатель С3 2р 2-полюсный, 400/440 В пер./пост. тока, 3 А тип С, 10 кА	5SY5 203-7 5SY5 203-7	SIEMENS	-SF3 /4.5:B	1
35	Блок-контакты положения, 1НО+1НЗ 230/220 В пер. и пост. тока	5ST3 010 5ST3 010	SIEMENS	-SF3 /4.5:B	1
36	Автоматический выключатель С2 2р 2-полюсный, 400/440 В пер./пост. тока, 2 А тип С, 10 кА	5SY5 202-7 5SY5 202-7	SIEMENS	-SF4 /4.6:B	1
37	Блок-контакты положения, 1НО+1НЗ 230/220 В пер. и пост. тока	5ST3 010 5ST3 010	SIEMENS	-SF4 /4.6:B	1
38	Микропереключатель 15А, 240В перем. тока	3SE3 020-1A 3SE3 020-1A	SIEMENS	-SQ1 /2.4:C	1

Согласовано

Взам. инв. №

Подпись и дата

Инв. № подл.

Изм.	Кол.уч.	Лист	№ док.	Подпись	Дата

2122-33.13

Перечень оборудования

= K104

+ S1

Лист 22

ПЕРЕЧЕНЬ ОБОРУДОВАНИЯ

No п/п	НАИМЕНОВАНИЕ	ТИП ОБОРУДОВАНИЯ	ЗАВОД-ИЗГОТОВИТЕЛЬ	ОБОЗНАЧЕНИЕ ПО СХЕМЕ		К-ВО
39	Переключатель без нулевого положения 2-положения 3-направления, без возврата 400/415 В пер. тока, 20 А;	T0-3-8222/EZ 015118	MOELLER	-SX1	/12.8:D	1
40	Переключатель без нулевого положения 2-положения, 4-направления 400/415 В пер. тока, 20 А;	T0-4-8223/EZ 019864	MOELLER	-SX2	/6.7:B	1
41	Переключатель без нулевого положения 2-положения 3-направления, без возврата 400/415 В пер. тока, 20 А;	T0-3-8222/EZ 015118	MOELLER	-SX3	/11.1:C	1
42	Переключатель без нулевого положения 2-положения 2-направления, без возврата 400/415 В пер. тока, 20 А;	T0-2-8221/EZ 010372	MOELLER	-SX4	/7.6:B	1
43	Переключатель без нулевого положения 2-положения 3-направления, без возврата 400/415 В пер. тока, 20 А;	T0-3-8222/EZ 015118	MOELLER	-SX5	/7.8:B	1
44	Устройство индикации и регистрации Величина сигнала 12 В (поставляется в комплекте с БССДЗ-01/02)	УИР-13	ЗАО "Промэлектроника"	-UIR	/9.5:B	1
45	Проходная клемма провод 0,14-2,5 мм²	UT 2,5 3044076	PHÖNIX	-X0	/4.2:C;/17.0:E;/17.1:E	5
46	Проходная клемма провод 0,14-2,5 мм²	UT 2,5 3044076	PHÖNIX	-X1	/4.3:C;/4.4:C;/5.3:B;/5.3:E; /7.1:A;/7.1:C;/7.2:A;/7.2:C;	35
47	Проходная клемма провод 0,14-2,5 мм²	UT 2,5 3044076	PHÖNIX	-X2	/4.5:C;/4.6:C;/6.1:A;/6.1:C; /6.2:C;/6.2:F;/6.3:C;/6.4:C;	30
48	Проходная клемма провод 0,14-2,5 мм²	UT 2,5 3044076	PHÖNIX	-X3	/7.8:A;/7.8:E;/10.5:B;/10.5:C; /10.5:D;/11.1:D;/11.2:B;	20
49	Проходная клемма провод 0,14-2,5 мм²	UT 2,5 3044076	PHÖNIX	-X4	/12.2:A;/12.2:B;/12.2:C; /12.2:E;/12.6:B;/12.8:C;	19
50	Диодная клемма провод 0,14-4 мм²	UT 2,5-MTD-DIO/L-R 3064137	PHÖNIX	-X4	/12.3:E	1
51	Проходная клемма провод 0,14-2,5 мм²	UT 2,5 3044076	PHÖNIX	-X5	/17.0:F;/17.1:A;/17.1:C; /17.1:D;/17.3:A;/17.3:C;	35
52	Проходная клемма провод 0,14-2,5 мм²	UT 2,5 3044076	PHÖNIX	-X6	/9.5:B;/9.5:C;/9.8:B;/9.8:D; /17.0:F;/17.1:F	15
53	Проходная клемма провод 0,14-2,5 мм²	UT 2,5 3044076	PHÖNIX	-X100	/4.2:B;/4.3:B;/4.4:B;/4.5:B; /4.6:B;/4.7:B;/17.3:E;/17.4:E	15
54	Освещение 15Вт, 230 В перем. тока	8MF4900 8MF4900	SIEMENS	-X101	/2.4:D	1
55	Проходная клемма провод 0,14-2,5 мм²	UT 2,5 3044076	PHÖNIX	-X200	/2.4:A;/2.4:B;/2.4:E;/2.5:B; /2.6:E	9
56	Заземляющая клемма провод 1,5-35 мм²	UT 35-PE 3044241	PHÖNIX	-X200	/2.5:D	1
57	Проходная клемма провод 0,14-2,5 мм²	UT 2,5 3044076	PHÖNIX	-X201	/3.4:A;/3.4:B;/3.4:D;/3.4:E; /3.5:B;/3.5:D;/3.5:E;/3.6:D;	12

ПЕРЕЧЕНЬ ОБОРУДОВАНИЯ

No п/п	НАИМЕНОВАНИЕ	ТИП ОБОРУДОВАНИЯ	ЗАВОД-ИЗГОТОВИТЕЛЬ	ОБОЗНАЧЕНИЕ ПО СХЕМЕ		К-ВО
58	Проходная клемма провод 0,14-2,5 мм²	UT 2,5 3044076	PHÖNIX	-X700	/16.1:D;/16.2:C	10
59	Проходная клемма провод 0,14-2,5 мм²	UT 2,5 3044076	PHÖNIX	-X701	/4.6:C;/4.7:C;/5.5:B;/5.5:D; /17.3:F	10
60	Разветвитель интерфейса RS-485	ПР-3	ABB	-XE1	/16.6:C	1
61	Заземляющая клемма провод 1,5-35 мм²	UT 35-PE 3044241	PHÖNIX	-XPE	/14.3:B;/14.5:B;/14.6:B	3
62	Многоуровневая клемма провод 0,14-4 мм²	UTTB 2,5 3044636	PHÖNIX	-XR	=K00/7.3;=K00/11.3; =K00/12.3;=K00/13.4	70
63	Клемма с размыкателем для измерительного ТТ провод 0,14-6 мм²	UTME 4-CT/1P 3057432	PHÖNIX	-XT	/14.1:B;/14.1:C;/14.2:B; /14.2:C;/14.3:B;/14.4:B;	20
64	Клеммы с размыкателями для ТН провод 0,14-6 мм²	UTME 4/1P 3057416	PHÖNIX	-XV	/15.3:C;/15.4:C;/15.5:C; /15.6:C;/15.7:C;/17.3:F;/17.4:F	20

Согласовано

Взам. инв. №

Подпись и дата

Инв. № подл.

Изм.	Кол.уч.	Лист	№ док.	Подпись	Дата

2122-33.13

Перечень оборудования

= K104

+ S1

Лист 24

РЯД ЗАЖИМОВ/КОЛОДКА

=K104+S1-X0

| | | |

Инв. № подл.	Подпись и дата	Взам. инв. №	Согласовано			

РЯД ЗАЖИМОВ/КОЛОДКА

=K104+S1-X1

No. Кабеля	ТИП кабеля / No. Провода	К	Соединение	No. Клеммы	ТИП клеммы	От	Соединение	No. Кабеля	ТИП кабеля / No. Провода	Страница
				1	PHOENIX. 3044076	-SF2	2			/4.3:C
						-X1	3			
		-A1	RL:19	2	PHOENIX. 3044076	-SX4	3			/5.3:B
				3	PHOENIX. 3044076	-X1	1			/4.4:C
		-Q1-X		4	PHOENIX. 3044076					/7.1:A
		-QSG6-X		5	PHOENIX. 3044076					/7.2:A
		-Q1-XP1	16	6	PHOENIX. 3044076					/7.3:A
		-Q1-XP1	19	7	PHOENIX. 3044076					/7.4:A
		-SF1	11	8	PHOENIX. 3044076					/7.5:A
				9	PHOENIX. 3044076					/17.0:F
				10	PHOENIX. 3044076					/17.0:F
				11	PHOENIX. 3044076					/17.1:F
				12	PHOENIX. 3044076	-SF2	4			/4.4:C
						-X1	14			
		-A1	DI:6	13	PHOENIX. 3044076	-A1	RL:20			/5.3:E
		-KL1	-1	14	PHOENIX. 3044076	-X1	12			/4.4:C
				15	PHOENIX. 3044076					/17.1:F
				16	PHOENIX. 3044076					/17.1:F
				17	PHOENIX. 3044076					/17.1:F
		-A1	DI:5	18	PHOENIX. 3044076	-Q1-X				/7.1:C
		-A1	DI:7	19	PHOENIX. 3044076	-QSG6-X				/7.2:C
		-A1	DI:9	20	PHOENIX. 3044076	-Q1-XP1	14			/7.3:C
		-A1	DI:11	21	PHOENIX. 3044076	-Q1-XP1	15			/7.4:C
		-A1	DI-RL:1	22	PHOENIX. 3044076	-Q1-XP1	20			/7.4:C
		-A1	DI-RL:3	23	PHOENIX. 3044076	-SF1	12			/7.5:C
		-KL1	+2	24	PHOENIX. 3044076	-A1	RL:2			/8.2:C
		-KL2	+2	25	PHOENIX. 3044076	-A1	RL:4			/8.3:C
		-KL3	A1	26	PHOENIX. 3044076	-A1	RL:6			/8.4:C

Изм.	Кол.уч.	Лист	№ док.	Подпись	Дата

2122-33.13

Ряд зажимов =K104+S1-X1

= K104
+ S1
Лист 26

РЯД ЗАЖИМОВ/КОЛОДКА =K104+S1-X1

| Страница | | /8.4:C | | /8.5:C | | /8.5:C | | /8.6:C | | /17.1:F | | /17.1:F | | /17.1:F | | /17.2:F | | /17.2:F | | |

Инв. № подл.	Подпись и дата	Взам. инв. №	Согласовано			

РЯД ЗАЖИМОВ/КОЛОДКА

=K104+S1-X2

No. Кабеля / ТИП кабеля / No. Провода	К	Соединение	No. Клеммы	ТИП клеммы	От	Соединение	No. Кабеля / ТИП кабеля / No. Провода	Страница
			1	PHOENIX. 3044076	-SF3	2		/4.5:C
					-X2	6		
	-A1	DI:3	2	PHOENIX. 3044076				/6.1:A
	-SA1	2,4	3	PHOENIX. 3044076	-SX2	3		/6.5:A
			4	PHOENIX. 3044076	-SX2	3		/6.7:A
			5	PHOENIX. 3044076				/6.7:A
			6	PHOENIX. 3044076	-X2	1		/4.5:C
	-KL1	7	7	PHOENIX. 3044076				/6.8:A
			8	PHOENIX. 3044076				/6.9:A
			9	PHOENIX. 3044076				/6.9:A
			10	PHOENIX. 3044076				/17.0:F
			11	PHOENIX. 3044076				/17.0:F
			12	PHOENIX. 3044076	-SF3	4		/4.6:C
			13	PHOENIX. 3044076	-Q1-X0	4A		/6.2:F
			14	PHOENIX. 3044076				/6.2:F
			15	PHOENIX. 3044076				/17.1:F
			16	PHOENIX. 3044076				/17.1:F
	-KL7	14	17	PHOENIX. 3044076	-SX2	2,4		/6.7:B
	-KL2	7	18	PHOENIX. 3044076	-SA1	3		/6.6:B
	-Q1-XP1	1	19	PHOENIX. 3044076	-A1	DI:4		/6.1:C
	-KL2	3	20	PHOENIX. 3044076				/6.1:C
			21	PHOENIX. 3044076				/6.2:C
	-Q1-XP1	9	22	PHOENIX. 3044076	-A1	DI:2		/6.3:C
	-KL1	3	23	PHOENIX. 3044076				/6.3:C
	-KL7	11	24	PHOENIX. 3044076				/6.3:C
	-SB1	2	25	PHOENIX. 3044076				/6.4:C
			26	PHOENIX. 3044076				/6.4:C

Изм. | Кол.уч. | Лист | № док. | Подпись | Дата

2122-33.13

Ряд зажимов =K104+S1-X2

= K104
+ S1
Лист 28

| | | |

РЯД ЗАЖИМОВ/КОЛОДКА

=K104+S1-X3

No. Кабеля	ТИП кабеля / No. Провода	К	Соединение	No. Клеммы	ТИП клеммы	От	Соединение	No. Кабеля	ТИП кабеля / No. Провода	Страница
		-SX3	3	1	PHOENIX. 3044076	-XR	35			/11.2:B
		-KL3	14	2	PHOENIX. 3044076	-SX3	2,4			/11.2:C
		-XR	36	3	PHOENIX. 3044076	-KL3	11			/11.1:D
		-SX3	11	4	PHOENIX. 3044076	-XR	37			/11.3:B
		-KL3	24	5	PHOENIX. 3044076	-SX3	10,12			/11.3:C
		-XR	38	6	PHOENIX. 3044076	-KL3	21			/11.2:D
		-KL4	14	7	PHOENIX. 3044076	-XR	39			/11.4:B
		-XR	40	8	PHOENIX. 3044076	-KL4	11			/11.4:D
		-KL4	24	9	PHOENIX. 3044076	-XR	41			/11.5:B
		-XR	42	10	PHOENIX. 3044076	-KL4	21			/11.5:D
		-SX5	11	11	PHOENIX. 3044076	-XR -XR	31 32			/7.8:A
		-SX5	3	12	PHOENIX. 3044076	-XR	33			/7.8:A
		-Q1-X		13	PHOENIX. 3044076	-XR	29			/10.5:B
				14	PHOENIX. 3044076	-Q1-X				/10.5:C
		-Q1-XP2	7	15	PHOENIX. 3044076					/10.5:C
				16	PHOENIX. 3044076					/17.0:F
				17	PHOENIX. 3044076					/17.0:F
				18	PHOENIX. 3044076					/17.1:F
		-XR	34	19	PHOENIX. 3044076	-A1	DI-RL:8			/7.8:E
		-XR	30	20	PHOENIX. 3044076	-Q1-XP2	8			/10.5:D

РЯД ЗАЖИМОВ/КОЛОДКА

=K104+S1-X4

No. Кабеля	ТИП кабеля / No. Провода	К	Соединение	No. Клеммы	ТИП клеммы	ОТ	Соединение	No. Кабеля	ТИП кабеля / No. Провода	Страница
		-X4	3	1	PHOENIX. 3044076	-XR	16	+EH		/12.2:A
		-A1	RL:17	2	PHOENIX. 3044076					/12.2:B
		-SF1	21	3	PHOENIX. 3044076	-KL5 -X4	14 1			/12.6:B
		-Q1-XP2	3	4	PHOENIX. 3044076	-KL5	14			/13.4:B
		-Q1-XP2	1	5	PHOENIX. 3044076					/13.5:B
				6	PHOENIX. 3044076					/17.0:F
				7	PHOENIX. 3044076					/17.0:F
				8	PHOENIX. 3044076					/17.1:F
	-EH	-XR	18	9	PHOENIX. 3044076	-HL	x2			/12.2:E
				10	PHOENIX. 3044076	-HLG	x2			/13.4:C
		-SX1	10,12	11	PHOENIX. 3064137	-XR	20	EHP		/12.3:E
	EHA	-XR	19	12	PHOENIX. 3044076	-SX1	2,4			/12.8:E
				13	PHOENIX. 3044076					/17.1:F
				14	PHOENIX. 3044076					/17.1:F
				15	PHOENIX. 3044076					/17.1:F
		-SF1	22	16	PHOENIX. 3044076	-A1	RL:18			/12.2:C
		-HL	x1	17	PHOENIX. 3044076	-SX1	11			/12.2:C
		-SX1	3	18	PHOENIX. 3044076	-KL5	11			/12.8:C
		-HLG	x1	19	PHOENIX. 3044076	-Q1-XP2	4			/13.4:C
		-HLR	x1	20	PHOENIX. 3044076	-Q1-XP2	2			/13.5:C

Инв. № подл.	Подпись и дата	Взам. инв. №	Согласовано			

РЯД ЗАЖИМОВ/КОЛОДКА

=K104+S1-X5

No. Кабеля	ТИП кабеля / No. Провода	K	Соединение	No. Клеммы	ТИП клеммы	OT	Соединение	No. Кабеля	ТИП кабеля / No. Провода	Страница
				1	PHOENIX. 3044076	-KL1	8			/17.1:A
				2	PHOENIX. 3044076	-KL1	4			/17.1:C
				3	PHOENIX. 3044076	-KL2	8			/17.3:A
				4	PHOENIX. 3044076	-KL2	4			/17.3:C
				5	PHOENIX. 3044076	-KL3	34			/17.4:A
				6	PHOENIX. 3044076	-KL3	31			/17.4:C
				7	PHOENIX. 3044076	-KL4	34			/17.6:A
				8	PHOENIX. 3044076	-KL4	31			/17.6:C
				9	PHOENIX. 3044076	-KL5	24			/17.1:C
				10	PHOENIX. 3044076	-KL5	21			/17.1:D
				11	PHOENIX. 3044076	-KL6	24			/17.3:C
				12	PHOENIX. 3044076	-KL6	21			/17.3:D
				13	PHOENIX. 3044076	-KL7	24			/17.4:C
				14	PHOENIX. 3044076	-KL7	21			/17.4:D
				15	PHOENIX. 3044076	-KL8	A1			/17.6:C
				16	PHOENIX. 3044076	-KL8	A2			/17.6:D
				17	PHOENIX. 3044076	-KL8	12			/17.7:C
				18	PHOENIX. 3044076	-KL8	14			/17.7:C
				19	PHOENIX. 3044076	-KL8	11			/17.7:D
				20	PHOENIX. 3044076	-Q1-XP2	5			/18.1:B
				21	PHOENIX. 3044076	-Q1-XP2	6			/18.1:D
				22	PHOENIX. 3044076	-Q1-XP2	9			/18.2:B
				23	PHOENIX. 3044076	-Q1-XP2	10			/18.2:D
				24	PHOENIX. 3044076	-Q1-XP2	11			/18.2:B
				25	PHOENIX. 3044076	-Q1-XP2	12			/18.2:D
				26	PHOENIX. 3044076	-Q1-XP2	13			/18.2:B

Изм.	Кол.уч.	Лист	№ док.	Подпись	Дата

2122-33.13

Ряд зажимов =K104+S1-X5

= K104
+ S1
Лист 32

РЯД ЗАЖИМОВ/КОЛОДКА =K104+S1-X5

Страница		/18.2:D		/18.3:B		/18.3:D		/18.3:B		/18.3:D		/18.3:B		/18.3:D		/17.0:F		/17.0:F	
No. Кабеля	ТИП кабеля / No. Провода																		
	Соединение	14		15		16		17		18		19		20					
	ОТ	-Q1-XP2		-Q1-XP2		-Q1-XP2		-Q1-XP2		-Q1-XP2		-Q1-XP2		-Q1-XP2					
		0,76		0,76		0,76		0,76		0,76		0,76		0,76		0,76		0,76	
	ТИП клеммы	PHOENIX. 3044076		PHOENIX. 3044076		PHOENIX. 3044076		PHOENIX. 3044076		PHOENIX. 3044076		PHOENIX. 3044076		PHOENIX. 3044076		PHOENIX. 3044076		PHOENIX. 3044076	
	No. Клеммы	27		28		29		30		31		32		33		34		35	
	Соединение																		
	К																		
No. Кабеля	ТИП кабеля / No. Провода																		

Согласовано

Взам. инв. №

Подпись и дата

Инв. № подл.

Изм.	Кол.уч.	Лист	№ док.	Подпись	Дата

2122-33.13

Ряд зажимов =K104+S1-X5

= K104

+ S1

Лист 33

РЯД ЗАЖИМОВ/КОЛОДКА

=K104+S1-X6

No. Кабеля	ТИП кабеля / No. Провода	K	Соединение	No. Клеммы	ТИП клеммы	OT	Соединение	No. Кабеля	ТИП кабеля / No. Провода	Страница
		-UIR-XT1.1	3	1	PHOENIX. 3044076	-PS1-XT1	1			/9.5:B
		-UIR-XT1.1	1	2	PHOENIX. 3044076	-PS1-XT1	2			/9.5:B
		-UIR-XT1.1	2	3	PHOENIX. 3044076	-PS1-XT1	3			/9.5:B
		-UIR-XT1.1	10	4	PHOENIX. 3044076	-PS3-XT1	1			/9.5:B
						-PS2-XT1	1			
		-UIR-XT1.1	8	5	PHOENIX. 3044076	-PS3-XT1	2			/9.5:C
						-PS2-XT1	2			
		-UIR-XT1.1	9	6	PHOENIX. 3044076	-PS3-XT1	3			/9.5:C
						-PS2-XT1	3			
	EDR1	-XR	26	7	PHOENIX. 3044076	-UIR-XT1.2	13			/9.8:B
	+ED1	-XR	27	8	PHOENIX. 3044076	-UIR-XT1.2	4			/9.8:B
	-ED1	-XR	28	9	PHOENIX. 3044076	-UIR-XT1.2	5			/9.8:B
	1ED1	-XR	25	10	PHOENIX. 3044076	-SX2	14,16			/9.8:D
	2ED1	-XR	24	11	PHOENIX. 3044076	-SX2	10,12			/9.8:D
				12	PHOENIX. 3044076					/17.0:F
				13	PHOENIX. 3044076					/17.0:F
				14	PHOENIX. 3044076					/17.1:F
				15	PHOENIX. 3044076					/17.1:F

РЯД ЗАЖИМОВ/КОЛОДКА

=K104+S1-X100

Страница		/4.2:B	/4.3:B	/4.5:B	/4.6:B	/17.3:E	/17.3:E	/17.3:E	/17.3:E	/4.2:B	/4.4:B	/4.5:B	/4.7:B	/17.3:E	/17.3:E	/17.4:E												
No. Кабеля	ТИП кабеля / No. Провода																											
	Соединение	8	12							10	14																	
	ОТ	-XR	-XR							-XR	-XR																	
	ТИП клеммы	PHOENIX 3044076	PHOENIX 3044076	PHOENIX 3044076	PHOENIX 3044076	PHOENIX 3044076	PHOENIX 3044076	PHOENIX 3044076	PHOENIX 3044076	PHOENIX 3044076	PHOENIX 3044076	PHOENIX 3044076	PHOENIX 3044076	PHOENIX 3044076	PHOENIX 3044076	PHOENIX 3044076												
	No. Клеммы	1	2	3	4	5	6	7	8	9	10	11	12	13	14	15												
	Соединение	1	1	1	1					3	3	3	3															
	K	-SF1	-SF2	-SF3	-SF4					-SF1	-SF2	-SF3	-SF4															
No. Кабеля	ТИП кабеля / No. Провода																											

Изм.	Кол.уч.	Лист	№ док.	Подпись	Дата

2122-33.13

Ряд зажимов =K104+S1-X100

= K104

+ S1

Лист 35

Согласовано

Взам. инв. №

Подпись и дата

Инв. № подл.

Инв. № подл.	Подпись и дата	Взам. инв. №	Согласовано			

РЯД ЗАЖИМОВ/КОЛОДКА

=K104+S1-X200

No. Кабеля	ТИП кабеля / No. Провода	K	Соединение	No. Клеммы	ТИП клеммы	OT	Соединение	No. Кабеля	ТИП кабеля / No. Провода	Страница
	L	-XR	1	1	PHÖNIX. 3044076	-F200	1			/2.4:A
		-SQ1	21	2	PHÖNIX. 3044076	-F200	2			/2.4:B
				3	PHÖNIX. 3044076					/2.4:B
				4	PHÖNIX. 3044076					/2.5:B
				5	PHÖNIX. 3044076					/2.5:B
	N	-XR	3	6	PHÖNIX. 3044076	-X101	N			/2.4:E
				7	PHÖNIX. 3044076					/2.6:E
				8	PHÖNIX. 3044076					/2.6:E
				9	PHÖNIX. 3044076					/2.6:E
				PE1	PHÖNIX. 3044241	-X101	PE			/2.5:D

Изм.	Кол.уч.	Лист	№ док.	Подпись	Дата

2122-33.13

Ряд зажимов =K104+S1-X200

= K104
+ S1
Лист 36

РЯД ЗАЖИМОВ/КОЛОДКА

=K104+S1-X201

Страница		/3.4:A	/3.4:B	/3.4:B	/3.4:B	/3.5:B	/3.4:E	/3.5:E	/3.6:E	/3.6:E	/3.4:D	/3.5:D	/3.6:D
No. Кабеля	ТИП кабеля / No. Провода												
	Соединение	1	2					2	2	N			
	ОТ	-F201	-F201				-Q1-X	-RK2	-RK3	-B90	-Q1-X		
	ТИП клеммы	PHOENIX 3044076	PHOENIX 3044076	PHOENIX 3044076	PHOENIX 3044076	PHOENIX 3044076	PHOENIX 3044076	PHOENIX 3044076	PHOENIX 3044076	PHOENIX 3044076	PHOENIX 3044076	PHOENIX 3044076	PHOENIX 3044076
	No. Клеммы	1	2	3	4	5	6	7	8	9	10	11	12
	Соединение	2	L				4				2	1	1
	K	-XR	-B90				-XR				-B90	-RK2	-RK3
No. Кабеля	ТИП кабеля / No. Провода	L					N						

Изм.	Кол.уч.	Лист	№ док.	Подпись	Дата	2122-33.13	= K104
						Ряд зажимов =K104+S1-X201	+ S1
							Лист 37

Согласовано

Взам. инв. №

Подпись и дата

Инв. № подл.

| | | |

Инв. № подл.	Подпись и дата	Взам. инв. №	Согласовано			

РЯД ЗАЖИМОВ/КОЛОДКА

=K104+S1-X701

No. Кабеля	ТИП кабеля / No. Провода	K	Соединение	No. Клеммы	ТИП клеммы	OT	Соединение	No. Кабеля	ТИП кабеля / No. Провода	Страница
				1	PHOENIX. 3044076	-SF4	2			/4.6:C
		-P1	L(+)	2	PHOENIX. 3044076	-PIK	70			/5.5:B
				3	PHOENIX. 3044076					/17.3:F
				4	PHOENIX. 3044076					/17.3:F
				5	PHOENIX. 3044076	-SF4	4			/4.7:C
		-PIK	71	6	PHOENIX. 3044076	-P1	N(-)			/5.5:D
				7	PHOENIX. 3044076					/17.3:F
				8	PHOENIX. 3044076					/17.3:F
				9	PHOENIX. 3044076					/17.3:F
				10	PHOENIX. 3044076					/17.3:F

Изм.	Кол.уч.	Лист	№ док.	Подпись	Дата

2122-33.13

Ряд зажимов =K104+S1-X701

= K104
+ S1
Лист 39

РЯД ЗАЖИМОВ/КОЛОДКА =K104+S1-XPE

| | | |

РЯД ЗАЖИМОВ/КОЛОДКА

=K104+S1-XR

No. Кабеля	ТИП кабеля / No. Провода	К	Соединение	No. Клеммы	ТИП клеммы	ОТ	Соединение	No. Кабеля	ТИП кабеля / No. Провода	Страница
		=K106-XR	1	1	PHOENIX. 3044636	=K102-XR	1			=K00/7.3
	L	-X200	1							
	L	-X201	1	2	PHOENIX. 3044636					=K00/7.3
		=K106-XR	3	3	PHOENIX. 3044636	=K102-XR	3			=K00/7.3
	N	-X200	6							
	N	-X201	6	4	PHOENIX. 3044636					=K00/7.3
				5	PHOENIX. 3044636					=K00/7.3
				6	PHOENIX. 3044636					=K00/7.3
		=K106-XR	7	7	PHOENIX. 3044636	=K102-XR	7			=K00/7.3
		-X100	1	8	PHOENIX. 3044636					=K00/7.3
		=K106-XR	9	9	PHOENIX. 3044636	=K102-XR	9			=K00/7.3
		-X100	9	10	PHOENIX. 3044636					=K00/7.3
		=K106-XR	11	11	PHOENIX. 3044636	=K102-XR	11			=K00/7.3
		-X100	2	12	PHOENIX. 3044636					=K00/7.3
		=K106-XR	13	13	PHOENIX. 3044636	=K102-XR	13			=K00/7.3
		-X100	10	14	PHOENIX. 3044636					=K00/7.3
		=K106-XR	15	15	PHOENIX. 3044636	=K102-XR	15			=K00/7.3
	+EH	-X4	1	16	PHOENIX. 3044636					=K00/7.3
		=K106-XR	17	17	PHOENIX. 3044636	=K102-XR	17			=K00/7.3
	-EH	-X4	9	18	PHOENIX. 3044636					=K00/7.3
		=K106-XR	19	19	PHOENIX. 3044636	=K102-XR	19			=K00/11.3
	EHA	-X4	12							
		=K106-XR	20	20	PHOENIX. 3044636	=K102-XR	20			=K00/11.3
	EHP	-X4	11							
		=K106-XR	21	21	PHOENIX. 3044636	=K102-XR	21			=K00/11.3
		=K106-XR	22	22	PHOENIX. 3044636	=K102-XR	22			=K00/11.3
		=K106-XR	23	23	PHOENIX. 3044636	=K102-XR	23			=K00/11.3
		=K106-XR	24	24	PHOENIX. 3044636	=K102-XR	24			=K00/11.3
	2ED1	-X6	11							
		=K106-XR	25	25	PHOENIX. 3044636	=K102-XR	25			=K00/11.3
	1ED1	-X6	10							
		=K106-XR	26	26	PHOENIX. 3044636	=K102-XR	26			=K00/11.3
	EDR1	-X6	7							

Инв. № подл.	Подпись и дата	Взам. инв. №	Согласовано			

РЯД ЗАЖИМОВ/КОЛОДКА

=K104+S1-XR

No. Кабеля	ТИП кабеля / No. Провода	К	Соединение	No. Клеммы	ТИП клеммы	ОТ	Соединение	No. Кабеля	ТИП кабеля / No. Провода	Страница
		=K106-XR	27	27	PHOENIX. 3044636	=K102-XR	27			=K00/11.3
	+ED1	-X6	8							
		=K106-XR	28	28	PHOENIX. 3044636	=K102-XR	28			=K00/11.3
	-ED1	-X6	9							
		=K106-XR	29	29	PHOENIX. 3044636	=K102-XR	29			=K00/11.3
		-X3	13							
		=K106-XR	30	30	PHOENIX. 3044636	=K102-XR	30			=K00/11.3
		-X3	20							
		=K106-XR	31	31	PHOENIX. 3044636	=K102-XR	31			=K00/11.3
		-X3	11							
		=K106-XR	32	32	PHOENIX. 3044636	=K102-XR	32			=K00/11.3
		-X3	11							
		=K106-XR	33	33	PHOENIX. 3044636	=K102-XR	33			=K00/11.3
		-X3	12							
		=K106-XR	34	34	PHOENIX. 3044636	=K102-XR	34			=K00/11.3
		-X3	19							
		=K106-XR	35	35	PHOENIX. 3044636	=K102-XR	35			=K00/11.3
		-X3	1							
		=K106-XR	36	36	PHOENIX. 3044636	=K102-XR	36			=K00/11.3
		-X3	3							
		=K106-XR	37	37	PHOENIX. 3044636	=K102-XR	37			=K00/12.3
		-X3	4							
		=K106-XR	38	38	PHOENIX. 3044636	=K102-XR	38			=K00/12.3
		-X3	6							
		=K106-XR	39	39	PHOENIX. 3044636	=K102-XR	39			=K00/12.3
		-X3	7							
		=K106-XR	40	40	PHOENIX. 3044636	=K102-XR	40			=K00/12.3
		-X3	8							
		=K106-XR	41	41	PHOENIX. 3044636	=K102-XR	41			=K00/12.3
		-X3	9							
		=K106-XR	42	42	PHOENIX. 3044636	=K102-XR	42			=K00/12.3
		-X3	10							
		=K106-XR	43	43	PHOENIX. 3044636	=K102-XR	43			=K00/12.3
		=K106-XR	44	44	PHOENIX. 3044636	=K102-XR	44			=K00/12.3
		=K106-XR	45	45	PHOENIX. 3044636	=K102-XR	45			=K00/12.3
		=K106-XR	46	46	PHOENIX. 3044636	=K102-XR	46			=K00/12.3
		=K106-XR	47	47	PHOENIX. 3044636	=K102-XR	47			=K00/12.3
		=K106-XR	48	48	PHOENIX. 3044636	=K102-XR	48			=K00/12.3
		=K106-XR	49	49	PHOENIX. 3044636	=K102-XR	49			=K00/12.3
		=K106-XR	50	50	PHOENIX. 3044636	=K102-XR	50			=K00/12.3
		=K106-XR	51	51	PHOENIX. 3044636	=K102-XR	51			=K00/12.3
		=K106-XR	52	52	PHOENIX. 3044636	=K102-XR	52			=K00/12.3

Изм.	Кол.уч.	Лист	№ док.	Подпись	Дата

2122-33.13

Ряд зажимов =K104+S1-XR

= K104
+ S1
Лист 42

РЯД ЗАЖИМОВ/КОЛОДКА

=K104+S1-XR

| Страница | | =K00/12.3 | | =K00/12.3 | | =K00/12.3 | | =K00/12.3 | | =K00/13.4 | | =K00/13.4 | | =K00/13.4

РЯД ЗАЖИМОВ/КОЛОДКА

=K104+S1-XT

2,5 мм²	No. Кабеля / ТИП кабеля / No. Провода	K	Соединение	No. Клеммы	ТИП клеммы	OT	Соединение	No. Кабеля / ТИП кабеля / No. Провода	Страница
	A411	-PIK	1	1	PHÖNIX. 3057432	-TA1-A	1И1		/14.1:B
	C411	-PIK	7	2	PHÖNIX. 3057432	-TA1-C	1И1		/14.2:B
	B411	-P1	CT2+	3	PHÖNIX. 3057432	-TA1-C	1И2		/14.2:B
		-XPE	1	4	PHÖNIX. 3057432	-TA1-A	1И2		/14.3:B
	A421	-A1	AI:5	5	PHÖNIX. 3057432	-TA2-A	2И1		/14.4:B
	C421	-A1	AI:9	6	PHÖNIX. 3057432	-TA2-C	2И1		/14.4:B
	B421	-A1	AI:10	7	PHÖNIX. 3057432	-TA2-C	2И2		/14.5:B
		-XPE	2	8	PHÖNIX. 3057432	-TA2-A	2И2		/14.5:B
	H431	-A1	AI:7	9	PHÖNIX. 3057432	-TA0	1		/14.6:B
	H432	-A1	AI:8	10	PHÖNIX. 3057432	-TA0	2		/14.6:B
		-XPE	3						
		-PA1	1	11	PHÖNIX. 3057432	-PIK	3		/14.1:C
		-P1	CT1+	12	PHÖNIX. 3057432	-PA1	2		/14.1:C
				13	PHÖNIX. 3057432	-PIK	9		/14.2:C
		-P1	CT3+	14	PHÖNIX. 3057432				/14.2:C
				15	PHÖNIX. 3057432				/17.3:F
				16	PHÖNIX. 3057432				/17.3:F
				17	PHÖNIX. 3057432				/17.3:F
				18	PHÖNIX. 3057432				/17.3:F
				19	PHÖNIX. 3057432				/17.3:F
				20	PHÖNIX. 3057432				/17.3:F

Изм. | Кол.уч. | Лист | № док. | Подпись | Дата

2122-33.13

Ряд зажимов =K104+S1-XT

= K104 + S1 Лист 44

Инв. № подл.	Подпись и дата	Взам. инв. №	Согласовано			

РЯД ЗАЖИМОВ/КОЛОДКА

=K104+S1-XV

No. Кабеля	ТИП кабеля / No. Провода	K	Соединение	No. Клеммы	ТИП клеммы	OT	Соединение	No. Кабеля	ТИП кабеля / No. Провода	Страница
		-P1	V1	1	PHÖNIX. 3057416	-XR	61		EV1A	/15.3:C
		-PIK	2	2	PHÖNIX. 3057416					/15.5:C
				3	PHÖNIX. 3057416					/15.7:C
		-P1	V2	4	PHÖNIX. 3057416	-XR	62		EV1B	/15.4:C
		-PIK	5	5	PHÖNIX. 3057416					/15.5:C
				6	PHÖNIX. 3057416					/15.7:C
		-P1	VN	7	PHÖNIX. 3057416	-XR	63		EV1C	/15.4:C
		-PIK	8	8	PHÖNIX. 3057416					/15.6:C
				9	PHÖNIX. 3057416					/15.7:C
		-P1	V3	10	PHÖNIX. 3057416	-XR	64		EV1N	/15.4:C
				11	PHÖNIX. 3057416					/15.6:C
				12	PHÖNIX. 3057416					/15.7:C
				13	PHÖNIX. 3057416					/17.3:F
				14	PHÖNIX. 3057416					/17.3:F
				15	PHÖNIX. 3057416					/17.3:F
				16	PHÖNIX. 3057416					/17.3:F
				17	PHÖNIX. 3057416					/17.3:F
				18	PHÖNIX. 3057416					/17.3:F
				19	PHÖNIX. 3057416					/17.4:F
				20	PHÖNIX. 3057416					/17.4:F

=K102+S1

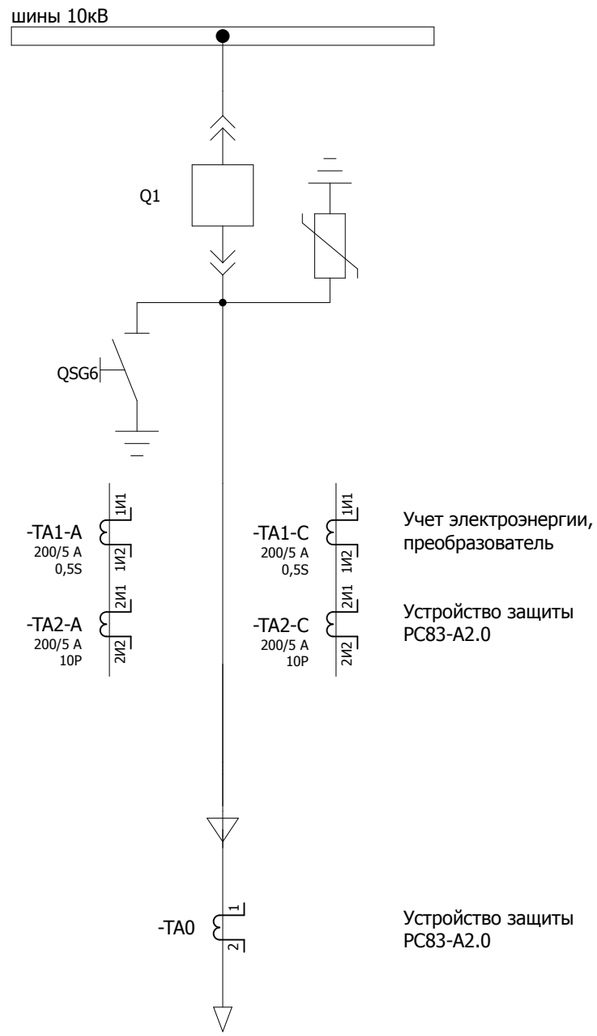

Учет электроэнергии, преобразователь

Устройство защиты РС83-А2.0

Устройство защиты РС83-А2.0

W7K
Шетпе-1

Изм.	Кол.уч.	Лист	№ док.	Подпись	Дата	2122-33.13	= K102
							+ S1
						Принципиальная схема	Лист 1

Согласовано

Взам. инв. №

Подпись и дата

Инв. № подл.

Освещение релейного отсека

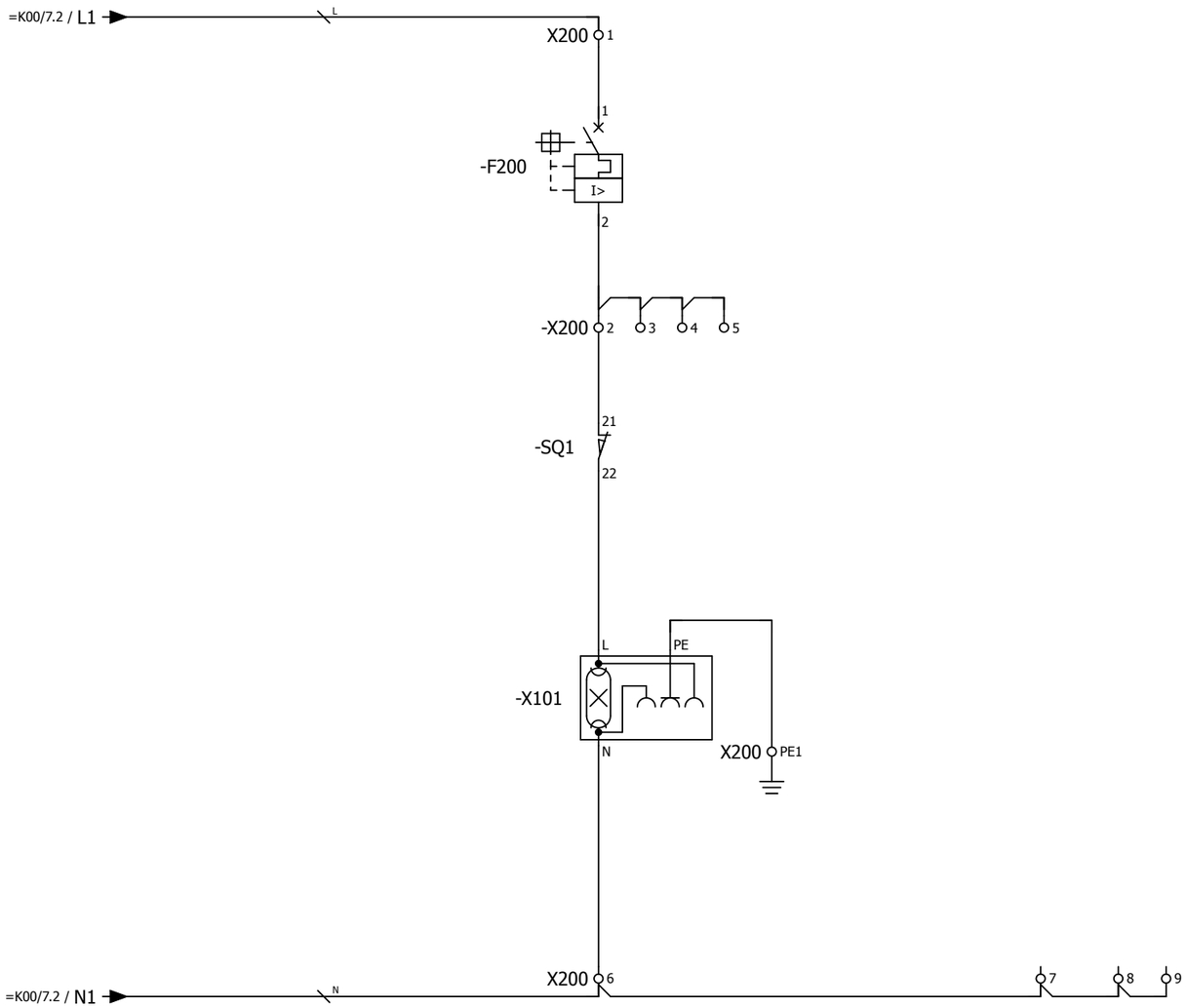

Изм.	Кол.уч.	Лист	№ док.	Подпись	Дата	2122-33.13	= K102
							+ S1
						Цепи освещения	Лист 2

Согласовано

Взам. инв. №

Подпись и дата

Инв. № подл.

Обогрев отсека выкатного элемента | Обогрев релейного отсека | Обогрев кабельного отсека

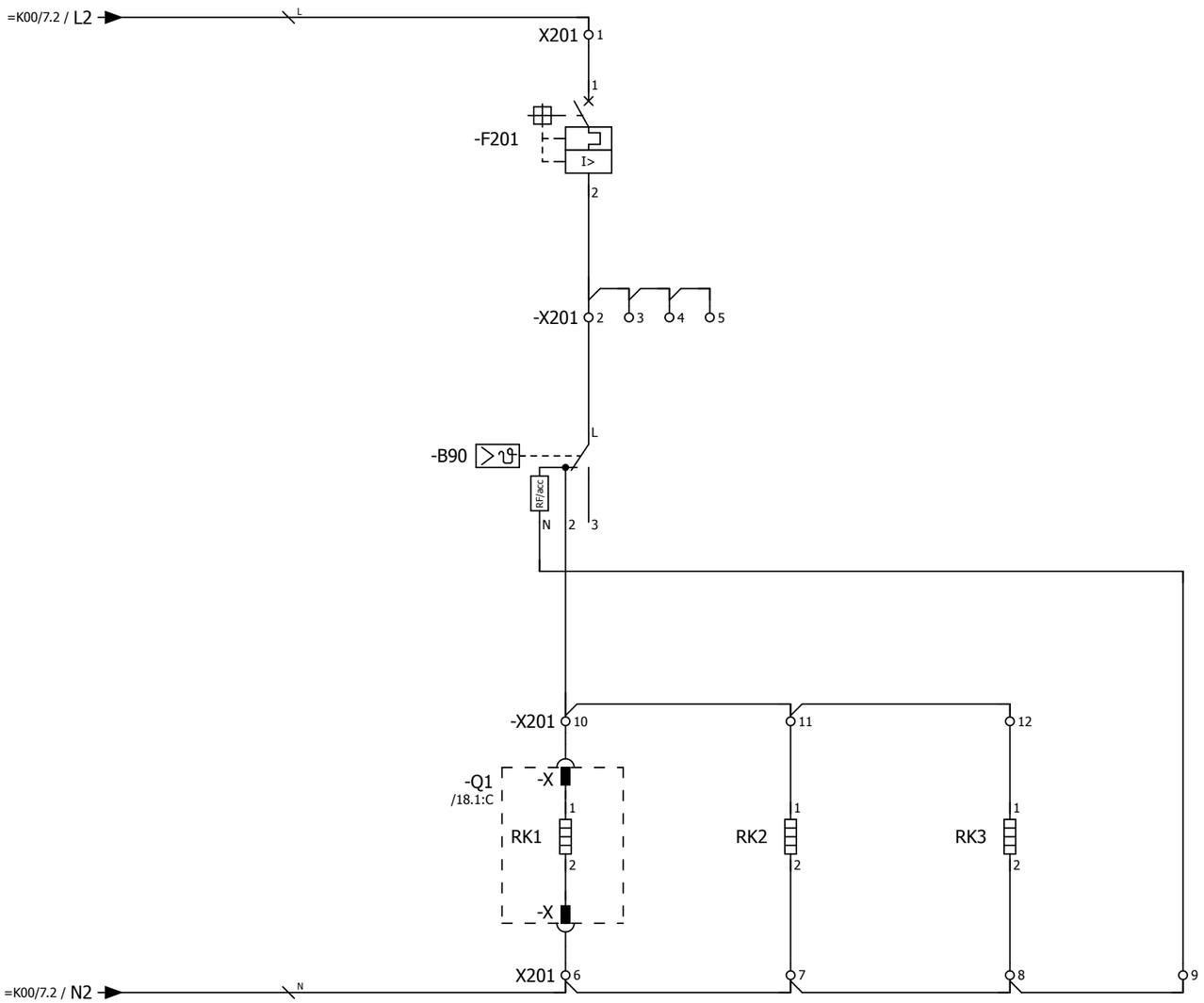

Примечание:
Ввиду отсутствия заводской информации, нумерация клемм выкатного элемента принято условно

Согласовано | Взам. инв. № | Подпись и дата | Инв. № подл.

Изм.	Кол.уч.	Лист	№ док.	Подпись	Дата	2122-33.13 Цепи обогрева	= K102 + S1 Лист 3

Питание двигателя взвода пружины выключателя 220 В пост.тока

Питание цепей управления

Питание цепей управления выключателем

Питание преобразователя, счетчика ЭЭ

=K00/7.2 / EY1-

=K00/7.2 / EY1+

=K00/7.2 / EC1-

=K00/7.2 / EC1+

-X100 1 9

-X100 2 10

3 11

4 12

-SF1 /7.5:B /12.6:B

-SF2 /12.6:B

-SF3 /12.7:B

-SF4 /12.7:B

I> I>

-X0 1 4

-Q1 /18.1:C

-XP1 8 19

27 28

-SQM1 -SQM2

30 29

1 2

M

-X1 1 3

12 14

-X2 1 6

12

-X701 1

5

101 7.1:A

102 8.1:E

1 6.8:A

101 5.2:A

102 5.2:E

1 6.0:A

2 6.1:F

L+ 5.5:A

L- 5.4:E

Согласовано

Взам. инв. №

Подпись и дата

Инв. № подл.

Изм.	Кол.уч.	Лист	№ док.	Подпись	Дата

2122-33.13

Питание постоянным оперативным током

= K102

+ S1

Лист 4

Питание устройства

Питание преобразователя

Питание счетчика ЭЭ

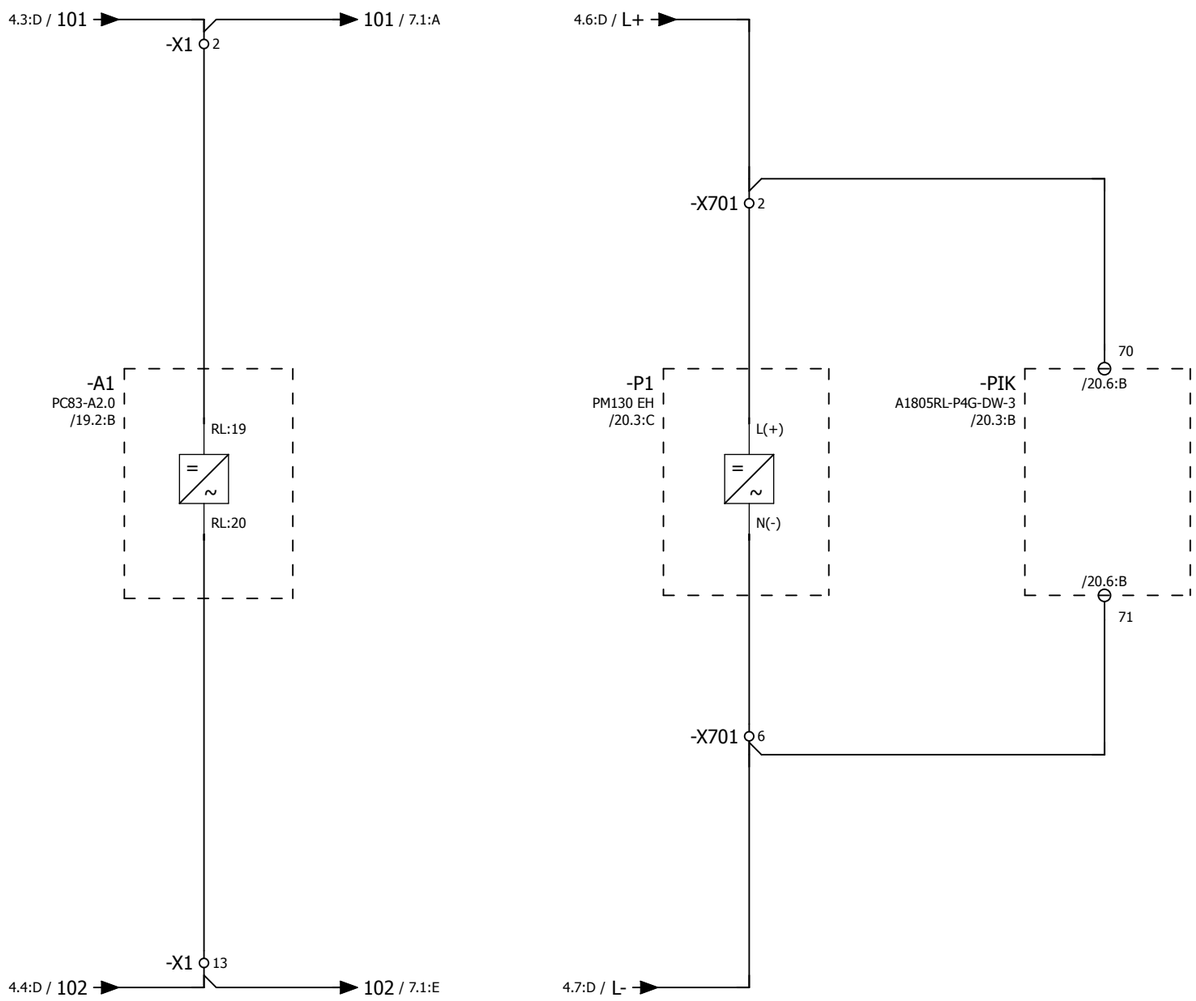

Согласовано

Взам. инв. №

Подпись и дата

Инв. № подл.

Изм.	Кол.уч.	Лист	№ док.	Подпись	Дата

2122-33.13

Питание постоянным оперативным током

= K102

+ S1

Лист 5

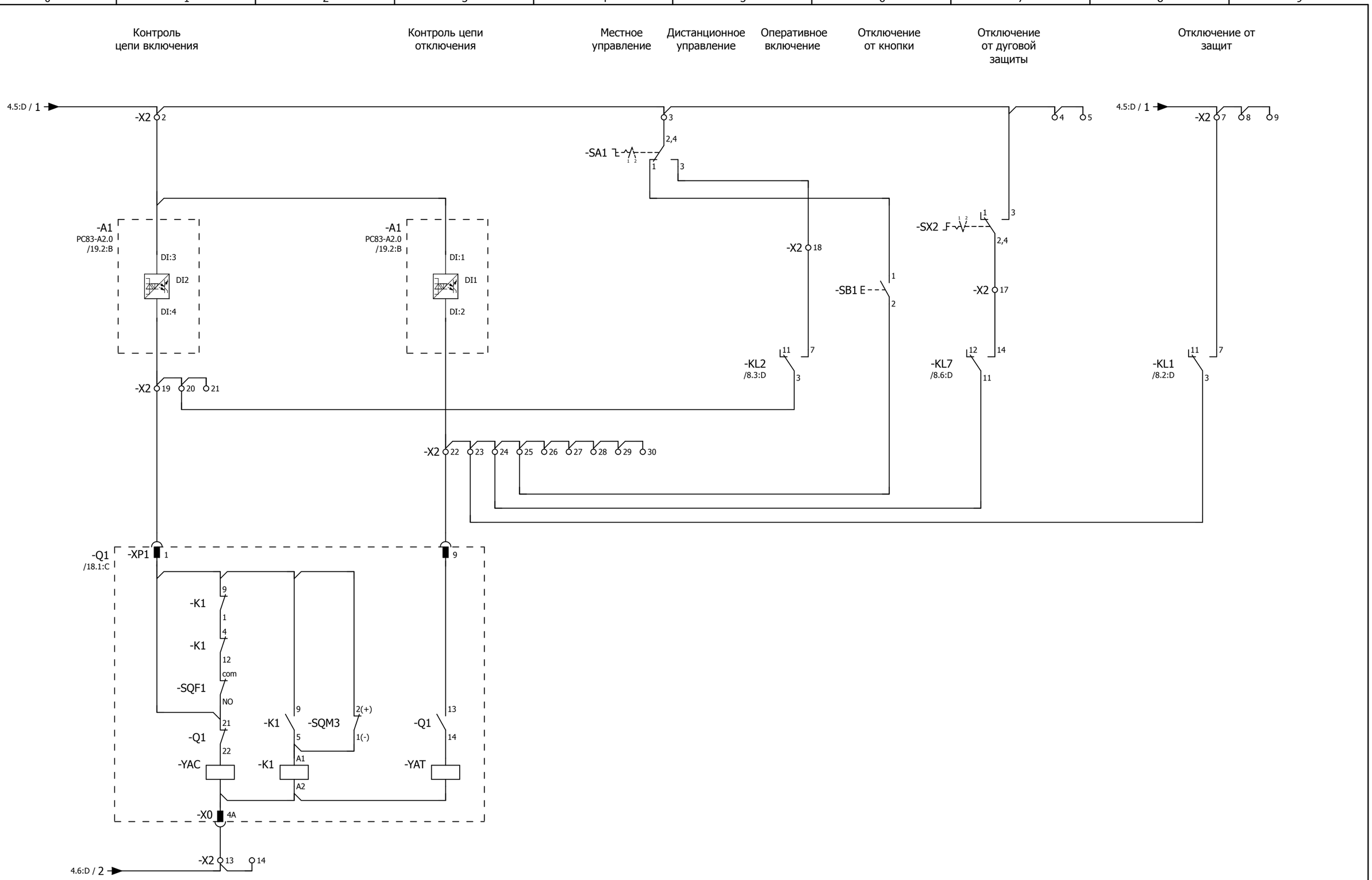

Переключатель SA1:
1 - местное
2 - дистанционное

Переключатель SX2:
1 - выведено
2 - введено

Изм.	Кол.уч.	Лист	№ док.	Подпись	Дата	2122-33.13	= K102
						Цепи управления выключателем	+ S1
							Лист 6

Согласовано | Взам. инв. № | Подпись и дата | Инв. № подл.

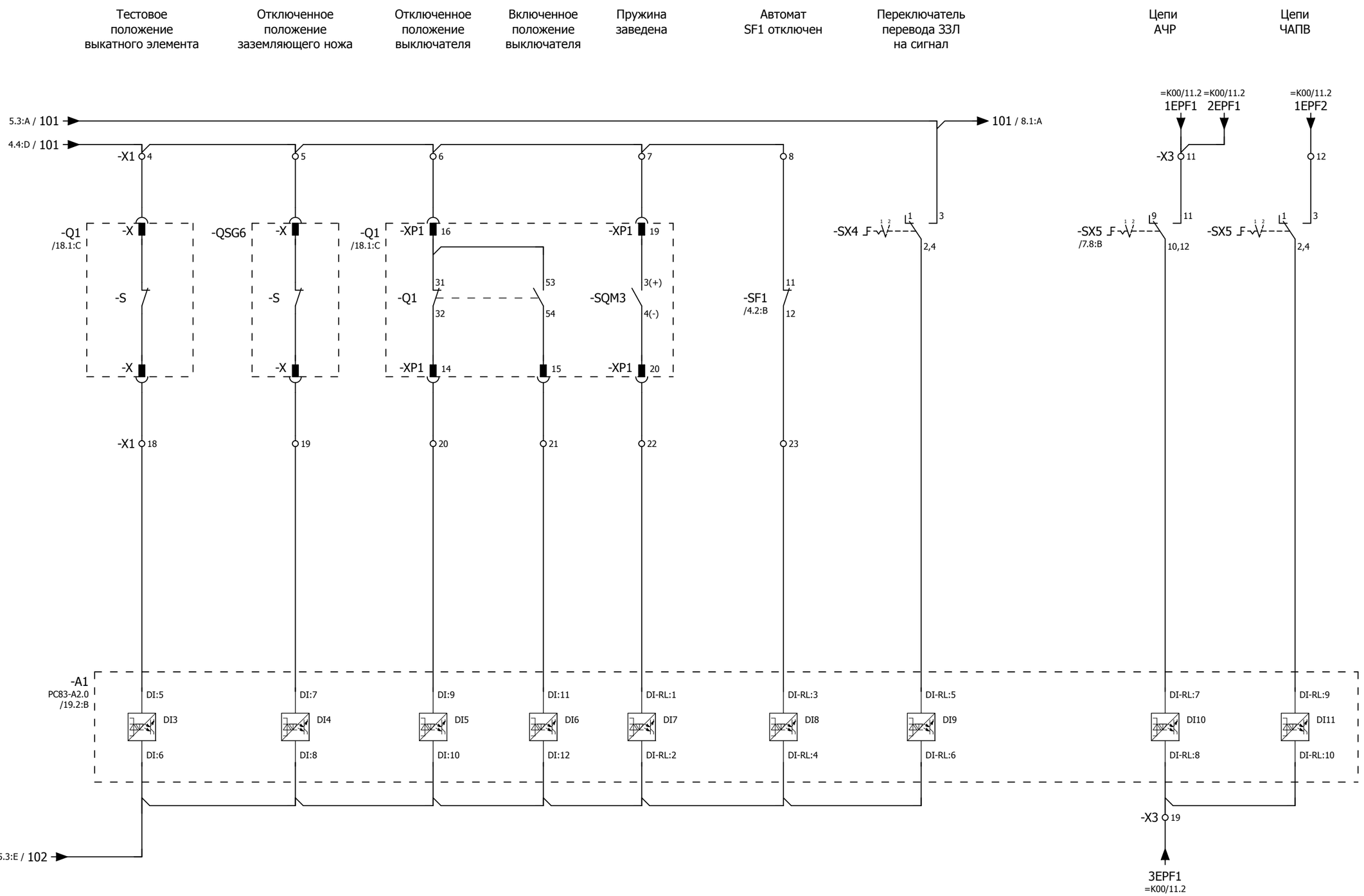

Примечание:

1. Ввиду отсутствия заводской информации, нумерация клемм выкатного элемента и ЗН принято условно;
2. Необходимость ввода каждого присоединения под определенную очередь АЧР определяет заказчик.

Переключатель SX4, 5:
1 - выведено
2 - введено

Изм.	Кол.уч.	Лист	№ док.	Подпись	Дата	2122-33.13 Бинарные входы устройства защиты	= K102 / + S1 / Лист 7

Согласовано | Взам. инв. № | Подпись и дата | Инв. № подл.

0 1 2 3 4 5 6 7 8 9

A B C D E F

Команда на оперативное отключение выключателя

Отключение от защит

Команда на оперативное включение выключателя

Действие УРОВ

Действие ЛЗШ

"Аварийное отключение"

Вызов в шкаф

Срабатывание дуговой защиты

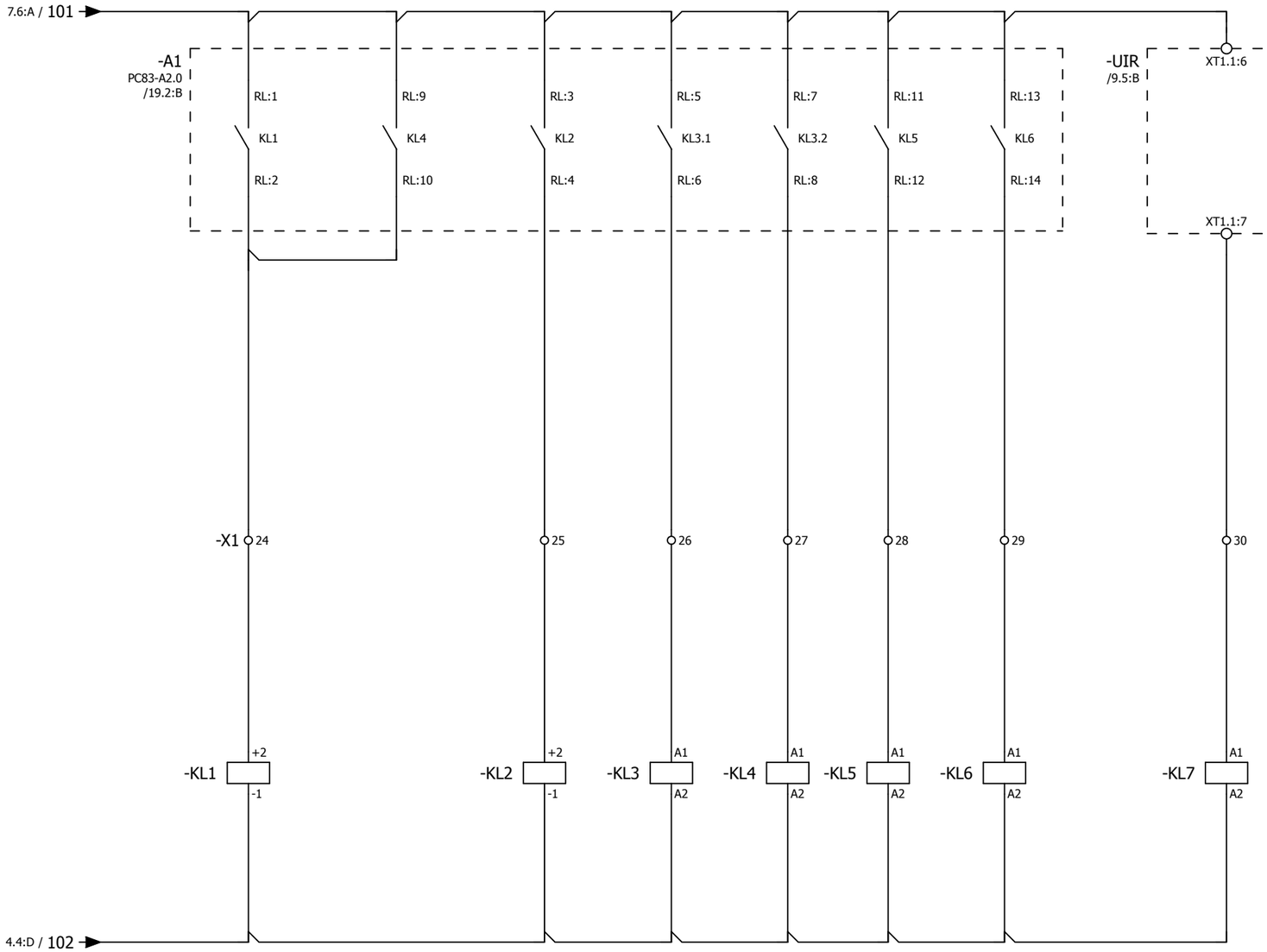

Согласовано

Взам. инв. №

Подпись и дата

Инв. № подл.

Изм.	Кол.уч.	Лист	№ док.	Подпись	Дата

2122-33.13

Бинарные выходы устройства защиты

= K102

+ S1

Лист 8

Световой датчик отсека ТТ

Световой датчик отсека выключателя

Световой датчик отсека сборных шин

Устройство индикации и регистрации

Переключатель дуговой защиты

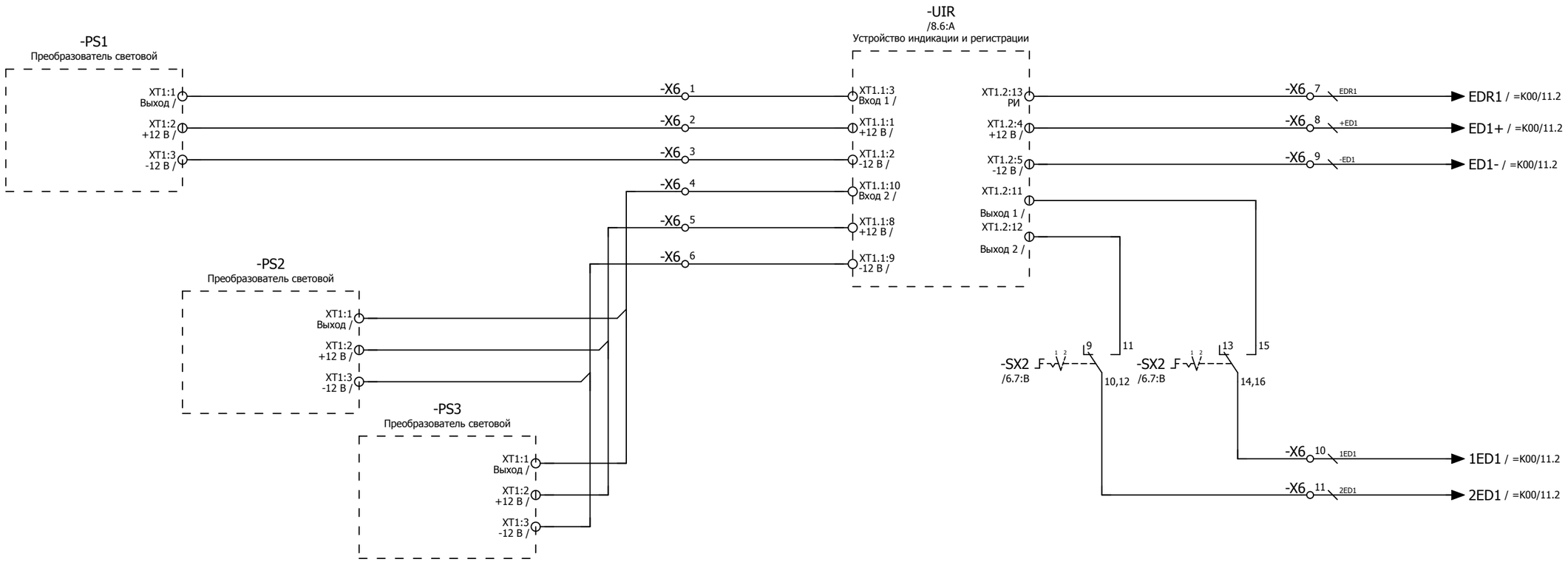

Переключатель SX2:
1 - выведено
2 - введено

Согласовано

Взам. инв. №

Подпись и дата

Инв. № подл.

Изм.	Кол.уч.	Лист	№ док.	Подпись	Дата	2122-33.13 Цепи дуговой защиты	= K102 + S1 Лист 9

Разрешение на
перемещение
выкатного элемента

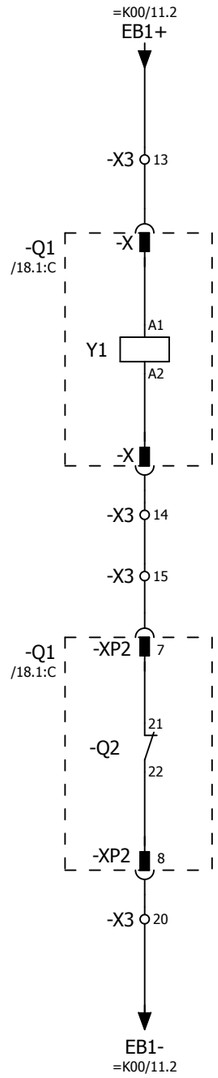

Примечание:
Ввиду отсутствия заводской информации, нумерация клемм выкатного элемента принято условно

Согласовано

Взам. инв. №

Подпись и дата

Инв. № подл.

Изм.	Кол.уч.	Лист	№ док.	Подпись	Дата	2122-33.13 Цепи оперативной блокировки	= K102 + S1 Лист 10

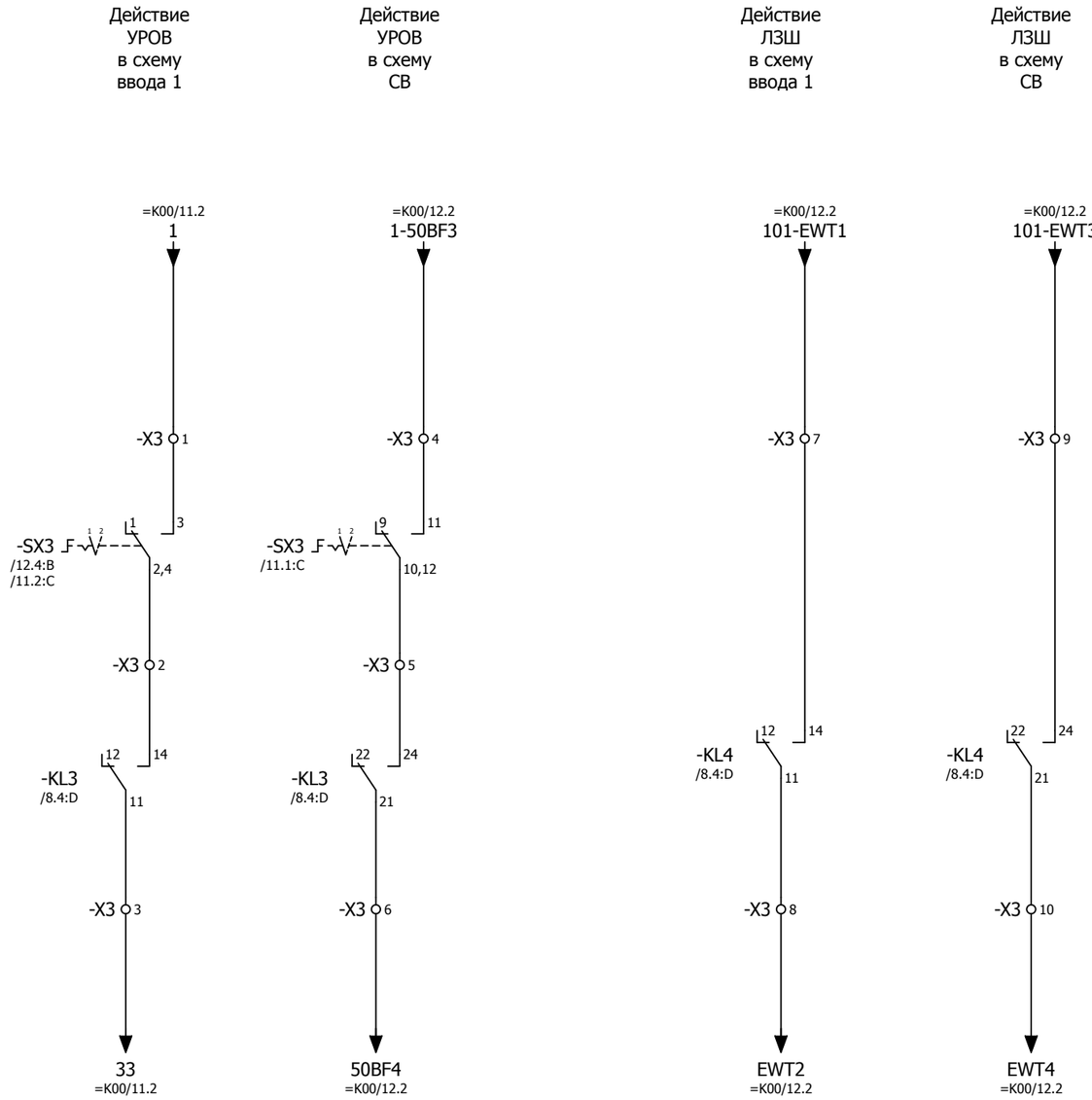

Переключатель SX3:
1 - выведено
2 - введено

Согласовано

Взам. инв. №

Подпись и дата

Инв. № подл.

Изм.	Кол.уч.	Лист	№ док.	Подпись	Дата	2122-33.13	= K102
							+ S1
						Цепи УРОВ, ЛЗШ	Лист 11

Общепанельная лампа

Общий сигнал "Вызов в ячейку"

Аварийное отключение выключателя

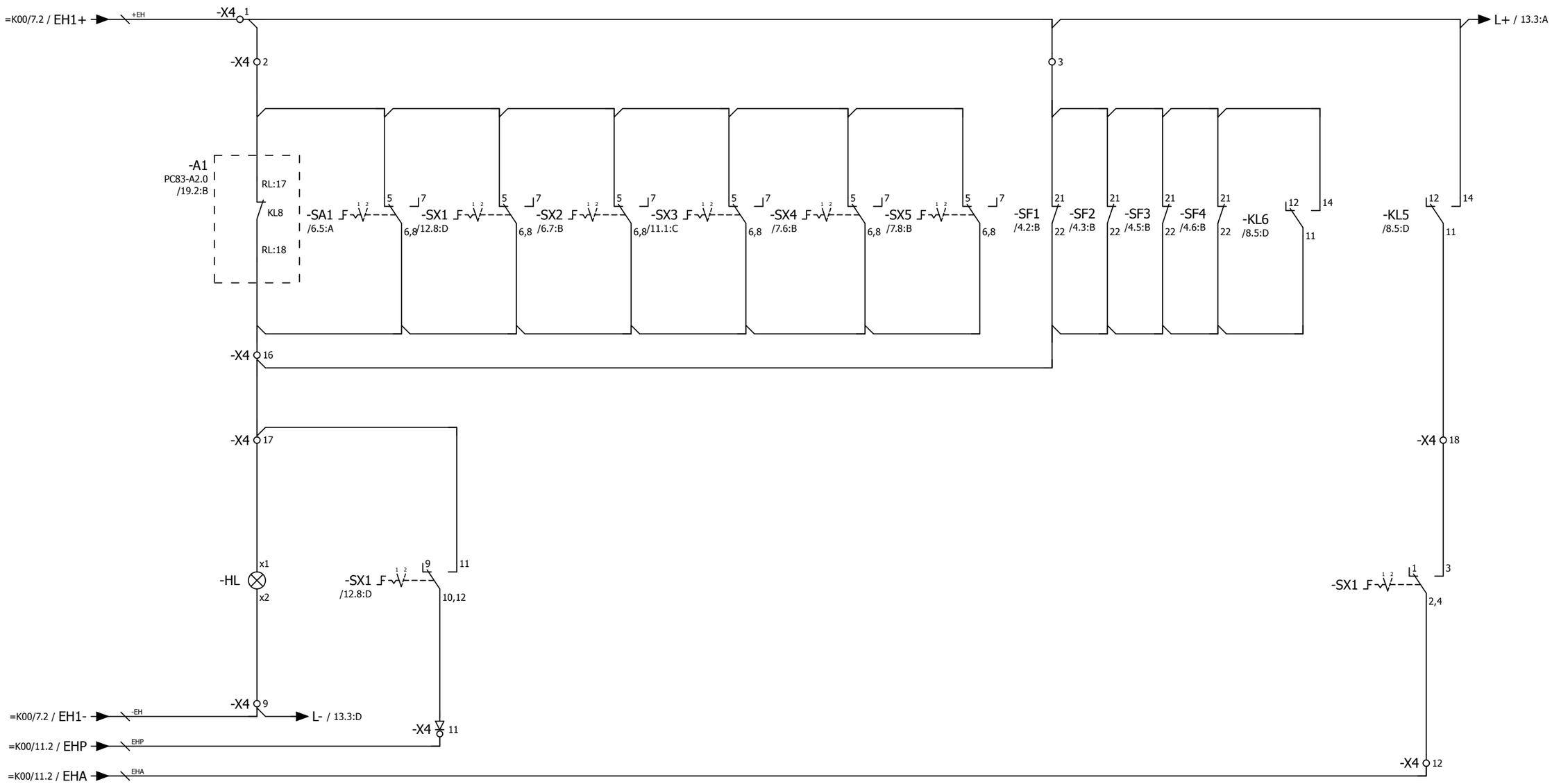

Переключатели SX1,2,3,4,5:
1 - выведено
2 - введено

Переключатель SA1:
1 - местное
2 - дистанционное

Согласовано

Взам. инв. №

Подпись и дата

Инв. № подл.

Изм.	Кол.уч.	Лист	№ док.	Подпись	Дата

2122-33.13

Цепи сигнализации

= K102

+ S1

Лист 12

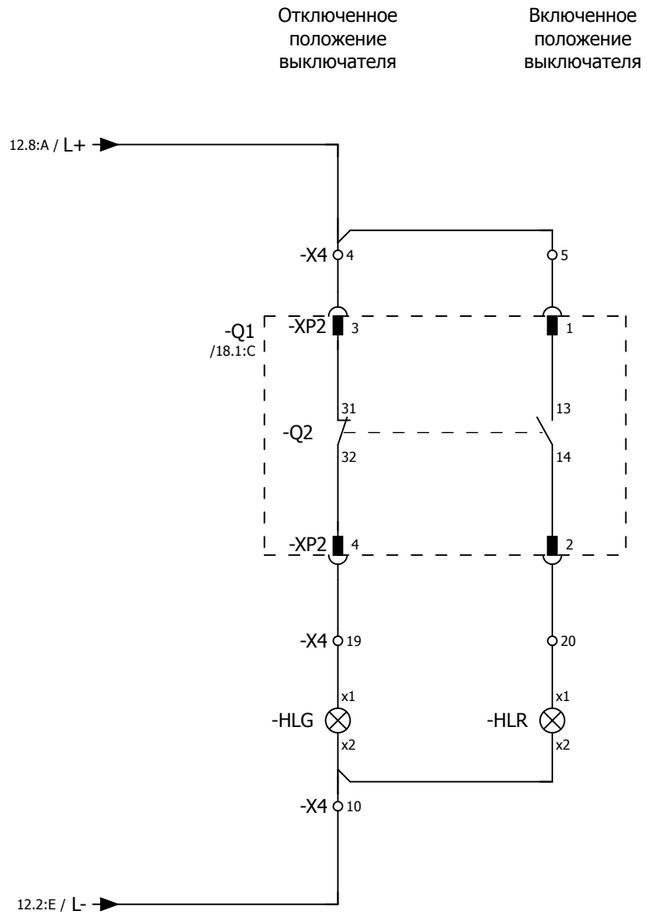
Отключенное положение выключателя
Включенное положение выключателя
12.8:A / L+
-X4
4
5
-Q1
/18.1:C
-XP2
3
1
31
13
-Q2
32
14
-XP2
4
2
-X4
19
20
x1
x1
-HLG
-HLR
x2
x2
-X4
10
12.2:E / L-

Токовые цепи измерения

Токовые цепи устройства защиты

Трансформатор тока
нулевой последовательности

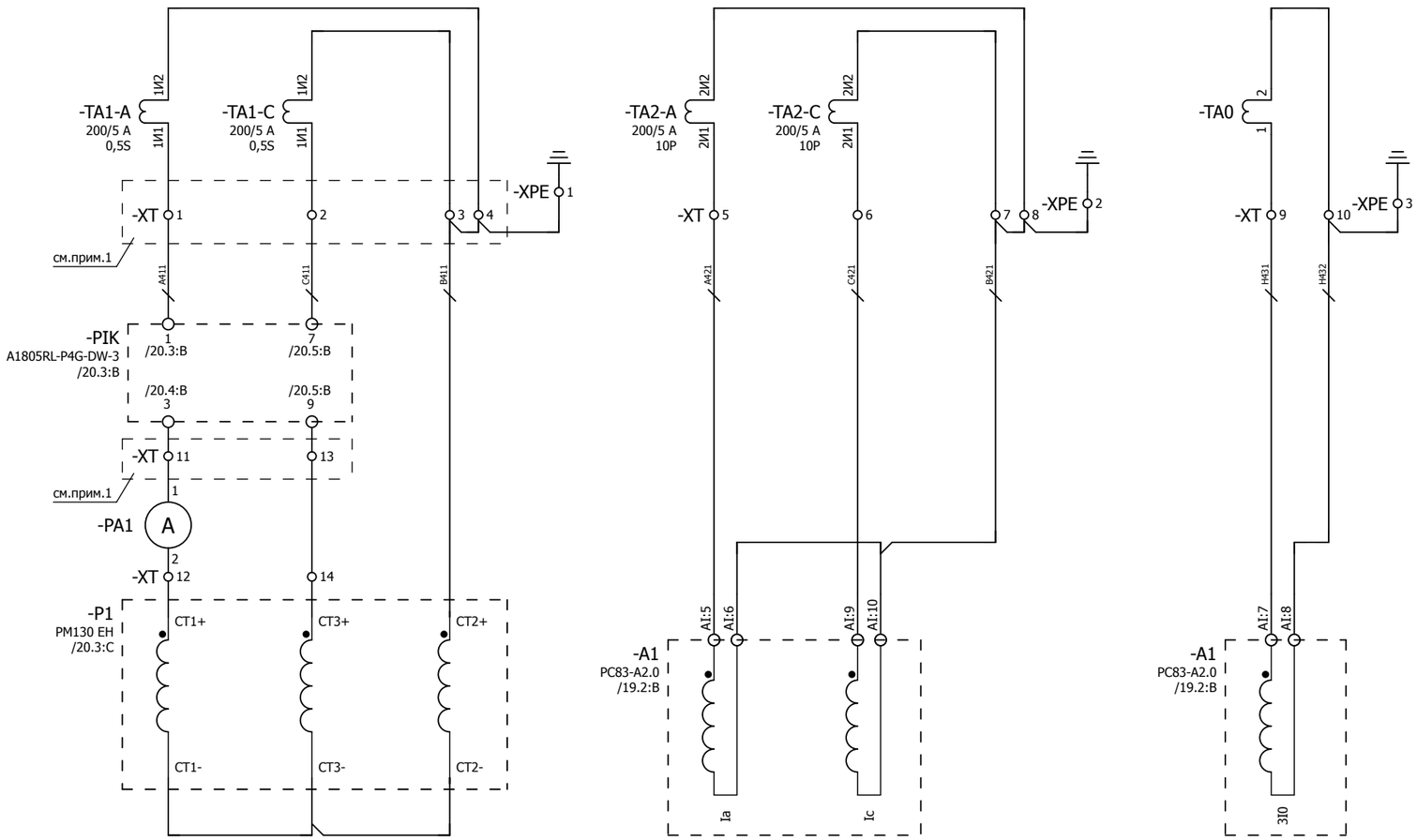

Примечания:
1. Предусмотреть возможность пломбирования выделенных клемм
2. Подключение токовых цепей осуществить проводом сечением 2,5 мм²

Изм.	Кол.уч.	Лист	№ док.	Подпись	Дата	2122-33.13	= K102
						Токовые цепи	+ S1
							Лист 14

Согласовано

Взам. инв. №

Подпись и дата

Инв. № подл.

Цепи напряжения преобразователя и счетчика ЭЭ

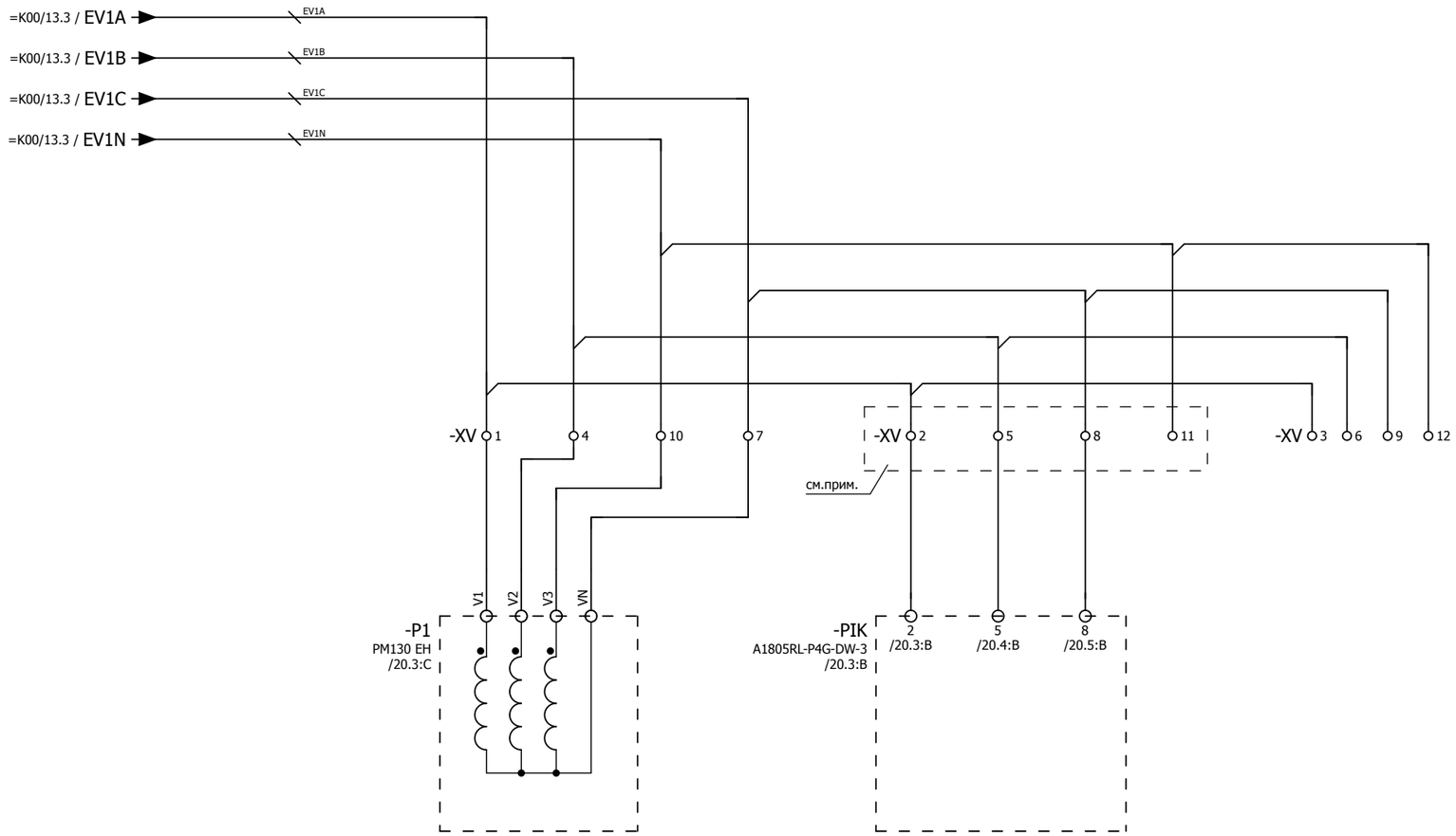

Примечание:
Предусмотреть возможность пломбирования выделенных клемм

Изм.	Кол.уч.	Лист	№ док.	Подпись	Дата	2122-33.13 Цепи напряжения	= K102 + S1 Лист 15

Согласовано | Взам. инв. № | Подпись и дата | Инв. № подл.

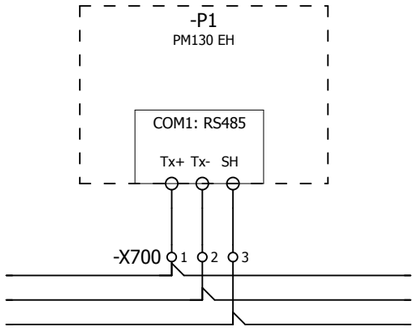

к пред. прибору

к след. прибору

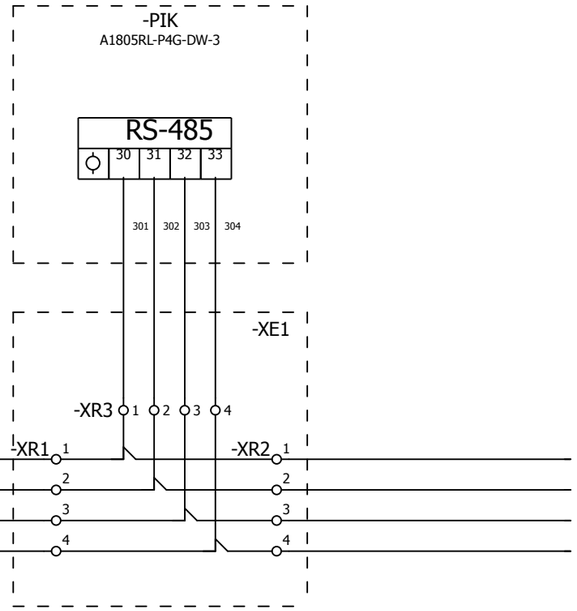

к пред. прибору

к след. прибору

-X700 4 5 6 7 8 9 10

Примечание:
Между ячеечные соединения коммуникационной сети выполнить кабелем типа Belden 9841.

Изм.	Кол.уч.	Лист	№ док.	Подпись	Дата	2122-33.13 Коммуникационная сеть преобразователя и счетчика ЭЭ	= K102 + S1 Лист 16

Согласовано | Взам. инв. № | Подпись и дата | Инв. № подл.

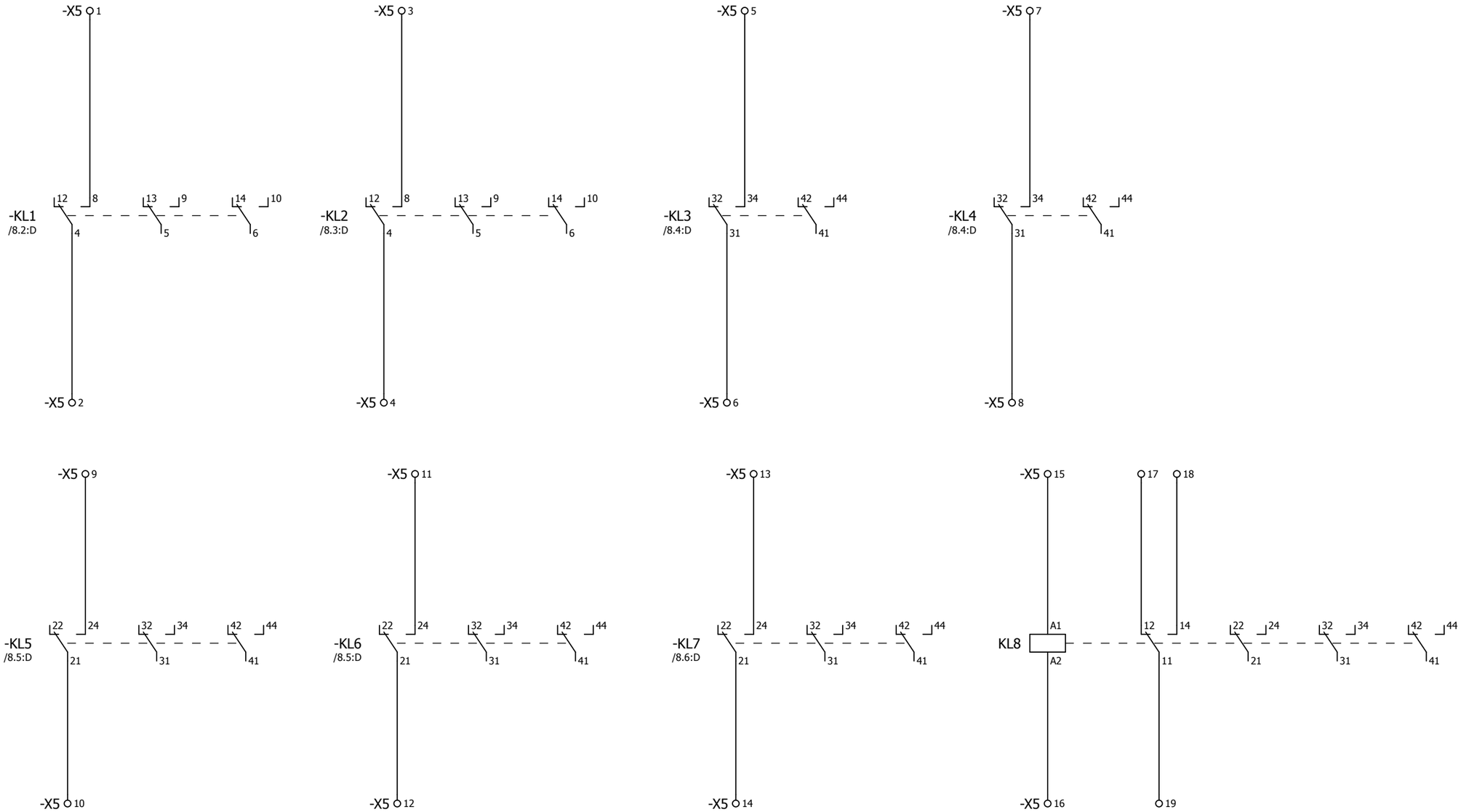

-X0 2 3 5

-X1 9 10 11 15 16 17 31 32 33 34 35

-X2 10 11 15 16

-X3 16 17 18

-X4 6 7 8 13 14 15

-X6 12 13 14 15

-X5 34 35

-X100 5 6 7 8 13 14 15

-X701 3 4 7 8 9 10

-XT 15 16 17 18 19 20

-XV 13 14 15 16 17 18 19 20

Изм.	Кол.уч.	Лист	№ док.	Подпись	Дата

2122-33.13

Резервные контакты реле

= K102

+ S1

Лист 17

Согласовано

Взам. инв. №

Подпись и дата

Инв. № подл.

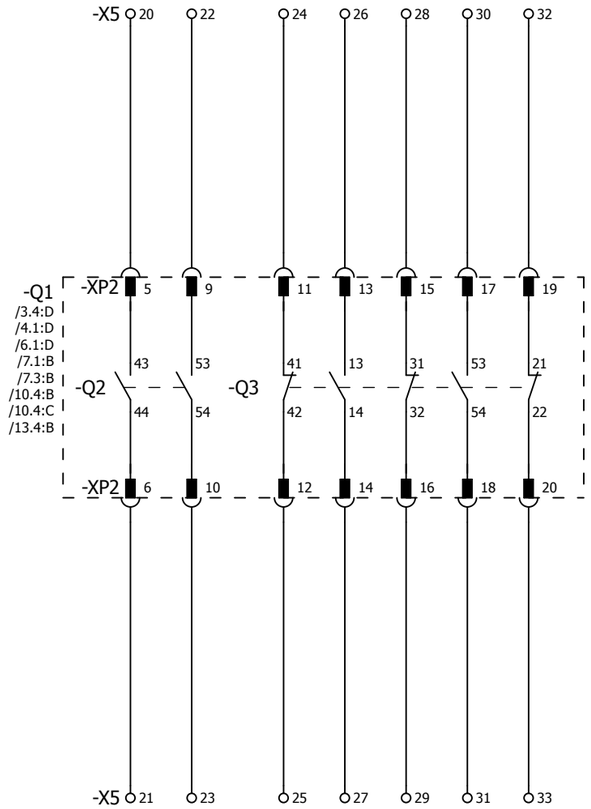

Согласовано

Взам. инв. №

Подпись и дата

Инв. № подл.

Изм.	Кол.уч.	Лист	№ док.	Подпись	Дата

2122-33.13

Резервные контакты выключателя

= K102

+ S1

Лист 18

F	E	D	C	B	A

Инв. № подл.	Подпись и дата	Взам. инв. №	Согласовано			

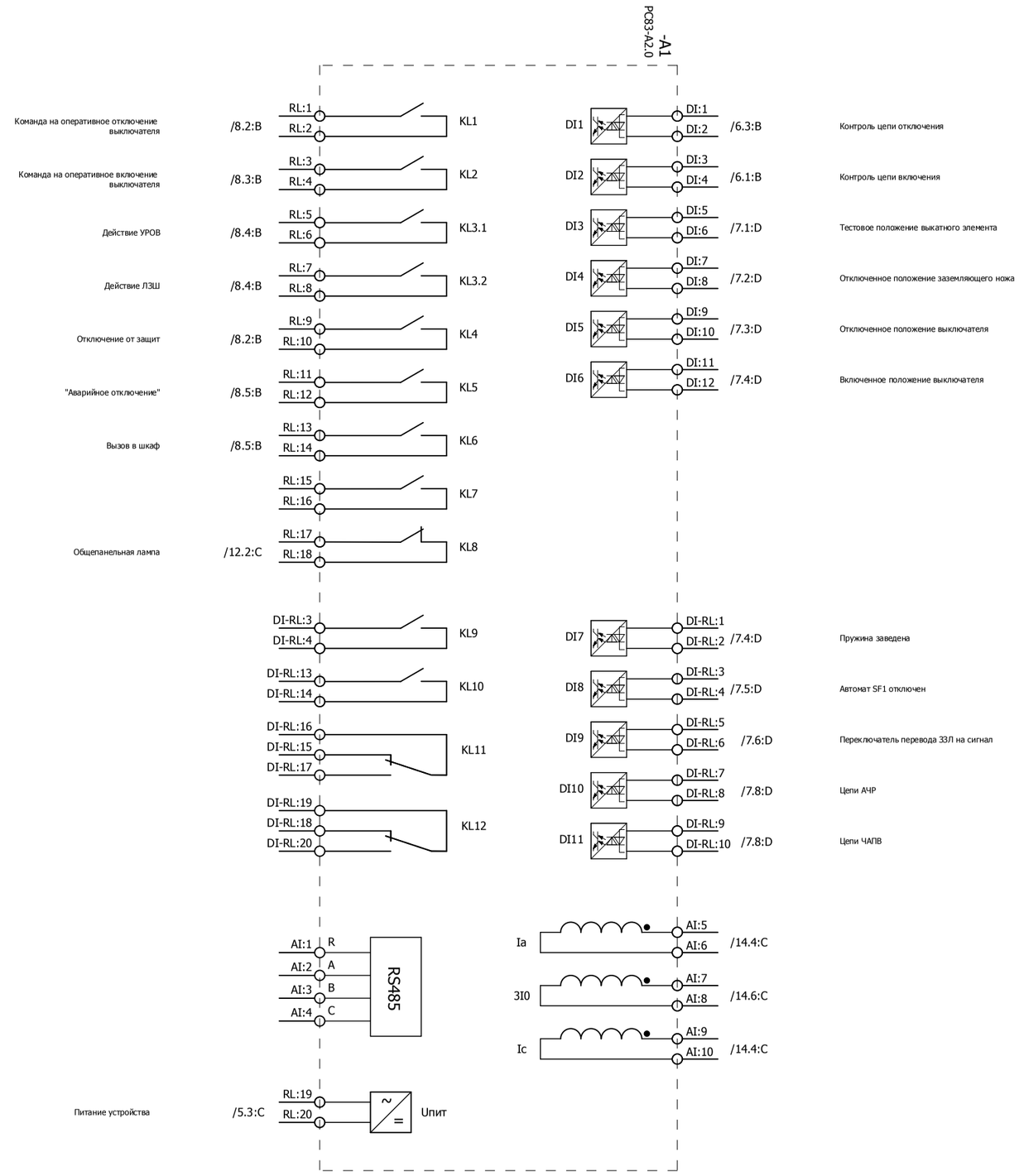

Изм.		
Кол.уч.		
Лист		
№ док.		
Подпись		
Дата		

2122-33.13

Обзор устройства защиты

= K102
+ S1
Лист 19

0 1 2 3 4 5 6 7 8 9

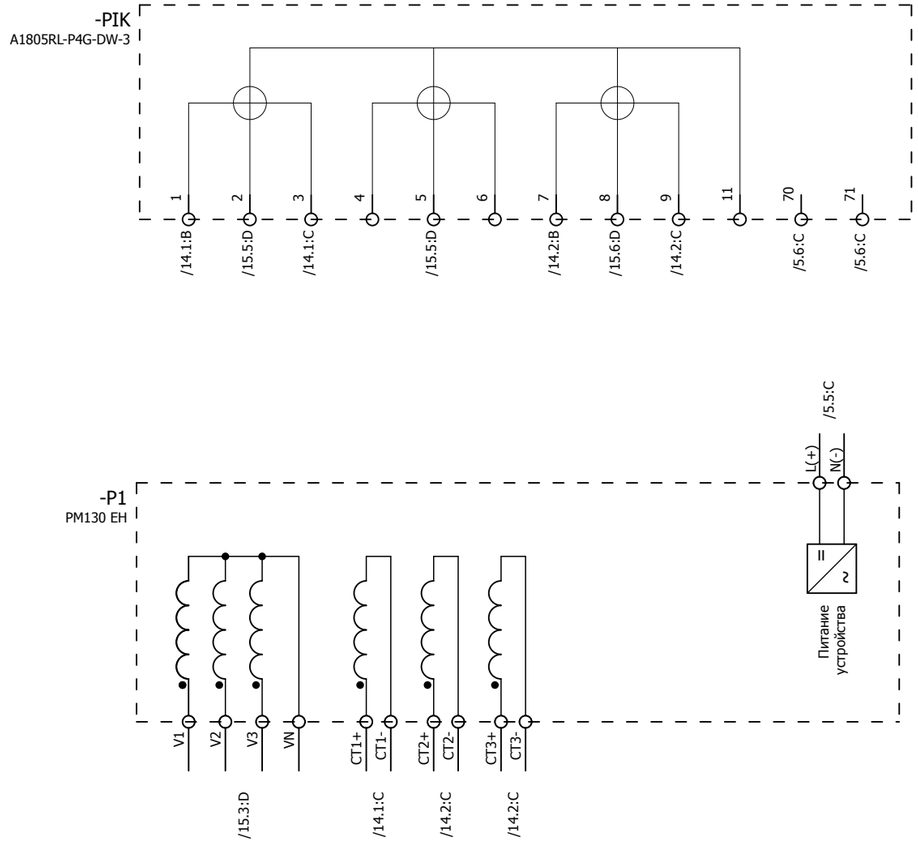

Изм.	Кол.уч.	Лист	№ док.	Подпись	Дата	2122-33.13 Обзор счетчика ЭЭ и преобразователя	= K102 + S1 Лист 20

Согласовано | Взам. инв. № | Подпись и дата | Инв. № подл.

ПЕРЕЧЕНЬ ОБОРУДОВАНИЯ

No п/п	НАИМЕНОВАНИЕ	ТИП ОБОРУДОВАНИЯ	ЗАВОД-ИЗГОТОВИТЕЛЬ	ОБОЗНАЧЕНИЕ ПО СХЕМЕ	К-ВО
1	Устройство защиты по току	PC83-A2.0-253 0211 1111 PC83-A2.0-253 0211 1111	РЗА СИСТЕМЗ	-A1 /19.2:B	1
2	Термостат 230 В перем.тока	8MR 2170-1A 01170.0-00	SIEMENS	-B90 /3.4:C	1
3	Автоматический выключатель C2 1p 1-полюсный, 400/220 В пер./пост. тока, 2 А Тип C, 10 кА	5SY5 102-7 5SY5 102-7	SIEMENS	-F200 /2.4:B	1
4	Автоматический выключатель C10 1p 1-полюсный, 400/220 В пер./пост. тока, 10 А тип C, 10 кА	5SY5 110-7 5SY5 110-7	SIEMENS	-F201 /3.4:B	1
5	Световой индикатор с гладкой линзой, 15 мА, 230 В перем./пост.т, цвет белый	3SB3204-6AA60 3SB3204-6AA60	SIEMENS	-HL /12.2:D	1
6	Светодиодная лампа BA 9s, 15 мА, 230 В перем./пост.т, цвет белый	3SB3901-1QG	SIEMENS	-HL /12.2:D	1
7	Световой индикатор с гладкой линзой, 15 мА, 230 В перем./пост.т, цвет зеленый	3SB3204-6AA40 3SB3204-6AA40	SIEMENS	-HLG /13.4:C	1
8	Светодиодная зеленая лампа BA 9S 15 мА, 230 пер. и пост. тока	3SB3901-1DG	SIEMENS	-HLG /13.4:C	1
9	Световой индикатор с гладкой линзой, 15 мА, 230 В перем./пост.т, цвет красный	3SB3204-6AA20 3SB3204-6AA20	SIEMENS	-HLR /13.5:C	1
10	Светодиодная красная лампа BA 9S 15 мА, 230 пер. и пост. тока	3SB3901-1CG 3SB39 01-1CG	SIEMENS	-HLR /13.5:C	1
11	Моностабильное быстродействующее реле 4-е контакта, 220 В пост., 10 А, 8 мс	7PA2742-0AA00-2 7PA2742-0AA00-2	SIEMENS	-KL1 /8.2:D	1
12	Моностабильное быстродействующее реле 4-е контакта, 220 В пост., 10 А, 8 мс	7PA2742-0AA00-2 7PA2742-0AA00-2	SIEMENS	-KL2 /8.3:D	1
13	Промежуточное реле 230 В пост.т, 4-е перекидных контакта, 6 А, <8 мс	PT 570 220 15368.2	SCHRACK	-KL3 /8.4:D	1
14	Промежуточное реле 230 В пост.т, 4-е перекидных контакта, 6 А, <8 мс	PT 570 220 15368.2	SCHRACK	-KL4 /8.4:D	1
15	Промежуточное реле 230 В пост.т, 4-е перекидных контакта, 6 А, <8 мс	PT 570 220 15368.2	SCHRACK	-KL5 /8.5:D	1
16	Промежуточное реле 230 В пост.т, 4-е перекидных контакта, 6 А, <8 мс	PT 570 220 15368.2	SCHRACK	-KL6 /8.5:D	1
17	Промежуточное реле 230 В пост.т, 4-е перекидных контакта, 6 А, <8 мс	PT 570 220 15368.2	SCHRACK	-KL7 /8.6:D	1
18	Промежуточное реле 230 В пост.т, 4-е перекидных контакта, 6 А, <8 мс	PT 570 220 15368.2	SCHRACK	-KL8 /17.6:D	1
19	Многофункциональный преобразователь	PM 130EH Plus PM 130EH Plus	SATEC	-P1 /20.3:C	1

Согласовано

Взам. инв. №

Подпись и дата

Инв. № подл.

Изм.	Кол.уч.	Лист	№ док.	Подпись	Дата

2122-33.13

Перечень оборудования

= K102

+ S1

Лист 21

ПЕРЕЧЕНЬ ОБОРУДОВАНИЯ

No п/п	НАИМЕНОВАНИЕ	ТИП ОБОРУДОВАНИЯ	ЗАВОД-ИЗГОТОВИТЕЛЬ	ОБОЗНАЧЕНИЕ ПО СХЕМЕ	К-ВО
20	Амперметр 0-200/5А габаритные размеры 80x80	Э42700 Э42700, 200А; 200/5	ЧЭАЗ	-PA1 /14.1:C	1
21	Многофункциональный счетчик электроэнергии серии АЛЬФА А1800	A1805RL- P4G - DW - 3 A1805RL- P4G - DW - 3	Elster Метроника	-PIK /20.3:B	1
22	Преобразователь световой Напряжение питания 12 В (поставляется в комплекте с БССДЗ-01/02)	ПС-11.02	ЗАО "Промэлектроника"	-PS1 /9.1:B	1
23	Преобразователь световой Напряжение питания 12 В (поставляется в комплекте с БССДЗ-01/02)	ПС-11.02	ЗАО "Промэлектроника"	-PS2 /9.2:C	1
24	Преобразователь световой Напряжение питания 12 В (поставляется в комплекте с БССДЗ-01/02)	ПС-11.02	ЗАО "Промэлектроника"	-PS3 /9.3:C	1
25	Резистор для обогрева 100 Вт	Heater 100 W		-Q1-RK1 /3.4:D	1
26	Резистор для обогрева 20 Вт	Heater 20 W		-RK2 /3.5:D	1
27	Резистор для обогрева 100 Вт	Heater 100 W		-RK3 /3.6:D	1
28	Переключатель без нулевого положения 2-положения 3-направления, без возврата 400/415 В пер. тока, 20 А;	T0-3-8222/EZ 015118	MOELLER	-SA1 /6.5:A	1
29	Кнопка плоская круглая цвет красный, 1 НО, 400 В перем./пост.т.	3SB3202-0AA21 3SB3202-0AA21	SIEMENS	-SB1 /6.6:B	1
30	Автоматический выключатель C4 2p 2-полюсный, 400/440 В пер./пост. тока, 4 А тип С, 10 кА	5SY5 204-7 5SY5 204-7	SIEMENS	-SF1 /4.2:B	1
31	Блок-контакты положения 2НЗ	5ST3 012 5ST3 012	SIEMENS	-SF1 /4.2:B	1
32	Автоматический выключатель C4 2p 2-полюсный, 400/440 В пер./пост. тока, 4 А тип С, 10 кА	5SY5 204-7 5SY5 204-7	SIEMENS	-SF2 /4.3:B	1
33	Блок-контакты положения, 1НО+1НЗ 230/220 В пер. и пост. тока	5ST3 010 5ST3 010	SIEMENS	-SF2 /4.3:B	1
34	Автоматический выключатель C3 2p 2-полюсный, 400/440 В пер./пост. тока, 3 А тип С, 10 кА	5SY5 203-7 5SY5 203-7	SIEMENS	-SF3 /4.5:B	1
35	Блок-контакты положения, 1НО+1НЗ 230/220 В пер. и пост. тока	5ST3 010 5ST3 010	SIEMENS	-SF3 /4.5:B	1
36	Автоматический выключатель C2 2p 2-полюсный, 400/440 В пер./пост. тока, 2 А тип С, 10 кА	5SY5 202-7 5SY5 202-7	SIEMENS	-SF4 /4.6:B	1
37	Блок-контакты положения, 1НО+1НЗ 230/220 В пер. и пост. тока	5ST3 010 5ST3 010	SIEMENS	-SF4 /4.6:B	1
38	Микропереключатель 15А, 240В перем. тока	3SE3 020-1A 3SE3 020-1A	SIEMENS	-SQ1 /2.4:C	1

Согласовано

Взам. инв. №

Подпись и дата

Инв. № подл.

Изм.	Кол.уч.	Лист	№ док.	Подпись	Дата

2122-33.13

Перечень оборудования

= K102

+ S1

Лист 22

ПЕРЕЧЕНЬ ОБОРУДОВАНИЯ

No п/п	НАИМЕНОВАНИЕ	ТИП ОБОРУДОВАНИЯ	ЗАВОД-ИЗГОТОВИТЕЛЬ	ОБОЗНАЧЕНИЕ ПО СХЕМЕ		К-ВО
39	Переключатель без нулевого положения 2-положения 3-направления, без возврата 400/415 В пер. тока, 20 А;	T0-3-8222/EZ 015118	MOELLER	-SX1	/12.8:D	1
40	Переключатель без нулевого положения 2-положения, 4-направления 400/415 В пер. тока, 20 А;	T0-4-8223/EZ 019864	MOELLER	-SX2	/6.7:B	1
41	Переключатель без нулевого положения 2-положения 3-направления, без возврата 400/415 В пер. тока, 20 А;	T0-3-8222/EZ 015118	MOELLER	-SX3	/11.1:C	1
42	Переключатель без нулевого положения 2-положения 2-направления, без возврата 400/415 В пер. тока, 20 А;	T0-2-8221/EZ 010372	MOELLER	-SX4	/7.6:B	1
43	Переключатель без нулевого положения 2-положения 3-направления, без возврата 400/415 В пер. тока, 20 А;	T0-3-8222/EZ 015118	MOELLER	-SX5	/7.8:B	1
44	Устройство индикации и регистрации Величина сигнала 12 В (поставляется в комплекте с БССДЗ-01/02)	УИР-13	ЗАО "Промэлектроника"	-UIR	/9.5:B	1
45	Проходная клемма провод 0,14-2,5 мм²	UT 2,5 3044076	PHÖNIX	-X0	/4.2:C;/17.0:E;/17.1:E	5
46	Проходная клемма провод 0,14-2,5 мм²	UT 2,5 3044076	PHÖNIX	-X1	/4.3:C;/4.4:C;/5.3:B;/5.3:E; /7.1:A;/7.1:C;/7.2:A;/7.2:C;	35
47	Проходная клемма провод 0,14-2,5 мм²	UT 2,5 3044076	PHÖNIX	-X2	/4.5:C;/4.6:C;/6.1:A;/6.1:C; /6.2:C;/6.2:F;/6.3:C;/6.4:C;	30
48	Проходная клемма провод 0,14-2,5 мм²	UT 2,5 3044076	PHÖNIX	-X3	/7.8:A;/7.8:E;/10.5:B;/10.5:C; /10.5:D;/11.1:D;/11.2:B;	20
49	Проходная клемма провод 0,14-2,5 мм²	UT 2,5 3044076	PHÖNIX	-X4	/12.2:A;/12.2:B;/12.2:C; /12.2:E;/12.6:B;/12.8:C;	19
50	Диодная клемма провод 0,14-4 мм²	UT 2,5-MTD-DIO/L-R 3064137	PHÖNIX	-X4	/12.3:E	1
51	Проходная клемма провод 0,14-2,5 мм²	UT 2,5 3044076	PHÖNIX	-X5	/17.0:F;/17.1:A;/17.1:C; /17.1:D;/17.3:A;/17.3:C;	35
52	Проходная клемма провод 0,14-2,5 мм²	UT 2,5 3044076	PHÖNIX	-X6	/9.5:B;/9.5:C;/9.8:B;/9.8:D; /17.0:F;/17.1:F	15
53	Проходная клемма провод 0,14-2,5 мм²	UT 2,5 3044076	PHÖNIX	-X100	/4.2:B;/4.3:B;/4.4:B;/4.5:B; /4.6:B;/4.7:B;/17.3:E;/17.4:E	15
54	Освещение 15Вт, 230 В перем. тока	8MF4900 8MF4900	SIEMENS	-X101	/2.4:D	1
55	Проходная клемма провод 0,14-2,5 мм²	UT 2,5 3044076	PHÖNIX	-X200	/2.4:A;/2.4:B;/2.4:E;/2.5:B; /2.6:E	9
56	Заземляющая клемма провод 1,5-35 мм²	UT 35-PE 3044241	PHÖNIX	-X200	/2.5:D	1
57	Проходная клемма провод 0,14-2,5 мм²	UT 2,5 3044076	PHÖNIX	-X201	/3.4:A;/3.4:B;/3.4:D;/3.4:E; /3.5:B;/3.5:D;/3.5:E;/3.6:D;	12

ПЕРЕЧЕНЬ ОБОРУДОВАНИЯ

No п/п	НАИМЕНОВАНИЕ	ТИП ОБОРУДОВАНИЯ	ЗАВОД-ИЗГОТОВИТЕЛЬ	ОБОЗНАЧЕНИЕ ПО СХЕМЕ		К-ВО
58	Проходная клемма провод 0,14-2,5 мм²	UT 2,5 3044076	PHÖNIX	-X700	/16.1:D;/16.2:C	10
59	Проходная клемма провод 0,14-2,5 мм²	UT 2,5 3044076	PHÖNIX	-X701	/4.6:C;/4.7:C;/5.5:B;/5.5:D; /17.3:F	10
60	Разветвитель интерфейса RS-485	ПР-3	ABB	-XE1	/16.6:C	1
61	Заземляющая клемма провод 1,5-35 мм²	UT 35-PE 3044241	PHÖNIX	-XPE	/14.3:B;/14.5:B;/14.6:B	3
62	Многоуровневая клемма провод 0,14-4 мм²	UTTB 2,5 3044636	PHÖNIX	-XR	=K00/7.2;=K00/11.2; =K00/12.2;=K00/13.3	70
63	Клемма с размыкателем для измерительного ТТ провод 0,14-6 мм²	UTME 4-CT/1P 3057432	PHÖNIX	-XT	/14.1:B;/14.1:C;/14.2:B; /14.2:C;/14.3:B;/14.4:B;	20
64	Клеммы с размыкателями для ТН провод 0,14-6 мм²	UTME 4/1P 3057416	PHÖNIX	-XV	/15.3:C;/15.4:C;/15.5:C; /15.6:C;/15.7:C;/17.3:F;/17.4:F	20

Согласовано

Взам. инв. №

Подпись и дата

Инв. № подл.

Изм.	Кол.уч.	Лист	№ док.	Подпись	Дата

2122-33.13

Перечень оборудования

= K102

+ S1

Лист 24

РЯД ЗАЖИМОВ/КОЛОДКА =K102+S1-X0

| | | |

Инв. № подл.	Подпись и дата	Взам. инв. №	Согласовано			

РЯД ЗАЖИМОВ/КОЛОДКА

=K102+S1-X1

No. Кабеля / ТИП кабеля / No. Провода	K	Соединение	No. Клеммы	ТИП клеммы	OT	Соединение	No. Кабеля / ТИП кабеля / No. Провода	Страница
			1	PHOENIX. 3044076	-SF2	2		/4.3:C
					-X1	3		
	-A1	RL:19	2	PHOENIX. 3044076	-SX4	3		/5.3:B
			3	PHOENIX. 3044076	-X1	1		/4.4:C
	-Q1-X		4	PHOENIX. 3044076				/7.1:A
	-QSG6-X		5	PHOENIX. 3044076				/7.2:A
	-Q1-XP1	16	6	PHOENIX. 3044076				/7.3:A
	-Q1-XP1	19	7	PHOENIX. 3044076				/7.4:A
	-SF1	11	8	PHOENIX. 3044076				/7.5:A
			9	PHOENIX. 3044076				/17.0:F
			10	PHOENIX. 3044076				/17.0:F
			11	PHOENIX. 3044076				/17.1:F
			12	PHOENIX. 3044076	-SF2	4		/4.4:C
					-X1	14		
	-A1	DI:6	13	PHOENIX. 3044076	-A1	RL:20		/5.3:E
	-KL1	-1	14	PHOENIX. 3044076	-X1	12		/4.4:C
			15	PHOENIX. 3044076				/17.1:F
			16	PHOENIX. 3044076				/17.1:F
			17	PHOENIX. 3044076				/17.1:F
	-A1	DI:5	18	PHOENIX. 3044076	-Q1-X			/7.1:C
	-A1	DI:7	19	PHOENIX. 3044076	-QSG6-X			/7.2:C
	-A1	DI:9	20	PHOENIX. 3044076	-Q1-XP1	14		/7.3:C
	-A1	DI:11	21	PHOENIX. 3044076	-Q1-XP1	15		/7.4:C
	-A1	DI-RL:1	22	PHOENIX. 3044076	-Q1-XP1	20		/7.4:C
	-A1	DI-RL:3	23	PHOENIX. 3044076	-SF1	12		/7.5:C
	-KL1	+2	24	PHOENIX. 3044076	-A1	RL:2		/8.2:C
	-KL2	+2	25	PHOENIX. 3044076	-A1	RL:4		/8.3:C
	-KL3	A1	26	PHOENIX. 3044076	-A1	RL:6		/8.4:C

Изм. | Кол.уч. | Лист | № док. | Подпись | Дата

2122-33.13

Ряд зажимов =K102+S1-X1

= K102
+ S1
Лист 26

РЯД ЗАЖИМОВ/КОЛОДКА =K102+S1-X1

| Страница | | /8.4:C | | /8.5:C | | /8.5:C | | /8.6:C | | /17.1:F | | /17.1:F | | /17.1:F | | /17.2:F | | /17.2:F | | |

Инв. № подл.	Подпись и дата	Взам. инв. №	Согласовано			

РЯД ЗАЖИМОВ/КОЛОДКА

=K102+S1-X2

No. Кабеля	ТИП кабеля / No. Провода	K	Соединение	No. Клеммы	ТИП клеммы	OT	Соединение	No. Кабеля	ТИП кабеля / No. Провода	Страница
				1	PHOENIX. 3044076	-SF3	2			/4.5:C
						-X2	6			
		-A1	DI:3	2	PHOENIX. 3044076					/6.1:A
		-SA1	2,4	3	PHOENIX. 3044076	-SX2	3			/6.5:A
				4	PHOENIX. 3044076	-SX2	3			/6.7:A
				5	PHOENIX. 3044076					/6.7:A
				6	PHOENIX. 3044076	-X2	1			/4.5:C
		-KL1	7	7	PHOENIX. 3044076					/6.8:A
				8	PHOENIX. 3044076					/6.9:A
				9	PHOENIX. 3044076					/6.9:A
				10	PHOENIX. 3044076					/17.0:F
				11	PHOENIX. 3044076					/17.0:F
				12	PHOENIX. 3044076	-SF3	4			/4.6:C
				13	PHOENIX. 3044076	-Q1-X0	4A			/6.2:F
				14	PHOENIX. 3044076					/6.2:F
				15	PHOENIX. 3044076					/17.1:F
				16	PHOENIX. 3044076					/17.1:F
		-KL7	14	17	PHOENIX. 3044076	-SX2	2,4			/6.7:B
		-KL2	7	18	PHOENIX. 3044076	-SA1	3			/6.6:B
		-Q1-XP1	1	19	PHOENIX. 3044076	-A1	DI:4			/6.1:C
		-KL2	3	20	PHOENIX. 3044076					/6.1:C
				21	PHOENIX. 3044076					/6.2:C
		-Q1-XP1	9	22	PHOENIX. 3044076	-A1	DI:2			/6.3:C
		-KL1	3	23	PHOENIX. 3044076					/6.3:C
		-KL7	11	24	PHOENIX. 3044076					/6.3:C
		-SB1	2	25	PHOENIX. 3044076					/6.4:C
				26	PHOENIX. 3044076					/6.4:C

Изм.	Кол.уч.	Лист	№ док.	Подпись	Дата

2122-33.13

Ряд зажимов =K102+S1-X2

= K102
+ S1
Лист 28

| | | |

РЯД ЗАЖИМОВ/КОЛОДКА

=K102+S1-X3

No. Кабеля	ТИП кабеля / No. Провода	K	Соединение	No. Клеммы	ТИП клеммы	OT	Соединение	No. Кабеля	ТИП кабеля / No. Провода	Страница
		-SX3	3	1	PHOENIX. 3044076	-XR	35			/11.2:B
		-KL3	14	2	PHOENIX. 3044076	-SX3	2,4			/11.2:C
		-XR	36	3	PHOENIX. 3044076	-KL3	11			/11.1:D
		-SX3	11	4	PHOENIX. 3044076	-XR	37			/11.3:B
		-KL3	24	5	PHOENIX. 3044076	-SX3	10,12			/11.3:C
		-XR	38	6	PHOENIX. 3044076	-KL3	21			/11.2:D
		-KL4	14	7	PHOENIX. 3044076	-XR	39			/11.4:B
		-XR	40	8	PHOENIX. 3044076	-KL4	11			/11.4:D
		-KL4	24	9	PHOENIX. 3044076	-XR	41			/11.5:B
		-XR	42	10	PHOENIX. 3044076	-KL4	21			/11.5:D
		-SX5	11	11	PHOENIX. 3044076	-XR -XR	31 32			/7.8:A
		-SX5	3	12	PHOENIX. 3044076	-XR	33			/7.8:A
		-Q1-X		13	PHOENIX. 3044076	-XR	29			/10.5:B
				14	PHOENIX. 3044076	-Q1-X				/10.5:C
		-Q1-XP2	7	15	PHOENIX. 3044076					/10.5:C
				16	PHOENIX. 3044076					/17.0:F
				17	PHOENIX. 3044076					/17.0:F
				18	PHOENIX. 3044076					/17.1:F
		-XR	34	19	PHOENIX. 3044076	-A1	DI-RL:8			/7.8:E
		-XR	30	20	PHOENIX. 3044076	-Q1-XP2	8			/10.5:D

Инв. № подл.	Подпись и дата	Взам. инв. №	Согласовано			

РЯД ЗАЖИМОВ/КОЛОДКА

=K102+S1-X4

No. Кабеля	ТИП кабеля / No. Провода	K	Соединение	No. Клеммы	ТИП клеммы	OT	Соединение	No. Кабеля	ТИП кабеля / No. Провода	Страница
		-X4	3	1	PHÖNIX. 3044076	-XR	16	+EH		/12.2:A
		-A1	RL:17	2	PHÖNIX. 3044076					/12.2:B
		-SF1	21	3	PHÖNIX. 3044076	-KL5 -X4	14 1			/12.6:B
		-Q1-XP2	3	4	PHÖNIX. 3044076	-KL5	14			/13.4:B
		-Q1-XP2	1	5	PHÖNIX. 3044076					/13.5:B
				6	PHÖNIX. 3044076					/17.0:F
				7	PHÖNIX. 3044076					/17.0:F
				8	PHÖNIX. 3044076					/17.1:F
	-EH	-XR	18	9	PHÖNIX. 3044076	-HL	x2			/12.2:E
				10	PHÖNIX. 3044076	-HLG	x2			/13.4:C
		-SX1	10,12	11	PHÖNIX. 3064137	-XR	20	EHP		/12.3:E
	EHA	-XR	19	12	PHÖNIX. 3044076	-SX1	2,4			/12.8:E
				13	PHÖNIX. 3044076					/17.1:F
				14	PHÖNIX. 3044076					/17.1:F
				15	PHÖNIX. 3044076					/17.1:F
		-SF1	22	16	PHÖNIX. 3044076	-A1	RL:18			/12.2:C
		-HL	x1	17	PHÖNIX. 3044076	-SX1	11			/12.2:C
		-SX1	3	18	PHÖNIX. 3044076	-KL5	11			/12.8:C
		-HLG	x1	19	PHÖNIX. 3044076	-Q1-XP2	4			/13.4:C
		-HLR	x1	20	PHÖNIX. 3044076	-Q1-XP2	2			/13.5:C

Изм.		
Кол.уч.		
Лист		
№ док.		
Подпись		
Дата		

2122-33.13

Ряд зажимов =K102+S1-X4

= K102
+ S1
Лист 31

Инв. № подл.	Подпись и дата	Взам. инв. №	Согласовано			

РЯД ЗАЖИМОВ/КОЛОДКА

=K102+S1-X5

No. Кабеля	ТИП кабеля / No. Провода	K	Соединение	No. Клеммы	ТИП клеммы	OT	Соединение	No. Кабеля	ТИП кабеля / No. Провода	Страница
				1	PHOENIX. 3044076	-KL1	8			/17.1:A
				2	PHOENIX. 3044076	-KL1	4			/17.1:C
				3	PHOENIX. 3044076	-KL2	8			/17.3:A
				4	PHOENIX. 3044076	-KL2	4			/17.3:C
				5	PHOENIX. 3044076	-KL3	34			/17.4:A
				6	PHOENIX. 3044076	-KL3	31			/17.4:C
				7	PHOENIX. 3044076	-KL4	34			/17.6:A
				8	PHOENIX. 3044076	-KL4	31			/17.6:C
				9	PHOENIX. 3044076	-KL5	24			/17.1:C
				10	PHOENIX. 3044076	-KL5	21			/17.1:D
				11	PHOENIX. 3044076	-KL6	24			/17.3:C
				12	PHOENIX. 3044076	-KL6	21			/17.3:D
				13	PHOENIX. 3044076	-KL7	24			/17.4:C
				14	PHOENIX. 3044076	-KL7	21			/17.4:D
				15	PHOENIX. 3044076	-KL8	A1			/17.6:C
				16	PHOENIX. 3044076	-KL8	A2			/17.6:D
				17	PHOENIX. 3044076	-KL8	12			/17.7:C
				18	PHOENIX. 3044076	-KL8	14			/17.7:C
				19	PHOENIX. 3044076	-KL8	11			/17.7:D
				20	PHOENIX. 3044076	-Q1-XP2	5			/18.1:B
				21	PHOENIX. 3044076	-Q1-XP2	6			/18.1:D
				22	PHOENIX. 3044076	-Q1-XP2	9			/18.2:B
				23	PHOENIX. 3044076	-Q1-XP2	10			/18.2:D
				24	PHOENIX. 3044076	-Q1-XP2	11			/18.2:B
				25	PHOENIX. 3044076	-Q1-XP2	12			/18.2:D
				26	PHOENIX. 3044076	-Q1-XP2	13			/18.2:B

Изм.	Кол.уч.	Лист	№ док.	Подпись	Дата

2122-33.13

Ряд зажимов =K102+S1-X5

= K102
+ S1
Лист 32

РЯД ЗАЖИМОВ/КОЛОДКА =K102+S1-X5

Страница		/18.2:D	/18.3:B	/18.3:D	/18.3:B	/18.3:D	/18.3:B	/18.3:D	/17.0:F	/17.0:F
No. Кабеля	ТИП кабеля / No. Провода									
Соединение		14	15	16	17	18	19	20		
ОТ		-Q1-XP2	-Q1-XP2	-Q1-XP2	-Q1-XP2	-Q1-XP2	-Q1-XP2	-Q1-XP2		
		0,76	0,76	0,76	0,76	0,76	0,76	0,76	0,76	0,76
ТИП клеммы		PHOENIX. 3044076	PHOENIX. 3044076	PHOENIX. 3044076	PHOENIX. 3044076	PHOENIX. 3044076	PHOENIX. 3044076	PHOENIX. 3044076	PHOENIX. 3044076	PHOENIX. 3044076
No. Клеммы		27	28	29	30	31	32	33	34	35
Соединение										
К										
No. Кабеля	ТИП кабеля / No. Провода									

Согласовано

Взам. инв. №

Подпись и дата

Инв. № подл.

Изм.	Кол.уч.	Лист	№ док.	Подпись	Дата

2122-33.13

Ряд зажимов =K102+S1-X5

= K102

+ S1

Лист 33

Инв. № подл.	Подпись и дата	Взам. инв. №	Согласовано			

РЯД ЗАЖИМОВ/КОЛОДКА

=K102+S1-X6

No. Кабеля / ТИП кабеля / No. Провода	К	Соединение	No. Клеммы	ТИП клеммы	ОТ	Соединение	No. Кабеля / ТИП кабеля / No. Провода	Страница
	-UIR-XT1.1	3	1	PHOENIX. 3044076	-PS1-XT1	1		/9.5:B
	-UIR-XT1.1	1	2	PHOENIX. 3044076	-PS1-XT1	2		/9.5:B
	-UIR-XT1.1	2	3	PHOENIX. 3044076	-PS1-XT1	3		/9.5:B
	-UIR-XT1.1	10	4	PHOENIX. 3044076	-PS3-XT1 -PS2-XT1	1 1		/9.5:B
	-UIR-XT1.1	8	5	PHOENIX. 3044076	-PS3-XT1 -PS2-XT1	2 2		/9.5:C
	-UIR-XT1.1	9	6	PHOENIX. 3044076	-PS3-XT1 -PS2-XT1	3 3		/9.5:C
EDR1	-XR	26	7	PHOENIX. 3044076	-UIR-XT1.2	13		/9.8:B
+ED1	-XR	27	8	PHOENIX. 3044076	-UIR-XT1.2	4		/9.8:B
-ED1	-XR	28	9	PHOENIX. 3044076	-UIR-XT1.2	5		/9.8:B
1ED1	-XR	25	10	PHOENIX. 3044076	-SX2	14,16		/9.8:D
2ED1	-XR	24	11	PHOENIX. 3044076	-SX2	10,12		/9.8:D
			12	PHOENIX. 3044076				/17.0:F
			13	PHOENIX. 3044076				/17.0:F
			14	PHOENIX. 3044076				/17.1:F
			15	PHOENIX. 3044076				/17.1:F

Изм.	Кол.уч.	Лист	№ док.	Подпись	Дата

2122-33.13

Ряд зажимов =K102+S1-X6

= K102
+ S1
Лист 34

РЯД ЗАЖИМОВ/КОЛОДКА

=K102+S1-X100

No. Кабеля / ТИП кабеля / No. Провода	K	Соединение	No. Клеммы	ТИП клеммы	OT	Соединение	No. Кабеля / ТИП кабеля / No. Провода	Страница
	-SF1	1	1	PHÖNIX. 3044076	-XR	8		/4.2:B
	-SF2	1	2	PHÖNIX. 3044076	-XR	12		/4.3:B
	-SF3	1	3	PHÖNIX. 3044076				/4.5:B
	-SF4	1	4	PHÖNIX. 3044076				/4.6:B
			5	PHÖNIX. 3044076				/17.3:E
			6	PHÖNIX. 3044076				/17.3:E
			7	PHÖNIX. 3044076				/17.3:E
			8	PHÖNIX. 3044076				/17.3:E
	-SF1	3	9	PHÖNIX. 3044076	-XR	10		/4.2:B
	-SF2	3	10	PHÖNIX. 3044076	-XR	14		/4.4:B
	-SF3	3	11	PHÖNIX. 3044076				/4.5:B
	-SF4	3	12	PHÖNIX. 3044076				/4.7:B
			13	PHÖNIX. 3044076				/17.3:E
			14	PHÖNIX. 3044076				/17.3:E
			15	PHÖNIX. 3044076				/17.4:E

РЯД ЗАЖИМОВ/КОЛОДКА =K102+S1-X200

Страница		/2.4:A	/2.4:B	/2.4:B	/2.5:B	/2.5:B	/2.4:E	/2.6:E	/2.6:E	/2.6:E	/2.5:D
No. Кабеля	ТИП кабеля / No. Провода										
	Соединение	1	2				N				PE
	ОТ	-F200	-F200				-X101				-X101
	ТИП клеммы	PHOENIX. 3044076	PHOENIX. 3044076	PHOENIX. 3044076	PHOENIX. 3044076	PHOENIX. 3044076	PHOENIX. 3044076	PHOENIX. 3044076	PHOENIX. 3044076	PHOENIX. 3044076	PHOENIX. 3044241
	No. Клеммы	1	2	3	4	5	6	7	8	9	PE1
	Соединение	1	21				3				
	K	-XR	-SQ1				-XR				
No. Кабеля	ТИП кабеля / No. Провода	L					N				

Изм.	Кол.уч.	Лист	№ док.	Подпись	Дата	2122-33.13	= K102
						Ряд зажимов =K102+S1-X200	+ S1
							Лист 36

Согласовано

Взам. инв. №

Подпись и дата

Инв. № подл.

Инв. № подл.	Подпись и дата	Взам. инв. №	Согласовано			

РЯД ЗАЖИМОВ/КОЛОДКА

=K102+S1-X201

No. Кабеля	ТИП кабеля / No. Провода	K	Соединение	No. Клеммы	ТИП клеммы	OT	Соединение	No. Кабеля	ТИП кабеля / No. Провода	Страница
	L	-XR	2	1	PHOENIX. 3044076	-F201	1			/3.4:A
		-B90	L	2	PHOENIX. 3044076	-F201	2			/3.4:B
				3	PHOENIX. 3044076					/3.4:B
				4	PHOENIX. 3044076					/3.4:B
				5	PHOENIX. 3044076					/3.5:B
	N	-XR	4	6	PHOENIX. 3044076	-Q1-X				/3.4:E
				7	PHOENIX. 3044076	-RK2	2			/3.5:E
				8	PHOENIX. 3044076	-RK3	2			/3.6:E
				9	PHOENIX. 3044076	-B90	N			/3.6:E
		-B90	2	10	PHOENIX. 3044076	-Q1-X				/3.4:D
		-RK2	1	11	PHOENIX. 3044076					/3.5:D
		-RK3	1	12	PHOENIX. 3044076					/3.6:D

Изм.	Кол.уч.	Лист	№ док.	Подпись	Дата

2122-33.13

Ряд зажимов =K102+S1-X201

= K102
+ S1
Лист 37

Инв. № подл.	Подпись и дата	Взам. инв. №	Согласовано			

РЯД ЗАЖИМОВ/КОЛОДКА

=K102+S1-X700

No. Кабеля	ТИП кабеля / No. Провода	K	Соединение	No. Клеммы	ТИП клеммы	OT	Соединение	No. Кабеля	ТИП кабеля / No. Провода	Страница
				1	PHOENIX. 3044076	-P1	Tx+			/16.2:C
				2	PHOENIX. 3044076	-P1	Tx-			/16.2:C
				3	PHOENIX. 3044076	-P1	SH			/16.2:C
				4	PHOENIX. 3044076					/16.1:D
				5	PHOENIX. 3044076					/16.1:D
				6	PHOENIX. 3044076					/16.1:D
				7	PHOENIX. 3044076					/16.1:D
				8	PHOENIX. 3044076					/16.1:D
				9	PHOENIX. 3044076					/16.1:D
				10	PHOENIX. 3044076					/16.1:D

Изм.	Кол.уч.	Лист	№ док.	Подпись	Дата

2122-33.13

Ряд зажимов =K102+S1-X700

= K102
+ S1
Лист 38

Инв. № подл.	Подпись и дата	Взам. инв. №	Согласовано			

РЯД ЗАЖИМОВ/КОЛОДКА

=K102+S1-X701

No. Кабеля	ТИП кабеля / No. Провода	K	Соединение	No. Клеммы	ТИП клеммы	OT	Соединение	No. Кабеля	ТИП кабеля / No. Провода	Страница
				1	PHOENIX. 3044076	-SF4	2			/4.6:C
		-P1	L(+)	2	PHOENIX. 3044076	-PIK	70			/5.5:B
				3	PHOENIX. 3044076					/17.3:F
				4	PHOENIX. 3044076					/17.3:F
				5	PHOENIX. 3044076	-SF4	4			/4.7:C
		-PIK	71	6	PHOENIX. 3044076	-P1	N(-)			/5.5:D
				7	PHOENIX. 3044076					/17.3:F
				8	PHOENIX. 3044076					/17.3:F
				9	PHOENIX. 3044076					/17.3:F
				10	PHOENIX. 3044076					/17.3:F

Изм.	Кол.уч.	Лист	№ док.	Подпись	Дата

2122-33.13

Ряд зажимов =K102+S1-X701

= K102
+ S1
Лист 39

РЯД ЗАЖИМОВ/КОЛОДКА =K102+S1-XPE

| | | Страница | | /14.3:B | | /14.5:B | | /14.6:B | | |

Инв. № подл.	Подпись и дата	Взам. инв. №	Согласовано			

РЯД ЗАЖИМОВ/КОЛОДКА

=K102+S1-XR

No. Кабеля	ТИП кабеля / No. Провода	К	Соединение	No. Клеммы	ТИП клеммы	От	Соединение	No. Кабеля	ТИП кабеля / No. Провода	Страница
		=K104-XR	1	1	PHÖNIX. 3044636					=K00/7.2
	L	-X200	1							
	L	-X201	1	2	PHÖNIX. 3044636					=K00/7.2
		=K104-XR	3	3	PHÖNIX. 3044636					=K00/7.2
	N	-X200	6							
	N	-X201	6	4	PHÖNIX. 3044636					=K00/7.2
				5	PHÖNIX. 3044636					=K00/7.2
				6	PHÖNIX. 3044636					=K00/7.2
		=K104-XR	7	7	PHÖNIX. 3044636					=K00/7.2
		-X100	1	8	PHÖNIX. 3044636					=K00/7.2
		=K104-XR	9	9	PHÖNIX. 3044636					=K00/7.2
		-X100	9	10	PHÖNIX. 3044636					=K00/7.2
		=K104-XR	11	11	PHÖNIX. 3044636					=K00/7.2
		-X100	2	12	PHÖNIX. 3044636					=K00/7.2
		=K104-XR	13	13	PHÖNIX. 3044636					=K00/7.2
		-X100	10	14	PHÖNIX. 3044636					=K00/7.2
		=K104-XR	15	15	PHÖNIX. 3044636					=K00/7.2
	+EH	-X4	1	16	PHÖNIX. 3044636					=K00/7.2
		=K104-XR	17	17	PHÖNIX. 3044636					=K00/7.2
	-EH	-X4	9	18	PHÖNIX. 3044636					=K00/7.2
		=K104-XR	19	19	PHÖNIX. 3044636					=K00/11.2
	EHA	-X4	12							
		=K104-XR	20	20	PHÖNIX. 3044636					=K00/11.2
	EHP	-X4	11							
		=K104-XR	21	21	PHÖNIX. 3044636					=K00/11.2
		=K104-XR	22	22	PHÖNIX. 3044636					=K00/11.2
		=K104-XR	23	23	PHÖNIX. 3044636					=K00/11.2
		=K104-XR	24	24	PHÖNIX. 3044636					=K00/11.2
	2ED1	-X6	11							
		=K104-XR	25	25	PHÖNIX. 3044636					=K00/11.2
	1ED1	-X6	10							
		=K104-XR	26	26	PHÖNIX. 3044636					=K00/11.2
	EDR1	-X6	7							

Изм. | Кол.уч. | Лист | № док. | Подпись | Дата

2122-33.13

Ряд зажимов =K102+S1-XR

= K102
+ S1
Лист 41

РЯД ЗАЖИМОВ/КОЛОДКА

=K102+S1-XR

Страница		=K00/11.2	=K00/11.2	=K00/11.2	=K00/11.2	=K00/11.2	=K00/11.2	=K00/11.2	=K00/11.2	=K00/11.2	=K00/12.2	=K00/12.2	=K00/12.2	=K00/12.2	=K00/12.2	=K00/12.2	=K00/12.2	=K00/12.2	=K00/12.2	=K00/12.2	=K00/12.2	=K00/12.2	=K00/12.2	=K00/12.2	=K00/12.2
No. Кабеля	ТИП кабеля / No. Провода																								
Соединение																									
От																									
ТИП клеммы		PHOENIX 3044636	PHOENIX 3044636	PHOENIX 3044636	PHOENIX 3044636	PHOENIX 3044636	PHOENIX 3044636	PHOENIX 3044636	PHOENIX 3044636	PHOENIX 3044636	PHOENIX 3044636	PHOENIX 3044636	PHOENIX 3044636	PHOENIX 3044636	PHOENIX 3044636	PHOENIX 3044636	PHOENIX 3044636	PHOENIX 3044636	PHOENIX 3044636	PHOENIX 3044636	PHOENIX 3044636	PHOENIX 3044636	PHOENIX 3044636	PHOENIX 3044636	PHOENIX 3044636
No. Клеммы		27	28	29	30	31	32	33	34	35	36	37	38	39	40	41	42	43	44	45	46	47	48	49	50	51	52
Соединение		27 / 8	28 / 9	29 / 13	30 / 20	31 / 11	32 / 11	33 / 12	34 / 19	35 / 1	36 / 3	37 / 4	38 / 6	39 / 7	40 / 8	41 / 9	42 / 10	43	44	45	46	47	48	49	50	51	52
К		=K104-XR -X6	=K104-XR -X6	=K104-XR -X3	=K104-XR -X3	=K104-XR -X3	=K104-XR -X3	=K104-XR -X3	=K104-XR -X3	=K104-XR -X3	=K104-XR -X3	=K104-XR -X3	=K104-XR -X3	=K104-XR -X3	=K104-XR -X3	=K104-XR -X3	=K104-XR -X3	=K104-XR	=K104-XR	=K104-XR	=K104-XR	=K104-XR	=K104-XR	=K104-XR	=K104-XR	=K104-XR	=K104-XR
No. Кабеля	ТИП кабеля / No. Провода	+ED1	-ED1																								

Изм.	Кол.уч.	Лист	№ док.	Подпись	Дата

2122-33.13

Ряд зажимов =K102+S1-XR

= K102
+ S1
Лист 42

Согласовано

Взам. инв. №

Подпись и дата

Инв. № подл.

РЯД ЗАЖИМОВ/КОЛОДКА

=K102+S1-XR

No. Кабеля	ТИП кабеля / No. Провода	К	Соединение	No. Клеммы	ТИП клеммы	ОТ	Соединение	No. Кабеля	ТИП кабеля / No. Провода	Страница
		=K104-XR	53	53	PHOENIX. 3044636					=K00/12.2
		=K104-XR	54	54	PHOENIX. 3044636					=K00/12.2
		=K104-XR	55	55	PHOENIX. 3044636					=K00/12.2
		=K104-XR	56	56	PHOENIX. 3044636					=K00/12.2
		=K104-XR	57	57	PHOENIX. 3044636					=K00/13.3
		=K104-XR	58	58	PHOENIX. 3044636					=K00/13.3
		=K104-XR	59	59	PHOENIX. 3044636					=K00/13.3
		=K104-XR	60	60	PHOENIX. 3044636					=K00/13.3
		=K104-XR	61	61	PHOENIX. 3044636					=K00/13.3
	EV1A	-XV	1							
		=K104-XR	62	62	PHOENIX. 3044636					=K00/13.3
	EV1B	-XV	4							
		=K104-XR	63	63	PHOENIX. 3044636					=K00/13.3
	EV1C	-XV	7							
		=K104-XR	64	64	PHOENIX. 3044636					=K00/13.3
	EV1N	-XV	10							
		=K104-XR	65	65	PHOENIX. 3044636					=K00/13.3
		=K104-XR	66	66	PHOENIX. 3044636					=K00/13.3
		=K104-XR	67	67	PHOENIX. 3044636					=K00/13.3
		=K104-XR	68	68	PHOENIX. 3044636					=K00/13.3
		=K104-XR	69	69	PHOENIX. 3044636					=K00/13.3
		=K104-XR	70	70	PHOENIX. 3044636					=K00/13.3

РЯД ЗАЖИМОВ/КОЛОДКА

=K102+S1-XT

2,5 мм²	No. Кабеля / ТИП кабеля / No. Провода	K	Соединение	No. Клеммы	ТИП клеммы	OT	Соединение	No. Кабеля / ТИП кабеля / No. Провода	Страница
	A411	-PIK	1	1	PHOENIX. 3057432	-TA1-A	1И1		/14.1:B
	C411	-PIK	7	2	PHOENIX. 3057432	-TA1-C	1И1		/14.2:B
	B411	-P1	CT2+	3	PHOENIX. 3057432	-TA1-C	1И2		/14.2:B
		-XPE	1	4	PHOENIX. 3057432	-TA1-A	1И2		/14.3:B
	A421	-A1	AI:5	5	PHOENIX. 3057432	-TA2-A	2И1		/14.4:B
	C421	-A1	AI:9	6	PHOENIX. 3057432	-TA2-C	2И1		/14.4:B
	B421	-A1	AI:10	7	PHOENIX. 3057432	-TA2-C	2И2		/14.5:B
		-XPE	2	8	PHOENIX. 3057432	-TA2-A	2И2		/14.5:B
	H431	-A1	AI:7	9	PHOENIX. 3057432	-TA0	1		/14.6:B
	H432	-A1	AI:8	10	PHOENIX. 3057432	-TA0	2		/14.6:B
		-XPE	3						
		-PA1	1	11	PHOENIX. 3057432	-PIK	3		/14.1:C
		-P1	CT1+	12	PHOENIX. 3057432	-PA1	2		/14.1:C
				13	PHOENIX. 3057432	-PIK	9		/14.2:C
		-P1	CT3+	14	PHOENIX. 3057432				/14.2:C
				15	PHOENIX. 3057432				/17.3:F
				16	PHOENIX. 3057432				/17.3:F
				17	PHOENIX. 3057432				/17.3:F
				18	PHOENIX. 3057432				/17.3:F
				19	PHOENIX. 3057432				/17.3:F
				20	PHOENIX. 3057432				/17.3:F

Изм. | Кол.уч. | Лист | № док. | Подпись | Дата

2122-33.13

Ряд зажимов =K102+S1-XT

= K102 | + S1 | Лист 44

Инв. № подл.	Подпись и дата	Взам. инв. №	Согласовано			

РЯД ЗАЖИМОВ/КОЛОДКА

=K102+S1-XV

No. Кабеля	ТИП кабеля / No. Провода	K	Соединение	No. Клеммы	ТИП клеммы	OT	Соединение	No. Кабеля	ТИП кабеля / No. Провода	Страница
		-P1	V1	1	PHÖNIX. 3057416	-XR	61		EV1A	/15.3:C
		-PIK	2	2	PHÖNIX. 3057416					/15.5:C
				3	PHÖNIX. 3057416					/15.7:C
		-P1	V2	4	PHÖNIX. 3057416	-XR	62		EV1B	/15.4:C
		-PIK	5	5	PHÖNIX. 3057416					/15.5:C
				6	PHÖNIX. 3057416					/15.7:C
		-P1	VN	7	PHÖNIX. 3057416	-XR	63		EV1C	/15.4:C
		-PIK	8	8	PHÖNIX. 3057416					/15.6:C
				9	PHÖNIX. 3057416					/15.7:C
		-P1	V3	10	PHÖNIX. 3057416	-XR	64		EV1N	/15.4:C
				11	PHÖNIX. 3057416					/15.6:C
				12	PHÖNIX. 3057416					/15.7:C
				13	PHÖNIX. 3057416					/17.3:F
				14	PHÖNIX. 3057416					/17.3:F
				15	PHÖNIX. 3057416					/17.3:F
				16	PHÖNIX. 3057416					/17.3:F
				17	PHÖNIX. 3057416					/17.3:F
				18	PHÖNIX. 3057416					/17.3:F
				19	PHÖNIX. 3057416					/17.4:F
				20	PHÖNIX. 3057416					/17.4:F

Изм.	Кол.уч.	Лист	№ док.	Подпись	Дата

2122-33.13

Ряд зажимов =K102+S1-XV

= K102
+ S1
Лист 45

=K201+S1

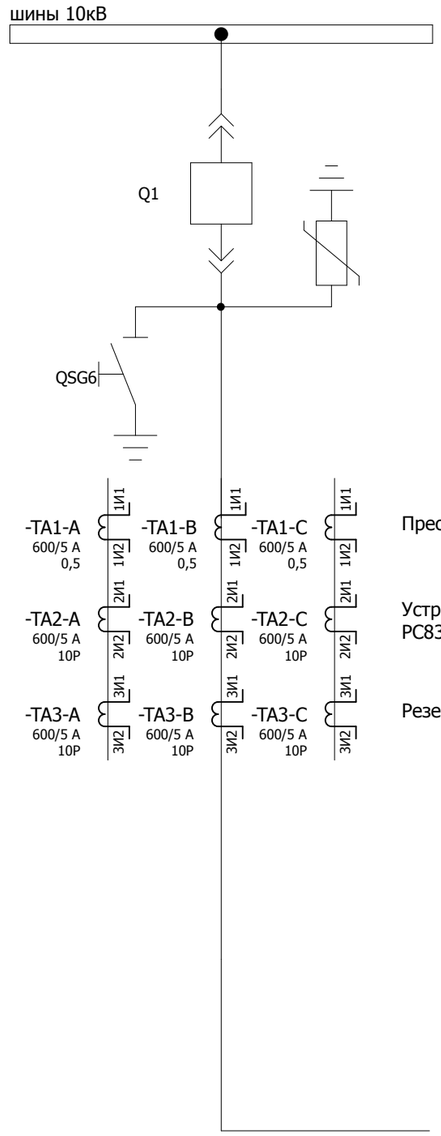

ТТ ячейки ввода

Преобразователь

Устройство защиты
РС83-АВ2

Резерв

Секционный
выключатель

Изм.	Кол.уч.	Лист	№ док.	Подпись	Дата	2122-33.13 Принципиальная схема	= K201 + S1 Лист 1

Согласовано

Взам. инв. №

Подпись и дата

Инв. № подл.

Освещение релейного отсека

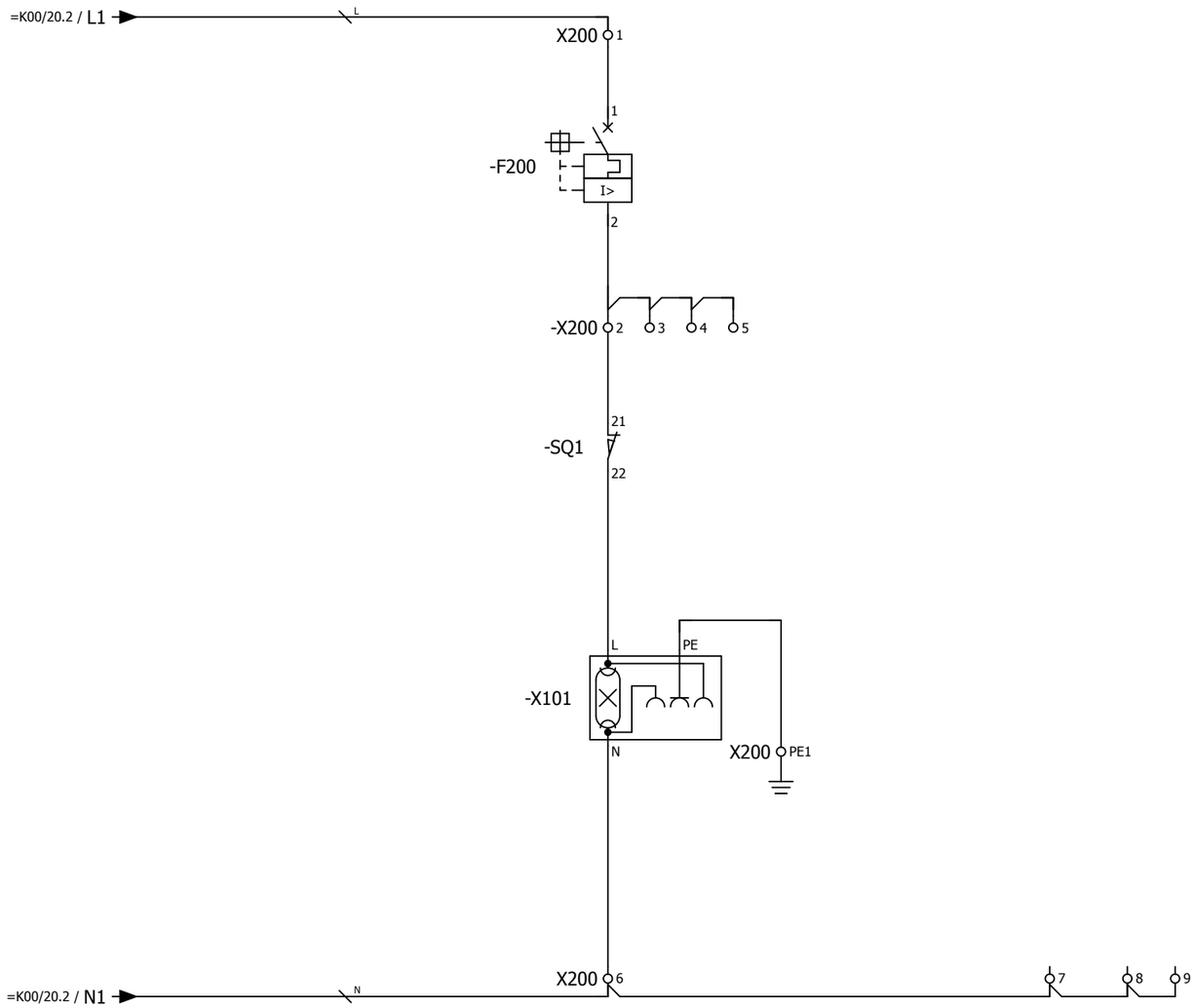

Изм.	Кол.уч.	Лист	№ док.	Подпись	Дата	2122-33.13	= K201
							+ S1
						Цепи освещения	Лист 2

Согласовано

Взам. инв. №

Подпись и дата

Инв. № подл.

Обогрев отсека выкатного элемента | Обогрев релейного отсека | Обогрев кабельного отсека

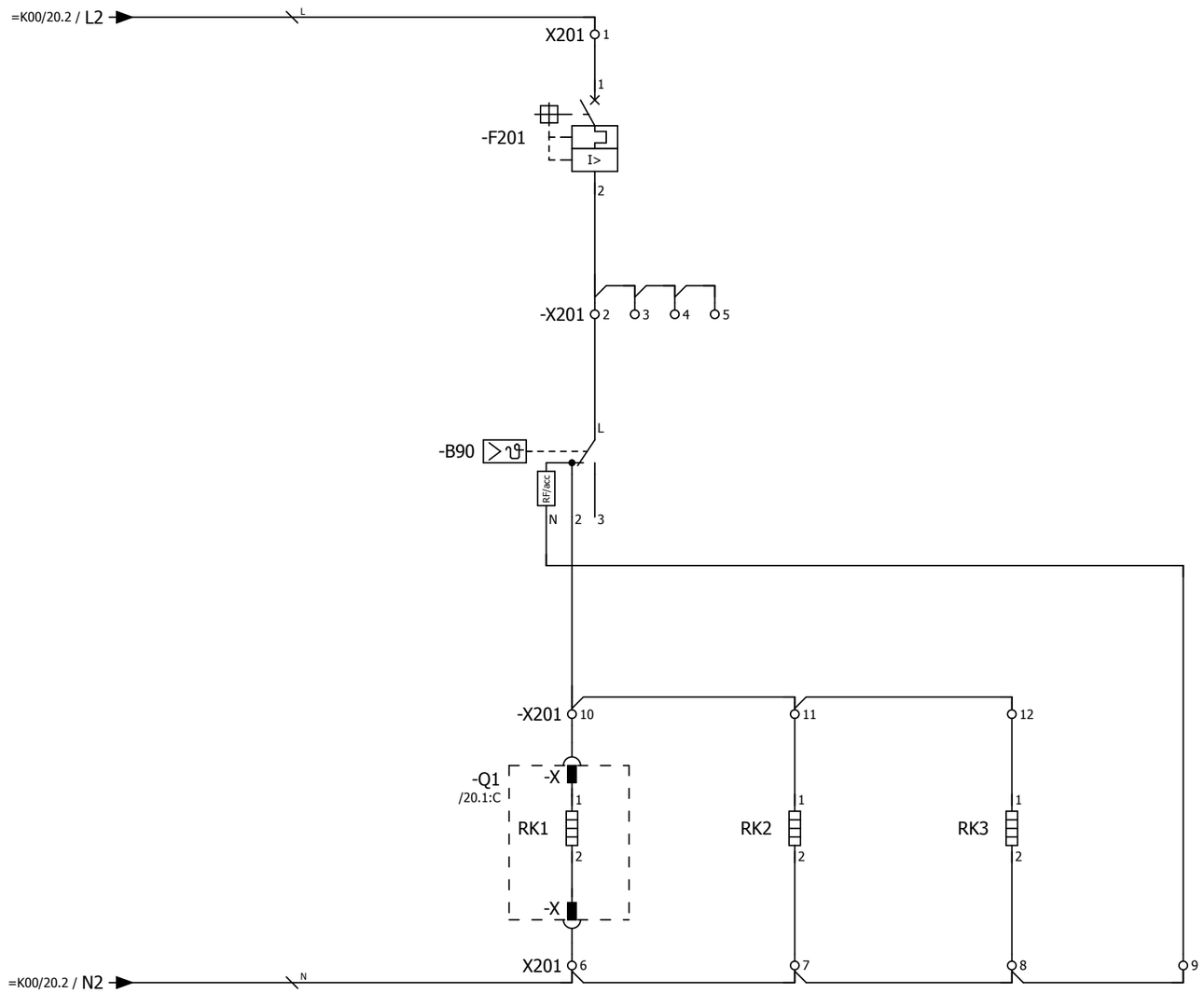

Примечание:
Ввиду отсутствия заводской информации, нумерация клемм выкатного элемента принято условно

Согласовано | Взам. инв. № | Подпись и дата | Инв. № подл.

Изм.	Кол.уч.	Лист	№ док.	Подпись	Дата

2122-33.13

Цепи обогрева

= K201
+ S1
Лист 3

0 1 2 3 4 5 6 7 8 9

A B C D E F

Питание двигателя взвода пружины выключателя 220 В пост.тока

Питание цепей управления

Питание цепей управления выключателем

Питание преобразователя

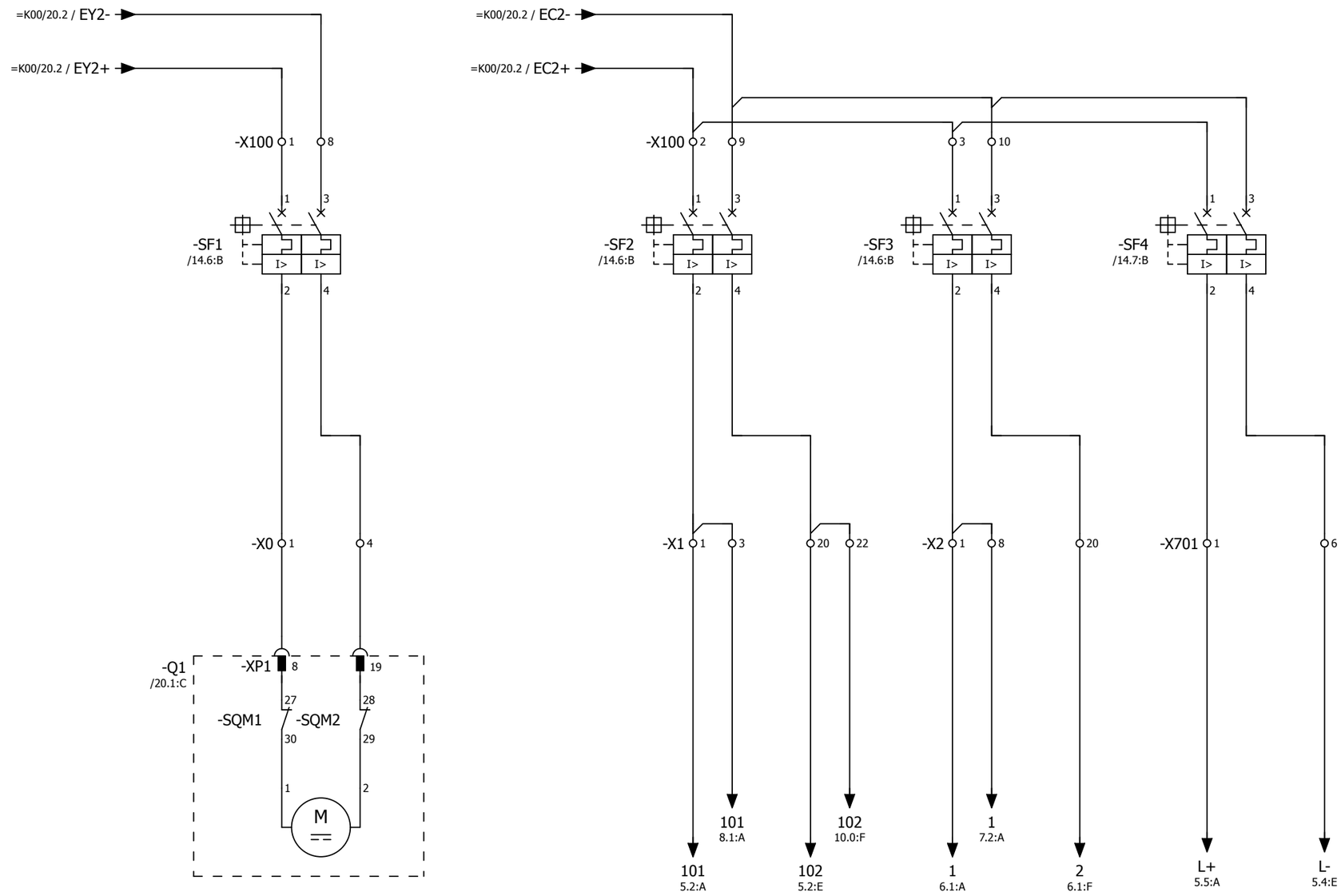

Согласовано

Взам. инв. №

Подпись и дата

Инв. № подл.

Изм.	Кол.уч.	Лист	№ док.	Подпись	Дата	2122-33.13 Питание постоянным оперативным током	= K201 + S1 Лист 4

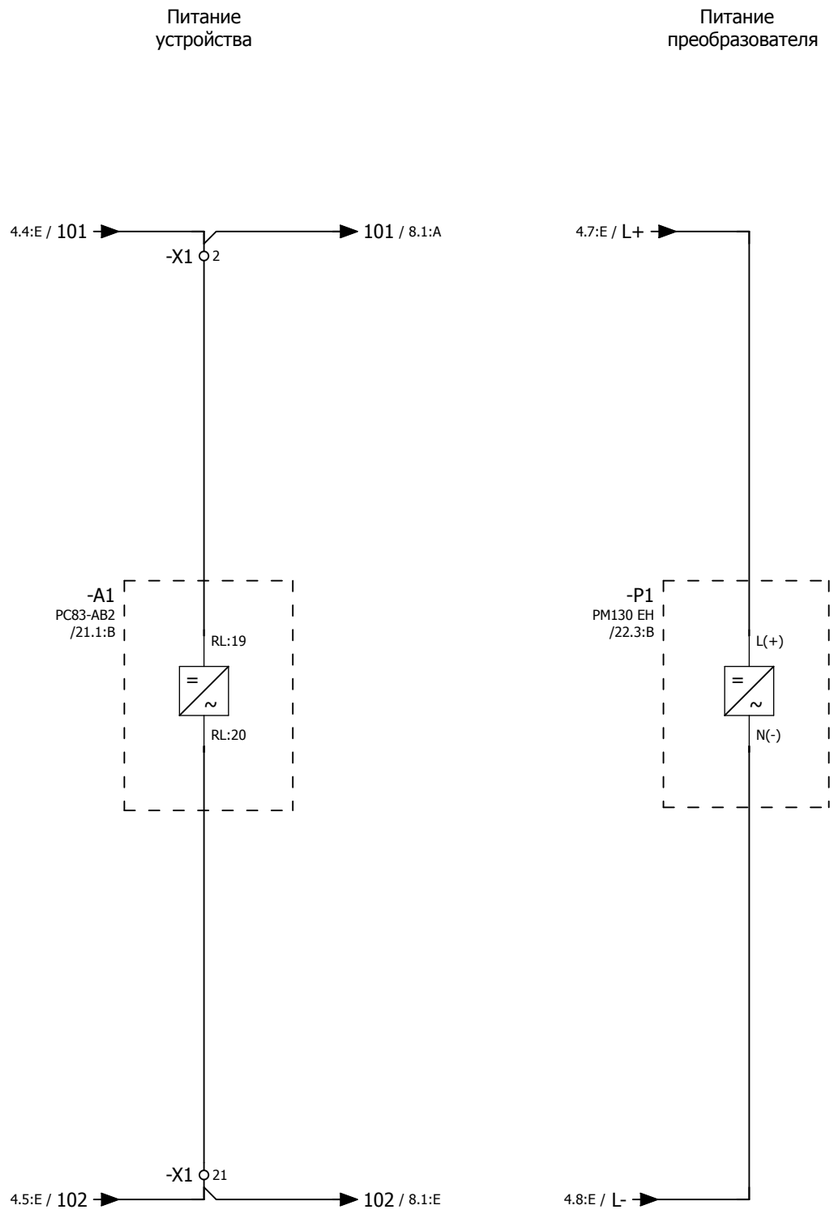

Согласовано

Взам. инв. №

Подпись и дата

Инв. № подл.

Изм.	Кол.уч.	Лист	№ док.	Подпись	Дата	2122-33.13	= K201
							+ S1
						Питание постоянным и переменным оперативным током	Лист 5

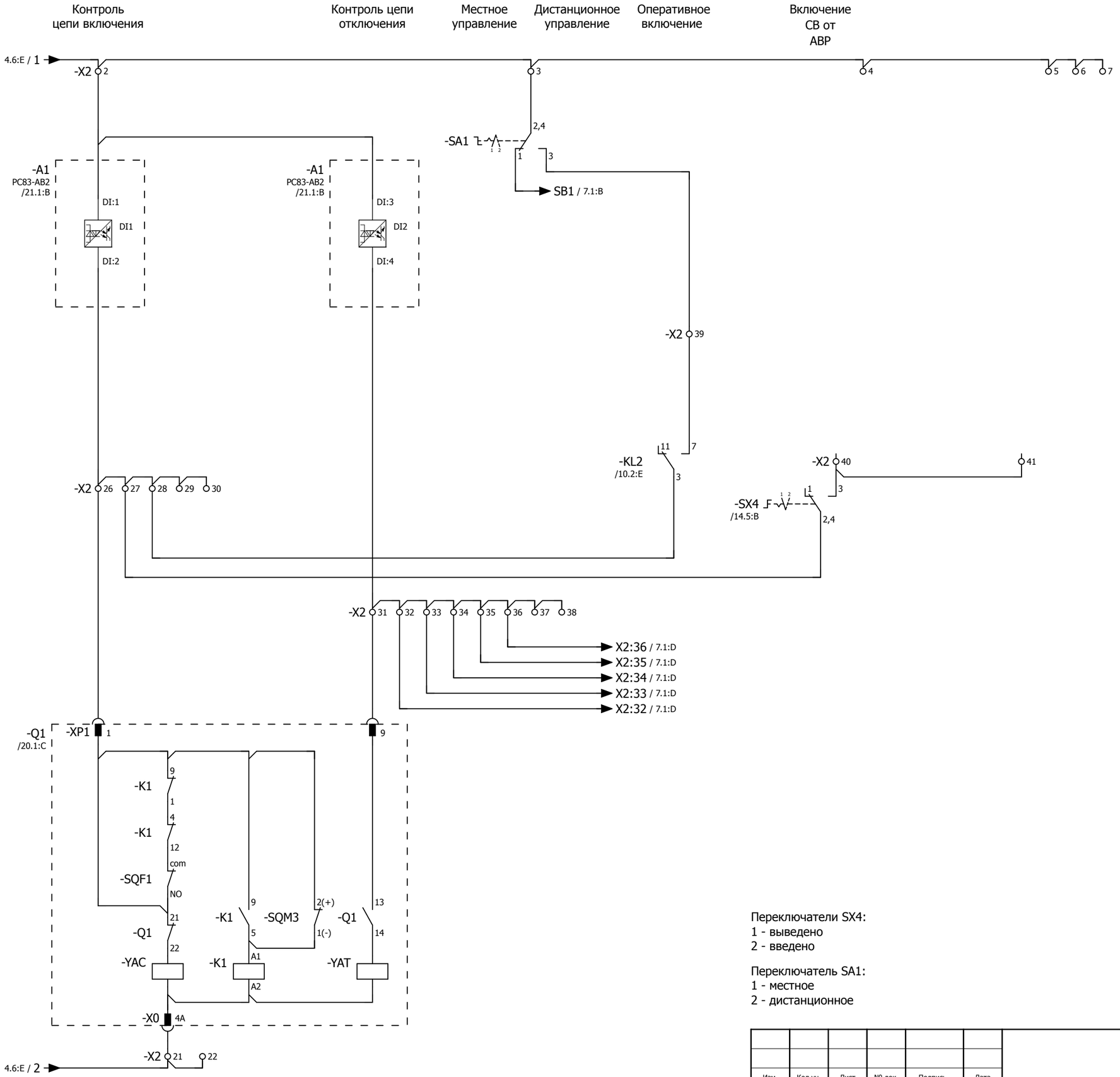

Переключатели SX4:
1 - выведено
2 - введено

Переключатель SA1:
1 - местное
2 - дистанционное

Изм.	Кол.уч.	Лист	№ док.	Подпись	Дата	2122-33.13	= K201
							+ S1
						Цепи управления выключателем	Лист 6

Согласовано | Взам. инв. № | Подпись и дата | Инв. № подл.

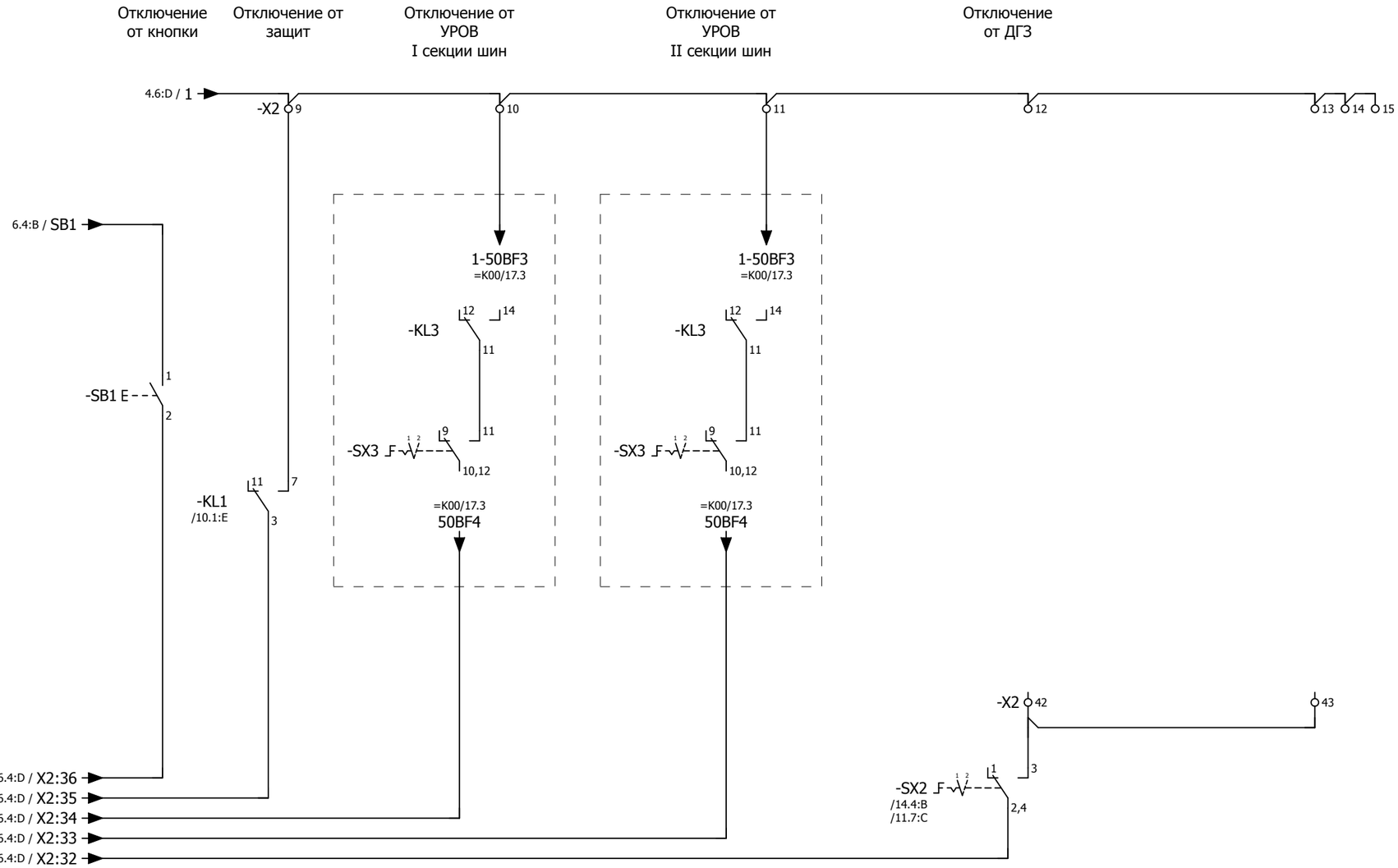

Переключатели SX2:
1 - выведено
2 - введено

Изм.	Кол.уч.	Лист	№ док.	Подпись	Дата	2122-33.13 Цепи отключения выключателя	= K201 + S1 Лист 7

Согласовано | Взам. инв. № | Подпись и дата | Инв. № подл.

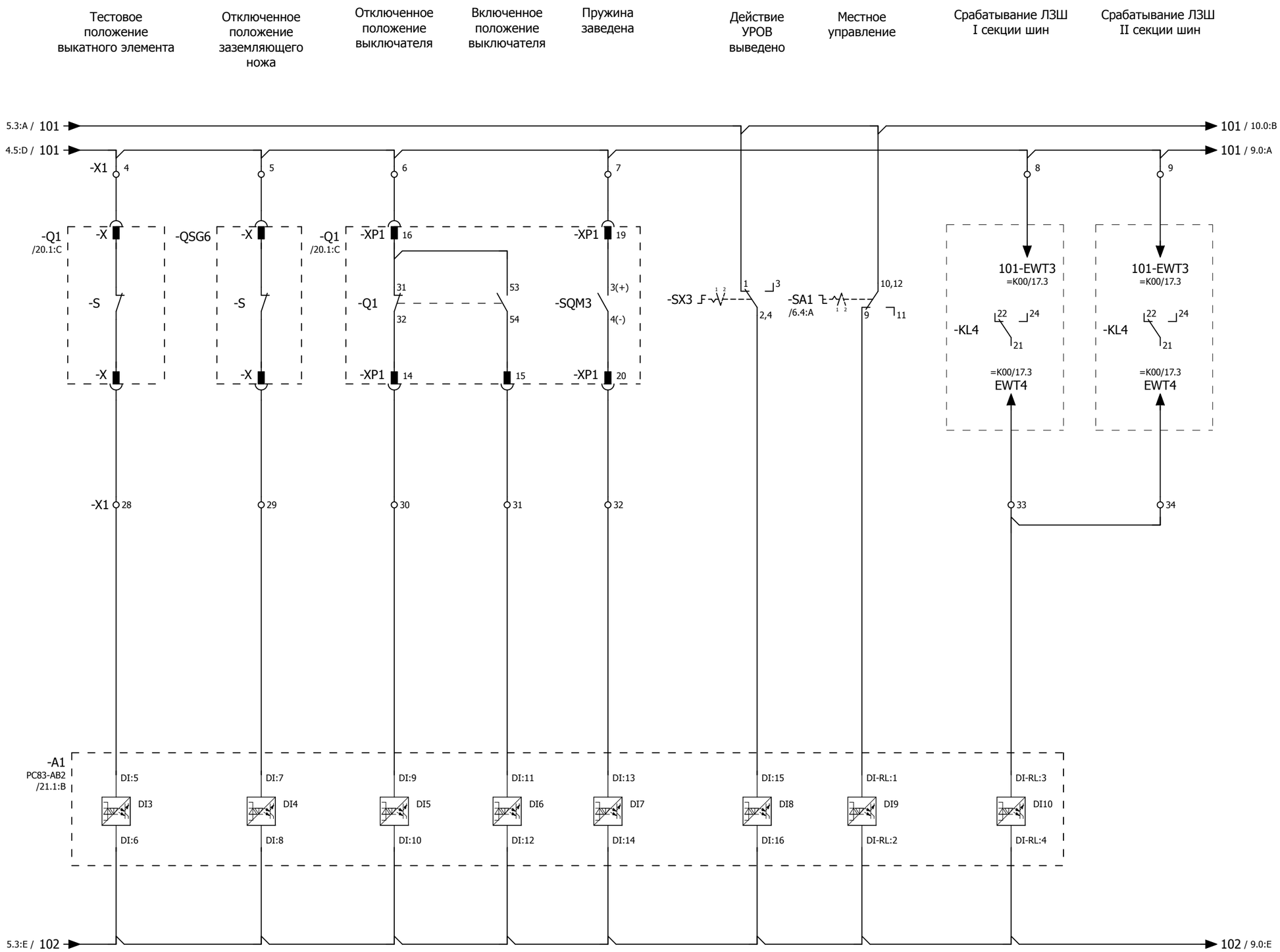

Примечание:
Ввиду отсутствия заводской информации, нумерация клемм выкатного элемента и ЗН принято условно.

Переключатели SX3:
1 - выведено
2 - введено

Переключатель SA1:
1 - местное
2 - дистанционное

Изм.	Кол.уч.	Лист	№ док.	Подпись	Дата	2122-33.13	= K201
						Бинарные входы устройства защиты	+ S1
							Лист 8

Согласовано | Взам. инв. № | Подпись и дата | Инв. № подл.

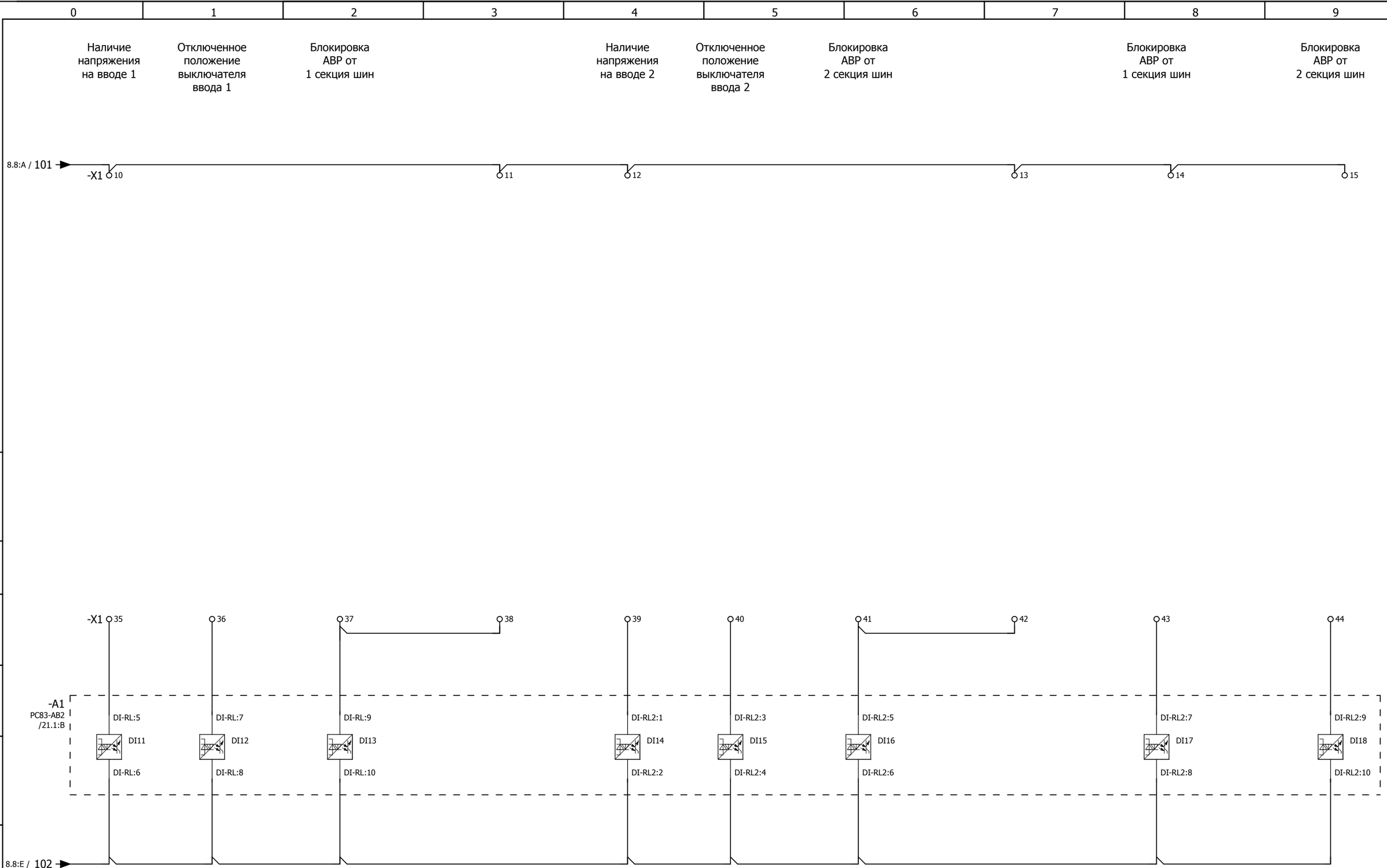

Изм.	Кол.уч.	Лист	№ док.	Подпись	Дата

2122-33.13

Бинарные входы устройства защиты

= K201

+ S1

Лист 9

0	1	2	3	4	5	6	7	8	9

Команда на оперативное отключение выключателя	Отключение от защит	Команда на оперативное включение выключателя	Действие УРОВ	Действие ЛЗШ	Аварийное отключение	Вызов в шкаф	Резерв	Резерв	Резерв	Работа МТЗ в схему дуговой защиты II секции шин	Работа МТЗ в схему дуговой защиты I секции шин

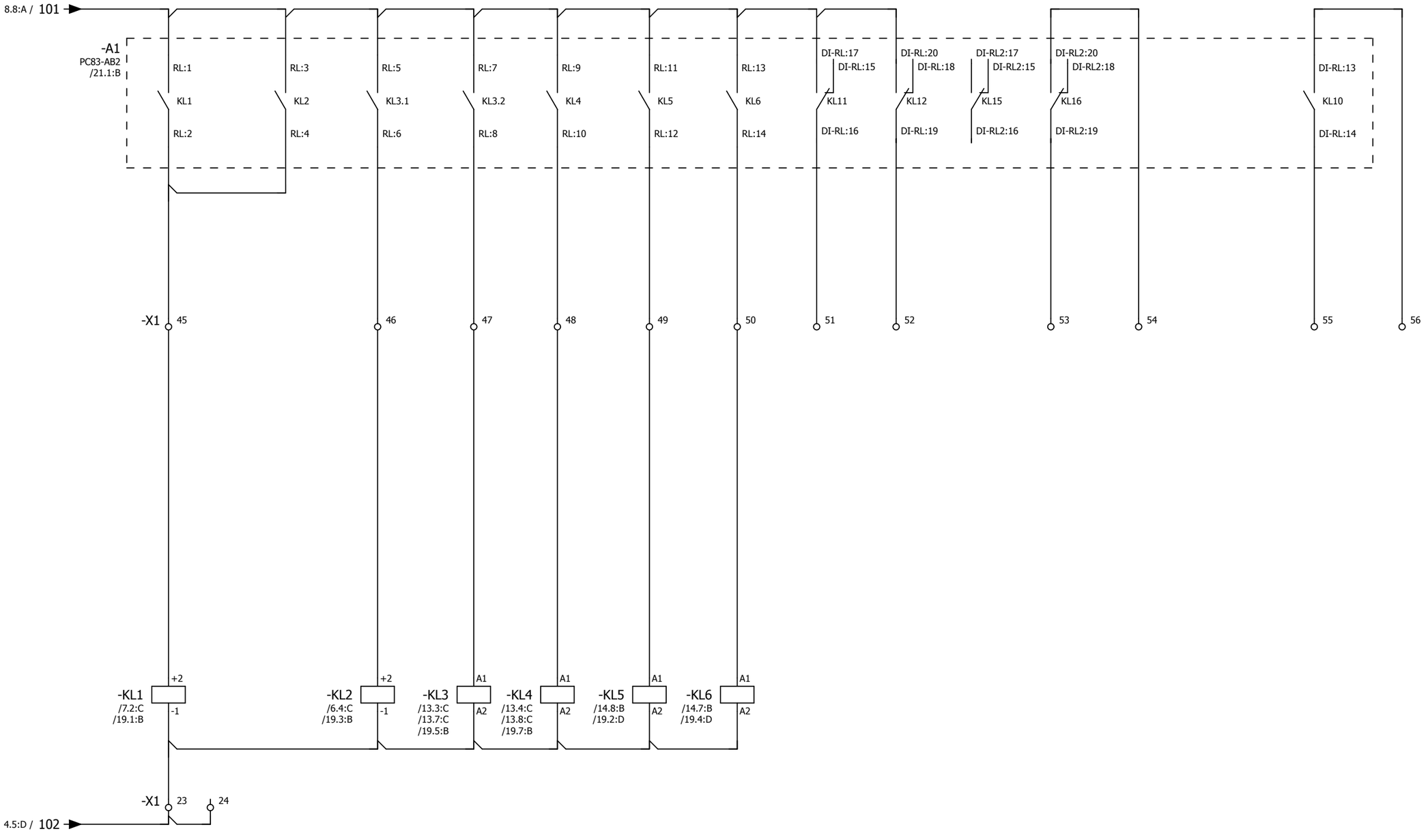

Согласовано

Взам. инв. №

Подпись и дата

Инв. № подл.

Изм.	Кол.уч.	Лист	№ док.	Подпись	Дата

2122-33.13

Бинарные выходы устройства защиты

= K201

+ S1

Лист 10

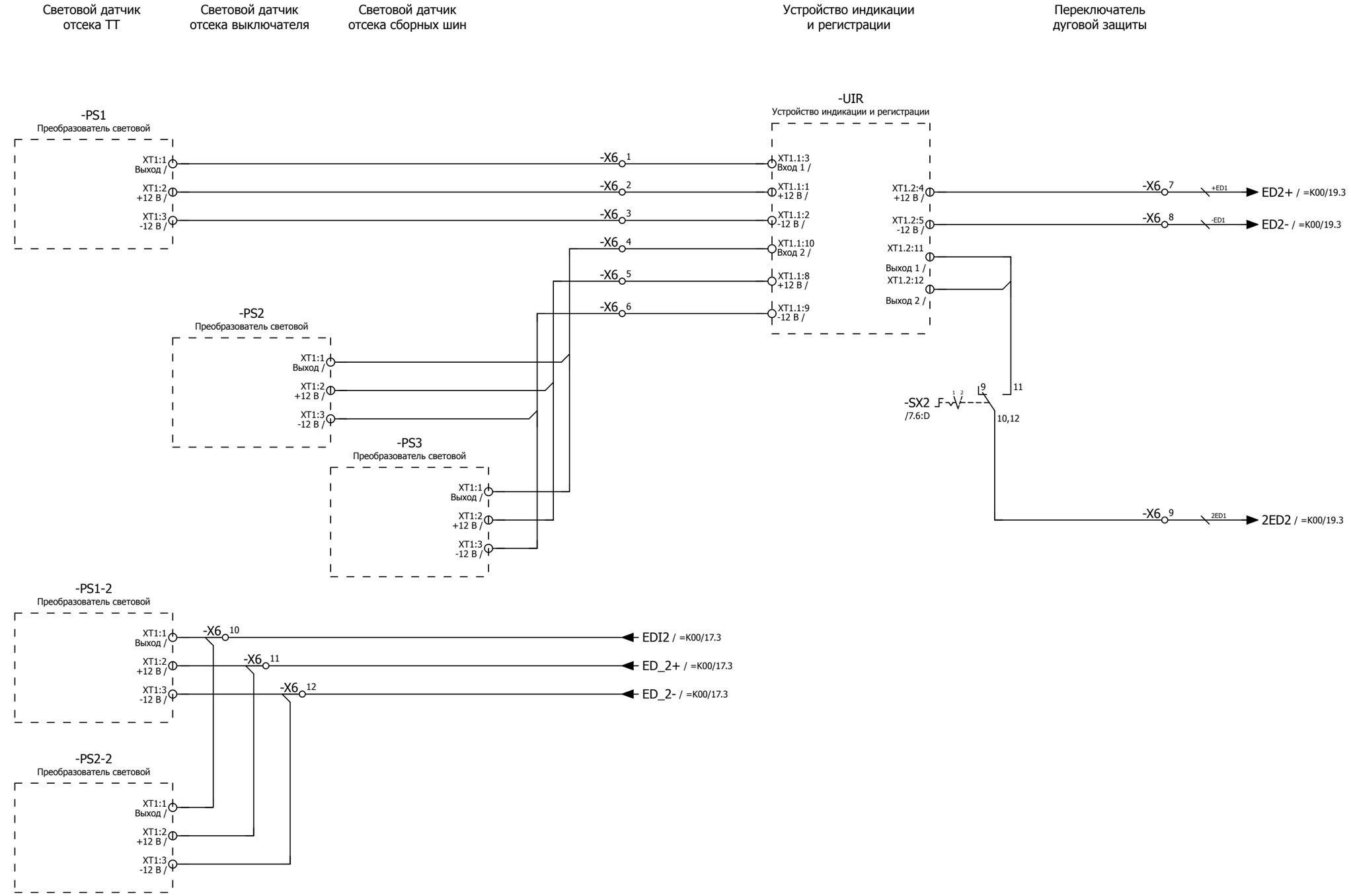

Переключатель SX2:
1 - выведено
2 - введено

Изм.	Кол.уч.	Лист	№ док.	Подпись	Дата	2122-33.13	= K201
						Цепи дуговой защиты	+ S1
							Лист 11

Согласовано | Взам. инв. № | Подпись и дата | Инв. № подл.

Деблокировка выкатного элемента ячейки СВ

Деблокировка ЗН ячейки СВ

В схему деблокировки ЗН II секции шин

В схему деблокировки ЗН I секции шин

В схему деблокировки выкатного элемента ячейки СР

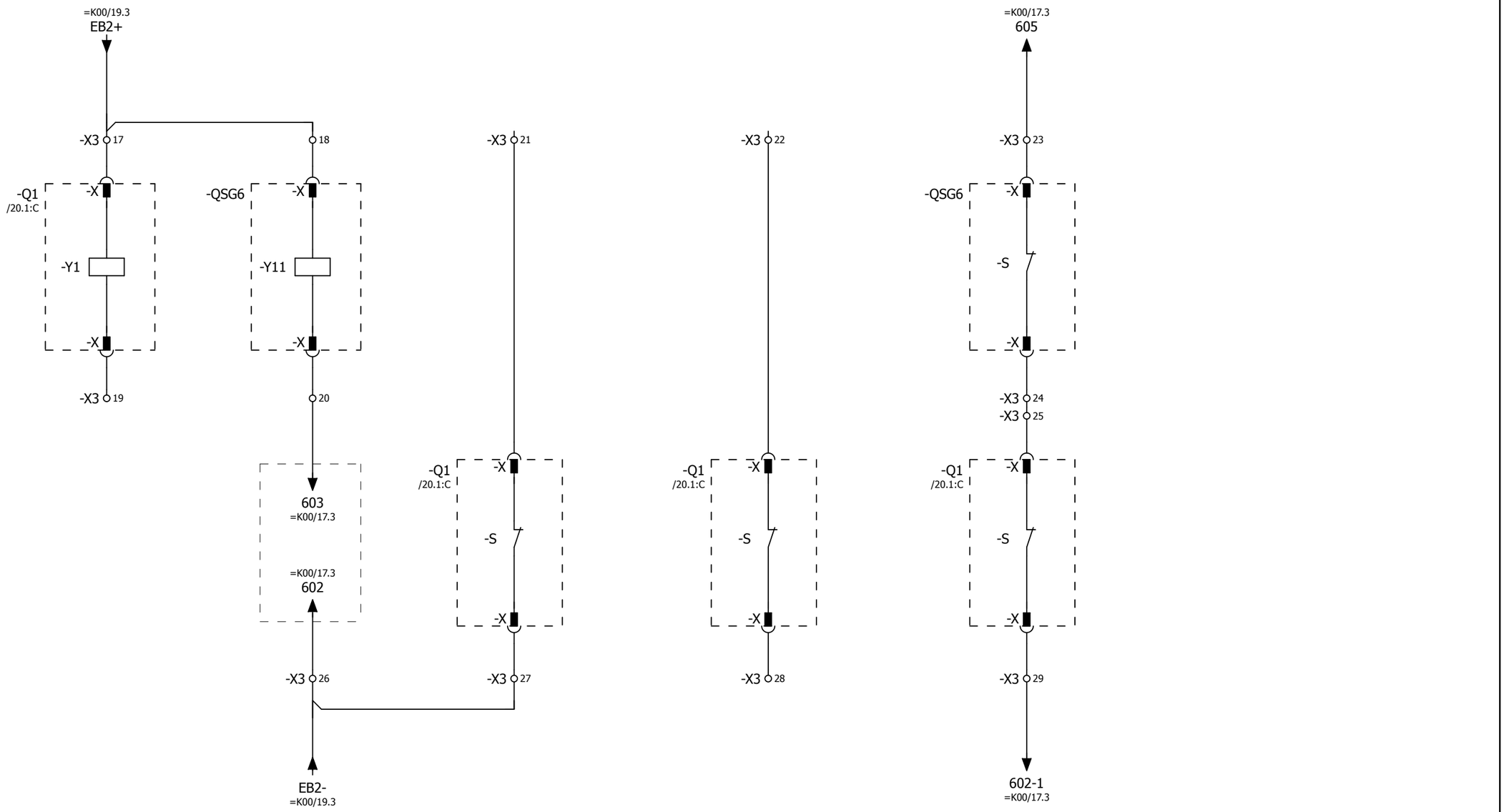

Примечание:
Ввиду отсутствия заводской информации, нумерация клемм выкатного элемента принято условно

Изм.	Кол.уч.	Лист	№ док.	Подпись	Дата	2122-33.13 Цепи оперативной блокировки	= K201 + S1 Лист 12

Согласовано | Взам. инв. № | Подпись и дата | Инв. № подл.

Отключение выключателя ввода 1

Включение выключателя ввода 1

Действие УРОВ на отключение ввода 1

Срабатывание ЛЗШ в ячейку ввода 1

Контроль цепи отключения

Включение выключателя ввода 2

Действие УРОВ на отключение ввода 2

Срабатывание ЛЗШ в ячейку ввода 2

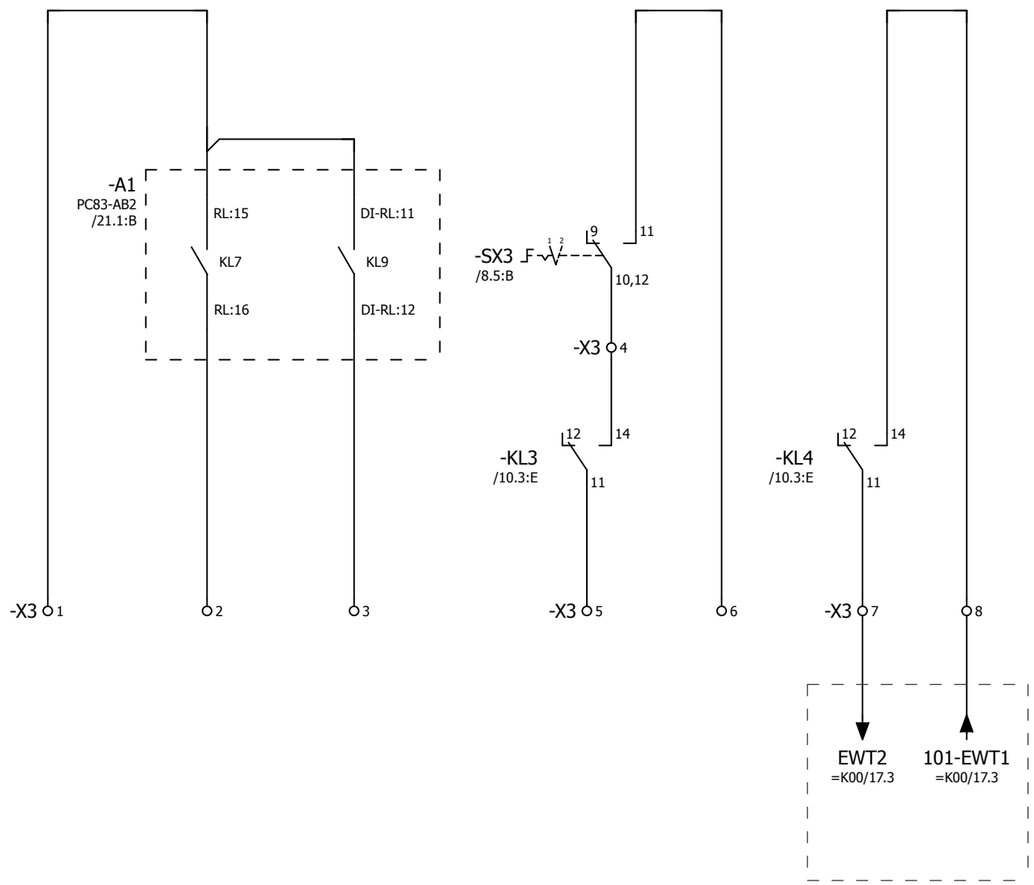

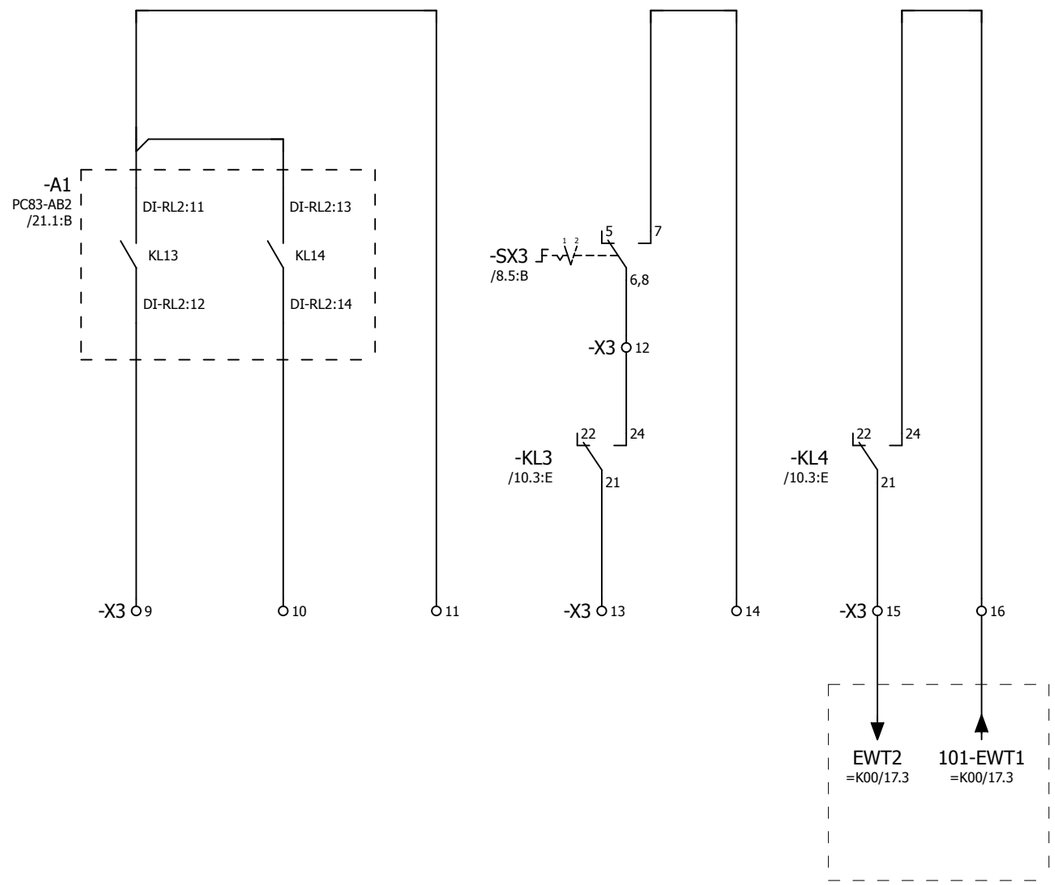

Переключатели SX3:
1 - выведено
2 - введено

Согласовано

Взам. инв. №

Подпись и дата

Инв. № подл.

Изм.	Кол.уч.	Лист	№ док.	Подпись	Дата

2122-33.13

Выходные цепи

= K201
+ S1
Лист 13

Общепанельная
лампа

Общий сигнал
"Вызов в ячейку"

Аварийное
отключение
выключателя

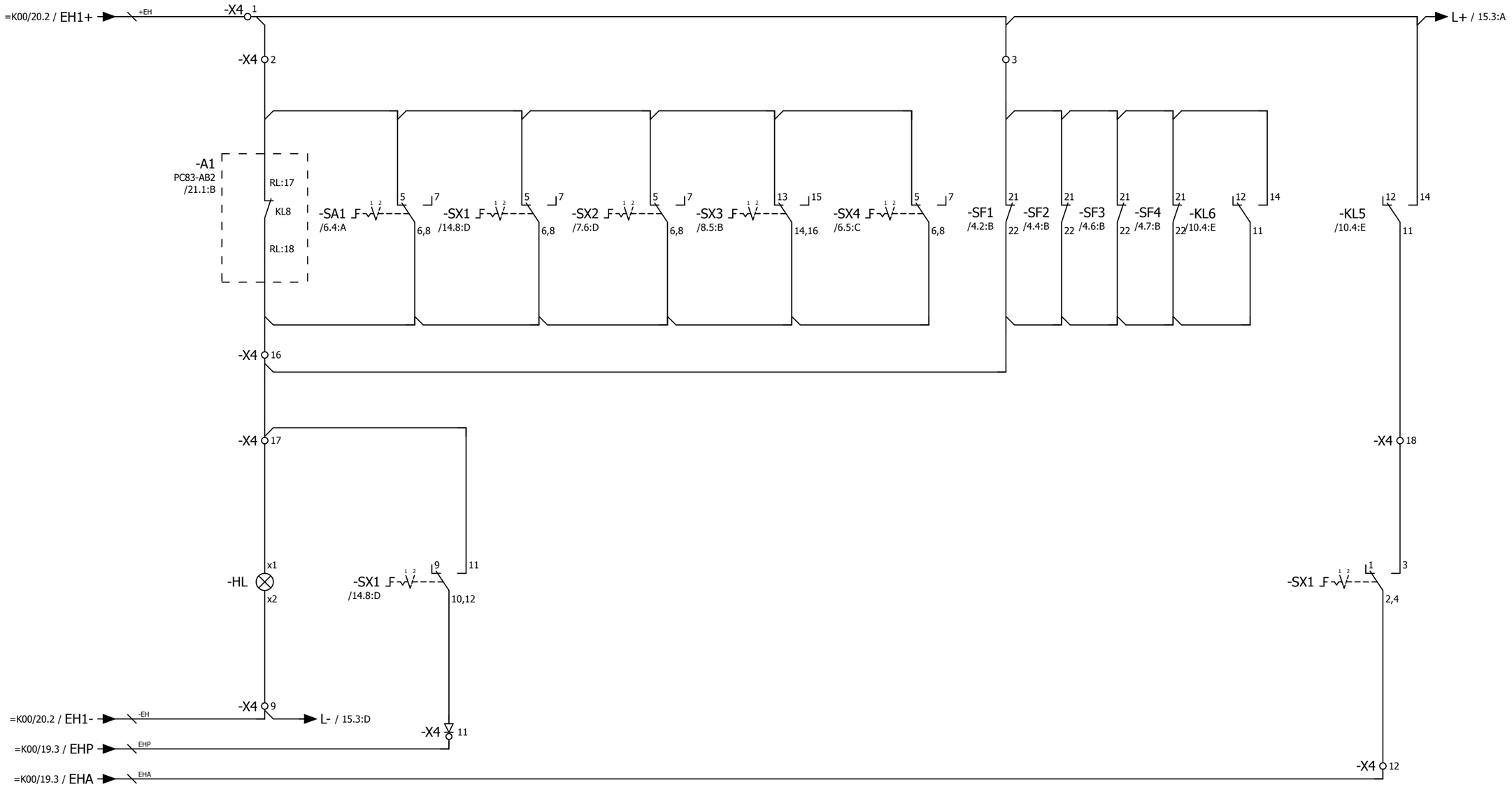

Переключатели SX1,2,3,4:
1 - выведено
2 - введено

Переключатель SA1:
1 - местное
2 - дистанционное

Согласовано

Взам. инв. №

Подпись и дата

Инв. № подл.

Изм.	Кол.уч.	Лист	№ док.	Подпись	Дата

2122-33.13

Цепи сигнализации

= K201
+ S1
Лист 14

Отключенное положение выключателя

Включенное положение выключателя

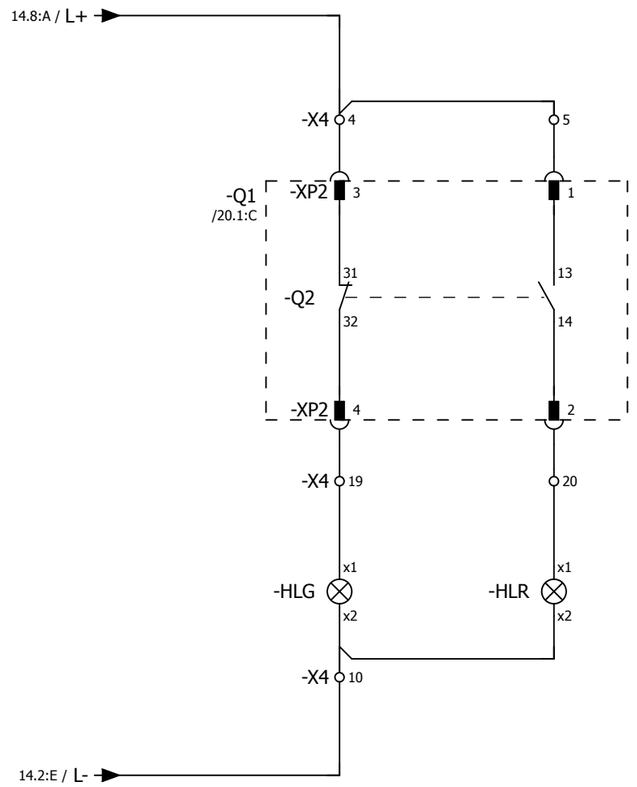

Согласовано

Взам. инв. №

Подпись и дата

Инв. № подл.

Изм.	Кол.уч.	Лист	№ док.	Подпись	Дата

2122-33.13

Цепи сигнализации

= K201

+ S1

Лист 15

Токовые цепи преобразователя

Токовые цепи устройства защиты

Резерв

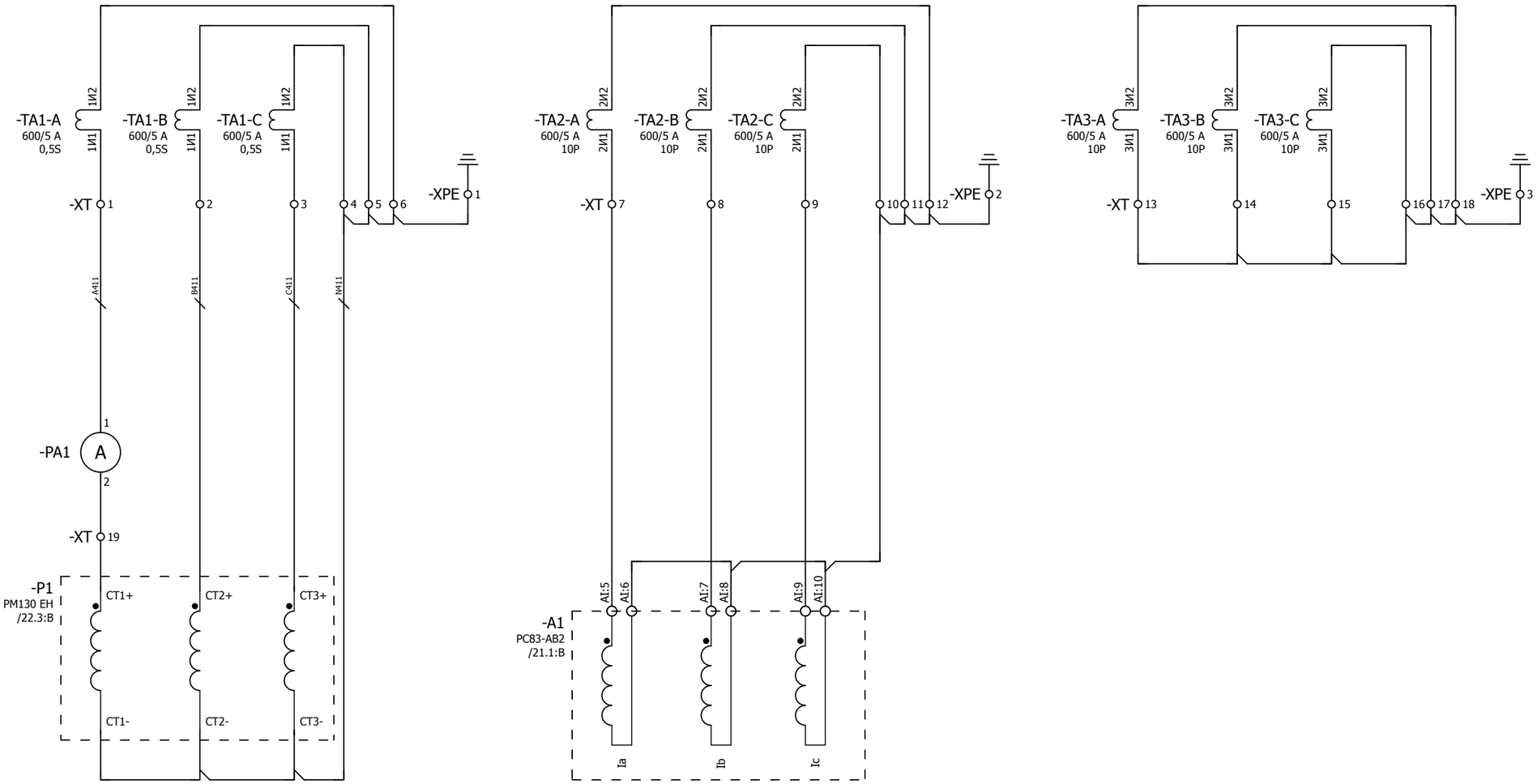

Примечание:
Подключение токовых цепей осуществить проводом сечением 2,5 мм²

Изм.	Кол.уч.	Лист	№ док.	Подпись	Дата	2122-33.13 Токовые цепи	= K201 + S1 Лист 16

Согласовано

Взам. инв. №

Подпись и дата

Инв. № подл.

От I секции шин

Цепи напряжения преобразователя и устройства защиты

От II секции шин

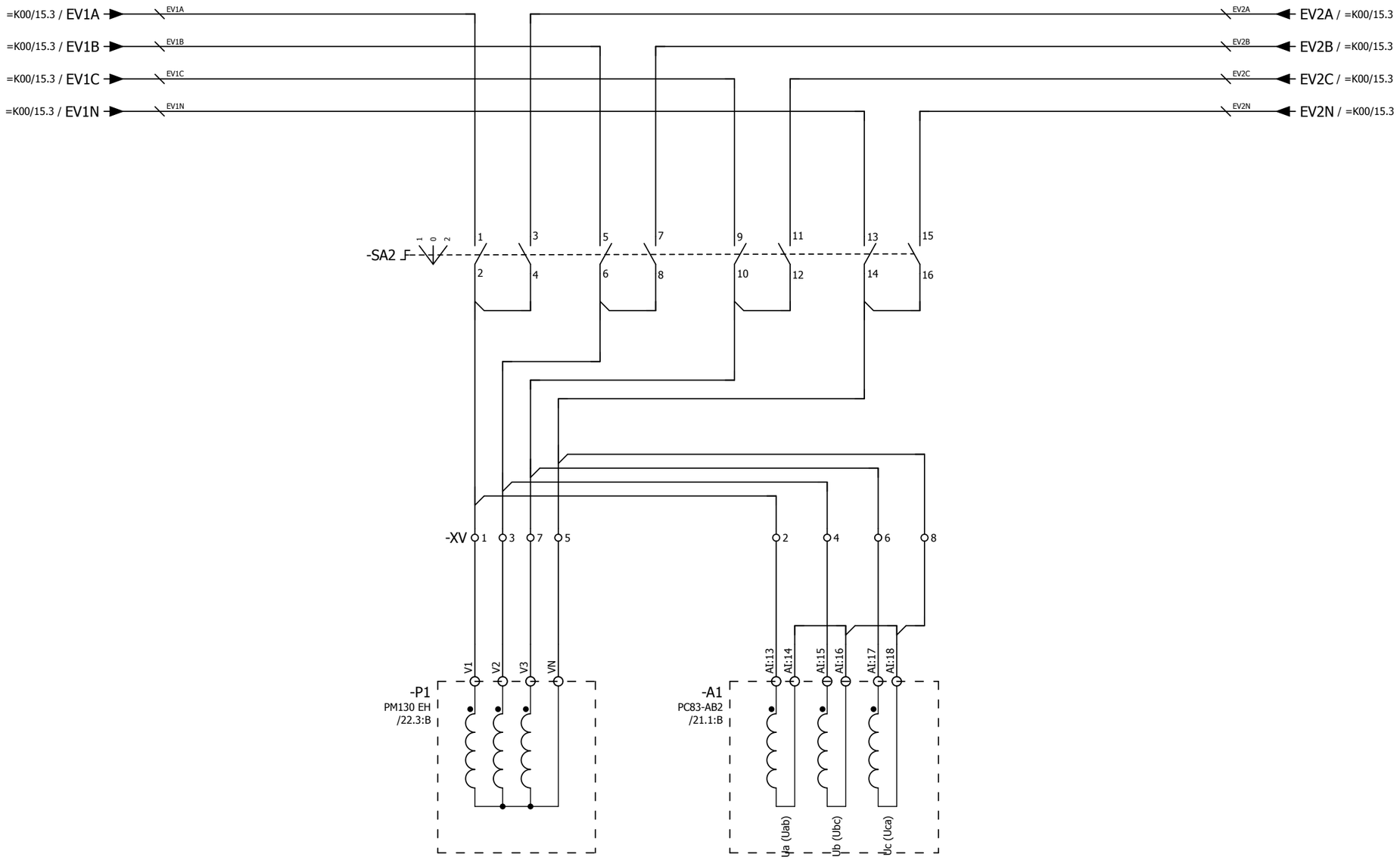

Согласовано

Взам. инв. №

Подпись и дата

Инв. № подл.

Изм.	Кол.уч.	Лист	№ док.	Подпись	Дата

2122-33.13

Цепи напряжения

= K201

+ S1

Лист 17

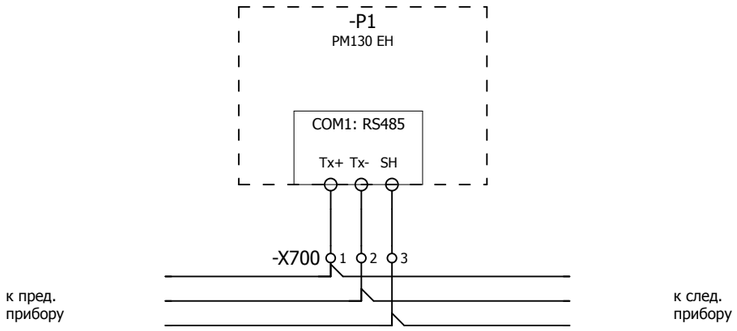

-X700 4 5 6 7 8 9 10

Примечание:
Между ячеечные соединения коммуникационной сети выполнить кабелем типа Belden 9841.

Изм.	Кол.уч.	Лист	№ док.	Подпись	Дата	2122-33.13 Коммуникационная сеть преобразователя	= K201 + S1 Лист 18

Согласовано | Взам. инв. № | Подпись и дата | Инв. № подл.

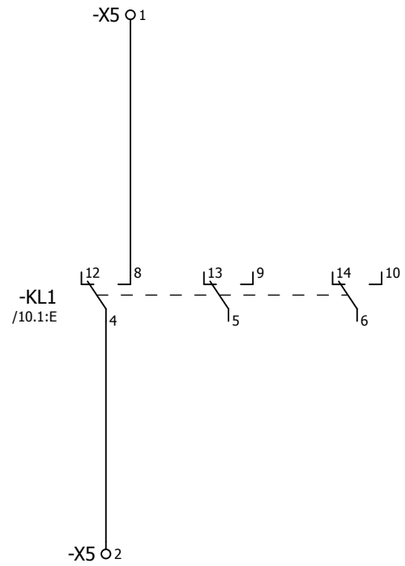

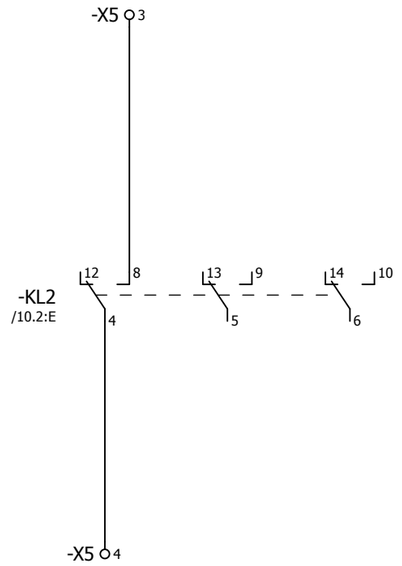

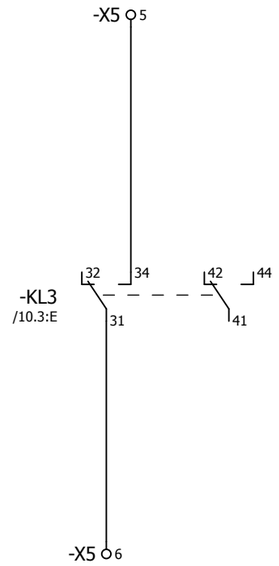

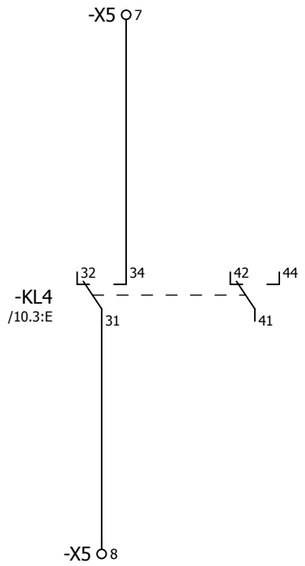

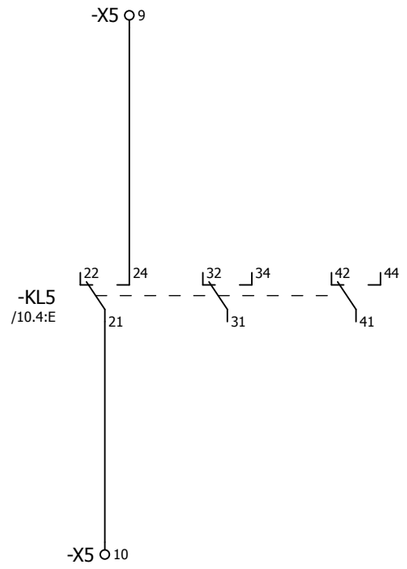

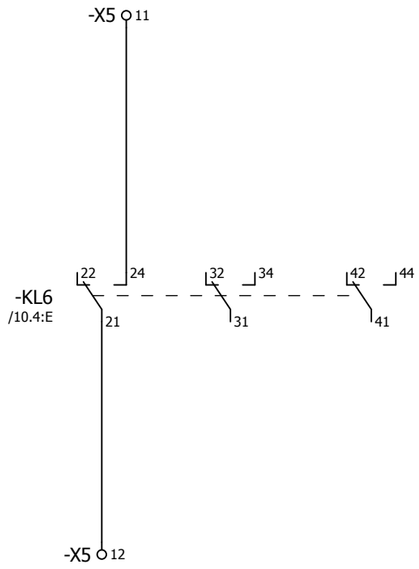

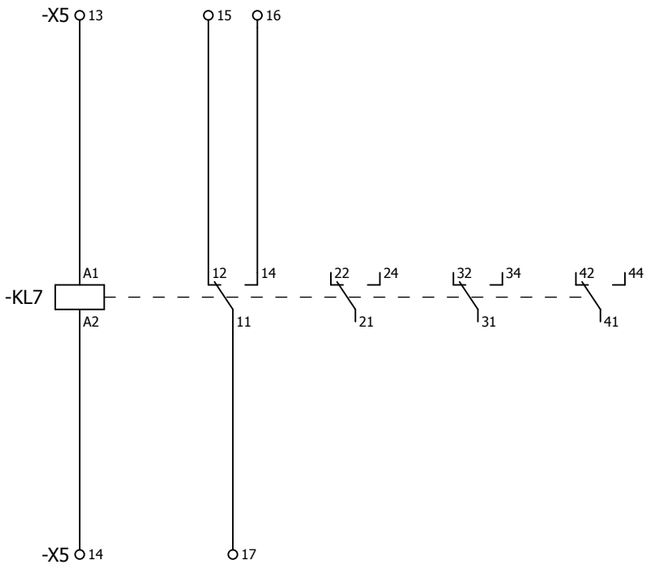

-X0 2 3 5

-X1 16 17 18 19 25 26 27 57 58 59 60

-X2 16 17 18 19 23 24 25 44 45 46 47 48 49 50

-X3 30 31 32 33 34 35 36 37 38 39 40

-X4 6 7 8 13 14 15

-X5 34 35

-X6 13 14 15

-X100 4 5 6 7

-XT 20

-XV 9 10 11 12 13 14 15 16 17 18 19 20

-X701 2 3 4 5 7 8 9 10

Изм.	Кол.уч.	Лист	№ док.	Подпись	Дата	2122-33.13	= K201
						Резервные контакты реле	+ S1
							Лист 19

Согласовано

Взам. инв. №

Подпись и дата

Инв. № подл.

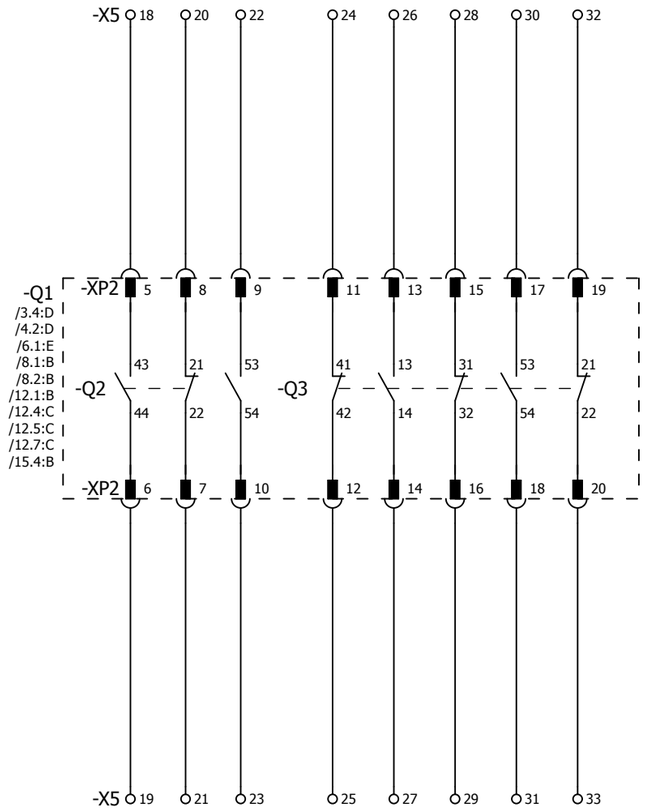

						2122-33.13	= K201
							+ S1
Изм.	Кол.уч.	Лист	№ док.	Подпись	Дата	Резервные контакты выключателя	Лист 20

Согласовано

Взам. инв. №

Подпись и дата

Инв. № подл.

F	E	D	C	B	A

Инв. № подл.	Подпись и дата	Взам. инв. №	Согласовано			

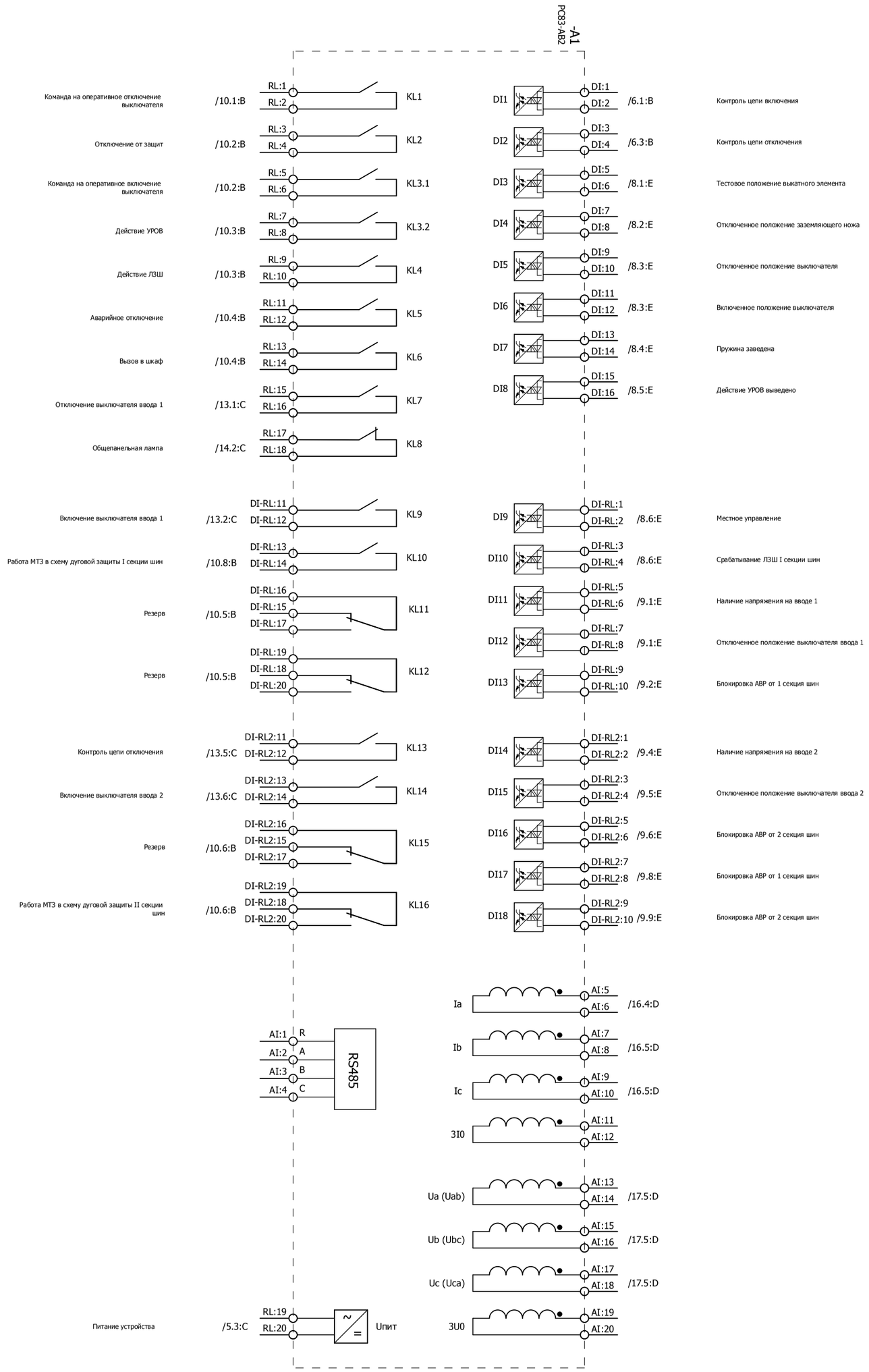

Изм.		
Кол.уч.		
Лист		
№ док.		
Подпись		
Дата		

2122-33.13

Обзор устройства защиты

= K201
+ S1
Лист 21

0	1	2	3	4	5	6	7	8	9

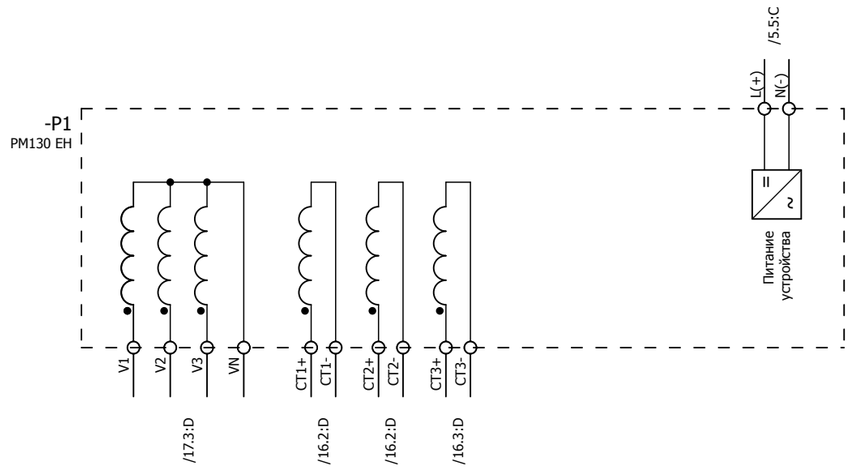

Согласовано

Взам. инв. №

Подпись и дата

Инв. № подл.

Изм.	Кол.уч.	Лист	№ док.	Подпись	Дата

2122-33.13

Обзор преобразователя

= K201

+ S1

Лист 22

ПЕРЕЧЕНЬ ОБОРУДОВАНИЯ

No п/п	НАИМЕНОВАНИЕ	ТИП ОБОРУДОВАНИЯ	ЗАВОД-ИЗГОТОВИТЕЛЬ	ОБОЗНАЧЕНИЕ ПО СХЕМЕ	К-ВО
1	Устройство защиты по току и напряжению	PC83-AB2-354 0212 1111 PC83-AB2-354 0212 1111	РЗА СИСТЕМЗ	-A1 /21.1:B	1
2	Термостат 230 В перем.тока	8MR 2170-1A 01170.0-00	SIEMENS	-B90 /3.4:C	1
3	Автоматический выключатель C2 1p 1-полюсный, 400/220 В пер./пост. тока, 2 А Тип C, 10 кА	5SY5 102-7 5SY5 102-7	SIEMENS	-F200 /2.4:B	1
4	Автоматический выключатель C10 1p 1-полюсный, 400/220 В пер./пост. тока, 10 А тип C, 10 кА	5SY5 110-7 5SY5 110-7	SIEMENS	-F201 /3.4:B	1
5	Световой индикатор с гладкой линзой, 15 мА, 230 В перем./пост.т, цвет белый	3SB3204-6AA60 3SB3204-6AA60	SIEMENS	-HL /14.2:D	1
6	Светодиодная лампа BA 9s, 15 мА, 230 В перем./пост.т, цвет белый	3SB3901-1QG	SIEMENS	-HL /14.2:D	1
7	Световой индикатор с гладкой линзой, 15 мА, 230 В перем./пост.т, цвет зеленый	3SB3204-6AA40 3SB3204-6AA40	SIEMENS	-HLG /15.4:C	1
8	Светодиодная зеленая лампа BA 9S 15 мА, 230 пер. и пост. тока	3SB3901-1DG	SIEMENS	-HLG /15.4:C	1
9	Световой индикатор с гладкой линзой, 15 мА, 230 В перем./пост.т, цвет красный	3SB3204-6AA20 3SB3204-6AA20	SIEMENS	-HLR /15.5:C	1
10	Светодиодная красная лампа BA 9S 15 мА, 230 пер. и пост. тока	3SB3901-1CG 3SB39 01-1CG	SIEMENS	-HLR /15.5:C	1
11	Моностабильное быстродействующее реле 4-е контакта, 220 В пост., 10 А, 8 мс	7PA2742-0AA00-2 7PA2742-0AA00-2	SIEMENS	-KL1 /10.1:E	1
12	Моностабильное быстродействующее реле 4-е контакта, 220 В пост., 10 А, 8 мс	7PA2742-0AA00-2 7PA2742-0AA00-2	SIEMENS	-KL2 /10.2:E	1
13	Промежуточное реле 230 В пост.т, 4-е перекидных контакта, 6 А, <8 мс	PT 570 220 15368.2	SCHRACK	-KL3 /10.3:E	1
14	Промежуточное реле 230 В пост.т, 4-е перекидных контакта, 6 А, <8 мс	PT 570 220 15368.2	SCHRACK	-KL4 /10.3:E	1
15	Промежуточное реле 230 В пост.т, 4-е перекидных контакта, 6 А, <8 мс	PT 570 220 15368.2	SCHRACK	-KL5 /10.4:E	1
16	Промежуточное реле 230 В пост.т, 4-е перекидных контакта, 6 А, <8 мс	PT 570 220 15368.2	SCHRACK	-KL6 /10.4:E	1
17	Промежуточное реле 230 В пост.т, 4-е перекидных контакта, 6 А, <8 мс	PT 570 220 15368.2	SCHRACK	-KL7 /19.6:D	1
18	Многофункциональный преобразователь	PM 130EH Plus PM 130EH Plus	SATEC	-P1 /22.3:B	1
19	Амперметр 0-600/5 А габаритные размеры 80x80	Э42700 Э42700, 600А; 600/5	ЧЭАЗ	-PA1 /16.2:C	1

Согласовано

Взам. инв. №

Подпись и дата

Инв. № подл.

Изм.	Кол.уч.	Лист	№ док.	Подпись	Дата

2122-33.13

Перечень оборудования

= K201

+ S1

Лист 23

A B C D E F

Согласовано | Взам. инв. № | Подпись и дата | Инв. № подл.

ПЕРЕЧЕНЬ ОБОРУДОВАНИЯ

No п/п	НАИМЕНОВАНИЕ	ТИП ОБОРУДОВАНИЯ	ЗАВОД-ИЗГОТОВИТЕЛЬ	ОБОЗНАЧЕНИЕ ПО СХЕМЕ	К-ВО
20	Преобразователь световой Напряжение питания 12 В (поставляется в комплекте с БССДЗ-01/02)	ПС-11.02	ЗАО "Промэлектроника"	-PS1 /11.1:A	1
21	Преобразователь световой Напряжение питания 12 В (поставляется в комплекте с БССДЗ-01/02)	ПС-11.02	ЗАО "Промэлектроника"	-PS1-2 /11.1:D	1
22	Преобразователь световой Напряжение питания 12 В (поставляется в комплекте с БССДЗ-01/02)	ПС-11.02	ЗАО "Промэлектроника"	-PS2 /11.2:B	1
23	Преобразователь световой Напряжение питания 12 В (поставляется в комплекте с БССДЗ-01/02)	ПС-11.02	ЗАО "Промэлектроника"	-PS2-2 /11.1:E	1
24	Преобразователь световой Напряжение питания 12 В (поставляется в комплекте с БССДЗ-01/02)	ПС-11.02	ЗАО "Промэлектроника"	-PS3 /11.3:C	1
25	Резистор для обогрева 100 Вт	Heater 100 W		-Q1-RK1 /3.4:D	1
26	Резистор для обогрева 20 Вт	Heater 20 W		-RK2 /3.5:D	1
27	Резистор для обогрева 100 Вт	Heater 100 W		-RK3 /3.6:D	1
28	Переключатель без нулевого положения 2-положения 3-направления, без возврата 400/415 В пер. тока, 20 А;	T0-3-8222/EZ 015118	MOELLER	-SA1 /6.4:A	1
29	Переключатель с нулевым положением 2+0-положения 4-направления, без возврата 400/415 В пер. тока, 20 А;	T0-4-8213/EZ 031726	MOELLER	-SA2 /17.3:B	1
30	Кнопка плоская круглая цвет красный, 1 НО, 400 В перем./пост.т.	3SB3202-0AA21 3SB3202-0AA21	SIEMENS	-SB1 /7.2:B	1
31	Автоматический выключатель C4 2p 2-полюсный, 400/440 В пер./пост. тока, 4 А тип C, 10 кА	5SY5 204-7 5SY5 204-7	SIEMENS	-SF1 /4.2:B	1
32	Блок-контакты положения 2НЗ	5ST3 012 5ST3 012	SIEMENS	-SF1 /4.2:B	1
33	Автоматический выключатель C2 2p 2-полюсный, 400/440 В пер./пост. тока, 2 А тип C, 10 кА	5SY5 202-7 5SY5 202-7	SIEMENS	-SF2 /4.4:B	1
34	Блок-контакты положения, 1НО+1НЗ 230/220 В пер. и пост. тока	5ST3 010 5ST3 010	SIEMENS	-SF2 /4.4:B	1
35	Автоматический выключатель C2 2p 2-полюсный, 400/440 В пер./пост. тока, 2 А тип C, 10 кА	5SY5 202-7 5SY5 202-7	SIEMENS	-SF3 /4.6:B	1
36	Блок-контакты положения, 1НО+1НЗ 230/220 В пер. и пост. тока	5ST3 010 5ST3 010	SIEMENS	-SF3 /4.6:B	1
37	Автоматический выключатель C2 2p 2-полюсный, 400/440 В пер./пост. тока, 2 А тип C, 10 кА	5SY5 202-7 5SY5 202-7	SIEMENS	-SF4 /4.7:B	1
38	Блок-контакты положения, 1НО+1НЗ 230/220 В пер. и пост. тока	5ST3 010 5ST3 010	SIEMENS	-SF4 /4.7:B	1

ПЕРЕЧЕНЬ ОБОРУДОВАНИЯ

No п/п	НАИМЕНОВАНИЕ	ТИП ОБОРУДОВАНИЯ	ЗАВОД-ИЗГОТОВИТЕЛЬ	ОБОЗНАЧЕНИЕ ПО СХЕМЕ		К-ВО
39	Микропереключатель 15А, 240В перем. тока	3SE3 020-1A 3SE3 020-1A	SIEMENS	-SQ1	/2.4:C	1
40	Переключатель без нулевого положения 2-положения 3-направления, без возврата 400/415 В пер. тока, 20 А;	T0-3-8222/EZ 015118	MOELLER	-SX1	/14.8:D	1
41	Переключатель без нулевого положения 2-положения, 6-направлений 400/415 В пер. тока, 20 А;	T0-6-8370/EZ 029356	MOELLER	-SX2	/7.6:D	1
42	Переключатель без нулевого положения 2-положения, 6-направлений 400/415 В пер. тока, 20 А;	T0-6-8370/EZ 029356	MOELLER	-SX3	/8.5:B	1
43	Переключатель без нулевого положения 2-положения 3-направления, без возврата 400/415 В пер. тока, 20 А;	T0-3-8222/EZ 015118	MOELLER	-SX4	/6.5:C	1
44	Устройство индикации и регистрации Величина сигнала 12 В (поставляется в комплекте с БССДЗ-01/02)	УИР-12	ЗАО "Промэлектроника"	-UIR	/11.6:A	1
45	Проходная клемма провод 0,14-2,5 мм²	UT 2,5 3044076	PHÖNIX	-X0	/4.2:C;/4.3:C;/19.0:E;/19.1:E	5
46	Проходная клемма провод 0,14-2,5 мм²	UT 2,5 3044076	PHÖNIX	-X1	/4.4:C;/4.5:C;/5.3:B;/5.3:E; /8.1:B;/8.1:C;/8.2:B;/8.2:C;	60
47	Проходная клемма провод 0,14-2,5 мм²	UT 2,5 3044076	PHÖNIX	-X2	/4.6:C;/6.1:A;/6.1:C;/6.1:F; /6.2:C;/6.2:F;/6.3:D;/6.4:A;	50
48	Проходная клемма провод 0,14-2,5 мм²	UT 2,5 3044076	PHÖNIX	-X3	/12.2:B;/12.2:C;/12.3:B; /12.3:C;/12.3:D;/12.4:B;	40
49	Проходная клемма провод 0,14-2,5 мм²	UT 2,5 3044076	PHÖNIX	-X4	/14.1:A;/14.2:B;/14.2:C; /14.2:E;/14.6:B;/14.8:C;	19
50	Диодная клемма провод 0,14-4 мм²	UT 2,5-MTD-DIO/L-R 3064137	PHÖNIX	-X4	/14.3:E	1
51	Проходная клемма провод 0,14-2,5 мм²	UT 2,5 3044076	PHÖNIX	-X5	/19.0:F;/19.1:A;/19.1:C; /19.2:C;/19.2:E;/19.3:A;	35
52	Проходная клемма провод 0,14-2,5 мм²	UT 2,5 3044076	PHÖNIX	-X6	/11.3:D;/11.5:B;/11.8:B; /11.8:C;/19.0:F;/19.1:F	15
53	Проходная клемма провод 0,14-2,5 мм²	UT 2,5 3044076	PHÖNIX	-X100	/4.2:B;/4.3:B;/4.4:B;/4.5:B; /4.6:B;/19.3:E	10
54	Освещение 15Вт, 230 В перем. тока	8MF4900 8MF4900	SIEMENS	-X101	/2.4:D	1
55	Проходная клемма провод 0,14-2,5 мм²	UT 2,5 3044076	PHÖNIX	-X200	/2.4:A;/2.4:B;/2.4:E;/2.5:B; /2.6:E	9
56	Заземляющая клемма провод 1,5-35 мм²	UT 35-PE 3044241	PHÖNIX	-X200	/2.5:D	1
57	Проходная клемма провод 0,14-2,5 мм²	UT 2,5 3044076	PHÖNIX	-X201	/3.4:A;/3.4:B;/3.4:D;/3.4:E; /3.5:B;/3.5:D;/3.5:E;/3.6:D;	12

ПЕРЕЧЕНЬ ОБОРУДОВАНИЯ

No п/п	НАИМЕНОВАНИЕ	ТИП ОБОРУДОВАНИЯ	ЗАВОД-ИЗГОТОВИТЕЛЬ	ОБОЗНАЧЕНИЕ ПО СХЕМЕ		К-ВО
58	Проходная клемма провод 0,14-2,5 мм²	UT 2,5 3044076	PHÖNIX	-X700	/18.1:D;/18.2:C	10
59	Проходная клемма провод 0,14-2,5 мм²	UT 2,5 3044076	PHÖNIX	-X701	/4.7:C;/4.8:C;/19.3:E;/19.4:E	10
60	Заземляющая клемма провод 1,5-35 мм²	UT 35-PE 3044241	PHÖNIX	-XPE	/16.3:B;/16.6:B;/16.8:B	3
61	Многоуровневая клемма провод 0,14-4 мм²	UTTB 2,5 3044636	PHÖNIX	-XR	=K00/15.3;=K00/17.3; =K00/19.3;=K00/20.2	75
62	Клемма с размыкателем для измерительного ТТ провод 0,14-6 мм²	UTME 4-CT/1P 3057432	PHÖNIX	-XT	/16.2:B;/16.2:C;/16.3:B; /16.4:B;/16.5:B;/16.6:B;/19.3:E	14
63	Клемма с размыкателем для измерительного ТТ провод 0,2-10 мм²	UTME 6 3047400	PHÖNIX	-XT	/16.7:B;/16.8:B	6
64	Проходная клемма провод 0,14-2,5 мм²	UT 2,5 3044076	PHÖNIX	-XV	/17.3:C;/17.4:C;/17.5:C; /17.6:C;/19.3:E;/19.4:E	20

Согласовано

Взам. инв. №

Подпись и дата

Инв. № подл.

Изм.	Кол.уч.	Лист	№ док.	Подпись	Дата

2122-33.13

Перечень оборудования

= K201

+ S1

Лист 26

РЯД ЗАЖИМОВ/КОЛОДКА

=K201+S1-X0

		Страница	/4.2:C	/19.0:E	/19.0:E	/4.3:C	/19.1:E																									
No. Кабеля	ТИП кабеля / No. Провода																															
	Соединение	2				4																										
	ОТ	-SF1				-SF1																										
	ТИП клеммы	• PHOENIX. 3044076		• PHOENIX. 3044076		• PHOENIX. 3044076		• PHOENIX. 3044076		• PHOENIX. 3044076																						
	No. Клеммы	1		2		3		4		5																						
	Соединение	8						19																								
	К	-Q1-XP1						-Q1-XP1																								
No. Кабеля	ТИП кабеля / No. Провода																															

Изм.	Кол.уч.	Лист	№ док.	Подпись	Дата

2122-33.13

Ряд зажимов =K201+S1-X0

= K201

+ S1

Лист 27

Согласовано

Взам. инв. №

Подпись и дата

Инв. № подл.

Инв. № подл.	Подпись и дата	Взам. инв. №	Согласовано			

РЯД ЗАЖИМОВ/КОЛОДКА

=K201+S1-X1

No. Кабеля	ТИП кабеля / No. Провода	K	Соединение	No. Клеммы	ТИП клеммы	OT	Соединение	No. Кабеля	ТИП кабеля / No. Провода	Страница
				1	PHOENIX. 3044076	-SF2	2			/4.4:C
						-X1	3			
		-A1	RL:19	2	PHOENIX. 3044076	-SX3	1			/5.3:B
				3	PHOENIX. 3044076	-X1	1			/4.5:C
				4	PHOENIX. 3044076	-Q1-X				/8.1:B
				5	PHOENIX. 3044076	-QSG6-X				/8.2:B
				6	PHOENIX. 3044076	-Q1-XP1	16			/8.3:B
				7	PHOENIX. 3044076	-Q1-XP1	19			/8.4:B
				8	PHOENIX. 3044076	-XR	43			/8.6:B
				9	PHOENIX. 3044076	-XR	45			/8.7:B
				10	PHOENIX. 3044076					/9.1:A
				11	PHOENIX. 3044076					/9.3:A
				12	PHOENIX. 3044076					/9.4:A
				13	PHOENIX. 3044076					/9.7:A
				14	PHOENIX. 3044076					/9.8:A
				15	PHOENIX. 3044076					/9.9:A
				16	PHOENIX. 3044076					/19.0:E
				17	PHOENIX. 3044076					/19.0:E
				18	PHOENIX. 3044076					/19.1:E
				19	PHOENIX. 3044076					/19.1:E
				20	PHOENIX. 3044076	-SF2	4			/4.5:C
						-X1	22			
		-A1	DI:6	21	PHOENIX. 3044076	-A1	RL:20			/5.3:E
				22	PHOENIX. 3044076	-X1	20			/4.5:C
		-KL1	-1	23	PHOENIX. 3044076					/10.1:F
				24	PHOENIX. 3044076					/10.1:F
				25	PHOENIX. 3044076					/19.1:E
				26	PHOENIX. 3044076					/19.1:E

Изм.	Кол.уч.	Лист	№ док.	Подпись	Дата

2122-33.13

Ряд зажимов =K201+S1-X1

= K201
+ S1
Лист 28

Инв. № подл.	Подпись и дата	Взам. инв. №	Согласовано			

РЯД ЗАЖИМОВ/КОЛОДКА

=K201+S1-X1

No. Кабеля / ТИП кабеля / No. Провода	K	Соединение	No. Клеммы	ТИП клеммы	OT	Соединение	No. Кабеля / ТИП кабеля / No. Провода	Страница
			27	PHOENIX. 3044076				/19.1:E
	-A1	DI:5	28	PHOENIX. 3044076	-Q1-X			/8.1:C
	-A1	DI:7	29	PHOENIX. 3044076	-QSG6-X			/8.2:C
	-A1	DI:9	30	PHOENIX. 3044076	-Q1-XP1	14		/8.3:C
	-A1	DI:11	31	PHOENIX. 3044076	-Q1-XP1	15		/8.3:C
	-A1	DI:13	32	PHOENIX. 3044076	-Q1-XP1	20		/8.4:C
	-A1	DI-RL:3	33	PHOENIX. 3044076	-XR	44		/8.6:C
			34	PHOENIX. 3044076	-XR	46		/8.7:C
			35	PHOENIX. 3044076	-A1	DI-RL:5		/9.1:D
			36	PHOENIX. 3044076	-A1	DI-RL:7		/9.1:D
			37	PHOENIX. 3044076	-A1	DI-RL:9		/9.2:D
			38	PHOENIX. 3044076				/9.3:D
			39	PHOENIX. 3044076	-A1	DI-RL2:1		/9.4:D
			40	PHOENIX. 3044076	-A1	DI-RL2:3		/9.5:D
			41	PHOENIX. 3044076	-A1	DI-RL2:5		/9.6:D
			42	PHOENIX. 3044076				/9.7:D
			43	PHOENIX. 3044076	-A1	DI-RL2:7		/9.8:D
			44	PHOENIX. 3044076	-A1	DI-RL2:9		/9.9:D
	-A1	RL:2	45	PHOENIX. 3044076	-KL1	+2		/10.1:C
	-A1	RL:6	46	PHOENIX. 3044076	-KL2	+2		/10.2:C
	-A1	RL:8	47	PHOENIX. 3044076	-KL3	A1		/10.3:C
	-A1	RL:10	48	PHOENIX. 3044076	-KL4	A1		/10.3:C
	-A1	RL:12	49	PHOENIX. 3044076	-KL5	A1		/10.4:C
	-A1	RL:14	50	PHOENIX. 3044076	-KL6	A1		/10.4:C
	-A1	DI-RL:16	51	PHOENIX. 3044076				/10.5:C
	-A1	DI-RL:19	52	PHOENIX. 3044076				/10.5:C

Изм. | Кол.уч. | Лист | № док. | Подпись | Дата

2122-33.13

Ряд зажимов =K201+S1-X1

= K201
+ S1
Лист 29

Инв. № подл.	Подпись и дата	Взам. инв. №	Согласовано			

РЯД ЗАЖИМОВ/КОЛОДКА

=K201+S1-X1

No. Кабеля	ТИП кабеля / No. Провода	К	Соединение	No. Клеммы	ТИП клеммы	ОТ	Соединение	No. Кабеля	ТИП кабеля / No. Провода	Страница
		-A1	DI-RL2:19	53	PHOENIX. 3044076					/10.6:C
		-A1	DI-RL2:20	54	PHOENIX. 3044076					/10.7:C
		-A1	DI-RL:14	55	PHOENIX. 3044076					/10.8:C
		-A1	DI-RL:13	56	PHOENIX. 3044076					/10.8:C
				57	PHOENIX. 3044076					/19.1:E
				58	PHOENIX. 3044076					/19.1:E
				59	PHOENIX. 3044076					/19.2:E
				60	PHOENIX. 3044076					/19.2:E

Инв. № подл.	Подпись и дата	Взам. инв. №	Согласовано			

РЯД ЗАЖИМОВ/КОЛОДКА

=K201+S1-X2

No. Кабеля	ТИП кабеля / No. Провода	K	Соединение	No. Клеммы	ТИП клеммы	OT	Соединение	No. Кабеля	ТИП кабеля / No. Провода	Страница
				1	PHOENIX. 3044076	-SF3	2			/4.6:C
						-X2	8			
		-A1	DI:1	2	PHOENIX. 3044076					/6.1:A
		-SA1	2,4	3	PHOENIX. 3044076					/6.4:A
				4	PHOENIX. 3044076					/6.6:A
				5	PHOENIX. 3044076					/6.7:A
				6	PHOENIX. 3044076					/6.7:A
				7	PHOENIX. 3044076					/6.7:A
				8	PHOENIX. 3044076	-X2	1			/4.6:C
		-KL1	7	9	PHOENIX. 3044076					/7.2:A
		-XR	37	10	PHOENIX. 3044076					/7.3:A
		-XR	41	11	PHOENIX. 3044076					/7.5:A
				12	PHOENIX. 3044076					/7.6:A
				13	PHOENIX. 3044076					/7.7:A
				14	PHOENIX. 3044076					/7.7:A
				15	PHOENIX. 3044076					/7.8:A
				16	PHOENIX. 3044076					/19.0:E
				17	PHOENIX. 3044076					/19.0:E
				18	PHOENIX. 3044076					/19.1:E
				19	PHOENIX. 3044076					/19.1:E
				20	PHOENIX. 3044076	-SF3	4			/4.6:C
				21	PHOENIX. 3044076	-Q1-X0	4A			/6.1:F
				22	PHOENIX. 3044076					/6.2:F
				23	PHOENIX. 3044076					/19.1:E
				24	PHOENIX. 3044076					/19.1:E
				25	PHOENIX. 3044076					/19.1:E
		-Q1-XP1	1	26	PHOENIX. 3044076	-A1	DI:2			/6.1:C

Изм. | Кол.уч. | Лист | № док. | Подпись | Дата

2122-33.13

Ряд зажимов =K201+S1-X2

= K201
+ S1
Лист 31

Инв. № подл.	Подпись и дата	Взам. инв. №	Согласовано			

РЯД ЗАЖИМОВ/КОЛОДКА

=K201+S1-X2

No. Кабеля	ТИП кабеля / No. Провода	К	Соединение	No. Клеммы	ТИП клеммы	От	Соединение	No. Кабеля	ТИП кабеля / No. Провода	Страница
		-SX4	2,4	27	PHOENIX. 3044076					/6.1:C
		-KL2	3	28	PHOENIX. 3044076					/6.1:C
				29	PHOENIX. 3044076					/6.1:C
				30	PHOENIX. 3044076					/6.2:C
		-Q1-XP1	9	31	PHOENIX. 3044076	-A1	DI:4			/6.3:D
		-SX2	2,4	32	PHOENIX. 3044076					/6.3:D
		-XR	42	33	PHOENIX. 3044076					/6.3:D
		-XR	38	34	PHOENIX. 3044076					/6.3:D
		-KL1	3	35	PHOENIX. 3044076					/6.3:D
		-SB1	2	36	PHOENIX. 3044076					/6.3:D
				37	PHOENIX. 3044076					/6.4:D
				38	PHOENIX. 3044076					/6.4:D
		-KL2	7	39	PHOENIX. 3044076	-SA1	3			/6.5:B
		-SX4	3	40	PHOENIX. 3044076					/6.6:C
				41	PHOENIX. 3044076					/6.7:C
		-SX2	3	42	PHOENIX. 3044076					/7.6:D
				43	PHOENIX. 3044076					/7.7:D
				44	PHOENIX. 3044076					/19.1:E
				45	PHOENIX. 3044076					/19.1:E
				46	PHOENIX. 3044076					/19.2:E
				47	PHOENIX. 3044076					/19.2:E
				48	PHOENIX. 3044076					/19.2:E
				49	PHOENIX. 3044076					/19.2:E
				50	PHOENIX. 3044076					/19.2:E

Изм. | Кол.уч. | Лист | № док. | Подпись | Дата

2122-33.13

Ряд зажимов =K201+S1-X2

= K201
+ S1
Лист 32

Инв. № подл.	Подпись и дата	Взам. инв. №	Согласовано			

РЯД ЗАЖИМОВ/КОЛОДКА

=K201+S1-X3

No. Кабеля / ТИП кабеля / No. Провода	К	Соединение	No. Клеммы	ТИП клеммы	От	Соединение	No. Кабеля / ТИП кабеля / No. Провода	Страница
			1	PHOENIX. 3044076	-A1	RL:15		/13.1:D
			2	PHOENIX. 3044076	-A1	RL:16		/13.1:D
			3	PHOENIX. 3044076	-A1	DI-RL:12		/13.2:D
	-SX3	10,12	4	PHOENIX. 3044076	-KL3	14		/13.3:C
			5	PHOENIX. 3044076	-KL3	11		/13.3:D
			6	PHOENIX. 3044076	-SX3	11		/13.3:D
	-XR	40	7	PHOENIX. 3044076	-KL4	11		/13.4:D
	-XR	39	8	PHOENIX. 3044076	-KL4	14		/13.4:D
			9	PHOENIX. 3044076	-A1	DI-RL2:12		/13.5:D
			10	PHOENIX. 3044076	-A1	DI-RL2:14		/13.6:D
			11	PHOENIX. 3044076	-A1	DI-RL2:11		/13.6:D
	-KL3	24	12	PHOENIX. 3044076	-SX3	6,8		/13.7:C
			13	PHOENIX. 3044076	-KL3	21		/13.7:D
			14	PHOENIX. 3044076	-SX3	7		/13.8:D
	-XR	48	15	PHOENIX. 3044076	-KL4	21		/13.8:D
	-XR	47	16	PHOENIX. 3044076	-KL4	24		/13.9:D
	-Q1-X		17	PHOENIX. 3044076	-XR	29		/12.2:B
	-QSG6-X		18	PHOENIX. 3044076				/12.3:B
			19	PHOENIX. 3044076	-Q1-X			/12.2:C
	-XR	54	20	PHOENIX. 3044076	-QSG6-X			/12.3:C
	-Q1-X		21	PHOENIX. 3044076				/12.4:B
	-Q1-X		22	PHOENIX. 3044076				/12.5:B
	-QSG6-X		23	PHOENIX. 3044076	-XR	49		/12.7:B
			24	PHOENIX. 3044076	-QSG6-X			/12.7:C
	-Q1-X		25	PHOENIX. 3044076				/12.7:C
	-XR	30	26	PHOENIX. 3044076	-XR	55		/12.3:D

Инв. № подл.	Подпись и дата	Взам. инв. №	Согласовано			

РЯД ЗАЖИМОВ/КОЛОДКА

=K201+S1-X3

No. Кабеля	ТИП кабеля / No. Провода	K	Соединение	No. Клеммы	ТИП клеммы	OT	Соединение	No. Кабеля	ТИП кабеля / No. Провода	Страница
				27	PHOENIX. 3044076	-Q1-X				/12.4:D
				28	PHOENIX. 3044076	-Q1-X				/12.5:D
		-XR	50	29	PHOENIX. 3044076	-Q1-X				/12.7:D
				30	PHOENIX. 3044076					/19.0:E
				31	PHOENIX. 3044076					/19.0:E
				32	PHOENIX. 3044076					/19.1:E
				33	PHOENIX. 3044076					/19.1:E
				34	PHOENIX. 3044076					/19.1:E
				35	PHOENIX. 3044076					/19.1:E
				36	PHOENIX. 3044076					/19.1:E
				37	PHOENIX. 3044076					/19.1:E
				38	PHOENIX. 3044076					/19.1:E
				39	PHOENIX. 3044076					/19.2:E
				40	PHOENIX. 3044076					/19.2:E

Изм.	Кол.уч.	Лист	№ док.	Подпись	Дата

2122-33.13

Ряд зажимов =K201+S1-X3

= K201
+ S1
Лист 34

РЯД ЗАЖИМОВ/КОЛОДКА

=K201+S1-X4

No. Кабеля	ТИП кабеля / No. Провода	К	Соединение	No. Клеммы	ТИП клеммы	ОТ	Соединение	No. Кабеля	ТИП кабеля / No. Провода	Страница
		-X4	3	1	PHOENIX. 3044076	-XR	15	+EH		/14.1:A
		-A1	RL:17	2	PHOENIX. 3044076					/14.2:B
		-SF1	21	3	PHOENIX. 3044076	-KL5	14			/14.6:B
						-X4	1			
		-Q1-XP2	3	4	PHOENIX. 3044076	-KL5	14			/15.4:B
		-Q1-XP2	1	5	PHOENIX. 3044076					/15.5:B
				6	PHOENIX. 3044076					/19.0:E
				7	PHOENIX. 3044076					/19.0:E
				8	PHOENIX. 3044076					/19.1:E
	-EH	-XR	17	9	PHOENIX. 3044076	-HL	x2			/14.2:E
				10	PHOENIX. 3044076	-HLG	x2			/15.4:C
		-SX1	10,12	11	PHOENIX. 3064137	-XR	20	EHP		/14.3:E
	EHA	-XR	19	12	PHOENIX. 3044076	-SX1	2,4			/14.8:E
				13	PHOENIX. 3044076					/19.1:E
				14	PHOENIX. 3044076					/19.1:E
				15	PHOENIX. 3044076					/19.1:E
		-SF1	22	16	PHOENIX. 3044076	-A1	RL:18			/14.2:C
		-HL	x1	17	PHOENIX. 3044076	-SX1	11			/14.2:C
		-SX1	3	18	PHOENIX. 3044076	-KL5	11			/14.8:C
		-HLG	x1	19	PHOENIX. 3044076	-Q1-XP2	4			/15.4:C
		-HLR	x1	20	PHOENIX. 3044076	-Q1-XP2	2			/15.5:C

Инв. № подл.	Подпись и дата	Взам. инв. №	Согласовано			

РЯД ЗАЖИМОВ/КОЛОДКА

=K201+S1-X5

No. Кабеля	ТИП кабеля / No. Провода	K	Соединение	No. Клеммы	ТИП клеммы	OT	Соединение	No. Кабеля	ТИП кабеля / No. Провода	Страница
				1	PHOENIX. 3044076	-KL1	8			/19.1:A
				2	PHOENIX. 3044076	-KL1	4			/19.1:C
				3	PHOENIX. 3044076	-KL2	8			/19.3:A
				4	PHOENIX. 3044076	-KL2	4			/19.3:C
				5	PHOENIX. 3044076	-KL3	34			/19.6:A
				6	PHOENIX. 3044076	-KL3	31			/19.5:C
				7	PHOENIX. 3044076	-KL4	34			/19.7:A
				8	PHOENIX. 3044076	-KL4	31			/19.7:C
				9	PHOENIX. 3044076	-KL5	24			/19.2:C
				10	PHOENIX. 3044076	-KL5	21			/19.2:E
				11	PHOENIX. 3044076	-KL6	24			/19.4:C
				12	PHOENIX. 3044076	-KL6	21			/19.4:E
				13	PHOENIX. 3044076	-KL7	A1			/19.6:C
				14	PHOENIX. 3044076	-KL7	A2			/19.6:E
				15	PHOENIX. 3044076	-KL7	12			/19.6:C
				16	PHOENIX. 3044076	-KL7	14			/19.6:C
				17	PHOENIX. 3044076	-KL7	11			/19.6:E
				18	PHOENIX. 3044076	-Q1-XP2	5			/20.1:B
				19	PHOENIX. 3044076	-Q1-XP2	6			/20.1:D
				20	PHOENIX. 3044076	-Q1-XP2	8			/20.2:B
				21	PHOENIX. 3044076	-Q1-XP2	7			/20.2:D
				22	PHOENIX. 3044076	-Q1-XP2	9			/20.2:B
				23	PHOENIX. 3044076	-Q1-XP2	10			/20.2:D
				24	PHOENIX. 3044076	-Q1-XP2	11			/20.2:B
				25	PHOENIX. 3044076	-Q1-XP2	12			/20.2:D
				26	PHOENIX. 3044076	-Q1-XP2	13			/20.3:B

Изм.		
Кол.уч.		
Лист		
№ док.		
Подпись		
Дата		

2122-33.13

Ряд зажимов =K201+S1-X5

= K201
+ S1
Лист 36

F	E	D	C	B	A

Инв. № подл.	Подпись и дата	Взам. инв. №	Согласовано			

РЯД ЗАЖИМОВ/КОЛОДКА

=K201+S1-X5

No. Кабеля	ТИП кабеля / No. Провода	K	Соединение	No. Клеммы	ТИП клеммы	OT	Соединение	No. Кабеля	ТИП кабеля / No. Провода	Страница
				27	PHOENIX. 3044076	-Q1-XP2	14			/20.3:D
				28	PHOENIX. 3044076	-Q1-XP2	15			/20.3:B
				29	PHOENIX. 3044076	-Q1-XP2	16			/20.3:D
				30	PHOENIX. 3044076	-Q1-XP2	17			/20.3:B
				31	PHOENIX. 3044076	-Q1-XP2	18			/20.3:D
				32	PHOENIX. 3044076	-Q1-XP2	19			/20.3:B
				33	PHOENIX. 3044076	-Q1-XP2	20			/20.3:D
				34	PHOENIX. 3044076					/19.0:F
				35	PHOENIX. 3044076					/19.0:F

Инв. № подл.	Подпись и дата	Взам. инв. №	Согласовано			

РЯД ЗАЖИМОВ/КОЛОДКА

=K201+S1-X6

No. Кабеля	ТИП кабеля / No. Провода	К	Соединение	No. Клеммы	ТИП клеммы	ОТ	Соединение	No. Кабеля	ТИП кабеля / No. Провода	Страница
		-UIR-XT1.1	3	1	PHOENIX. 3044076	-PS1-XT1	1			/11.5:B
		-UIR-XT1.1	1	2	PHOENIX. 3044076	-PS1-XT1	2			/11.5:B
		-UIR-XT1.1	2	3	PHOENIX. 3044076	-PS1-XT1	3			/11.5:B
		-UIR-XT1.1	10	4	PHOENIX. 3044076	-PS3-XT1 -PS2-XT1	1 1			/11.5:B
		-UIR-XT1.1	8	5	PHOENIX. 3044076	-PS3-XT1 -PS2-XT1	2 2			/11.5:B
		-UIR-XT1.1	9	6	PHOENIX. 3044076	-PS3-XT1 -PS2-XT1	3 3			/11.5:B
	+ED1	-XR	27	7	PHOENIX. 3044076	-UIR-XT1.2	4			/11.8:B
	-ED1	-XR	28	8	PHOENIX. 3044076	-UIR-XT1.2	5			/11.8:B
	2ED1	-XR	24	9	PHOENIX. 3044076	-SX2	10,12			/11.8:C
		-XR	51	10	PHOENIX. 3044076	-PS1-2-XT1	1			/11.3:D
		-XR	52	11	PHOENIX. 3044076	-PS1-2-XT1	2			/11.3:D
		-XR	53	12	PHOENIX. 3044076	-PS1-2-XT1	3			/11.3:D
				13	PHOENIX. 3044076					/19.0:F
				14	PHOENIX. 3044076					/19.0:F
				15	PHOENIX. 3044076					/19.1:F

Изм.	Кол.уч.	Лист	№ док.	Подпись	Дата

2122-33.13

Ряд зажимов =K201+S1-X6

= K201
+ S1
Лист 38

Инв. № подл.	Подпись и дата	Взам. инв. №	Согласовано			

РЯД ЗАЖИМОВ/КОЛОДКА

=K201+S1-X100

No. Кабеля	ТИП кабеля / No. Провода	K	Соединение	No. Клеммы	ТИП клеммы	OT	Соединение	No. Кабеля	ТИП кабеля / No. Провода	Страница
		-SF1	1	1	PHOENIX. 3044076	-XR	7			/4.2:B
		-SF2	1	2	PHOENIX. 3044076	-XR	11			/4.4:B
		-SF3	1	3	PHOENIX. 3044076	-SF4	1			/4.6:B
				4	PHOENIX. 3044076					/19.3:E
				5	PHOENIX. 3044076					/19.3:E
				6	PHOENIX. 3044076					/19.3:E
				7	PHOENIX. 3044076					/19.3:E
		-SF1	3	8	PHOENIX. 3044076	-XR	9			/4.3:B
		-SF2	3	9	PHOENIX. 3044076	-XR	13			/4.5:B
		-SF3	3	10	PHOENIX. 3044076	-SF4	3			/4.6:B

Инв. № подл.	Подпись и дата	Взам. инв. №	Согласовано			

РЯД ЗАЖИМОВ/КОЛОДКА

=K201+S1-X200

No. Кабеля	ТИП кабеля / No. Провода	K	Соединение	No. Клеммы	ТИП клеммы	OT	Соединение	No. Кабеля	ТИП кабеля / No. Провода	Страница
	L	-XR	1	1	PHOENIX. 3044076	-F200	1			/2.4:A
		-SQ1	21	2	PHOENIX. 3044076	-F200	2			/2.4:B
				3	PHOENIX. 3044076					/2.4:B
				4	PHOENIX. 3044076					/2.5:B
				5	PHOENIX. 3044076					/2.5:B
	N	-XR	3	6	PHOENIX. 3044076	-X101	N			/2.4:E
				7	PHOENIX. 3044076					/2.6:E
				8	PHOENIX. 3044076					/2.6:E
				9	PHOENIX. 3044076					/2.6:E
				PE1	PHOENIX. 3044241	-X101	PE			/2.5:D

Изм.	Кол.уч.	Лист	№ док.	Подпись	Дата

2122-33.13

Ряд зажимов =K201+S1-X200

= K201
+ S1
Лист 40

0 1 2 3 4 5 6 7 8 9

Инв. № подл.	Подпись и дата	Взам. инв. №	Согласовано			

РЯД ЗАЖИМОВ/КОЛОДКА

=K201+S1-X201

No. Кабеля	ТИП кабеля / No. Провода	K	Соединение	No. Клеммы	ТИП клеммы	OT	Соединение	No. Кабеля	ТИП кабеля / No. Провода	Страница
	L	-XR	2	1	PHOENIX. 3044076	-F201	1			/3.4:A
		-B90	L	2	PHOENIX. 3044076	-F201	2			/3.4:B
				3	PHOENIX. 3044076					/3.4:B
				4	PHOENIX. 3044076					/3.4:B
				5	PHOENIX. 3044076					/3.5:B
	N	-XR	4	6	PHOENIX. 3044076	-Q1-X				/3.4:E
				7	PHOENIX. 3044076	-RK2	2			/3.5:E
				8	PHOENIX. 3044076	-RK3	2			/3.6:E
				9	PHOENIX. 3044076	-B90	N			/3.6:E
		-B90	2	10	PHOENIX. 3044076	-Q1-X				/3.4:D
		-RK2	1	11	PHOENIX. 3044076					/3.5:D
		-RK3	1	12	PHOENIX. 3044076					/3.6:D

Изм.	Кол.уч.	Лист	№ док.	Подпись	Дата

2122-33.13

Ряд зажимов =K201+S1-X201

= K201
+ S1
Лист 41

F	E	D	C	B	A

Инв. № подл.	Подпись и дата	Взам. инв. №	Согласовано			

РЯД ЗАЖИМОВ/КОЛОДКА

=K201+S1-X700

No. Кабеля	ТИП кабеля / No. Провода	K	Соединение	No. Клеммы	ТИП клеммы	OT	Соединение	No. Кабеля	ТИП кабеля / No. Провода	Страница
				1	PHOENIX. 3044076	-P1	Tx+			/18.2:C
				2	PHOENIX. 3044076	-P1	Tx-			/18.2:C
				3	PHOENIX. 3044076	-P1	SH			/18.2:C
				4	PHOENIX. 3044076					/18.1:D
				5	PHOENIX. 3044076					/18.1:D
				6	PHOENIX. 3044076					/18.1:D
				7	PHOENIX. 3044076					/18.1:D
				8	PHOENIX. 3044076					/18.1:D
				9	PHOENIX. 3044076					/18.1:D
				10	PHOENIX. 3044076					/18.1:D

Изм.			
Кол.уч.			
Лист			
№ док.			
Подпись			
Дата			

2122-33.13

Ряд зажимов =K201+S1-X700

= K201
+ S1
Лист 42

0 1 2 3 4 5 6 7 8 9

РЯД ЗАЖИМОВ/КОЛОДКА

=K201+S1-X701

| | | |

РЯД ЗАЖИМОВ/КОЛОДКА =K201+S1-XPE

| | | |

РЯД ЗАЖИМОВ/КОЛОДКА

=K201+S1-XR

No. Кабеля	ТИП кабеля / No. Провода	К	Соединение	No. Клеммы	ТИП клеммы	ОТ	Соединение	No. Кабеля	ТИП кабеля / No. Провода	Страница
		=K203-XR	1	1	PHÖNIX. 3044636					=K00/20.2
	L	-X200	1							
	L	-X201	1	2	PHÖNIX. 3044636					=K00/20.2
		=K203-XR	3	3	PHÖNIX. 3044636					=K00/20.2
	N	-X200	6							
	N	-X201	6	4	PHÖNIX. 3044636					=K00/20.2
				5	PHÖNIX. 3044636					=K00/20.2
				6	PHÖNIX. 3044636					=K00/20.2
		=K203-XR	7	7	PHÖNIX. 3044636	=K101-XR	8			=K00/20.2
		-X100	1							
				8	PHÖNIX. 3044636					=K00/20.2
		=K203-XR	9	9	PHÖNIX. 3044636	=K101-XR	10			=K00/20.2
		-X100	8							
				10	PHÖNIX. 3044636					=K00/20.2
		=K203-XR	11	11	PHÖNIX. 3044636	=K101-XR	12			=K00/20.2
		-X100	2							
				12	PHÖNIX. 3044636					=K00/20.2
		=K203-XR	13	13	PHÖNIX. 3044636	=K101-XR	14			=K00/20.2
		-X100	9							
				14	PHÖNIX. 3044636					=K00/20.2
		=K203-XR	15	15	PHÖNIX. 3044636	=K101-XR	16			=K00/20.2
	+EH	-X4	1							
				16	PHÖNIX. 3044636					=K00/20.2
		=K203-XR	17	17	PHÖNIX. 3044636	=K101-XR	18			=K00/20.2
	-EH	-X4	9							
				18	PHÖNIX. 3044636					=K00/20.2
		=K203-XR	19	19	PHÖNIX. 3044636	=K101-XR	21			=K00/19.3
	EHA	-X4	12			-XR	21			
		=K203-XR	20	20	PHÖNIX. 3044636	=K101-XR	22			=K00/19.3
	EHP	-X4	11			-XR	22			
				21	PHÖNIX. 3044636	-XR	19			=K00/19.3
				22	PHÖNIX. 3044636	-XR	20			=K00/19.3
		=K203-XR	23	23	PHÖNIX. 3044636					=K00/19.3
		=K203-XR	24	24	PHÖNIX. 3044636					=K00/19.3
	2ED1	-X6	9							
		=K203-XR	25	25	PHÖNIX. 3044636					=K00/19.3
		=K203-XR	26	26	PHÖNIX. 3044636					=K00/19.3

РЯД ЗАЖИМОВ/КОЛОДКА

=K201+S1-XR

No. Кабеля	ТИП кабеля / No. Провода	К	Соединение	No. Клеммы	ТИП клеммы	От	Соединение	No. Кабеля	ТИП кабеля / No. Провода	Страница
		=K203-XR	27	27	PHOENIX. 3044636					=K00/19.3
	+ED1	-X6	7							
		=K203-XR	28	28	PHOENIX. 3044636					=K00/19.3
	-ED1	-X6	8							
		=K203-XR	29	29	PHOENIX. 3044636					=K00/19.3
		-X3	17							
		=K203-XR	30	30	PHOENIX. 3044636					=K00/19.3
		-X3	26							
		=K203-XR	31	31	PHOENIX. 3044636					=K00/19.3
		=K203-XR	32	32	PHOENIX. 3044636					=K00/19.3
		=K203-XR	33	33	PHOENIX. 3044636					=K00/19.3
		=K203-XR	34	34	PHOENIX. 3044636					=K00/19.3
		=K203-XR	35	35	PHOENIX. 3044636					=K00/19.3
		=K203-XR	36	36	PHOENIX. 3044636					=K00/19.3
		=K203-XR	37	37	PHOENIX. 3044636	=K101-XR	37			=K00/17.3
		-X2	10							
		=K203-XR	38	38	PHOENIX. 3044636	=K101-XR	38			=K00/17.3
		-X2	34							
		=K203-XR	39	39	PHOENIX. 3044636	=K101-XR	39			=K00/17.3
		-X3	8							
		=K203-XR	40	40	PHOENIX. 3044636	=K101-XR	40			=K00/17.3
		-X3	7							
		=K203-XR	41	41	PHOENIX. 3044636					=K00/17.3
		-X2	11							
		=K203-XR	42	42	PHOENIX. 3044636					=K00/17.3
		-X2	33							
		=K203-XR	43	43	PHOENIX. 3044636	=K101-XR	41			=K00/17.3
		-X1	8							
		=K203-XR	44	44	PHOENIX. 3044636	=K101-XR	42			=K00/17.3
		-X1	33							
		=K203-XR	45	45	PHOENIX. 3044636					=K00/17.3
		-X1	9							
		=K203-XR	46	46	PHOENIX. 3044636					=K00/17.3
		-X1	34							
		=K203-XR	47	47	PHOENIX. 3044636					=K00/17.3
		-X3	16							
		=K203-XR	48	48	PHOENIX. 3044636					=K00/17.3
		-X3	15							
		=K203-XR	49	49	PHOENIX. 3044636	=K101-XR	49			=K00/17.3
		-X3	23							
		=K203-XR	50	50	PHOENIX. 3044636	=K101-XR	50			=K00/17.3
		-X3	29							
		=K203-XR	51	51	PHOENIX. 3044636	=K101-XR	51			=K00/17.3
		-X6	10							
		=K203-XR	52	52	PHOENIX. 3044636	=K101-XR	52			=K00/17.3
		-X6	11							

РЯД ЗАЖИМОВ/КОЛОДКА

=K201+S1-XR

No. Кабеля	ТИП кабеля / No. Провода	K	Соединение	No. Клеммы	ТИП клеммы	OT	Соединение	No. Кабеля	ТИП кабеля / No. Провода	Страница
		=K203-XR	53	53	PHÖNIX. 3044636	=K101-XR	53			=K00/17.3
		-X6	12							
		=K203-XR	54	54	PHÖNIX. 3044636	=K101-XR	54			=K00/17.3
		-X3	20							
		=K203-XR	55	55	PHÖNIX. 3044636	=K101-XR	55			=K00/17.3
		-X3	26							
		=K203-XR	56	56	PHÖNIX. 3044636					=K00/17.3
		=K203-XR	57	57	PHÖNIX. 3044636					=K00/15.3
		=K203-XR	58	58	PHÖNIX. 3044636					=K00/15.3
		=K203-XR	59	59	PHÖNIX. 3044636					=K00/15.3
		=K203-XR	60	60	PHÖNIX. 3044636					=K00/15.3
		=K203-XR	61	61	PHÖNIX. 3044636	-XR	71			=K00/15.3
	EV2A	-SA2	3							
		=K203-XR	62	62	PHÖNIX. 3044636	-XR	72			=K00/15.3
	EV2B	-SA2	7							
		=K203-XR	63	63	PHÖNIX. 3044636	-XR	73			=K00/15.3
	EV2C	-SA2	11							
		=K203-XR	64	64	PHÖNIX. 3044636	-XR	74			=K00/15.3
	EV2N	-SA2	15							
		=K203-XR	65	65	PHÖNIX. 3044636					=K00/15.3
		=K203-XR	66	66	PHÖNIX. 3044636					=K00/15.3
	EV1A	-SA2	1	67	PHÖNIX. 3044636	=K101-XR	67			=K00/15.3
	EV1B	-SA2	5	68	PHÖNIX. 3044636	=K101-XR	68			=K00/15.3
	EV1C	-SA2	9	69	PHÖNIX. 3044636	=K101-XR	69			=K00/15.3
	EV1N	-SA2	13	70	PHÖNIX. 3044636	=K101-XR	70			=K00/15.3
				71	PHÖNIX. 3044636	=K101-XR	71			=K00/15.3
						-XR	61			
				72	PHÖNIX. 3044636	=K101-XR	72			=K00/15.3
						-XR	62			
				73	PHÖNIX. 3044636	=K101-XR	73			=K00/15.3
						-XR	63			
				74	PHÖNIX. 3044636	=K101-XR	74			=K00/15.3
						-XR	64			
				75	PHÖNIX. 3044636					=K00/15.3

Изм. | Кол.уч. | Лист | № док. | Подпись | Дата

2122-33.13

Ряд зажимов =K201+S1-XR

= K201 | + S1 | Лист 47

0 1 2 3 4 5 6 7 8 9

РЯД ЗАЖИМОВ/КОЛОДКА

=K201+S1-XT

No. Кабеля / ТИП кабеля / No. Провода	K	Соединение	No. Клеммы	ТИП клеммы	OT	Соединение	No. Кабеля / ТИП кабеля / No. Провода	Страница
A411	-PA1	1	1	PHOENIX. 3057432	-TA1-A	1И1		/16.2:B
B411	-P1	CT2+	2	PHOENIX. 3057432	-TA1-B	1И1		/16.2:B
C411	-P1	CT3+	3	PHOENIX. 3057432	-TA1-C	1И1		/16.3:B
N411	-P1	CT3-	4	PHOENIX. 3057432	-TA1-C	1И2		/16.3:B
			5	PHOENIX. 3057432	-TA1-B	1И2		/16.3:B
	-XPE	1	6	PHOENIX. 3057432	-TA1-A	1И2		/16.3:B
	-A1	AI:5	7	PHOENIX. 3057432	-TA2-A	2И1		/16.4:B
	-A1	AI:7	8	PHOENIX. 3057432	-TA2-B	2И1		/16.5:B
	-A1	AI:9	9	PHOENIX. 3057432	-TA2-C	2И1		/16.5:B
	-A1	AI:10	10	PHOENIX. 3057432	-TA2-C	2И2		/16.5:B
			11	PHOENIX. 3057432	-TA2-B	2И2		/16.5:B
	-XPE	2	12	PHOENIX. 3057432	-TA2-A	2И2		/16.6:B
			13	PHOENIX. 3047400	-TA3-A	3И1		/16.7:B
			14	PHOENIX. 3047400	-TA3-B	3И1		/16.7:B
			15	PHOENIX. 3047400	-TA3-C	3И1		/16.8:B
			16	PHOENIX. 3047400	-TA3-C	3И2		/16.8:B
			17	PHOENIX. 3047400	-TA3-B	3И2		/16.8:B
	-XPE	3	18	PHOENIX. 3047400	-TA3-A	3И2		/16.8:B
	-P1	CT1+	19	PHOENIX. 3057432	-PA1	2		/16.2:C
			20	PHOENIX. 3057432				/19.3:E

Изм. | Кол.уч. | Лист | № док. | Подпись | Дата

2122-33.13

Ряд зажимов =K201+S1-XT

= K201 | + S1 | Лист 48

Инв. № подл.	Подпись и дата	Взам. инв. №	Согласовано			

РЯД ЗАЖИМОВ/КОЛОДКА

=K201+S1-XV

No. Кабеля	ТИП кабеля / No. Провода	K	Соединение	No. Клеммы	ТИП клеммы	OT	Соединение	No. Кабеля	ТИП кабеля / No. Провода	Страница
		-P1	V1	1	PHÖNIX. 3044076	-SA2	2			/17.3:C
		-A1	AI:13	2	PHÖNIX. 3044076					/17.5:C
		-P1	V2	3	PHÖNIX. 3044076	-SA2	6			/17.3:C
		-A1	AI:15	4	PHÖNIX. 3044076					/17.5:C
		-P1	VN	5	PHÖNIX. 3044076	-SA2 -XV	14 8			/17.4:C
		-A1	AI:17	6	PHÖNIX. 3044076					/17.5:C
		-P1	V3	7	PHÖNIX. 3044076	-SA2	10			/17.3:C
		-A1	AI:18	8	PHÖNIX. 3044076	-XV	5			/17.6:C
				9	PHÖNIX. 3044076					/19.3:E
				10	PHÖNIX. 3044076					/19.3:E
				11	PHÖNIX. 3044076					/19.3:E
				12	PHÖNIX. 3044076					/19.3:E
				13	PHÖNIX. 3044076					/19.3:E
				14	PHÖNIX. 3044076					/19.3:E
				15	PHÖNIX. 3044076					/19.4:E
				16	PHÖNIX. 3044076					/19.4:E
				17	PHÖNIX. 3044076					/19.4:E
				18	PHÖNIX. 3044076					/19.4:E
				19	PHÖNIX. 3044076					/19.4:E
				20	PHÖNIX. 3044076					/19.4:E

Изм.	Кол.уч.	Лист	№ док.	Подпись	Дата

2122-33.13

Ряд зажимов =K201+S1-XV

= K201
+ S1
Лист 49

=K203+S1

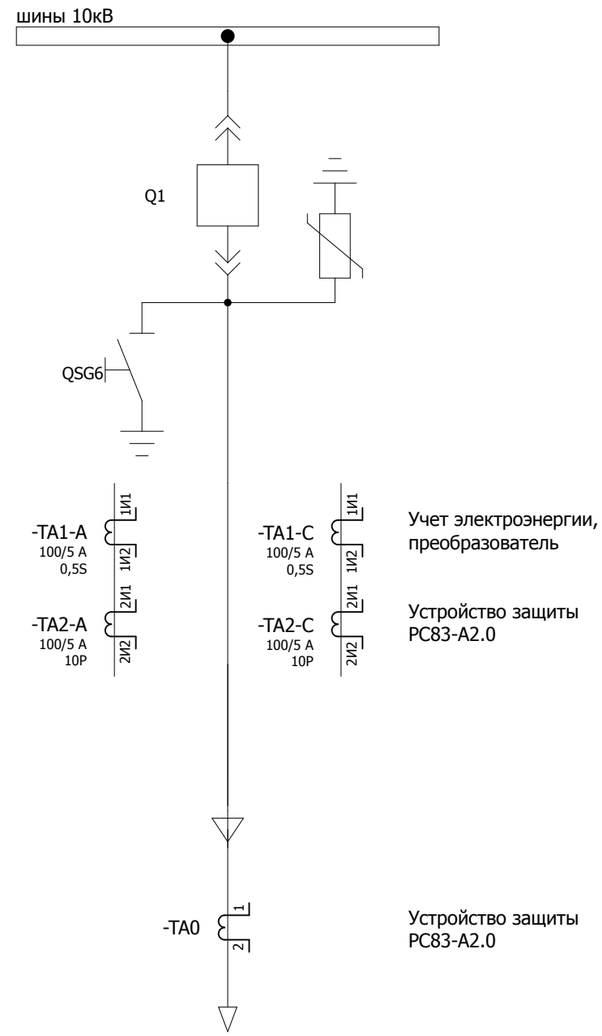

Учет электроэнергии, преобразователь

Устройство защиты РС83-А2.0

Устройство защиты РС83-А2.0

W2K
АО "Мырзабек"

Изм.	Кол.уч.	Лист	№ док.	Подпись	Дата	2122-33.13	= K203
							+ S1
						Принципиальная схема	Лист 1

Согласовано

Взам. инв. №

Подпись и дата

Инв. № подл.

Освещение релейного отсека

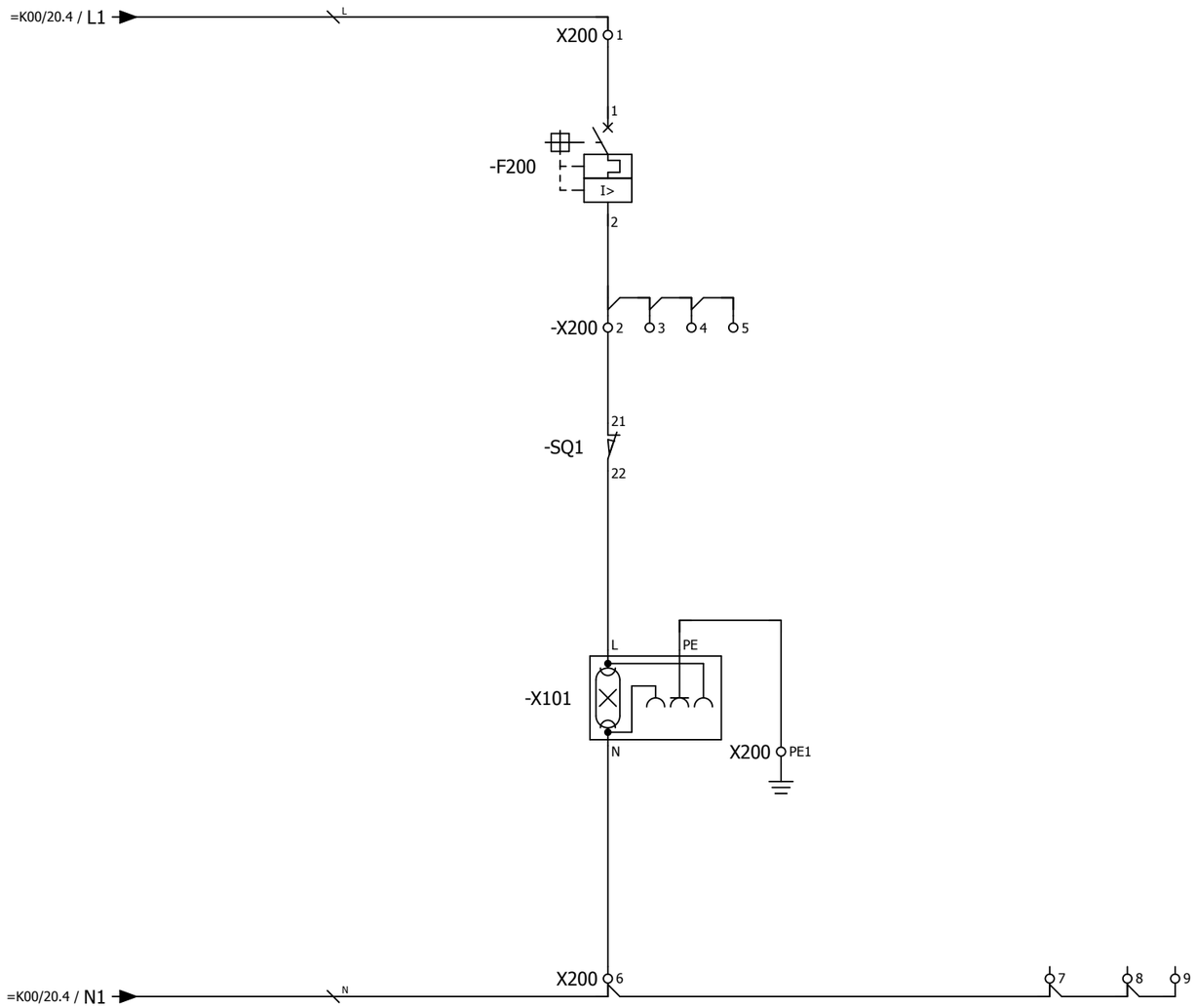

Изм.	Кол.уч.	Лист	№ док.	Подпись	Дата	2122-33.13	= K203
							+ S1
						Цепи освещения	Лист 2

Согласовано

Взам. инв. №

Подпись и дата

Инв. № подл.

Обогрев отсека выкатного элемента | Обогрев релейного отсека | Обогрев кабельного отсека

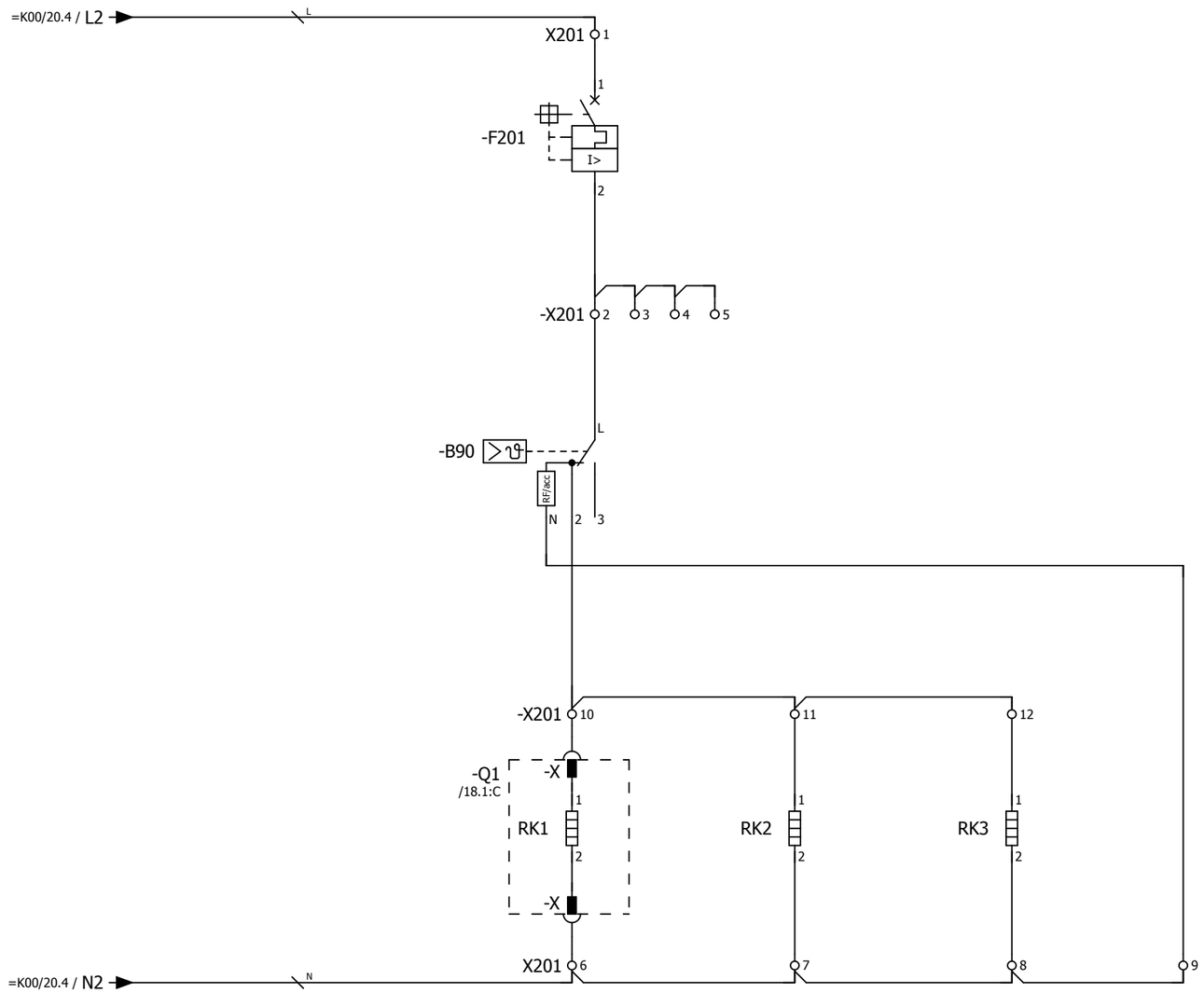

Примечание:
Ввиду отсутствия заводской информации, нумерация клемм выкатного элемента принято условно

Согласовано | Взам. инв. № | Подпись и дата | Инв. № подл.

Изм.	Кол.уч.	Лист	№ док.	Подпись	Дата

2122-33.13

Цепи обогрева

= K203
+ S1
Лист 3

Питание двигателя взвода пружины выключателя 220 В пост.тока

Питание цепей управления

Питание цепей управления выключателем

Питание преобразователя, счетчика ЭЭ

=K00/20.4 / EY2-

=K00/20.4 / EY2+

=K00/20.4 / EC2-

=K00/20.4 / EC2+

-X100 1 9

-X100 2 10

3 11

4 12

-SF1 /7.5:B /12.6:B

-SF2 /12.6:B

-SF3 /12.7:B

-SF4 /12.7:B

I> I>

-X0 1 4

-Q1 /18.1:C

-XP1 8 19

27 28

-SQM1 -SQM2

30 29

1 2

M

-X1 1 3

12 14

-X2 1 6

12

-X701 1

5

101 7.1:A

102 8.1:E

1 6.8:A

101 5.2:A

102 5.2:E

1 6.0:A

2 6.1:F

L+ 5.5:A

L- 5.4:E

Согласовано

Взам. инв. №

Подпись и дата

Инв. № подл.

Изм.	Кол.уч.	Лист	№ док.	Подпись	Дата

2122-33.13

Питание постоянным оперативным током

= K203

+ S1

Лист 4

Питание устройства

Питание преобразователя

Питание счетчика ЭЭ

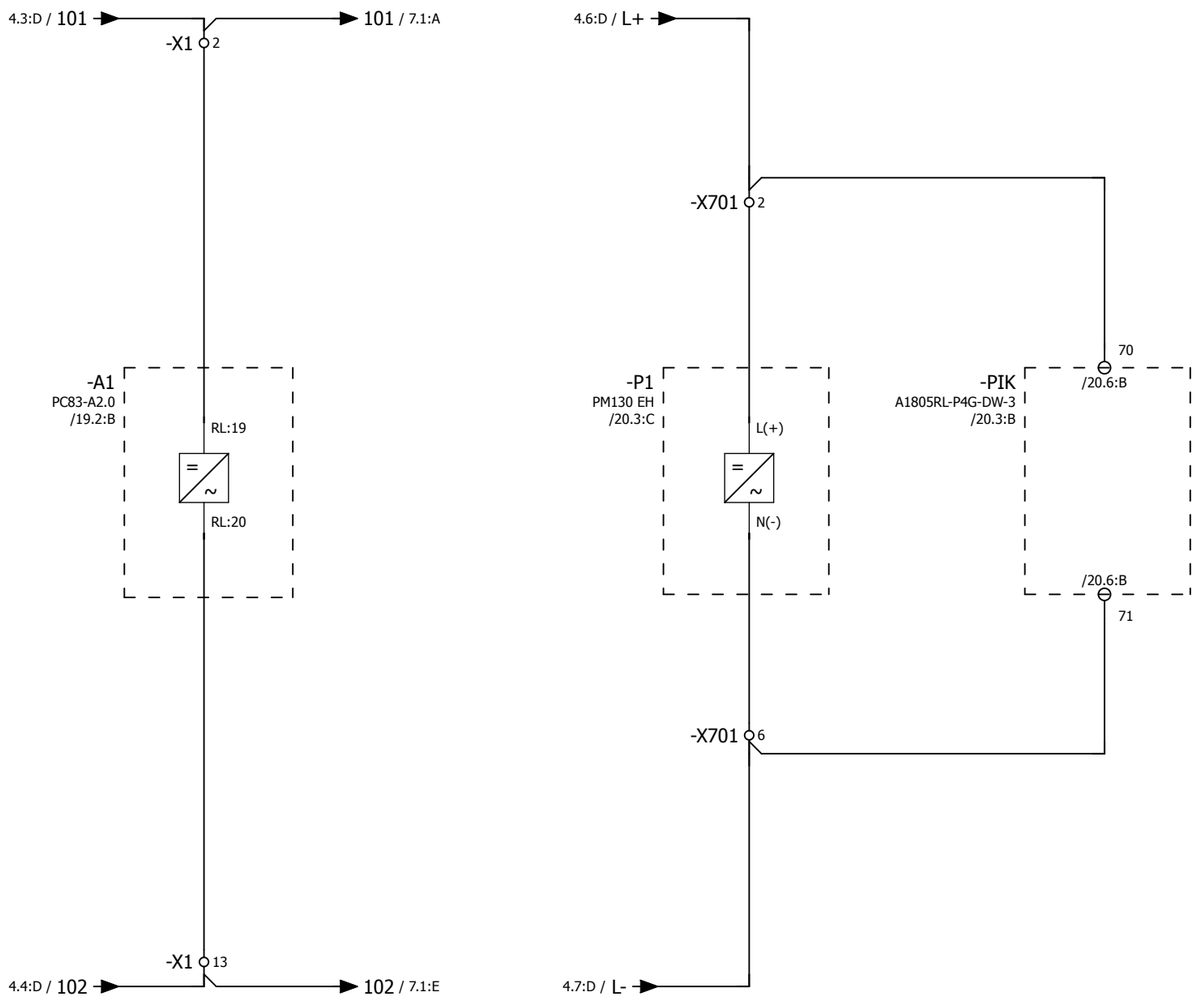

Согласовано

Взам. инв. №

Подпись и дата

Инв. № подл.

Изм.	Кол.уч.	Лист	№ док.	Подпись	Дата

2122-33.13

Питание постоянным оперативным током

= K203

+ S1

Лист 5

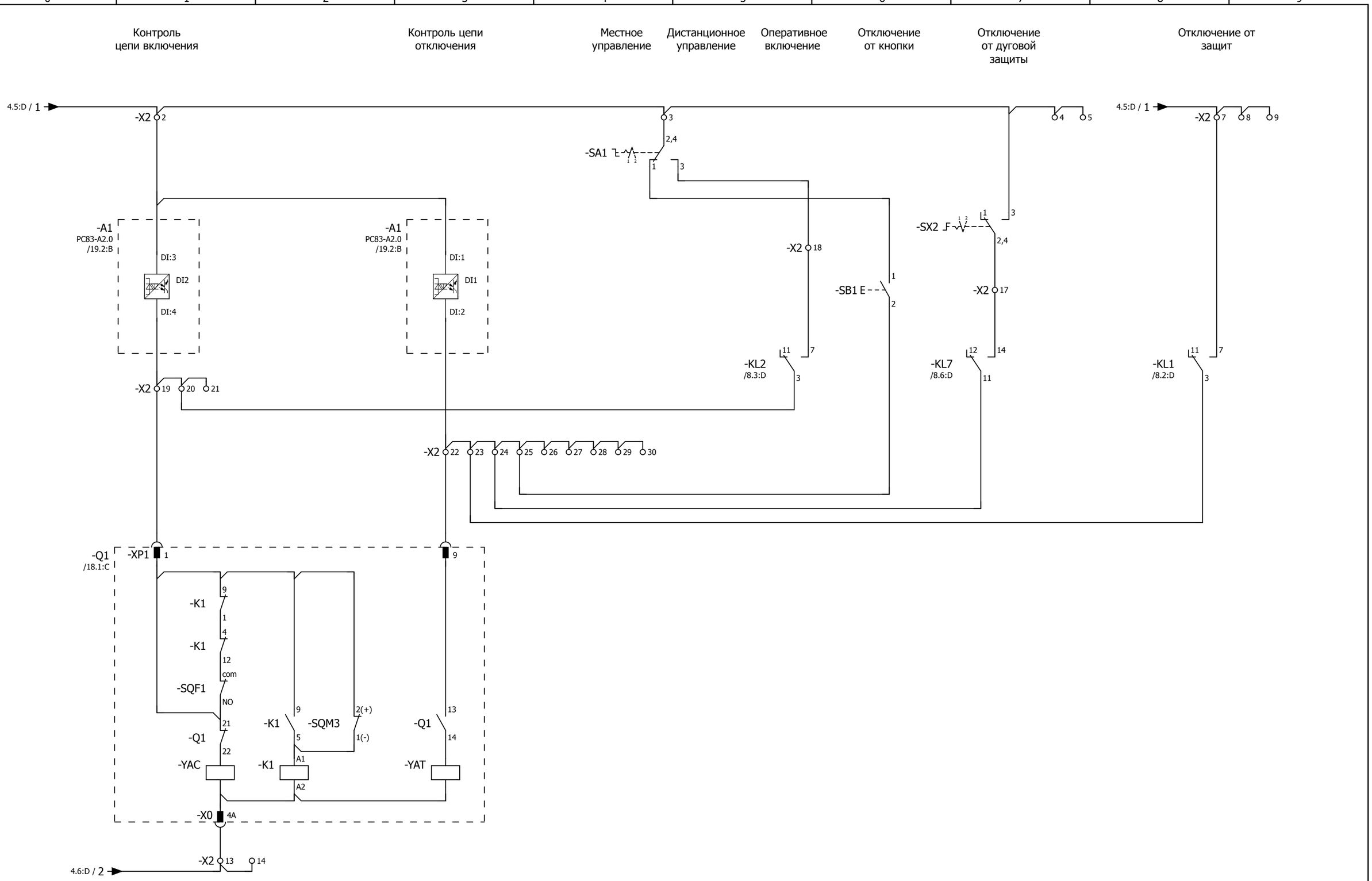

Переключатель SA1:
1 - местное
2 - дистанционное

Переключатель SX2:
1 - выведено
2 - введено

Изм.	Кол.уч.	Лист	№ док.	Подпись	Дата	2122-33.13	= K203
						Цепи управления выключателем	+ S1
							Лист 6

Согласовано | Взам. инв. № | Подпись и дата | Инв. № подл.

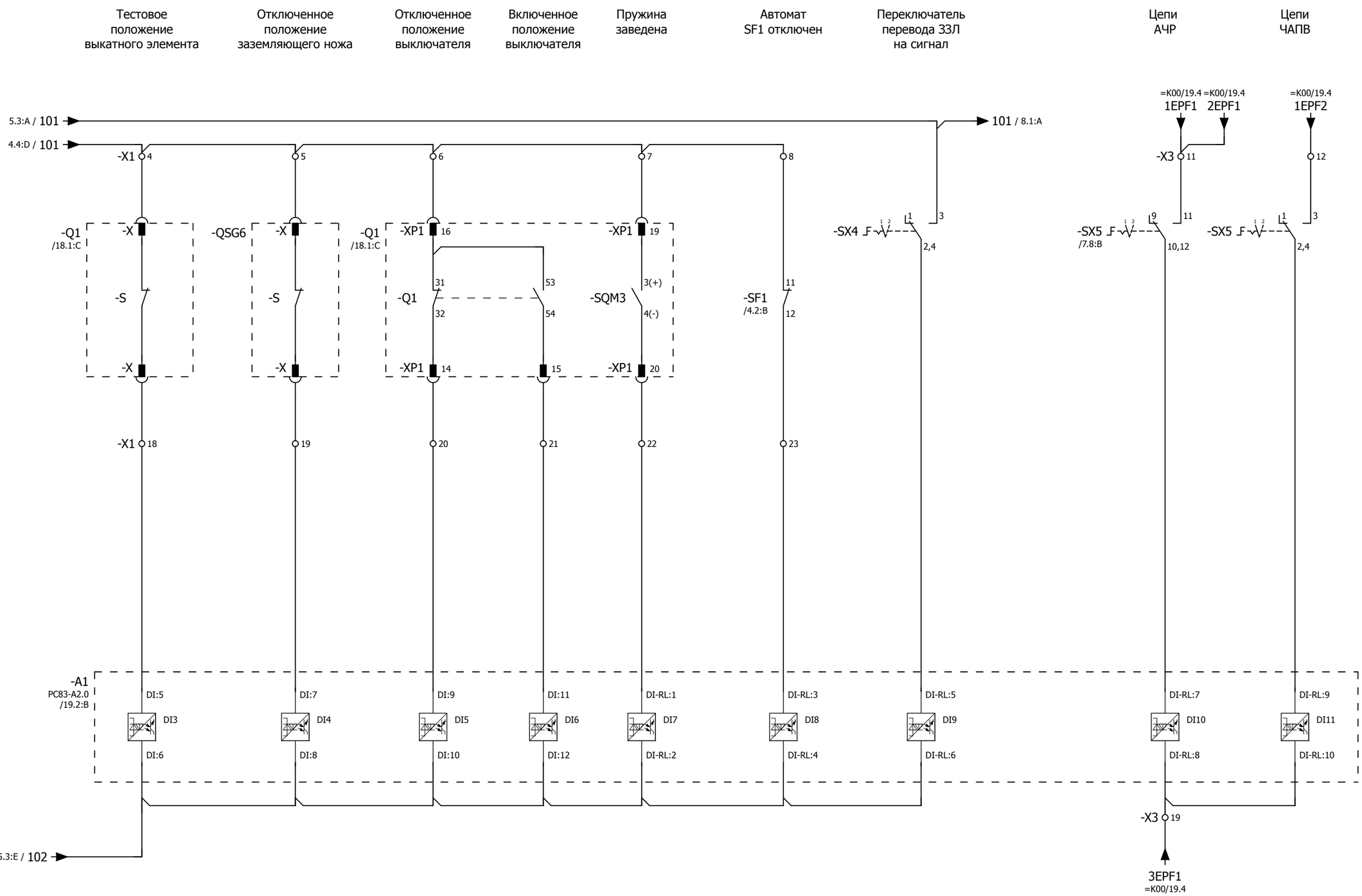

Примечание:

1. Ввиду отсутствия заводской информации, нумерация клемм выкатного элемента и ЗН принято условно;
2. Необходимость ввода каждого присоединения под определенную очередь АЧР определяет заказчик.

Переключатель SX4, 5:
1 - выведено
2 - введено

Изм.	Кол.уч.	Лист	№ док.	Подпись	Дата	2122-33.13 Бинарные входы устройства защиты	= K203 + S1 Лист 7

Согласовано | Взам. инв. № | Подпись и дата | Инв. № подл.

0	1	2	3	4	5	6	7	8	9

Команда на оперативное отключение выключателя	Отключение от защит	Команда на оперативное включение выключателя	Действие УРОВ	Действие ЛЗШ	"Аварийное отключение"	Вызов в шкаф	Срабатывание дуговой защиты

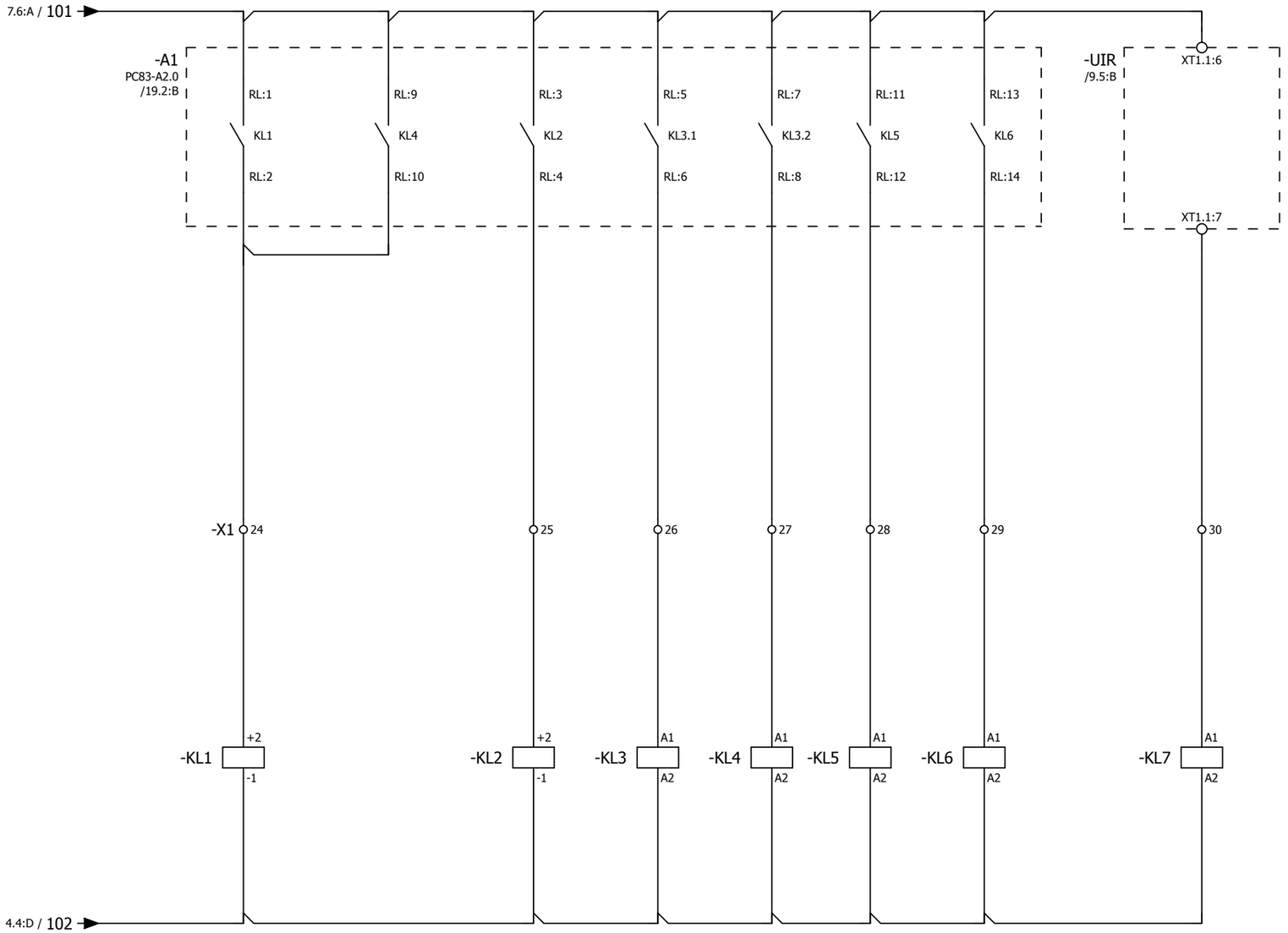

Согласовано

Взам. инв. №

Подпись и дата

Инв. № подл.

Изм.	Кол.уч.	Лист	№ док.	Подпись	Дата

2122-33.13

Бинарные выходы устройства защиты

= K203

+ S1

Лист 8

Световой датчик отсека ТТ

Световой датчик отсека выключателя

Световой датчик отсека сборных шин

Устройство индикации и регистрации

Переключатель дуговой защиты

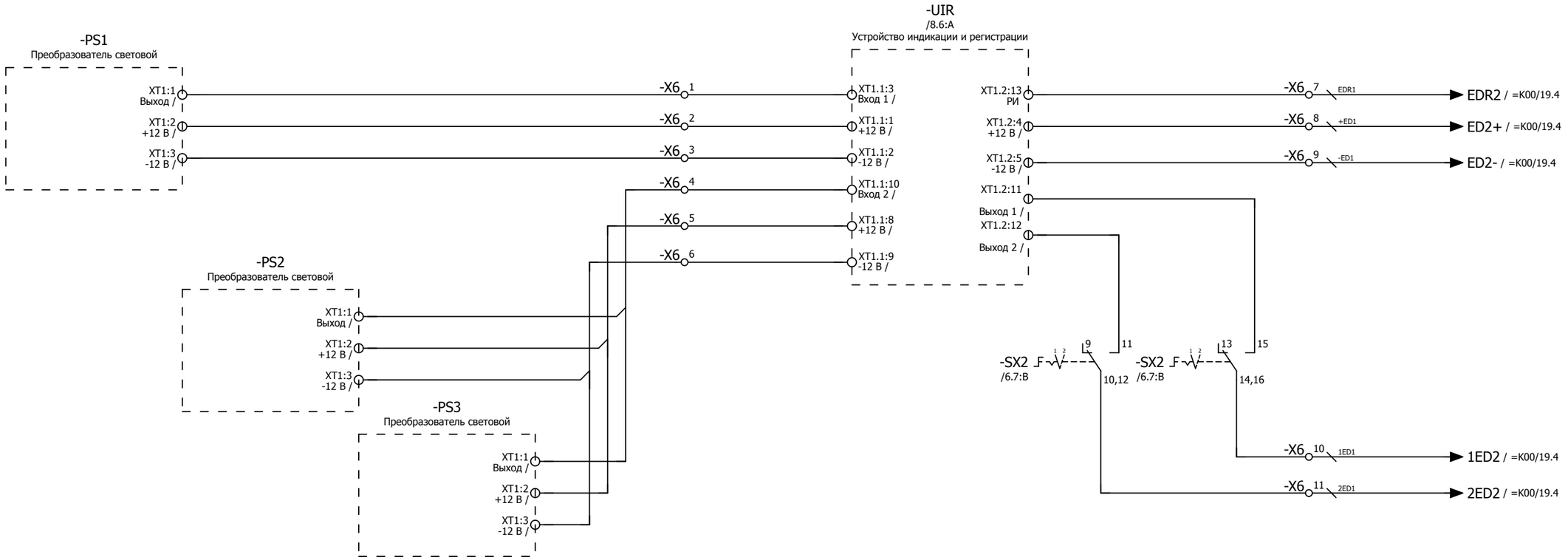

Переключатель SX2:
1 - выведено
2 - введено

Согласовано

Взам. инв. №

Подпись и дата

Инв. № подл.

Изм.	Кол.уч.	Лист	№ док.	Подпись	Дата	2122-33.13	= K203
							+ S1
						Цепи дуговой защиты	Лист 9

Разрешение на
перемещение
выкатного элемента

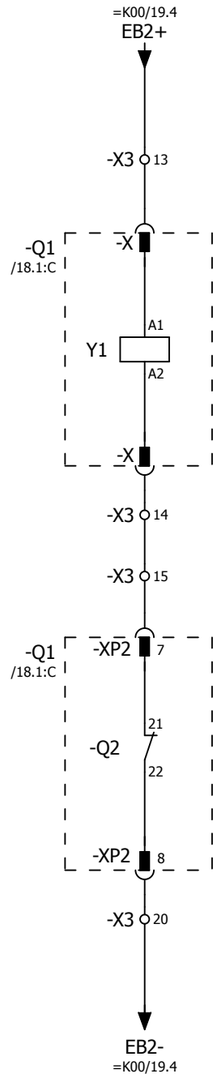

Примечание:
Ввиду отсутствия заводской информации, нумерация клемм выкатного элемента принято условно

Согласовано

Взам. инв. №

Подпись и дата

Инв. № подл.

Изм.	Кол.уч.	Лист	№ док.	Подпись	Дата	2122-33.13	= K203
							+ S1
						Цепи оперативной блокировки	Лист 10

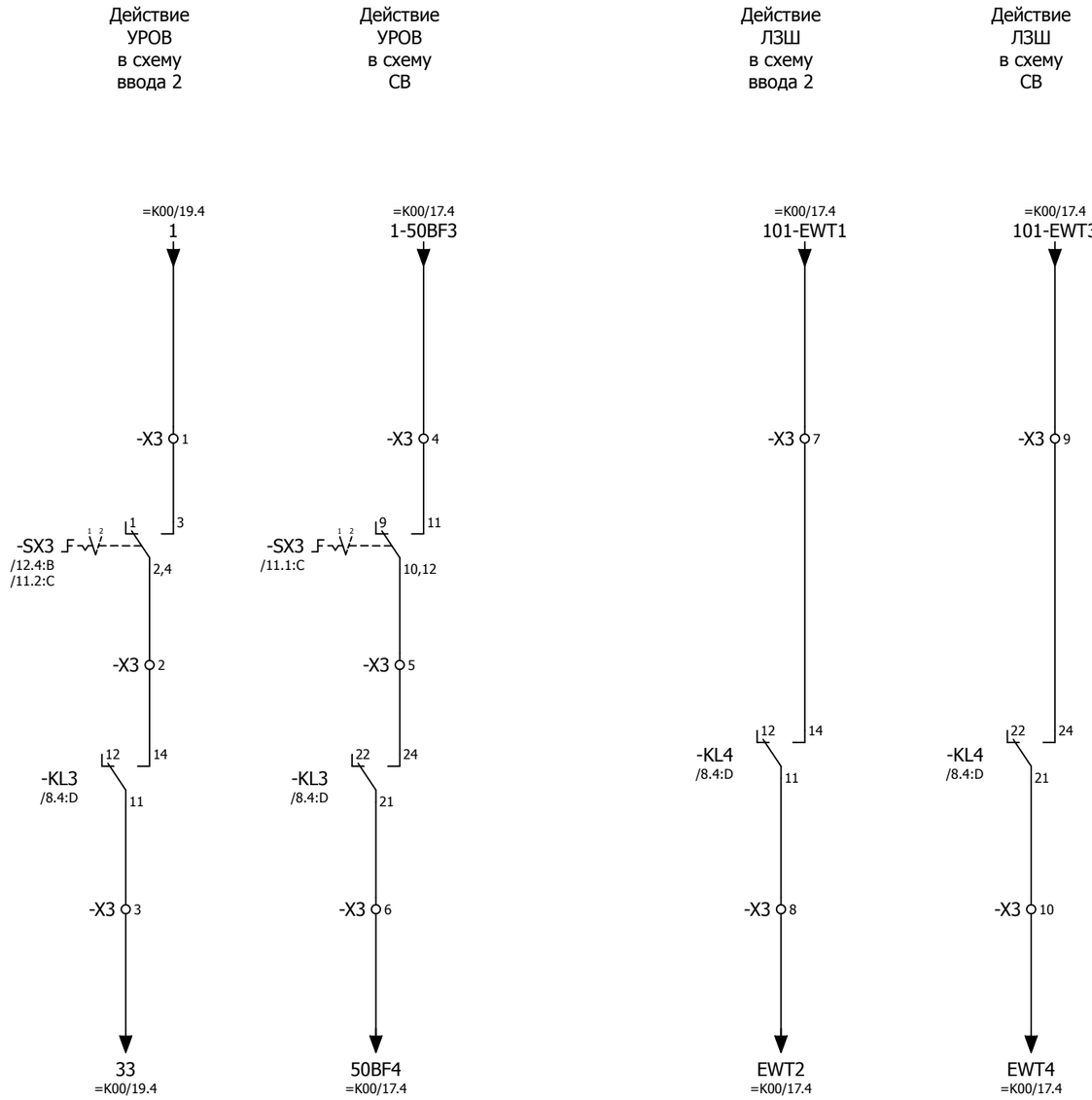

Переключатель SX3:
1 - выведено
2 - введено

Согласовано

Взам. инв. №

Подпись и дата

Инв. № подл.

Изм.	Кол.уч.	Лист	№ док.	Подпись	Дата

2122-33.13

Цепи УРОВ, ЛЗШ

= K203
+ S1
Лист 11

Общепанельная лампа

Общий сигнал "Вызов в ячейку"

Аварийное отключение выключателя

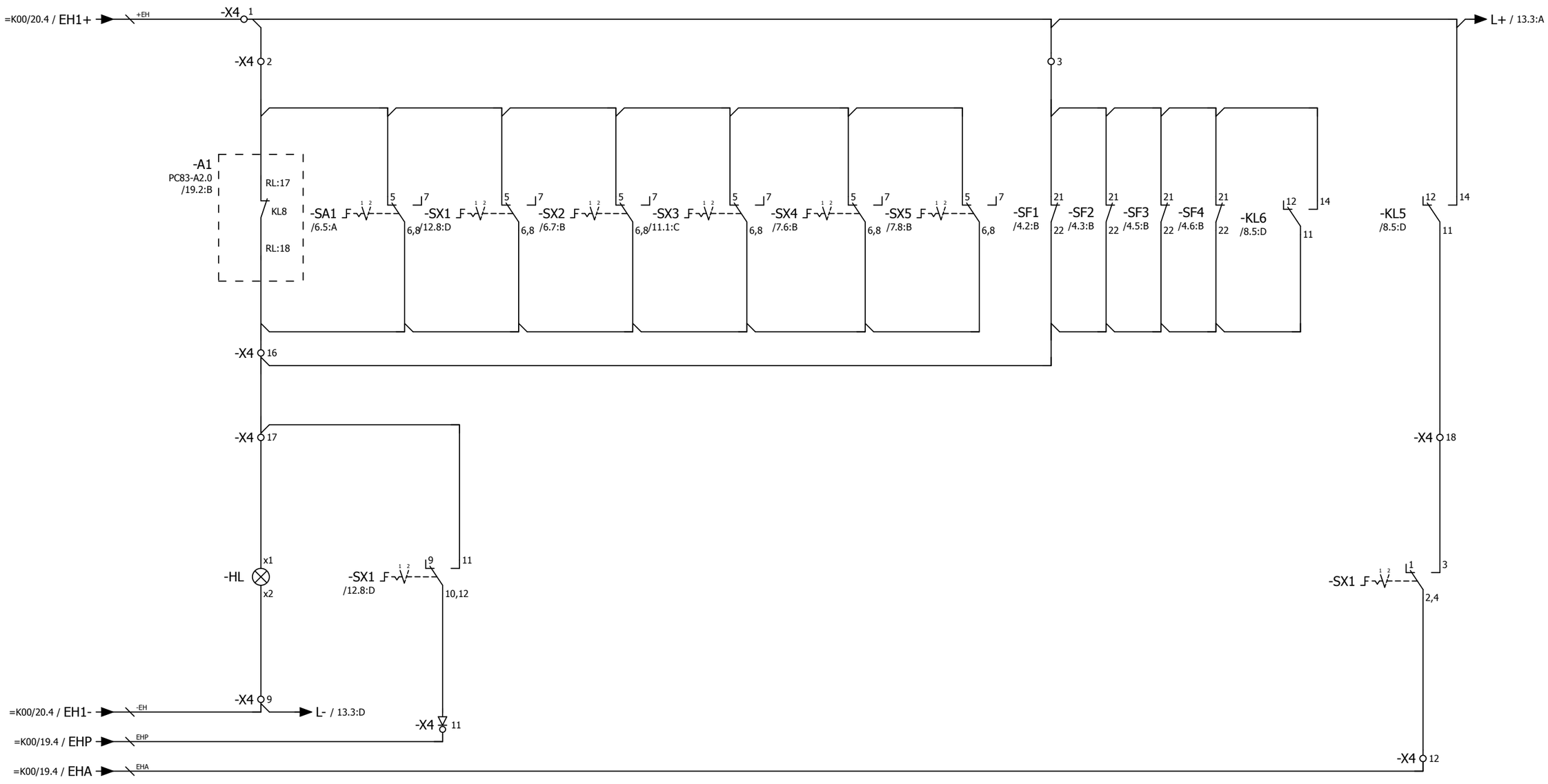

Переключатели SX1,2,3,4,5:
1 - выведено
2 - введено

Переключатель SA1:
1 - местное
2 - дистанционное

Согласовано

Взам. инв. №

Подпись и дата

Инв. № подл.

Изм.	Кол.уч.	Лист	№ док.	Подпись	Дата

2122-33.13

Цепи сигнализации

= K203

+ S1

Лист 12

Отключенное положение выключателя

Включенное положение выключателя

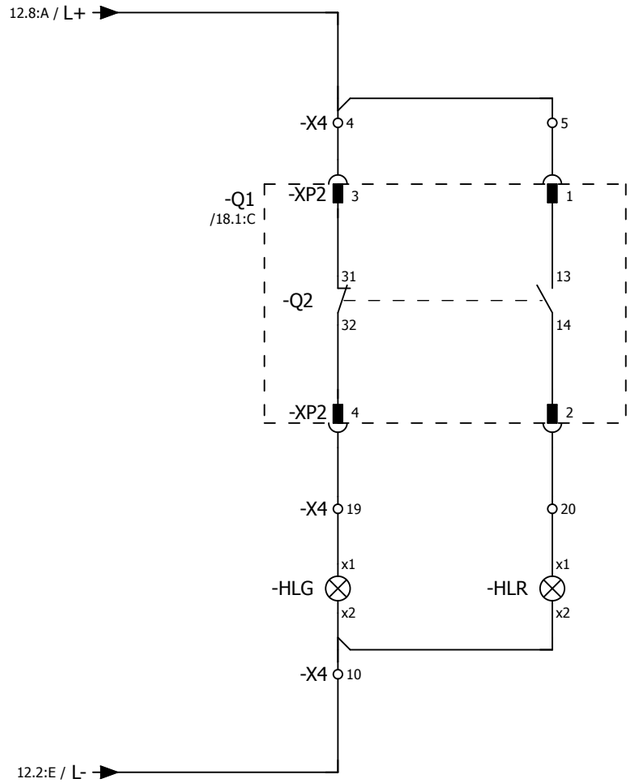

Согласовано

Взам. инв. №

Подпись и дата

Инв. № подл.

Изм.	Кол.уч.	Лист	№ док.	Подпись	Дата

2122-33.13

Цепи сигнализации

= K203

+ S1

Лист 13

Токовые цепи измерения

Токовые цепи устройства защиты

Трансформатор тока
нулевой последовательности

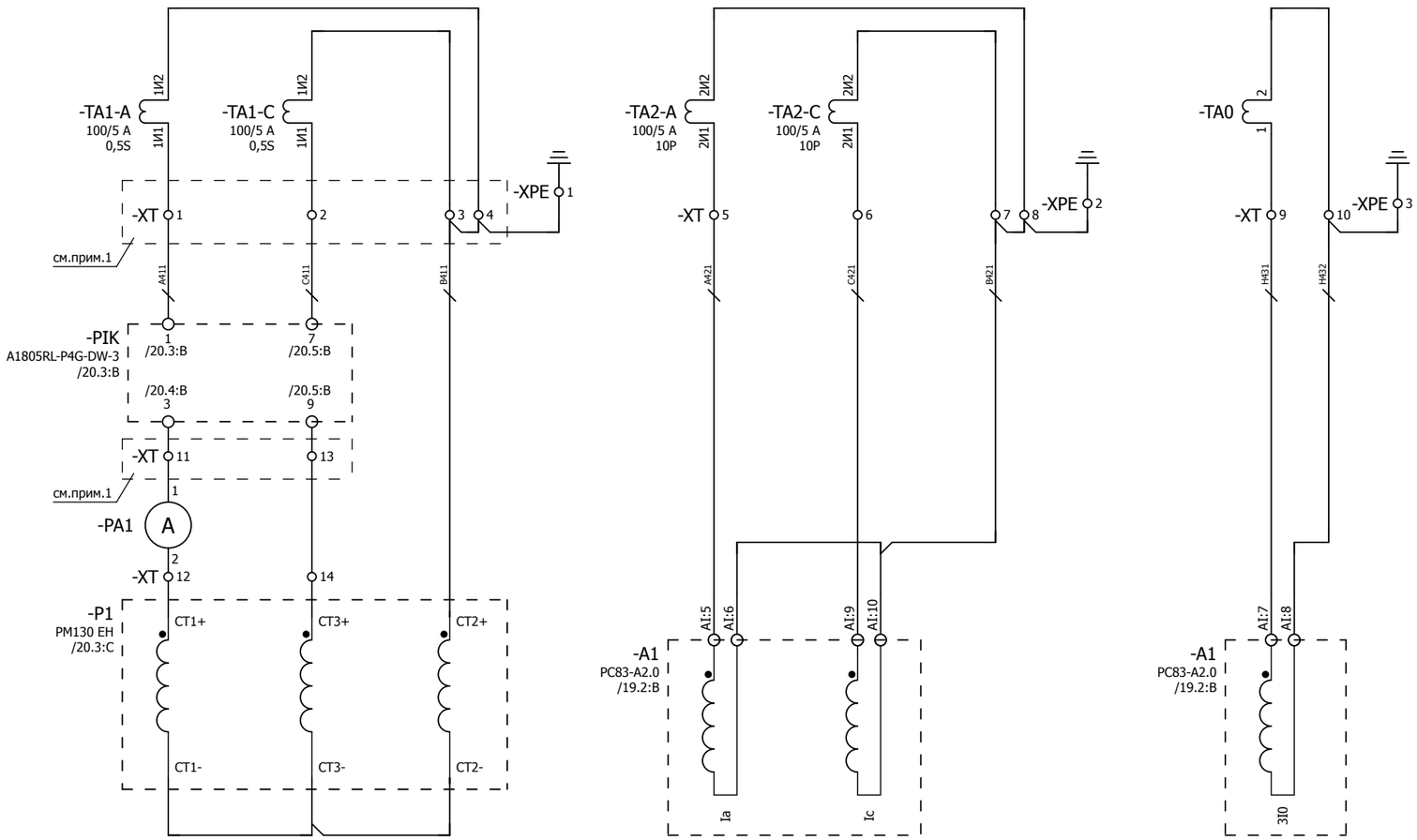

Примечания:
1. Предусмотреть возможность пломбирования выделенных клемм
2. Подключение токовых цепей осуществить проводом сечением 2,5 мм²

Изм.	Кол.уч.	Лист	№ док.	Подпись	Дата	2122-33.13	= K203
						Токовые цепи	+ S1
							Лист 14

Согласовано

Взам. инв. №

Подпись и дата

Инв. № подл.

Цепи напряжения преобразователя и счетчика ЭЭ

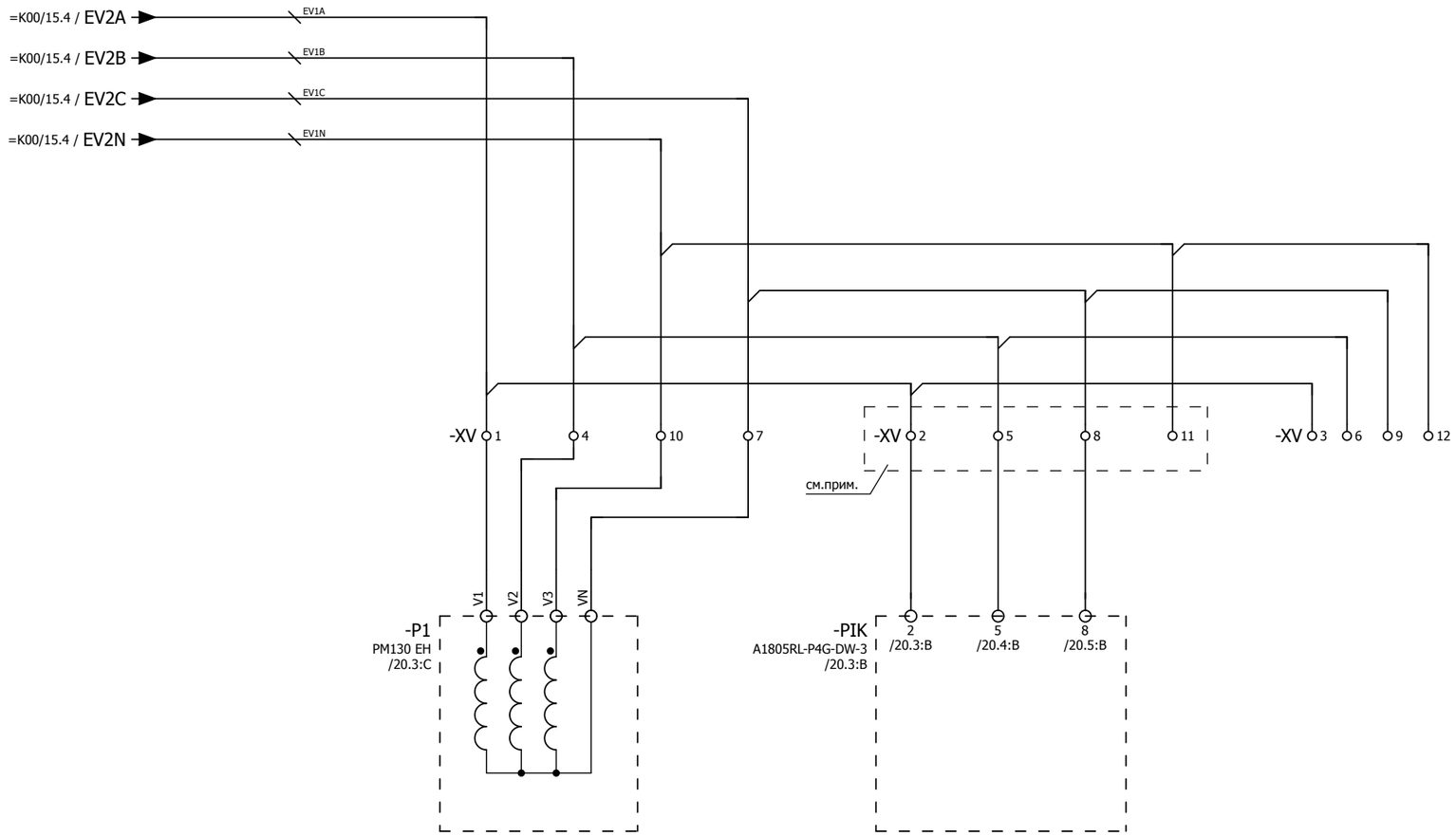

Примечание:
Предусмотреть возможность пломбирования выделенных клемм

Изм.	Кол.уч.	Лист	№ док.	Подпись	Дата	2122-33.13	= K203
						Цепи напряжения	+ S1
							Лист 15

Согласовано | Взам. инв. № | Подпись и дата | Инв. № подл.

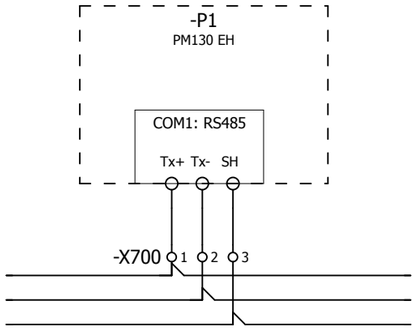

к пред. прибору

к след. прибору

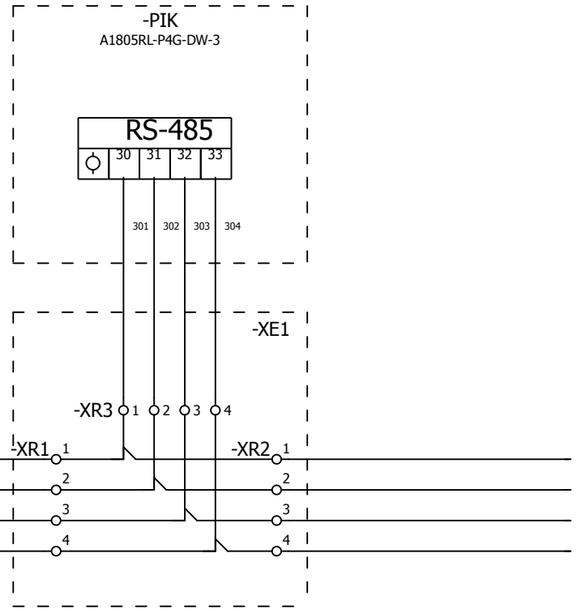

к пред. прибору

к след. прибору

-X700 4 5 6 7 8 9 10

Примечание:
Между ячеечные соединения коммуникационной сети выполнить кабелем типа Belden 9841.

Изм.	Кол.уч.	Лист	№ док.	Подпись	Дата	2122-33.13 Коммуникационная сеть преобразователя и счетчика ЭЭ	= K203 + S1 Лист 16

Согласовано

Взам. инв. №

Подпись и дата

Инв. № подл.

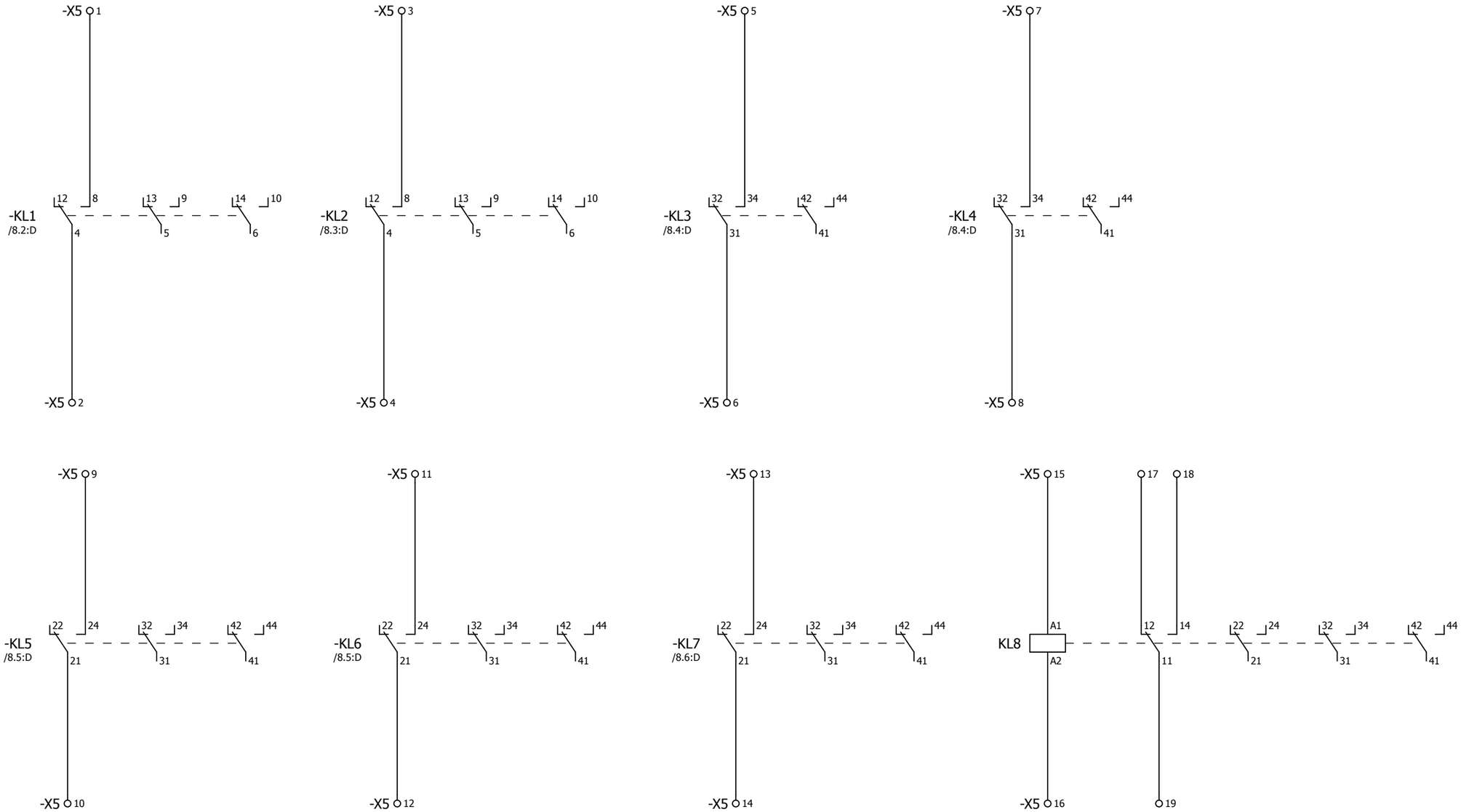

-X0 2 3 5

-X1 9 10 11 15 16 17 31 32 33 34 35

-X2 10 11 15 16

-X3 16 17 18

-X4 6 7 8 13 14 15

-X6 12 13 14 15

-X5 34 35

-X100 5 6 7 8 13 14 15

-X701 3 4 7 8 9 10

-XT 15 16 17 18 19 20

-XV 13 14 15 16 17 18 19 20

Изм.	Кол.уч.	Лист	№ док.	Подпись	Дата

2122-33.13

Резервные контакты реле

= K203

+ S1

Лист 17

Согласовано

Взам. инв. №

Подпись и дата

Инв. № подл.

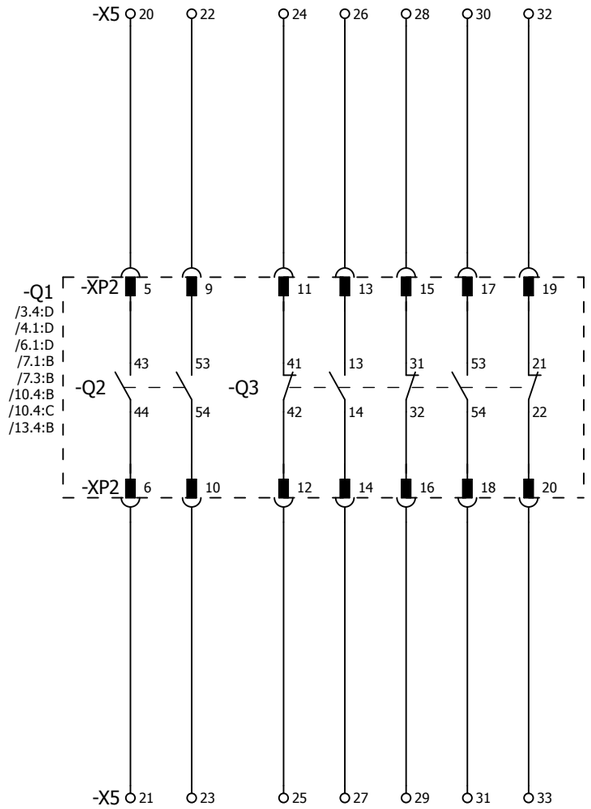

Согласовано

Взам. инв. №

Подпись и дата

Инв. № подл.

Изм.	Кол.уч.	Лист	№ док.	Подпись	Дата

2122-33.13

Резервные контакты выключателя

= K203

+ S1

Лист 18

F	E	D	C	B	A

Инв. № подл.	Подпись и дата	Взам. инв. №	Согласовано			

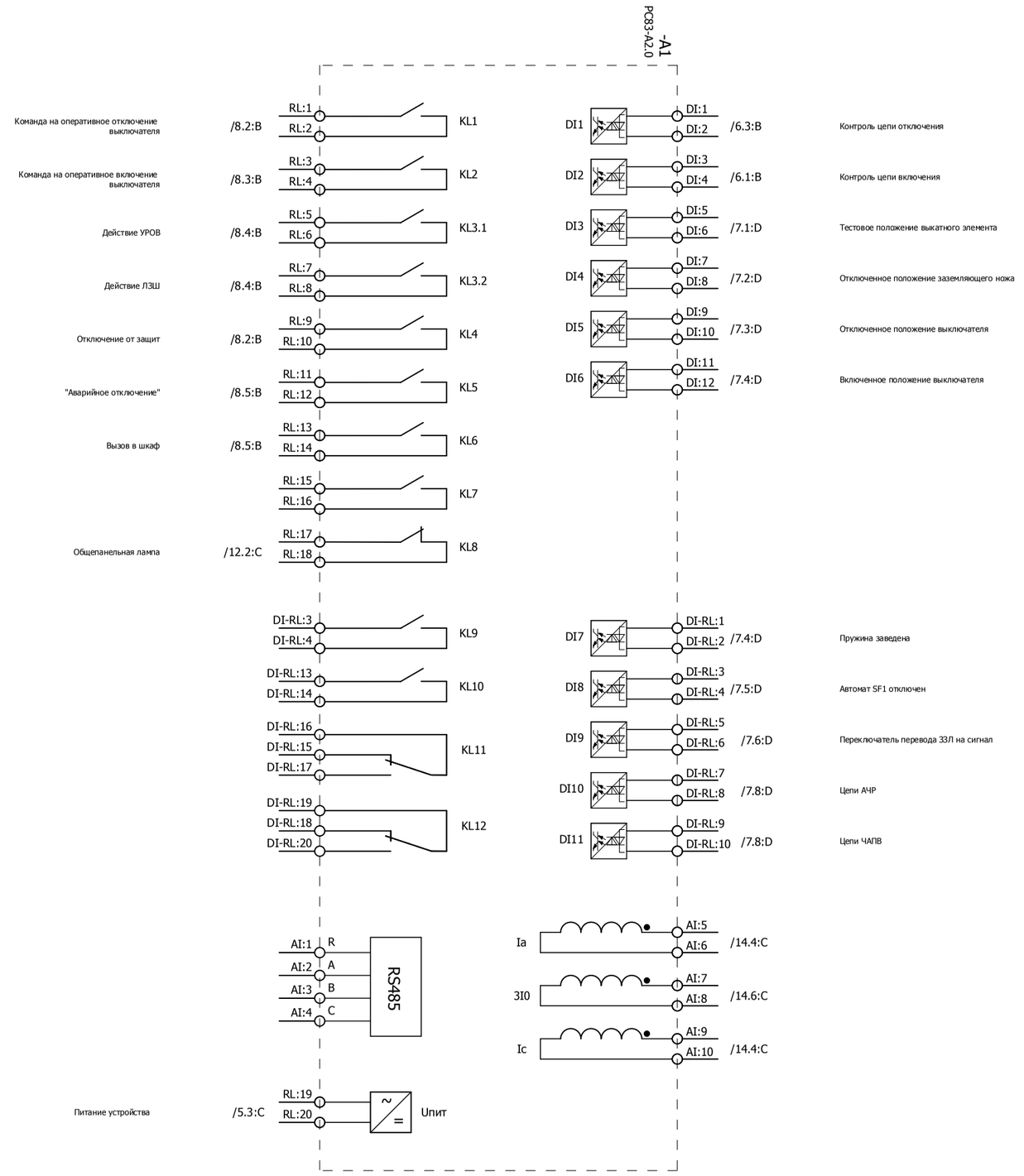

Изм.		
Кол.уч.		
Лист		
№ док.		
Подпись		
Дата		

2122-33.13

Обзор устройства защиты

= K203
+ S1
Лист 19

0 1 2 3 4 5 6 7 8 9

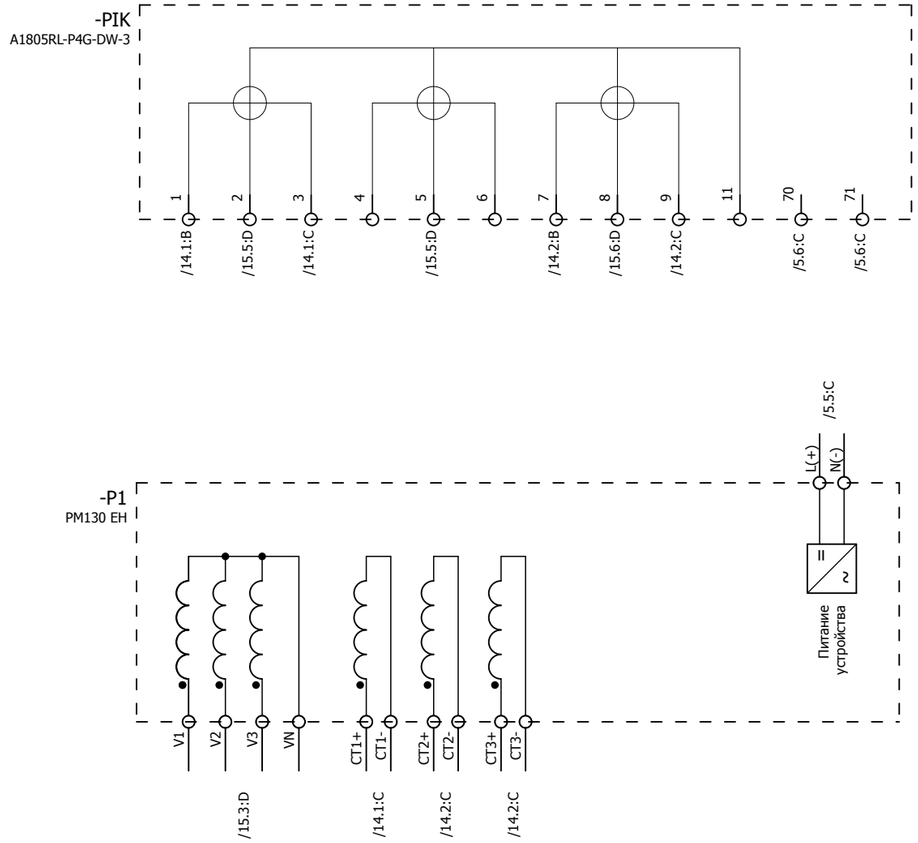

Изм.	Кол.уч.	Лист	№ док.	Подпись	Дата	2122-33.13 Обзор счетчика ЭЭ и преобразователя	= K203 + S1 Лист 20

Согласовано | Взам. инв. № | Подпись и дата | Инв. № подл.

ПЕРЕЧЕНЬ ОБОРУДОВАНИЯ

No п/п	НАИМЕНОВАНИЕ	ТИП ОБОРУДОВАНИЯ	ЗАВОД-ИЗГОТОВИТЕЛЬ	ОБОЗНАЧЕНИЕ ПО СХЕМЕ	К-ВО
1	Устройство защиты по току	PC83-A2.0-253 0211 1111 PC83-A2.0-253 0211 1111	РЗА СИСТЕМЗ	-A1 /19.2:B	1
2	Термостат 230 В перем.тока	8MR 2170-1A 01170.0-00	SIEMENS	-B90 /3.4:C	1
3	Автоматический выключатель C2 1p 1-полюсный, 400/220 В пер./пост. тока, 2 А Тип C, 10 кА	5SY5 102-7 5SY5 102-7	SIEMENS	-F200 /2.4:B	1
4	Автоматический выключатель C10 1p 1-полюсный, 400/220 В пер./пост. тока, 10 А тип C, 10 кА	5SY5 110-7 5SY5 110-7	SIEMENS	-F201 /3.4:B	1
5	Световой индикатор с гладкой линзой, 15 мА, 230 В перем./пост.т, цвет белый	3SB3204-6AA60 3SB3204-6AA60	SIEMENS	-HL /12.2:D	1
6	Светодиодная лампа BA 9s, 15 мА, 230 В перем./пост.т, цвет белый	3SB3901-1QG	SIEMENS	-HL /12.2:D	1
7	Световой индикатор с гладкой линзой, 15 мА, 230 В перем./пост.т, цвет зеленый	3SB3204-6AA40 3SB3204-6AA40	SIEMENS	-HLG /13.4:C	1
8	Светодиодная зеленая лампа BA 9S 15 мА, 230 пер. и пост. тока	3SB3901-1DG	SIEMENS	-HLG /13.4:C	1
9	Световой индикатор с гладкой линзой, 15 мА, 230 В перем./пост.т, цвет красный	3SB3204-6AA20 3SB3204-6AA20	SIEMENS	-HLR /13.5:C	1
10	Светодиодная красная лампа BA 9S 15 мА, 230 пер. и пост. тока	3SB3901-1CG 3SB39 01-1CG	SIEMENS	-HLR /13.5:C	1
11	Моностабильное быстродействующее реле 4-е контакта, 220 В пост., 10 А, 8 мс	7PA2742-0AA00-2 7PA2742-0AA00-2	SIEMENS	-KL1 /8.2:D	1
12	Моностабильное быстродействующее реле 4-е контакта, 220 В пост., 10 А, 8 мс	7PA2742-0AA00-2 7PA2742-0AA00-2	SIEMENS	-KL2 /8.3:D	1
13	Промежуточное реле 230 В пост.т, 4-е перекидных контакта, 6 А, <8 мс	PT 570 220 15368.2	SCHRACK	-KL3 /8.4:D	1
14	Промежуточное реле 230 В пост.т, 4-е перекидных контакта, 6 А, <8 мс	PT 570 220 15368.2	SCHRACK	-KL4 /8.4:D	1
15	Промежуточное реле 230 В пост.т, 4-е перекидных контакта, 6 А, <8 мс	PT 570 220 15368.2	SCHRACK	-KL5 /8.5:D	1
16	Промежуточное реле 230 В пост.т, 4-е перекидных контакта, 6 А, <8 мс	PT 570 220 15368.2	SCHRACK	-KL6 /8.5:D	1
17	Промежуточное реле 230 В пост.т, 4-е перекидных контакта, 6 А, <8 мс	PT 570 220 15368.2	SCHRACK	-KL7 /8.6:D	1
18	Промежуточное реле 230 В пост.т, 4-е перекидных контакта, 6 А, <8 мс	PT 570 220 15368.2	SCHRACK	-KL8 /17.6:D	1
19	Многофункциональный преобразователь	PM 130EH Plus PM 130EH Plus	SATEC	-P1 /20.3:C	1

Согласовано

Взам. инв. №

Подпись и дата

Инв. № подл.

Изм.	Кол.уч.	Лист	№ док.	Подпись	Дата

2122-33.13

Перечень оборудования

= K203

+ S1

Лист 21

ПЕРЕЧЕНЬ ОБОРУДОВАНИЯ

No п/п	НАИМЕНОВАНИЕ	ТИП ОБОРУДОВАНИЯ	ЗАВОД-ИЗГОТОВИТЕЛЬ	ОБОЗНАЧЕНИЕ ПО СХЕМЕ	К-ВО
20	Амперметр 0-100/5А габаритные размеры 80х80	Э42700 Э42700, 100А; 100/5	ЧЭАЗ	-PA1 /14.1:C	1
21	Многофункциональный счетчик электроэнергии серии АЛЬФА А1800	A1805RL- P4G - DW - 3 A1805RL- P4G - DW - 3	Elster Метроника	-PIK /20.3:B	1
22	Преобразователь световой Напряжение питания 12 В (поставляется в комплекте с БССДЗ-01/02)	ПС-11.02	ЗАО "Промэлектроника"	-PS1 /9.1:B	1
23	Преобразователь световой Напряжение питания 12 В (поставляется в комплекте с БССДЗ-01/02)	ПС-11.02	ЗАО "Промэлектроника"	-PS2 /9.2:C	1
24	Преобразователь световой Напряжение питания 12 В (поставляется в комплекте с БССДЗ-01/02)	ПС-11.02	ЗАО "Промэлектроника"	-PS3 /9.3:C	1
25	Резистор для обогрева 100 Вт	Heater 100 W		-Q1-RK1 /3.4:D	1
26	Резистор для обогрева 20 Вт	Heater 20 W		-RK2 /3.5:D	1
27	Резистор для обогрева 100 Вт	Heater 100 W		-RK3 /3.6:D	1
28	Переключатель без нулевого положения 2-положения 3-направления, без возврата 400/415 В пер. тока, 20 А;	T0-3-8222/EZ 015118	MOELLER	-SA1 /6.5:A	1
29	Кнопка плоская круглая цвет красный, 1 НО, 400 В перем./пост.т.	3SB3202-0AA21 3SB3202-0AA21	SIEMENS	-SB1 /6.6:B	1
30	Автоматический выключатель С4 2р 2-полюсный, 400/440 В пер./пост. тока, 4 А тип С, 10 кА	5SY5 204-7 5SY5 204-7	SIEMENS	-SF1 /4.2:B	1
31	Блок-контакты положения 2НЗ	5ST3 012 5ST3 012	SIEMENS	-SF1 /4.2:B	1
32	Автоматический выключатель С4 2р 2-полюсный, 400/440 В пер./пост. тока, 4 А тип С, 10 кА	5SY5 204-7 5SY5 204-7	SIEMENS	-SF2 /4.3:B	1
33	Блок-контакты положения, 1НО+1НЗ 230/220 В пер. и пост. тока	5ST3 010 5ST3 010	SIEMENS	-SF2 /4.3:B	1
34	Автоматический выключатель С3 2р 2-полюсный, 400/440 В пер./пост. тока, 3 А тип С, 10 кА	5SY5 203-7 5SY5 203-7	SIEMENS	-SF3 /4.5:B	1
35	Блок-контакты положения, 1НО+1НЗ 230/220 В пер. и пост. тока	5ST3 010 5ST3 010	SIEMENS	-SF3 /4.5:B	1
36	Автоматический выключатель С2 2р 2-полюсный, 400/440 В пер./пост. тока, 2 А тип С, 10 кА	5SY5 202-7 5SY5 202-7	SIEMENS	-SF4 /4.6:B	1
37	Блок-контакты положения, 1НО+1НЗ 230/220 В пер. и пост. тока	5ST3 010 5ST3 010	SIEMENS	-SF4 /4.6:B	1
38	Микропереключатель 15А, 240В перем. тока	3SE3 020-1A 3SE3 020-1A	SIEMENS	-SQ1 /2.4:C	1

Согласовано

Взам. инв. №

Подпись и дата

Инв. № подл.

Изм.	Кол.уч.	Лист	№ док.	Подпись	Дата

2122-33.13

Перечень оборудования

= K203

+ S1

Лист 22

ПЕРЕЧЕНЬ ОБОРУДОВАНИЯ

No п/п	НАИМЕНОВАНИЕ	ТИП ОБОРУДОВАНИЯ	ЗАВОД-ИЗГОТОВИТЕЛЬ	ОБОЗНАЧЕНИЕ ПО СХЕМЕ		К-ВО
39	Переключатель без нулевого положения 2-положения 3-направления, без возврата 400/415 В пер. тока, 20 А;	T0-3-8222/EZ 015118	MOELLER	-SX1	/12.8:D	1
40	Переключатель без нулевого положения 2-положения, 4-направления 400/415 В пер. тока, 20 А;	T0-4-8223/EZ 019864	MOELLER	-SX2	/6.7:B	1
41	Переключатель без нулевого положения 2-положения 3-направления, без возврата 400/415 В пер. тока, 20 А;	T0-3-8222/EZ 015118	MOELLER	-SX3	/11.1:C	1
42	Переключатель без нулевого положения 2-положения 2-направления, без возврата 400/415 В пер. тока, 20 А;	T0-2-8221/EZ 010372	MOELLER	-SX4	/7.6:B	1
43	Переключатель без нулевого положения 2-положения 3-направления, без возврата 400/415 В пер. тока, 20 А;	T0-3-8222/EZ 015118	MOELLER	-SX5	/7.8:B	1
44	Устройство индикации и регистрации Величина сигнала 12 В (поставляется в комплекте с БССДЗ-01/02)	УИР-13	ЗАО "Промэлектроника"	-UIR	/9.5:B	1
45	Проходная клемма провод 0,14-2,5 мм²	UT 2,5 3044076	PHÖNIX	-X0	/4.2:C;/17.0:E;/17.1:E	5
46	Проходная клемма провод 0,14-2,5 мм²	UT 2,5 3044076	PHÖNIX	-X1	/4.3:C;/4.4:C;/5.3:B;/5.3:E; /7.1:A;/7.1:C;/7.2:A;/7.2:C;	35
47	Проходная клемма провод 0,14-2,5 мм²	UT 2,5 3044076	PHÖNIX	-X2	/4.5:C;/4.6:C;/6.1:A;/6.1:C; /6.2:C;/6.2:F;/6.3:C;/6.4:C;	30
48	Проходная клемма провод 0,14-2,5 мм²	UT 2,5 3044076	PHÖNIX	-X3	/7.8:A;/7.8:E;/10.5:B;/10.5:C; /10.5:D;/11.1:D;/11.2:B;	20
49	Проходная клемма провод 0,14-2,5 мм²	UT 2,5 3044076	PHÖNIX	-X4	/12.2:A;/12.2:B;/12.2:C; /12.2:E;/12.6:B;/12.8:C;	19
50	Диодная клемма провод 0,14-4 мм²	UT 2,5-MTD-DIO/L-R 3064137	PHÖNIX	-X4	/12.3:E	1
51	Проходная клемма провод 0,14-2,5 мм²	UT 2,5 3044076	PHÖNIX	-X5	/17.0:F;/17.1:A;/17.1:C; /17.1:D;/17.3:A;/17.3:C;	35
52	Проходная клемма провод 0,14-2,5 мм²	UT 2,5 3044076	PHÖNIX	-X6	/9.5:B;/9.5:C;/9.8:B;/9.8:D; /17.0:F;/17.1:F	15
53	Проходная клемма провод 0,14-2,5 мм²	UT 2,5 3044076	PHÖNIX	-X100	/4.2:B;/4.3:B;/4.4:B;/4.5:B; /4.6:B;/4.7:B;/17.3:E;/17.4:E	15
54	Освещение 15Вт, 230 В перем. тока	8MF4900 8MF4900	SIEMENS	-X101	/2.4:D	1
55	Проходная клемма провод 0,14-2,5 мм²	UT 2,5 3044076	PHÖNIX	-X200	/2.4:A;/2.4:B;/2.4:E;/2.5:B; /2.6:E	9
56	Заземляющая клемма провод 1,5-35 мм²	UT 35-PE 3044241	PHÖNIX	-X200	/2.5:D	1
57	Проходная клемма провод 0,14-2,5 мм²	UT 2,5 3044076	PHÖNIX	-X201	/3.4:A;/3.4:B;/3.4:D;/3.4:E; /3.5:B;/3.5:D;/3.5:E;/3.6:D;	12

Согласовано

Взам. инв. №

Подпись и дата

Инв. № подл.

Изм.	Кол.уч.	Лист	№ док.	Подпись	Дата

2122-33.13

Перечень оборудования

= K203

+ S1

Лист 23

ПЕРЕЧЕНЬ ОБОРУДОВАНИЯ

No п/п	НАИМЕНОВАНИЕ	ТИП ОБОРУДОВАНИЯ	ЗАВОД-ИЗГОТОВИТЕЛЬ	ОБОЗНАЧЕНИЕ ПО СХЕМЕ		К-ВО
58	Проходная клемма провод 0,14-2,5 мм²	UT 2,5 3044076	PHÖNIX	-X700	/16.1:D;/16.2:C	10
59	Проходная клемма провод 0,14-2,5 мм²	UT 2,5 3044076	PHÖNIX	-X701	/4.6:C;/4.7:C;/5.5:B;/5.5:D; /17.3:F	10
60	Разветвитель интерфейса RS-485	ПР-3	ABB	-XE1	/16.6:C	1
61	Заземляющая клемма провод 1,5-35 мм²	UT 35-PE 3044241	PHÖNIX	-XPE	/14.3:B;/14.5:B;/14.6:B	3
62	Многоуровневая клемма провод 0,14-4 мм²	UTTB 2,5 3044636	PHÖNIX	-XR	=K00/15.4;=K00/17.4; =K00/19.4;=K00/20.3	70
63	Клемма с размыкателем для измерительного ТТ провод 0,14-6 мм²	UTME 4-CT/1P 3057432	PHÖNIX	-XT	/14.1:B;/14.1:C;/14.2:B; /14.2:C;/14.3:B;/14.4:B;	20
64	Клеммы с размыкателями для ТН провод 0,14-6 мм²	UTME 4/1P 3057416	PHÖNIX	-XV	/15.3:C;/15.4:C;/15.5:C; /15.6:C;/15.7:C;/17.3:F;/17.4:F	20

Согласовано

Взам. инв. №

Подпись и дата

Инв. № подл.

Изм.	Кол.уч.	Лист	№ док.	Подпись	Дата

2122-33.13

Перечень оборудования

= K203

+ S1

Лист 24

РЯД ЗАЖИМОВ/КОЛОДКА

=K203+S1-X0

| | | |

Инв. № подл.	Подпись и дата	Взам. инв. №	Согласовано			

РЯД ЗАЖИМОВ/КОЛОДКА

=K203+S1-X1

No. Кабеля / ТИП кабеля / No. Провода	К	Соединение	No. Клеммы	ТИП клеммы	От	Соединение	No. Кабеля / ТИП кабеля / No. Провода	Страница
			1	PHOENIX. 3044076	-SF2	2		/4.3:C
					-X1	3		
	-A1	RL:19	2	PHOENIX. 3044076	-SX4	3		/5.3:B
			3	PHOENIX. 3044076	-X1	1		/4.4:C
	-Q1-X		4	PHOENIX. 3044076				/7.1:A
	-QSG6-X		5	PHOENIX. 3044076				/7.2:A
	-Q1-XP1	16	6	PHOENIX. 3044076				/7.3:A
	-Q1-XP1	19	7	PHOENIX. 3044076				/7.4:A
	-SF1	11	8	PHOENIX. 3044076				/7.5:A
			9	PHOENIX. 3044076				/17.0:F
			10	PHOENIX. 3044076				/17.0:F
			11	PHOENIX. 3044076				/17.1:F
			12	PHOENIX. 3044076	-SF2	4		/4.4:C
					-X1	14		
	-A1	DI:6	13	PHOENIX. 3044076	-A1	RL:20		/5.3:E
	-KL1	-1	14	PHOENIX. 3044076	-X1	12		/4.4:C
			15	PHOENIX. 3044076				/17.1:F
			16	PHOENIX. 3044076				/17.1:F
			17	PHOENIX. 3044076				/17.1:F
	-A1	DI:5	18	PHOENIX. 3044076	-Q1-X			/7.1:C
	-A1	DI:7	19	PHOENIX. 3044076	-QSG6-X			/7.2:C
	-A1	DI:9	20	PHOENIX. 3044076	-Q1-XP1	14		/7.3:C
	-A1	DI:11	21	PHOENIX. 3044076	-Q1-XP1	15		/7.4:C
	-A1	DI-RL:1	22	PHOENIX. 3044076	-Q1-XP1	20		/7.4:C
	-A1	DI-RL:3	23	PHOENIX. 3044076	-SF1	12		/7.5:C
	-KL1	+2	24	PHOENIX. 3044076	-A1	RL:2		/8.2:C
	-KL2	+2	25	PHOENIX. 3044076	-A1	RL:4		/8.3:C
	-KL3	A1	26	PHOENIX. 3044076	-A1	RL:6		/8.4:C

Изм. | Кол.уч. | Лист | № док. | Подпись | Дата

2122-33.13

Ряд зажимов =K203+S1-X1

= K203
+ S1
Лист 26

РЯД ЗАЖИМОВ/КОЛОДКА =K203+S1-X1

| Страница | | /8.4:C | | /8.5:C | | /8.5:C | | /8.6:C | | /17.1:F | | /17.1:F | | /17.1:F | | /17.2:F | | /17.2:F | | |

Инв. № подл.	Подпись и дата	Взам. инв. №	Согласовано			

РЯД ЗАЖИМОВ/КОЛОДКА

=K203+S1-X2

No. Кабеля / ТИП кабеля / No. Провода	K	Соединение	No. Клеммы	ТИП клеммы	OT	Соединение	No. Кабеля / ТИП кабеля / No. Провода	Страница
			1	PHOENIX. 3044076	-SF3	2		/4.5:C
					-X2	6		
	-A1	DI:3	2	PHOENIX. 3044076				/6.1:A
	-SA1	2,4	3	PHOENIX. 3044076	-SX2	3		/6.5:A
			4	PHOENIX. 3044076	-SX2	3		/6.7:A
			5	PHOENIX. 3044076				/6.7:A
			6	PHOENIX. 3044076	-X2	1		/4.5:C
	-KL1	7	7	PHOENIX. 3044076				/6.8:A
			8	PHOENIX. 3044076				/6.9:A
			9	PHOENIX. 3044076				/6.9:A
			10	PHOENIX. 3044076				/17.0:F
			11	PHOENIX. 3044076				/17.0:F
			12	PHOENIX. 3044076	-SF3	4		/4.6:C
			13	PHOENIX. 3044076	-Q1-X0	4A		/6.2:F
			14	PHOENIX. 3044076				/6.2:F
			15	PHOENIX. 3044076				/17.1:F
			16	PHOENIX. 3044076				/17.1:F
	-KL7	14	17	PHOENIX. 3044076	-SX2	2,4		/6.7:B
	-KL2	7	18	PHOENIX. 3044076	-SA1	3		/6.6:B
	-Q1-XP1	1	19	PHOENIX. 3044076	-A1	DI:4		/6.1:C
	-KL2	3	20	PHOENIX. 3044076				/6.1:C
			21	PHOENIX. 3044076				/6.2:C
	-Q1-XP1	9	22	PHOENIX. 3044076	-A1	DI:2		/6.3:C
	-KL1	3	23	PHOENIX. 3044076				/6.3:C
	-KL7	11	24	PHOENIX. 3044076				/6.3:C
	-SB1	2	25	PHOENIX. 3044076				/6.4:C
			26	PHOENIX. 3044076				/6.4:C

Изм. | Кол.уч. | Лист | № док. | Подпись | Дата

2122-33.13

Ряд зажимов =K203+S1-X2

= K203
+ S1
Лист 28

Страница /6.4:C /6.4:C /6.4:C /6.4:C

| No. Кабеля | ТИП кабеля / No. Провода | | |

РЯД ЗАЖИМОВ/КОЛОДКА

=K203+S1-X3

No. Кабеля	ТИП кабеля / No. Провода	К	Соединение	No. Клеммы	ТИП клеммы	От	Соединение	No. Кабеля	ТИП кабеля / No. Провода	Страница
		-SX3	3	1	PHOENIX. 3044076	-XR	35			/11.2:B
		-KL3	14	2	PHOENIX. 3044076	-SX3	2,4			/11.2:C
		-XR	36	3	PHOENIX. 3044076	-KL3	11			/11.1:D
		-SX3	11	4	PHOENIX. 3044076	-XR	41			/11.3:B
		-KL3	24	5	PHOENIX. 3044076	-SX3	10,12			/11.3:C
		-XR	42	6	PHOENIX. 3044076	-KL3	21			/11.2:D
		-KL4	14	7	PHOENIX. 3044076	-XR	47			/11.4:B
		-XR	48	8	PHOENIX. 3044076	-KL4	11			/11.4:D
		-KL4	24	9	PHOENIX. 3044076	-XR	45			/11.5:B
		-XR	46	10	PHOENIX. 3044076	-KL4	21			/11.5:D
		-SX5	11	11	PHOENIX. 3044076	-XR -XR	31 32			/7.8:A
		-SX5	3	12	PHOENIX. 3044076	-XR	33			/7.8:A
		-Q1-X		13	PHOENIX. 3044076	-XR	29			/10.5:B
				14	PHOENIX. 3044076	-Q1-X				/10.5:C
		-Q1-XP2	7	15	PHOENIX. 3044076					/10.5:C
				16	PHOENIX. 3044076					/17.0:F
				17	PHOENIX. 3044076					/17.0:F
				18	PHOENIX. 3044076					/17.1:F
		-XR	34	19	PHOENIX. 3044076	-A1	DI-RL:8			/7.8:E
		-XR	30	20	PHOENIX. 3044076	-Q1-XP2	8			/10.5:D

Инв. № подл.	Подпись и дата	Взам. инв. №	Согласовано			

РЯД ЗАЖИМОВ/КОЛОДКА

=K203+S1-X4

No. Кабеля	ТИП кабеля / No. Провода	K	Соединение	No. Клеммы	ТИП клеммы	OT	Соединение	No. Кабеля	ТИП кабеля / No. Провода	Страница
		-X4	3	1	PHÖNIX. 3044076	-XR	16	+EH		/12.2:A
		-A1	RL:17	2	PHÖNIX. 3044076					/12.2:B
		-SF1	21	3	PHÖNIX. 3044076	-KL5 -X4	14 1			/12.6:B
		-Q1-XP2	3	4	PHÖNIX. 3044076	-KL5	14			/13.4:B
		-Q1-XP2	1	5	PHÖNIX. 3044076					/13.5:B
				6	PHÖNIX. 3044076					/17.0:F
				7	PHÖNIX. 3044076					/17.0:F
				8	PHÖNIX. 3044076					/17.1:F
	-EH	-XR	18	9	PHÖNIX. 3044076	-HL	x2			/12.2:E
				10	PHÖNIX. 3044076	-HLG	x2			/13.4:C
		-SX1	10,12	11	PHÖNIX. 3064137	-XR	20	EHP		/12.3:E
	EHA	-XR	19	12	PHÖNIX. 3044076	-SX1	2,4			/12.8:E
				13	PHÖNIX. 3044076					/17.1:F
				14	PHÖNIX. 3044076					/17.1:F
				15	PHÖNIX. 3044076					/17.1:F
		-SF1	22	16	PHÖNIX. 3044076	-A1	RL:18			/12.2:C
		-HL	x1	17	PHÖNIX. 3044076	-SX1	11			/12.2:C
		-SX1	3	18	PHÖNIX. 3044076	-KL5	11			/12.8:C
		-HLG	x1	19	PHÖNIX. 3044076	-Q1-XP2	4			/13.4:C
		-HLR	x1	20	PHÖNIX. 3044076	-Q1-XP2	2			/13.5:C

Изм.		
Кол.уч.		
Лист		
№ док.		
Подпись		
Дата		

2122-33.13

Ряд зажимов =K203+S1-X4

= K203
+ S1
Лист 31

Инв. № подл.	Подпись и дата	Взам. инв. №	Согласовано			

РЯД ЗАЖИМОВ/КОЛОДКА

=K203+S1-X5

No. Кабеля	ТИП кабеля / No. Провода	K	Соединение	No. Клеммы	ТИП клеммы	OT	Соединение	No. Кабеля	ТИП кабеля / No. Провода	Страница
				1	PHOENIX. 3044076	-KL1	8			/17.1:A
				2	PHOENIX. 3044076	-KL1	4			/17.1:C
				3	PHOENIX. 3044076	-KL2	8			/17.3:A
				4	PHOENIX. 3044076	-KL2	4			/17.3:C
				5	PHOENIX. 3044076	-KL3	34			/17.4:A
				6	PHOENIX. 3044076	-KL3	31			/17.4:C
				7	PHOENIX. 3044076	-KL4	34			/17.6:A
				8	PHOENIX. 3044076	-KL4	31			/17.6:C
				9	PHOENIX. 3044076	-KL5	24			/17.1:C
				10	PHOENIX. 3044076	-KL5	21			/17.1:D
				11	PHOENIX. 3044076	-KL6	24			/17.3:C
				12	PHOENIX. 3044076	-KL6	21			/17.3:D
				13	PHOENIX. 3044076	-KL7	24			/17.4:C
				14	PHOENIX. 3044076	-KL7	21			/17.4:D
				15	PHOENIX. 3044076	-KL8	A1			/17.6:C
				16	PHOENIX. 3044076	-KL8	A2			/17.6:D
				17	PHOENIX. 3044076	-KL8	12			/17.7:C
				18	PHOENIX. 3044076	-KL8	14			/17.7:C
				19	PHOENIX. 3044076	-KL8	11			/17.7:D
				20	PHOENIX. 3044076	-Q1-XP2	5			/18.1:B
				21	PHOENIX. 3044076	-Q1-XP2	6			/18.1:D
				22	PHOENIX. 3044076	-Q1-XP2	9			/18.2:B
				23	PHOENIX. 3044076	-Q1-XP2	10			/18.2:D
				24	PHOENIX. 3044076	-Q1-XP2	11			/18.2:B
				25	PHOENIX. 3044076	-Q1-XP2	12			/18.2:D
				26	PHOENIX. 3044076	-Q1-XP2	13			/18.2:B

Изм.	Кол.уч.	Лист	№ док.	Подпись	Дата

2122-33.13

Ряд зажимов =K203+S1-X5

= K203
+ S1
Лист 32

РЯД ЗАЖИМОВ/КОЛОДКА =K203+S1-X5

| Страница | | /18.2:D | | /18.3:B | | /18.3:D | | /18.3:B | | /18.3:D | | /18.3:B | | /18.3:D | | /17.0:F | | /17.0:F | | |

Инв. № подл.	Подпись и дата	Взам. инв. №	Согласовано			

РЯД ЗАЖИМОВ/КОЛОДКА

=K203+S1-X6

No. Кабеля	ТИП кабеля / No. Провода	К	Соединение	No. Клеммы	ТИП клеммы	ОТ	Соединение	No. Кабеля	ТИП кабеля / No. Провода	Страница
		-UIR-XT1.1	3	1	PHOENIX. 3044076	-PS1-XT1	1			/9.5:B
		-UIR-XT1.1	1	2	PHOENIX. 3044076	-PS1-XT1	2			/9.5:B
		-UIR-XT1.1	2	3	PHOENIX. 3044076	-PS1-XT1	3			/9.5:B
		-UIR-XT1.1	10	4	PHOENIX. 3044076	-PS3-XT1 -PS2-XT1	1 1			/9.5:B
		-UIR-XT1.1	8	5	PHOENIX. 3044076	-PS3-XT1 -PS2-XT1	2 2			/9.5:C
		-UIR-XT1.1	9	6	PHOENIX. 3044076	-PS3-XT1 -PS2-XT1	3 3			/9.5:C
	EDR1	-XR	26	7	PHOENIX. 3044076	-UIR-XT1.2	13			/9.8:B
	+ED1	-XR	27	8	PHOENIX. 3044076	-UIR-XT1.2	4			/9.8:B
	-ED1	-XR	28	9	PHOENIX. 3044076	-UIR-XT1.2	5			/9.8:B
	1ED1	-XR	25	10	PHOENIX. 3044076	-SX2	14,16			/9.8:D
	2ED1	-XR	24	11	PHOENIX. 3044076	-SX2	10,12			/9.8:D
				12	PHOENIX. 3044076					/17.0:F
				13	PHOENIX. 3044076					/17.0:F
				14	PHOENIX. 3044076					/17.1:F
				15	PHOENIX. 3044076					/17.1:F

Изм.	Кол.уч.	Лист	№ док.	Подпись	Дата

2122-33.13

Ряд зажимов =K203+S1-X6

= K203
+ S1
Лист 34

Инв. № подл.	Подпись и дата	Взам. инв. №	Согласовано			

РЯД ЗАЖИМОВ/КОЛОДКА

=K203+S1-X100

No. Кабеля	ТИП кабеля / No. Провода	K	Соединение	No. Клеммы	ТИП клеммы	OT	Соединение	No. Кабеля	ТИП кабеля / No. Провода	Страница
		-SF1	1	1	PHÖNIX. 3044076	-XR	8			/4.2:B
		-SF2	1	2	PHÖNIX. 3044076	-XR	12			/4.3:B
		-SF3	1	3	PHÖNIX. 3044076					/4.5:B
		-SF4	1	4	PHÖNIX. 3044076					/4.6:B
				5	PHÖNIX. 3044076					/17.3:E
				6	PHÖNIX. 3044076					/17.3:E
				7	PHÖNIX. 3044076					/17.3:E
				8	PHÖNIX. 3044076					/17.3:E
		-SF1	3	9	PHÖNIX. 3044076	-XR	10			/4.2:B
		-SF2	3	10	PHÖNIX. 3044076	-XR	14			/4.4:B
		-SF3	3	11	PHÖNIX. 3044076					/4.5:B
		-SF4	3	12	PHÖNIX. 3044076					/4.7:B
				13	PHÖNIX. 3044076					/17.3:E
				14	PHÖNIX. 3044076					/17.3:E
				15	PHÖNIX. 3044076					/17.4:E

РЯД ЗАЖИМОВ/КОЛОДКА

=K203+S1-X200

No. Кабеля / ТИП кабеля / No. Провода	K	Соединение	No. Клеммы	ТИП клеммы	OT	Соединение	No. Кабеля / ТИП кабеля / No. Провода	Страница
L	-XR	1	1	PHOENIX. 3044076	-F200	1		/2.4:A
	-SQ1	21	2	PHOENIX. 3044076	-F200	2		/2.4:B
			3	PHOENIX. 3044076				/2.4:B
			4	PHOENIX. 3044076				/2.5:B
			5	PHOENIX. 3044076				/2.5:B
N	-XR	3	6	PHOENIX. 3044076	-X101	N		/2.4:E
			7	PHOENIX. 3044076				/2.6:E
			8	PHOENIX. 3044076				/2.6:E
			9	PHOENIX. 3044076				/2.6:E
			PE1	PHOENIX. 3044241	-X101	PE		/2.5:D

Изм. | Кол.уч. | Лист | № док. | Подпись | Дата

2122-33.13

Ряд зажимов =K203+S1-X200

= K203 + S1

Лист 36

Инв. № подл.	Подпись и дата	Взам. инв. №	Согласовано			

РЯД ЗАЖИМОВ/КОЛОДКА

=K203+S1-X201

No. Кабеля	ТИП кабеля / No. Провода	K	Соединение	No. Клеммы	ТИП клеммы	OT	Соединение	No. Кабеля	ТИП кабеля / No. Провода	Страница
	L	-XR	2	1	PHOENIX. 3044076	-F201	1			/3.4:A
		-B90	L	2	PHOENIX. 3044076	-F201	2			/3.4:B
				3	PHOENIX. 3044076					/3.4:B
				4	PHOENIX. 3044076					/3.4:B
				5	PHOENIX. 3044076					/3.5:B
	N	-XR	4	6	PHOENIX. 3044076	-Q1-X				/3.4:E
				7	PHOENIX. 3044076	-RK2	2			/3.5:E
				8	PHOENIX. 3044076	-RK3	2			/3.6:E
				9	PHOENIX. 3044076	-B90	N			/3.6:E
		-B90	2	10	PHOENIX. 3044076	-Q1-X				/3.4:D
		-RK2	1	11	PHOENIX. 3044076					/3.5:D
		-RK3	1	12	PHOENIX. 3044076					/3.6:D

Изм.	Кол.уч.	Лист	№ док.	Подпись	Дата

2122-33.13

Ряд зажимов =K203+S1-X201

= K203
+ S1
Лист 37

РЯД ЗАЖИМОВ/КОЛОДКА =K203+S1-X700

Страница		/16.2:C	/16.2:C	/16.2:C	/16.1:D	/16.1:D	/16.1:D	/16.1:D	/16.1:D	/16.1:D	/16.1:D
No. Кабеля	ТИП кабеля / No. Провода										
Соединение		Tx+	Tx-	SH							
ОТ		-P1	-P1	-P1							
ТИП клеммы		• PHOENIX. 3044076	• PHOENIX. 3044076	• PHOENIX. 3044076	• PHOENIX. 3044076	• PHOENIX. 3044076	• PHOENIX. 3044076	• PHOENIX. 3044076	• PHOENIX. 3044076	• PHOENIX. 3044076	• PHOENIX. 3044076
No. Клеммы		1	2	3	4	5	6	7	8	9	10
Соединение											
К											
No. Кабеля	ТИП кабеля / No. Провода										

Согласовано

Взам. инв. №

Подпись и дата

Инв. № подл.

Изм.	Кол.уч.	Лист	№ док.	Подпись	Дата

2122-33.13

Ряд зажимов =K203+S1-X700

= K203

+ S1

Лист 38

Инв. № подл.	Подпись и дата	Взам. инв. №	Согласовано			

РЯД ЗАЖИМОВ/КОЛОДКА

=K203+S1-X701

No. Кабеля	ТИП кабеля / No. Провода	K	Соединение	No. Клеммы	ТИП клеммы	OT	Соединение	No. Кабеля	ТИП кабеля / No. Провода	Страница
				1	PHOENIX. 3044076	-SF4	2			/4.6:C
		-P1	L(+)	2	PHOENIX. 3044076	-PIK	70			/5.5:B
				3	PHOENIX. 3044076					/17.3:F
				4	PHOENIX. 3044076					/17.3:F
				5	PHOENIX. 3044076	-SF4	4			/4.7:C
		-PIK	71	6	PHOENIX. 3044076	-P1	N(-)			/5.5:D
				7	PHOENIX. 3044076					/17.3:F
				8	PHOENIX. 3044076					/17.3:F
				9	PHOENIX. 3044076					/17.3:F
				10	PHOENIX. 3044076					/17.3:F

Изм.	Кол.уч.	Лист	№ док.	Подпись	Дата

2122-33.13

Ряд зажимов =K203+S1-X701

= K203
+ S1
Лист 39

РЯД ЗАЖИМОВ/КОЛОДКА =K203+S1-XPE

| | | |

Инв. № подл.	Подпись и дата	Взам. инв. №	Согласовано			

РЯД ЗАЖИМОВ/КОЛОДКА

=K203+S1-XR

No. Кабеля	ТИП кабеля / No. Провода	К	Соединение	No. Клеммы	ТИП клеммы	ОТ	Соединение	No. Кабеля	ТИП кабеля / No. Провода	Страница
		=K205-XR	1	1	PHÖNIX. 3044636	=K201-XR	1			=K00/20.3
	L	-X200	1							
	L	-X201	1	2	PHÖNIX. 3044636					=K00/20.3
		=K205-XR	3	3	PHÖNIX. 3044636	=K201-XR	3			=K00/20.3
	N	-X200	6							
	N	-X201	6	4	PHÖNIX. 3044636					=K00/20.3
				5	PHÖNIX. 3044636					=K00/20.3
				6	PHÖNIX. 3044636					=K00/20.3
		=K205-XR	7	7	PHÖNIX. 3044636	=K201-XR	7			=K00/20.3
		-X100	1	8	PHÖNIX. 3044636					=K00/20.3
		=K205-XR	9	9	PHÖNIX. 3044636	=K201-XR	9			=K00/20.3
		-X100	9	10	PHÖNIX. 3044636					=K00/20.3
		=K205-XR	11	11	PHÖNIX. 3044636	=K201-XR	11			=K00/20.3
		-X100	2	12	PHÖNIX. 3044636					=K00/20.3
		=K205-XR	13	13	PHÖNIX. 3044636	=K201-XR	13			=K00/20.3
		-X100	10	14	PHÖNIX. 3044636					=K00/20.3
		=K205-XR	15	15	PHÖNIX. 3044636	=K201-XR	15			=K00/20.3
	+EH	-X4	1	16	PHÖNIX. 3044636					=K00/20.3
		=K205-XR	17	17	PHÖNIX. 3044636	=K201-XR	17			=K00/20.3
	-EH	-X4	9	18	PHÖNIX. 3044636					=K00/20.3
		=K205-XR	19	19	PHÖNIX. 3044636	=K201-XR	19			=K00/19.4
	EHA	-X4	12							
		=K205-XR	20	20	PHÖNIX. 3044636	=K201-XR	20			=K00/19.4
	EHP	-X4	11							
		=K205-XR	21	21	PHÖNIX. 3044636					=K00/19.4
		=K205-XR	22	22	PHÖNIX. 3044636					=K00/19.4
		=K205-XR	23	23	PHÖNIX. 3044636	=K201-XR	23			=K00/19.4
		=K205-XR	24	24	PHÖNIX. 3044636	=K201-XR	24			=K00/19.4
	2ED1	-X6	11							
		=K205-XR	25	25	PHÖNIX. 3044636	=K201-XR	25			=K00/19.4
	1ED1	-X6	10							
		=K205-XR	26	26	PHÖNIX. 3044636	=K201-XR	26			=K00/19.4
	EDR1	-X6	7							

Изм.	Кол.уч.	Лист	№ док.	Подпись	Дата

2122-33.13

Ряд зажимов =K203+S1-XR

= K203
+ S1
Лист 41

РЯД ЗАЖИМОВ/КОЛОДКА

=K203+S1-XR

Страница		=K00/19.4	=K00/19.4	=K00/19.4	=K00/19.4	=K00/19.4	=K00/19.4	=K00/19.4	=K00/19.4	=K00/19.4	=K00/17.4	=K00/17.4	=K00/17.4	=K00/17.4	=K00/17.4	=K00/17.4	=K00/17.4	=K00/17.4	=K00/17.4	=K00/17.4	=K00/17.4	=K00/17.4	=K00/17.4	=K00/17.4	=K00/17.4	=K00/17.4
No. Кабеля	ТИП кабеля / No. Провода																									
Соединение		27	28	29	30	31	32	33	34	35	36	37	38	39	40	41	42	43	44	45	46	47	48	49	50	51	52
От		=K201-XR	=K201-XR	=K201-XR	=K201-XR	=K201-XR	=K201-XR	=K201-XR	=K201-XR	=K201-XR	=K201-XR	=K201-XR	=K201-XR	=K201-XR	=K201-XR	=K201-XR	=K201-XR	=K201-XR	=K201-XR	=K201-XR	=K201-XR	=K201-XR	=K201-XR	=K201-XR	=K201-XR	=K201-XR	=K201-XR
		636	636	636	636	636	636	636	636	636	636	636	636	636	636	636	636	636	636	636	636	636	636	636	636	636	636
ТИП клеммы		PHOENIX 3044636	PHOENIX 3044636	PHOENIX 3044636	PHOENIX 3044636	PHOENIX 3044636	PHOENIX 3044636	PHOENIX 3044636	PHOENIX 3044636	PHOENIX 3044636	PHOENIX 3044636	PHOENIX 3044636	PHOENIX 3044636	PHOENIX 3044636	PHOENIX 3044636	PHOENIX 3044636	PHOENIX 3044636	PHOENIX 3044636	PHOENIX 3044636	PHOENIX 3044636	PHOENIX 3044636	PHOENIX 3044636	PHOENIX 3044636	PHOENIX 3044636	PHOENIX 3044636	PHOENIX 3044636	PHOENIX 3044636
No. Клеммы		27	28	29	30	31	32	33	34	35	36	37	38	39	40	41	42	43	44	45	46	47	48	49	50	51	52
Соединение		27	8	28	9	29	13	30	20	31	11	32	11	33	12	34	19	35	1	36	3	37		38		39		40		41	4	42	6	43		44		45	9	46	10	47	7	48	8	49		50		51		52	
К		=K205-XR	-X6	=K205-XR	-X6	=K205-XR	-X3	=K205-XR	-X3	=K205-XR	-X3	=K205-XR	-X3	=K205-XR	-X3	=K205-XR	-X3	=K205-XR	-X3	=K205-XR	-X3	=K205-XR	-X3	=K205-XR	-X3	=K205-XR	-X3	=K205-XR	-X3	=K205-XR	-X3	=K205-XR		=K205-XR		=K205-XR	-X3	=K205-XR	-X3	=K205-XR	-X3	=K205-XR	-X3	=K205-XR		=K205-XR		=K205-XR		=K205-XR	
No. Кабеля	ТИП кабеля / No. Провода		+ED1		-ED1																																															

Согласовано	Взам. инв. №	Подпись и дата	Инв. № подл.

Изм.	Кол.уч.	Лист	№ док.	Подпись	Дата

2122-33.13

Ряд зажимов =K203+S1-XR

= K203
+ S1
Лист 42

РЯД ЗАЖИМОВ/КОЛОДКА

=K203+S1-XR

No. Кабеля	ТИП кабеля / No. Провода	K	Соединение	No. Клеммы	ТИП клеммы	OT	Соединение	No. Кабеля	ТИП кабеля / No. Провода	Страница
		=K205-XR	53	53	PHÖNIX. 3044636	=K201-XR	53			=K00/17.4
		=K205-XR	54	54	PHÖNIX. 3044636	=K201-XR	54			=K00/17.4
		=K205-XR	55	55	PHÖNIX. 3044636	=K201-XR	55			=K00/17.4
		=K205-XR	56	56	PHÖNIX. 3044636	=K201-XR	56			=K00/17.4
		=K205-XR	57	57	PHÖNIX. 3044636	=K201-XR	57			=K00/15.4
		=K205-XR	58	58	PHÖNIX. 3044636	=K201-XR	58			=K00/15.4
		=K205-XR	59	59	PHÖNIX. 3044636	=K201-XR	59			=K00/15.4
		=K205-XR	60	60	PHÖNIX. 3044636	=K201-XR	60			=K00/15.4
	EV1A	=K205-XR -XV	61 1	61	PHÖNIX. 3044636	=K201-XR	61			=K00/15.4
	EV1B	=K205-XR -XV	62 4	62	PHÖNIX. 3044636	=K201-XR	62			=K00/15.4
	EV1C	=K205-XR -XV	63 7	63	PHÖNIX. 3044636	=K201-XR	63			=K00/15.4
	EV1N	=K205-XR -XV	64 10	64	PHÖNIX. 3044636	=K201-XR	64			=K00/15.4
		=K205-XR	65	65	PHÖNIX. 3044636	=K201-XR	65			=K00/15.4
		=K205-XR	66	66	PHÖNIX. 3044636	=K201-XR	66			=K00/15.4
		=K205-XR	67	67	PHÖNIX. 3044636					=K00/15.4
		=K205-XR	68	68	PHÖNIX. 3044636					=K00/15.4
		=K205-XR	69	69	PHÖNIX. 3044636					=K00/15.4
		=K205-XR	70	70	PHÖNIX. 3044636					=K00/15.4

РЯД ЗАЖИМОВ/КОЛОДКА

=K203+S1-XT

2,5 мм²	No. Кабеля	ТИП кабеля / No. Провода	K	Соединение	No. Клеммы	ТИП клеммы	OT	Соединение	No. Кабеля	ТИП кабеля / No. Провода	Страница
		A411	-PIK	1	1	PHOENIX. 3057432	-TA1-A	1И1			/14.1:B
		C411	-PIK	7	2	PHOENIX. 3057432	-TA1-C	1И1			/14.2:B
		B411	-P1	CT2+	3	PHOENIX. 3057432	-TA1-C	1И2			/14.2:B
			-XPE	1	4	PHOENIX. 3057432	-TA1-A	1И2			/14.3:B
		A421	-A1	AI:5	5	PHOENIX. 3057432	-TA2-A	2И1			/14.4:B
		C421	-A1	AI:9	6	PHOENIX. 3057432	-TA2-C	2И1			/14.4:B
		B421	-A1	AI:10	7	PHOENIX. 3057432	-TA2-C	2И2			/14.5:B
			-XPE	2	8	PHOENIX. 3057432	-TA2-A	2И2			/14.5:B
		H431	-A1	AI:7	9	PHOENIX. 3057432	-TA0	1			/14.6:B
		H432	-A1	AI:8	10	PHOENIX. 3057432	-TA0	2			/14.6:B
			-XPE	3							
			-PA1	1	11	PHOENIX. 3057432	-PIK	3			/14.1:C
			-P1	CT1+	12	PHOENIX. 3057432	-PA1	2			/14.1:C
					13	PHOENIX. 3057432	-PIK	9			/14.2:C
			-P1	CT3+	14	PHOENIX. 3057432					/14.2:C
					15	PHOENIX. 3057432					/17.3:F
					16	PHOENIX. 3057432					/17.3:F
					17	PHOENIX. 3057432					/17.3:F
					18	PHOENIX. 3057432					/17.3:F
					19	PHOENIX. 3057432					/17.3:F
					20	PHOENIX. 3057432					/17.3:F

Инв. № подл.	Подпись и дата	Взам. инв. №	Согласовано			

РЯД ЗАЖИМОВ/КОЛОДКА

=K203+S1-XV

No. Кабеля	ТИП кабеля / No. Провода	K	Соединение	No. Клеммы	ТИП клеммы	OT	Соединение	No. Кабеля	ТИП кабеля / No. Провода	Страница
		-P1	V1	1	PHÖNIX. 3057416	-XR	61		EV1A	/15.3:C
		-PIK	2	2	PHÖNIX. 3057416					/15.5:C
				3	PHÖNIX. 3057416					/15.7:C
		-P1	V2	4	PHÖNIX. 3057416	-XR	62		EV1B	/15.4:C
		-PIK	5	5	PHÖNIX. 3057416					/15.5:C
				6	PHÖNIX. 3057416					/15.7:C
		-P1	VN	7	PHÖNIX. 3057416	-XR	63		EV1C	/15.4:C
		-PIK	8	8	PHÖNIX. 3057416					/15.6:C
				9	PHÖNIX. 3057416					/15.7:C
		-P1	V3	10	PHÖNIX. 3057416	-XR	64		EV1N	/15.4:C
				11	PHÖNIX. 3057416					/15.6:C
				12	PHÖNIX. 3057416					/15.7:C
				13	PHÖNIX. 3057416					/17.3:F
				14	PHÖNIX. 3057416					/17.3:F
				15	PHÖNIX. 3057416					/17.3:F
				16	PHÖNIX. 3057416					/17.3:F
				17	PHÖNIX. 3057416					/17.3:F
				18	PHÖNIX. 3057416					/17.3:F
				19	PHÖNIX. 3057416					/17.4:F
				20	PHÖNIX. 3057416					/17.4:F

Изм.	Кол.уч.	Лист	№ док.	Подпись	Дата

2122-33.13

Ряд зажимов =K203+S1-XV

= K203
+ S1
Лист 45

Настоящий рабочий проект является интеллектуальной
собственностью АО "КИНГ" и не может полностью или
частично тиражироваться и распространяться без разрешения АО "КИНГ"

This working project is the intellectual property
of "KIOG" JSC and can not be fully or partially copied
and distributed without the permission of "KIOG" JSC

=K205+S1

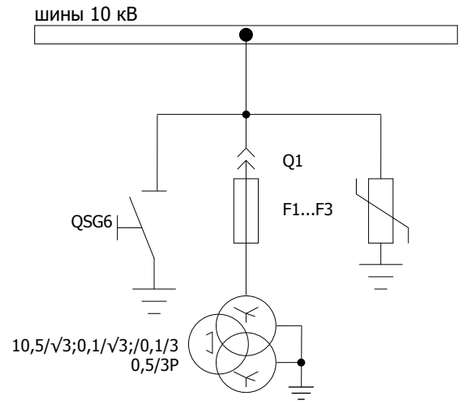

Трансформатор
напряжения N2

Изм.	Кол.уч.	Лист	№ док.	Подпись	Дата	Принципиальная схема	= K205 + S1
						25/250-2017/02-E-RA-DW-1900-0	Лист 1

Настоящий рабочий проект является интеллектуальной собственностью АО "КИНГ" и не может полностью или частично тиражироваться и распространяться без разрешения АО "КИНГ"

This working project is the intellectual property of "KIOG" JSC and can not be fully or partially copied and distributed without the permission of "KIOG" JSC

0 1 2 3 4 5 6 7 8 9

Освещение релейного отсека

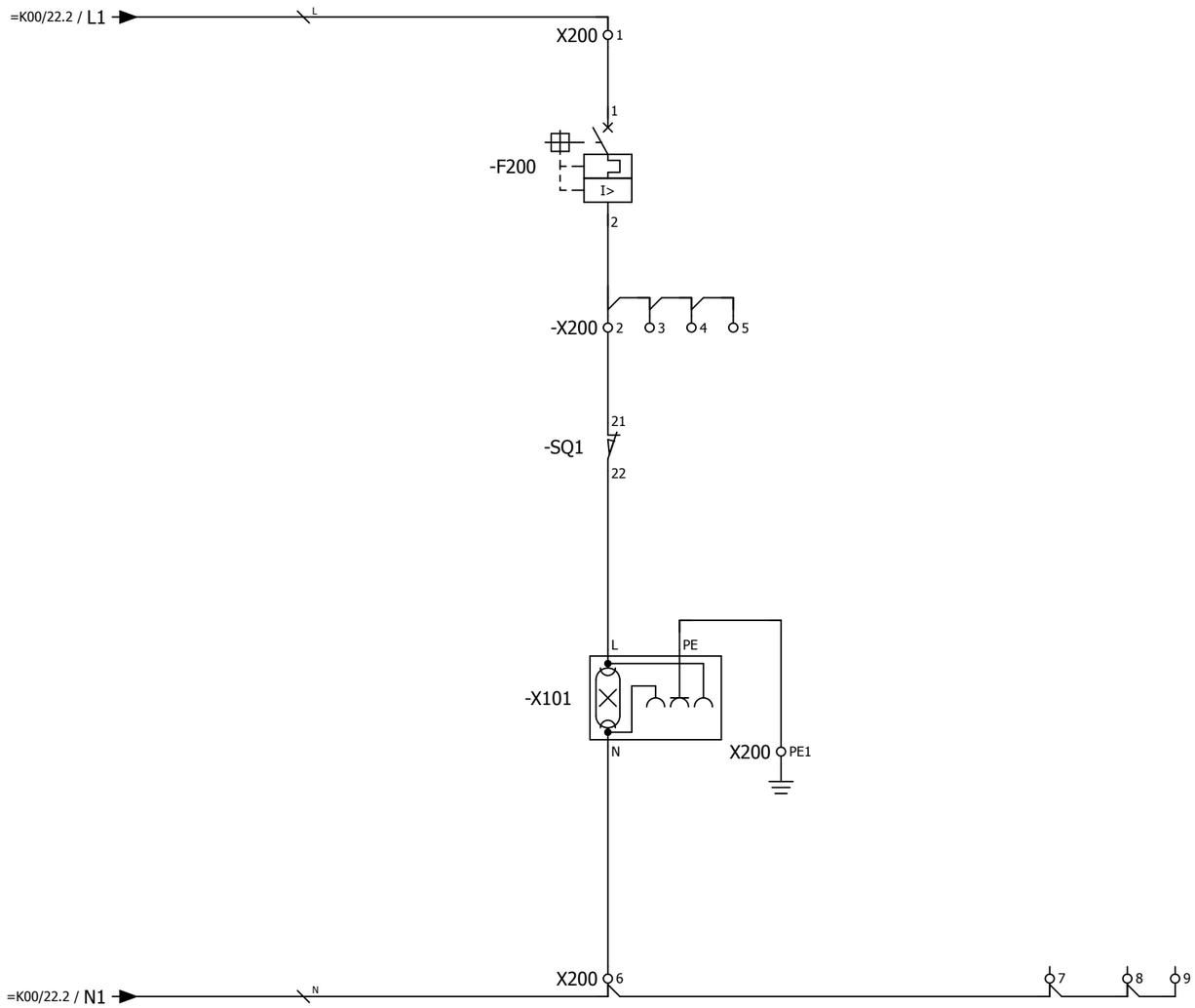

Изм.	Кол.уч.	Лист	№ док.	Подпись	Дата

Цепи освещения

25/250-2017/02-E-RA-DW-1900-0

= K205
+ S1
Лист 2

Настоящий рабочий проект является интеллектуальной собственностью АО "КИНГ" и не может полностью или частично тиражироваться и распространяться без разрешения АО "КИНГ"

This working project is the intellectual property of "KIOG" JSC and can not be fully or partially copied and distributed without the permission of "KIOG" JSC

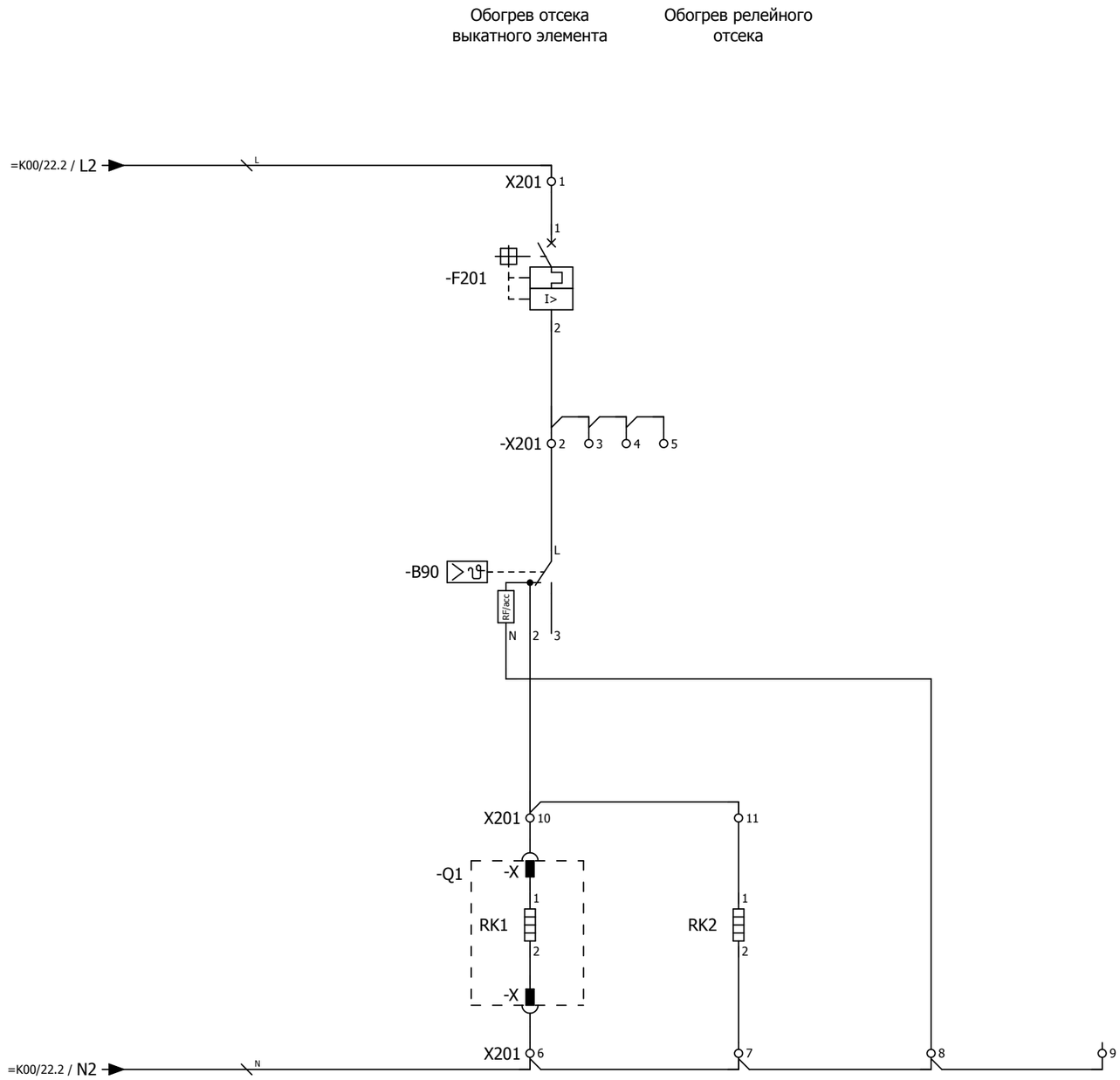

Примечание:
Ввиду отсутствия заводской информации, нумерация клемм выкатного элемента принято условно

						Цепи обогрева	= K205
							+ S1
Изм.	Кол.уч.	Лист	№ док.	Подпись	Дата	25/250-2017/02-E-RA-DW-1900-0	Лист 3

Настоящий рабочий проект является интеллектуальной собственностью АО "КИНГ" и не может полностью или частично тиражироваться и распространяться без разрешения АО "КИНГ"

This working project is the intellectual property of "KIOG" JSC and can not be fully or partially copied and distributed without the permission of "KIOG" JSC

0 1 2 3 4 5 6 7 8 9

Питание устройства РС83-В1

Питание цепей дуговой защиты

Питание цепей АЧР

Питание цепей блокировок

=K00/22.2 / EC2-

=K00/22.2 / EC2+

-X100 1 8 2 9 3 10 4 11

-SF1 /11.5

-SF2 /11.6

-SF3 /11.6

-SF4 /11.6

I> I>

-X1 1 3

101 6.0

101 5.3

9 11

102 6.0

102 5.3

-X2 1

AP1 9.0

6

AP2 9.0

-X3 1

1 8.0

9

2 8.0

-X5 1 2 5

B1 10.0

EB2+ =K00/19.5

9 11

EB2- =K00/19.5

B2 10.0

						Питание постоянным оперативным током	= K205
							+ S1
Изм.	Кол.уч.	Лист	№ док.	Подпись	Дата	25/250-2017/02-E-RA-DW-1900-0	Лист 4

Настоящий рабочий проект является интеллектуальной собственностью АО "КИНГ" и не может полностью или частично тиражироваться и распространяться без разрешения АО "КИНГ"

This working project is the intellectual property of "KIOG" JSC and can not be fully or partially copied and distributed without the permission of "KIOG" JSC

Питание
устройства

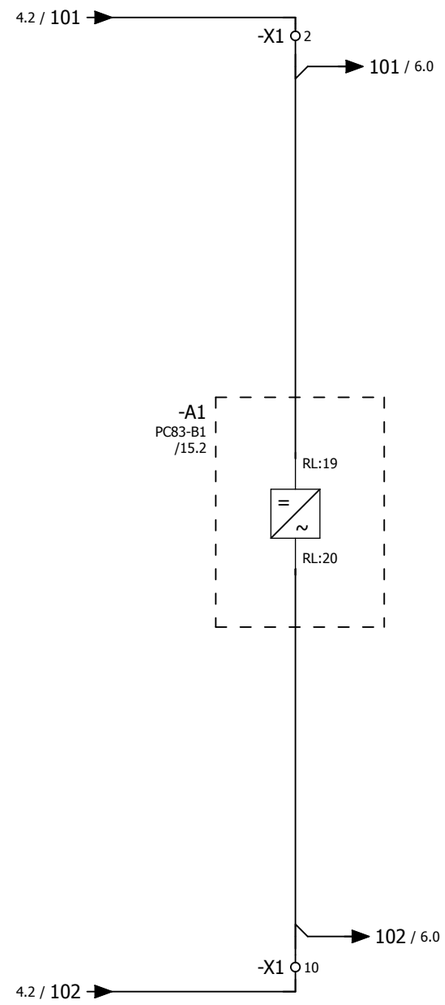

						Питание постоянным оперативным током	= K205
							+ S1
Изм.	Кол.уч.	Лист	№ док.	Подпись	Дата	25/250-2017/02-E-RA-DW-1900-0	Лист 5

Настоящий рабочий проект является интеллектуальной собственностью АО "КИНГ" и не может полностью или частично тиражироваться и распространяться без разрешения АО "КИНГ"

This working project is the intellectual property of "KIOG" JSC and can not be fully or partially copied and distributed without the permission of "KIOG" JSC

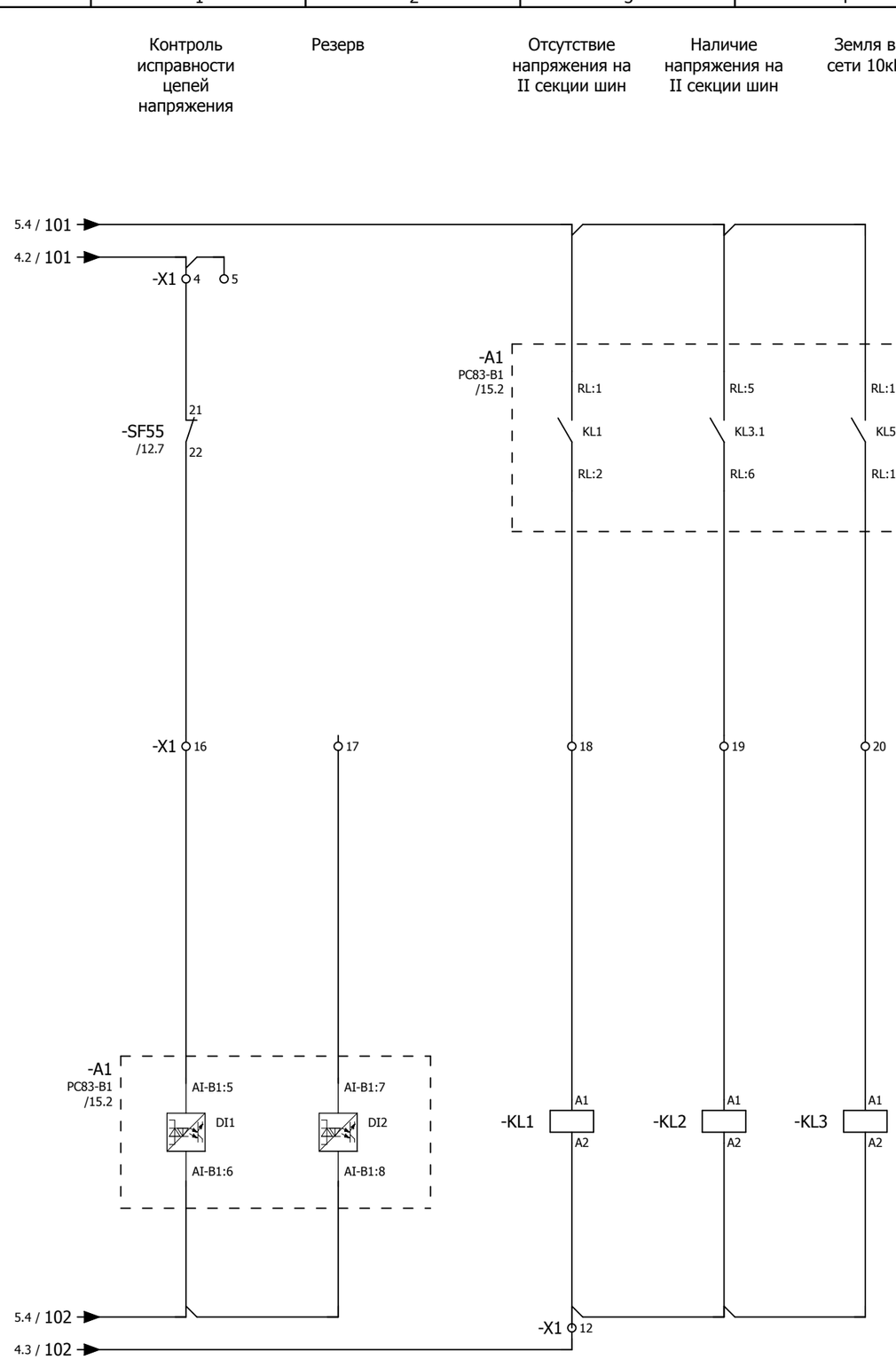

						Бинарные входы, выходы устройства защиты	= K205
							+ S1
Изм.	Кол.уч.	Лист	№ док.	Подпись	Дата		Лист 6

Настоящий рабочий проект является интеллектуальной собственностью АО "КИНГ" и не может полностью или частично тиражироваться и распространяться без разрешения АО "КИНГ"

This working project is the intellectual property of "KIOG" JSC and can not be fully or partially copied and distributed without the permission of "KIOG" JSC

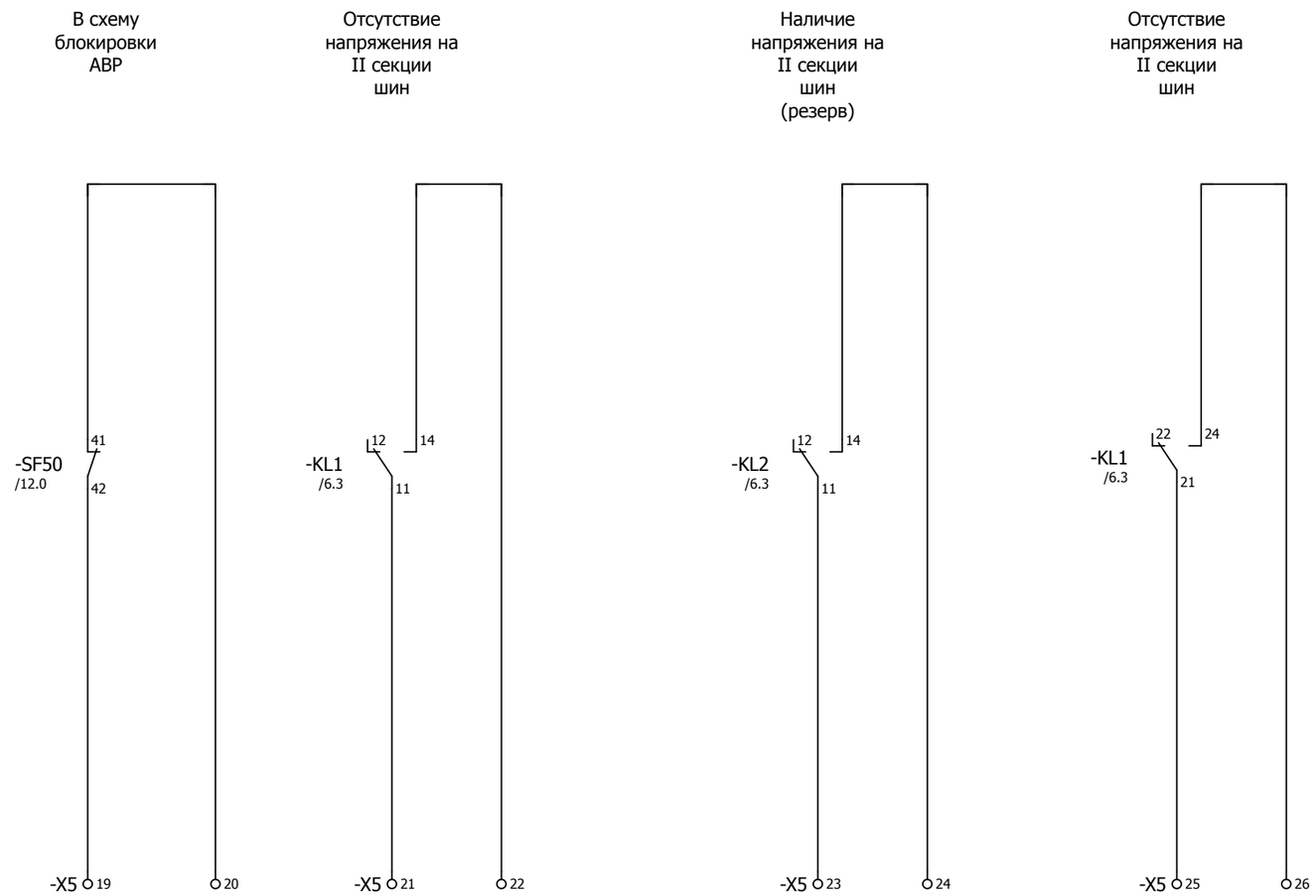

Изм.	Кол.уч.	Лист	№ док.	Подпись	Дата	Выходные цепи	= K205 + S1 Лист 7

Настоящий рабочий проект является интеллектуальной собственностью АО "КИНГ" и не может полностью или частично тиражироваться и распространяться без разрешения АО "КИНГ"

This working project is the intellectual property of "KIOG" JSC and can not be fully or partially copied and distributed without the permission of "KIOG" JSC

0	1	2	3	4	5	6	7	8	9

Питание реле частоты

Сброс индикации реле частоты

Цепи 1 очереди АЧР

Цепи 2 очереди АЧР

Цепи ЧАПВ

Организация шинки 1 очереди АЧР

Организация шинки 2 очереди АЧР

Организация шинки ЧАПВ

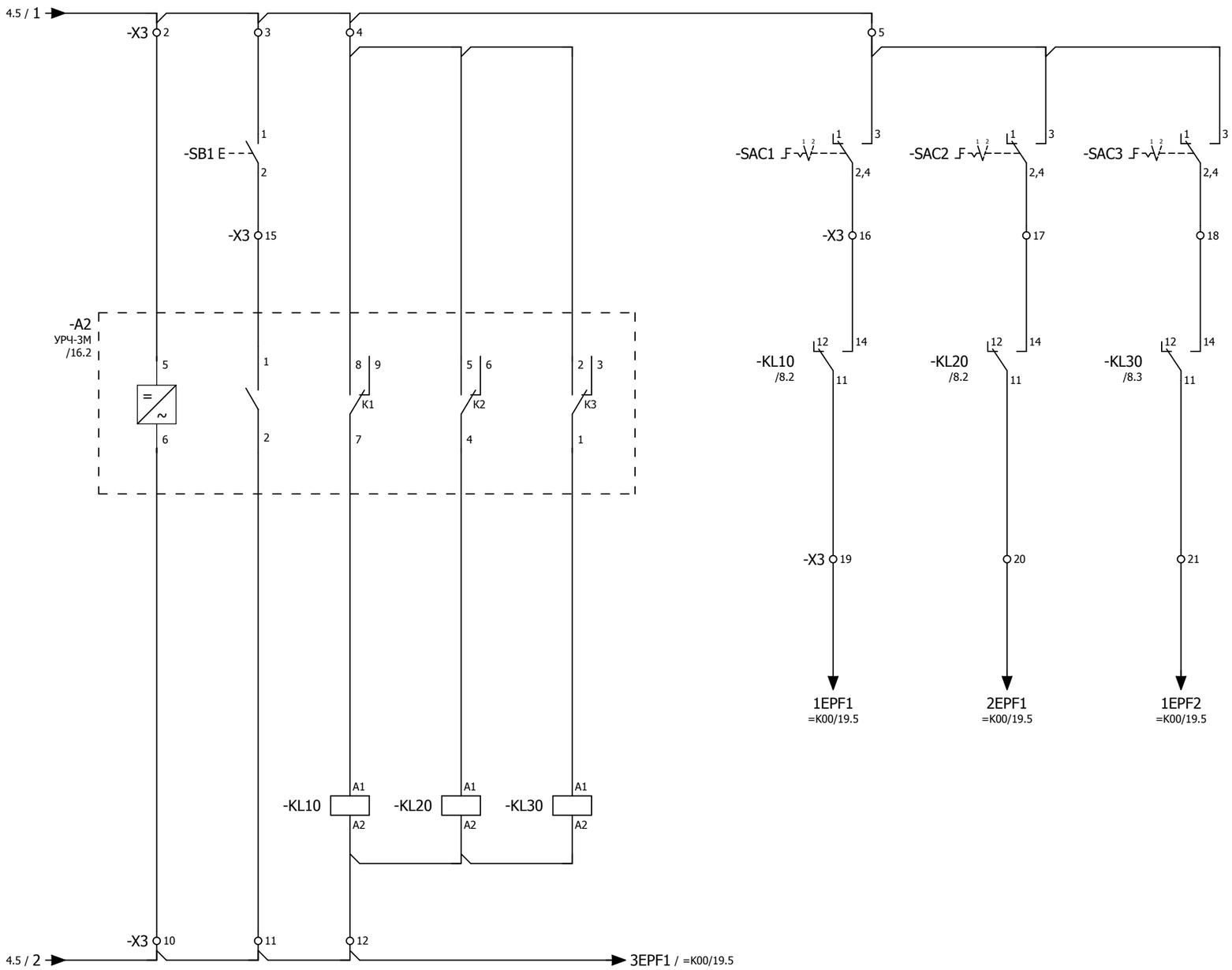

Переключатель SAC1,2,3:
1 - выведено
2 - введено

Изм.	Кол.уч.	Лист	№ док.	Подпись	Дата	Формирование цепей АЧР	= K205
							+ S1
						25/250-2017/02-E-RA-DW-1900-0	Лист 8

Настоящий рабочий проект является интеллектуальной собственностью АО "КИНГ" и не может полностью или частично тиражироваться и распространяться без разрешения АО "КИНГ"

This working project is the intellectual property of "KIOG" JSC and can not be fully or partially copied and distributed without the permission of "KIOG" JSC

0 | 1 | 2 | 3 | 4 | 5 | 6 | 7 | 8 | 9

Контроль оперативного тока

Световой датчик отсека ТН

Световой датчик отсека сборных шин

Световой датчик отсека заземления сборных шин

Устройство индикации и регистрации

Переключатель дуговой защиты

4.3 / AP1 → -X2 2 → AP1 / 13.1

-KLV1 A1 A2

4.4 / AP2 → -X2 7 → AP2 / 13.1

-PS1 Преобразователь световой

XT1:1 Выход / → -X2 9 → XT1.1:3 Вход 1 /

XT1:2 +12 В / → -X2 10 → XT1.1:1 +12 В /

XT1:3 -12 В / → -X2 11 → XT1.1:2 -12 В /

-PS2 Преобразователь световой

XT1:1 Выход / → -X2 12 → XT1.1:10 Вход 2 /

XT1:2 +12 В / → -X2 13 → XT1.1:8 +12 В /

XT1:3 -12 В / → -X2 14 → XT1.1:9 -12 В /

-PS3 Преобразователь световой

XT1:1 Выход /

XT1:2 +12 В /

XT1:3 -12 В /

-UIR Устройство индикации и регистрации

XT1.2:4 +12 В / → -X2 15 → +ED2 / 13.4

XT1.2:5 -12 В / → -X2 16 → -ED2 / 13.4

XT1.2:11 Выход 1 /

XT1.2:12 Выход 2 /

-SX2 /11.4 F 1 2 1 3 2,4

-X2 17 → 2ED2 / 13.4

Переключатель SX2:
1 - выведено
2 - введено

Изм.	Кол.уч.	Лист	№ док.	Подпись	Дата

Цепи дуговой защиты

= K205
+ S1
Лист 9

Настоящий рабочий проект является интеллектуальной собственностью АО "КИНГ" и не может полностью или частично тиражироваться и распространяться без разрешения АО "КИНГ"

This working project is the intellectual property of "KIOG" JSC and can not be fully or partially copied and distributed without the permission of "KIOG" JSC

0	1	2	3	4	5	6	7	8	9

Разрешение операций с ЗН II секции шин

В схему деблокировки выкатного элемента ячейки ввода 2

Контроль оперативного тока

В схему деблокировки выкатного элемента ячейки СВ

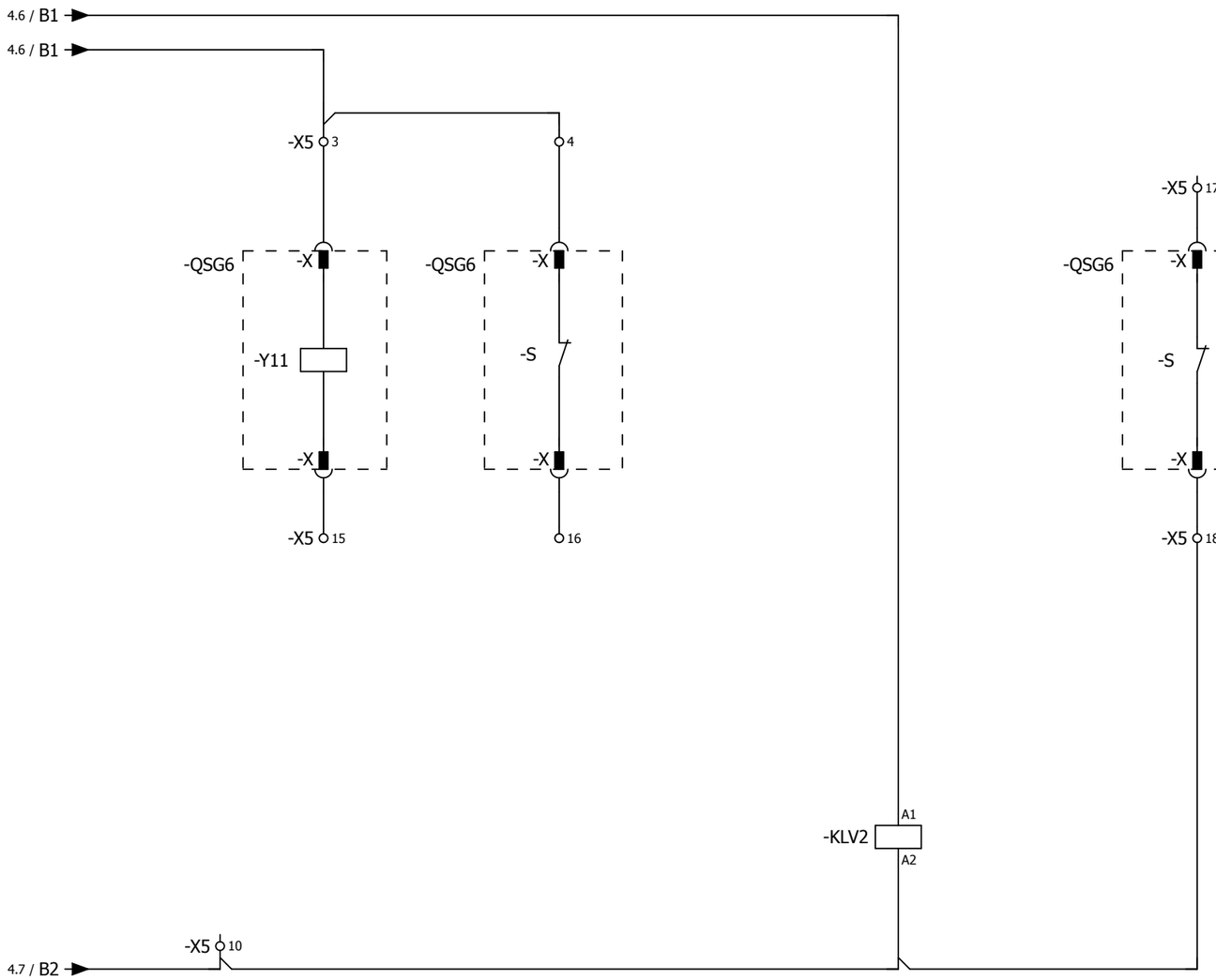

Примечание:
Ввиду отсутствия заводской информации, нумерация клемм выкатного элемента принято условно

Изм.	Кол.уч.	Лист	№ док.	Подпись	Дата	Цепи оперативной блокировки	= K205 + S1 Лист 10
						25/250-2017/02-E-RA-DW-1900-0	

Настоящий рабочий проект является интеллектуальной собственностью АО "КИНГ" и не может полностью или частично тиражироваться и распространяться без разрешения АО "КИНГ"

This working project is the intellectual property of "KIOG" JSC and can not be fully or partially copied and distributed without the permission of "KIOG" JSC

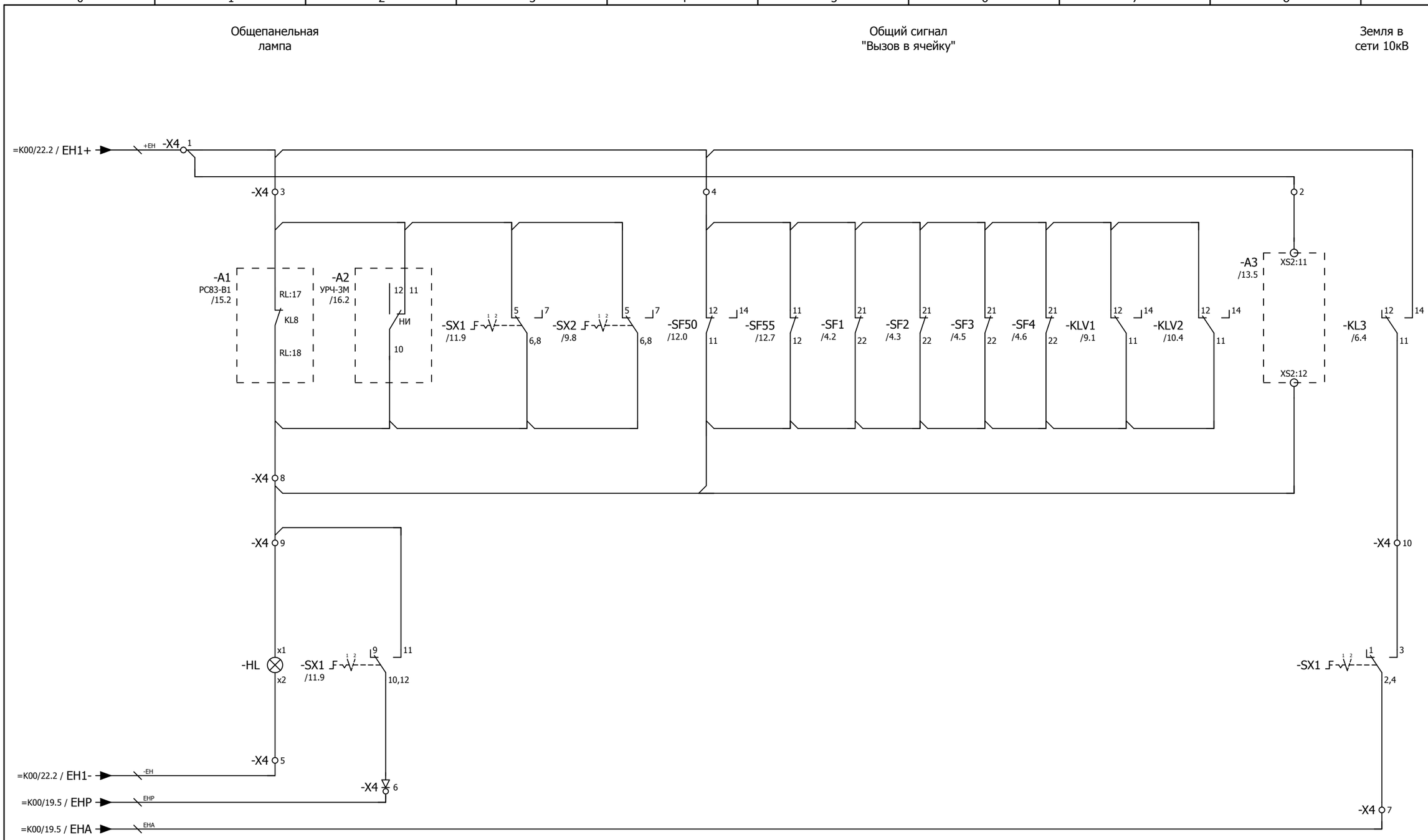

Переключатели SX1, 2:
1 - выведено
2 - введено

						Цепи сигнализации	= K205
							+ S1
Изм.	Кол.уч.	Лист	№ док.	Подпись	Дата	25/250-2017/02-E-RA-DW-1900-0	Лист 11

Настоящий рабочий проект является интеллектуальной собственностью АО "КИНГ" и не может полностью или частично тиражироваться и распространяться без разрешения АО "КИНГ"

This working project is the intellectual property of "KIOG" JSC and can not be fully or partially copied and distributed without the permission of "KIOG" JSC

Выбор и индикация напряжения

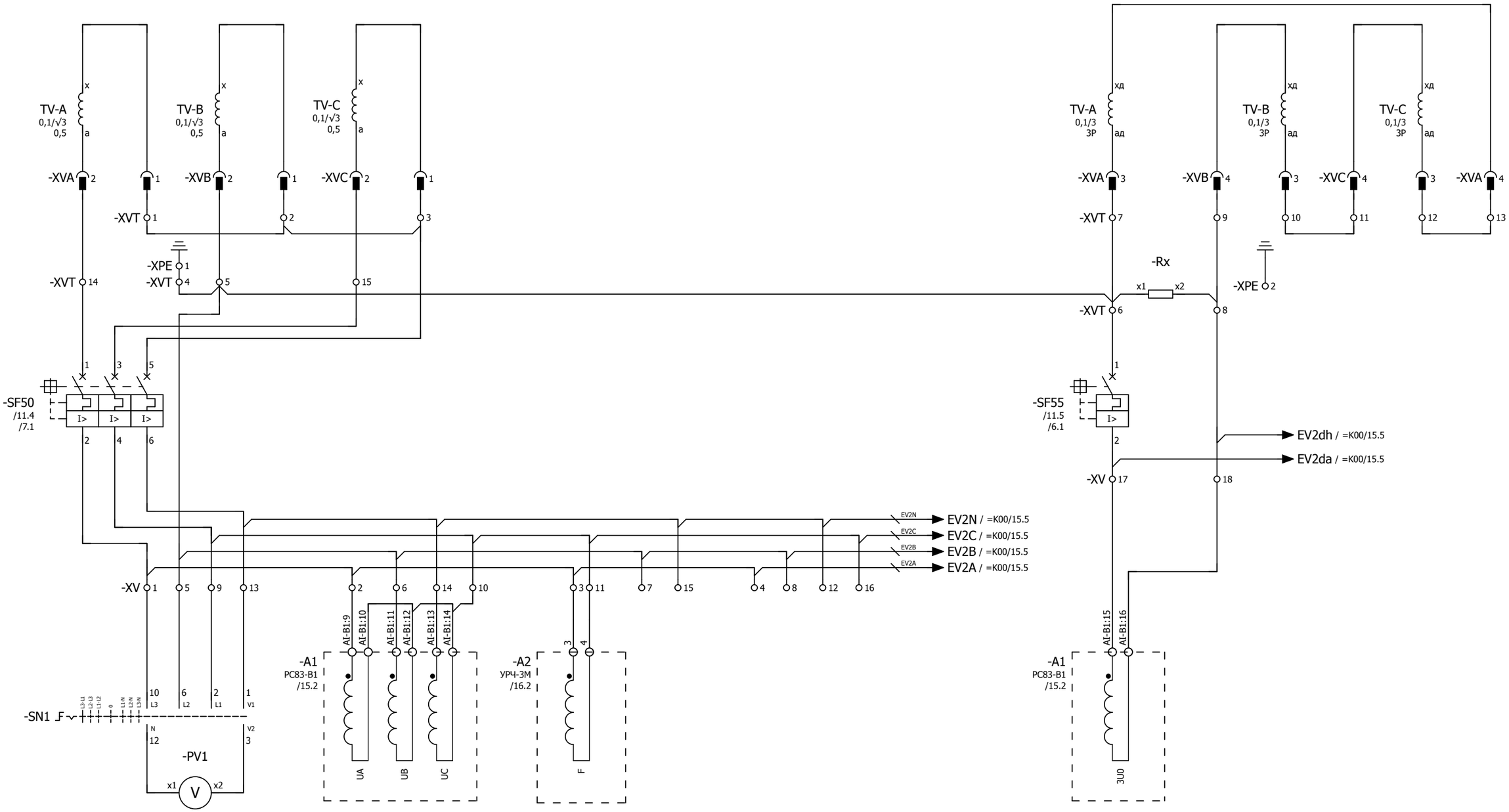

Примечание:
Нумерацию клемм ТН определить по месту

Изм.	Кол.уч.	Лист	№ док.	Подпись	Дата	Цепи трансформатора напряжения	= K205
						25/250-2017/02-E-RA-DW-1900-0	+ S1
							Лист 12

Настоящий рабочий проект является интеллектуальной собственностью АО "КИНГ" и не может полностью или частично тиражироваться и распространяться без разрешения АО "КИНГ"

This working project is the intellectual property of "KIOG" JSC and can not be fully or partially copied and distributed without the permission of "KIOG" JSC

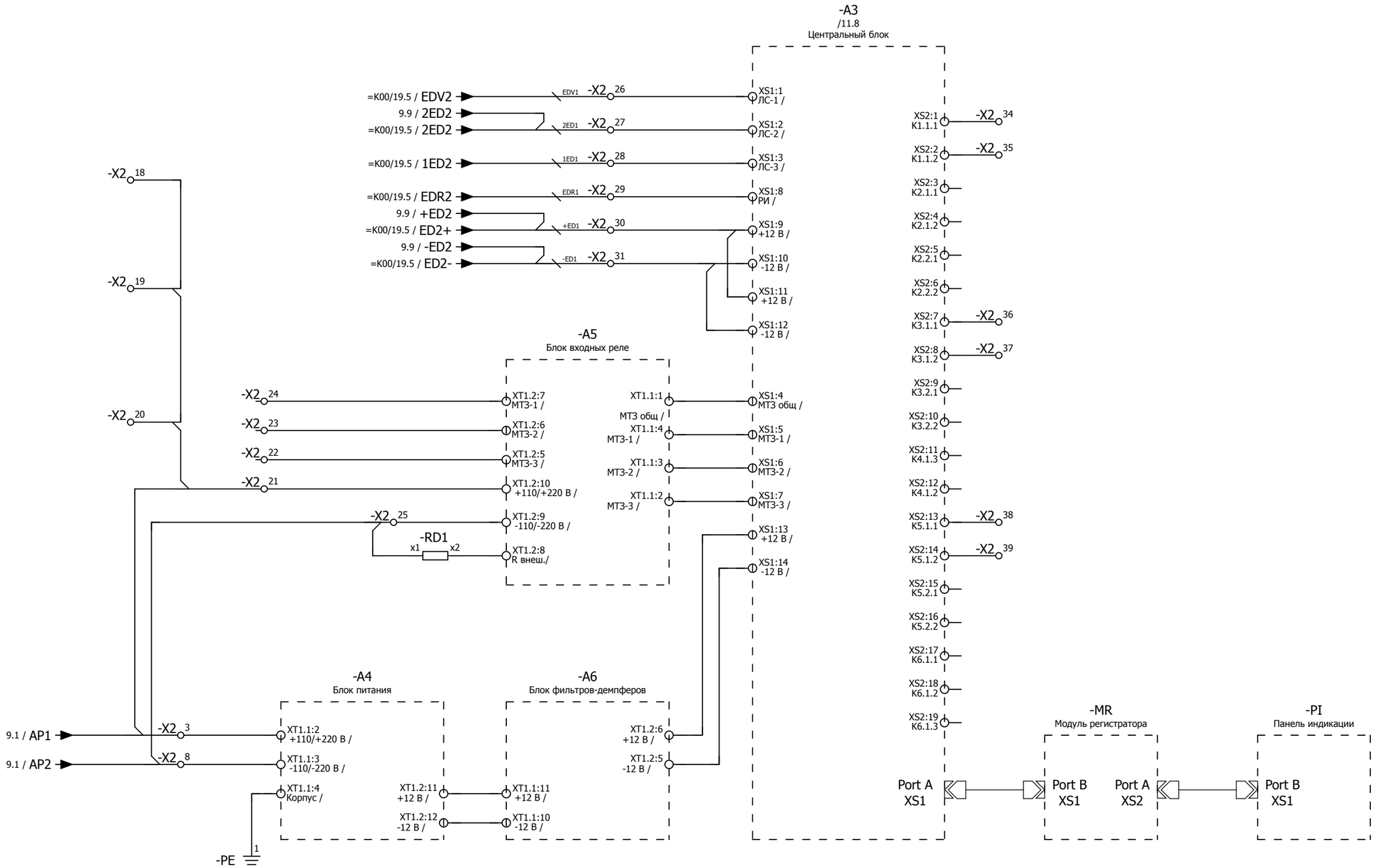

						Центральный блок дуговой защиты	= K205
							+ S1
Изм.	Кол.уч.	Лист	№ док.	Подпись	Дата	25/250-2017/02-E-RA-DW-1900-0	Лист 13

Настоящий рабочий проект является интеллектуальной
собственностью АО "КИНГ" и не может полностью или
частично тиражироваться и распространяться без разрешения АО "КИНГ"

This working project is the intellectual property
of "KIOG" JSC and can not be fully or partially copied
and distributed without the permission of "KIOG" JSC

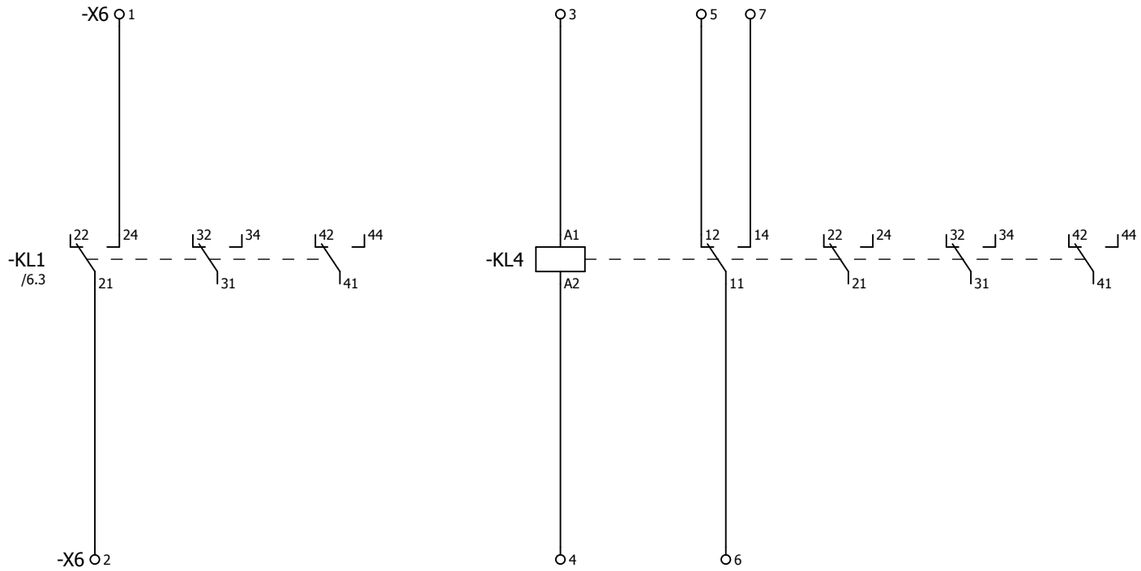

-X1 6 7 8 13 14 15

-X2 4 5 32 33 40

-X3 6 7 8 13 14 22 23 24 25

-X5 6 7 8 12 13 14 27 28 29 30

-X6 8 9 10

-X100 5 6 7 12 13 14 15

-XV 19 20

-X201 12

						Резервные контакты реле	= K205
							+ S1
Изм.	Кол.уч.	Лист	№ док.	Подпись	Дата	25/250-2017/02-E-RA-DW-1900-0	Лист 14

This working project is the intellectual property
of "KIOG" JSC and can not be fully or partially copied
and distributed without the permission of "KIOG" JSC

Настоящий рабочий проект является интеллектуальной
собственностью АО "КИНГ" и не может полностью или
частично тиражироваться и распространяться без разрешения АО "КИНГ"

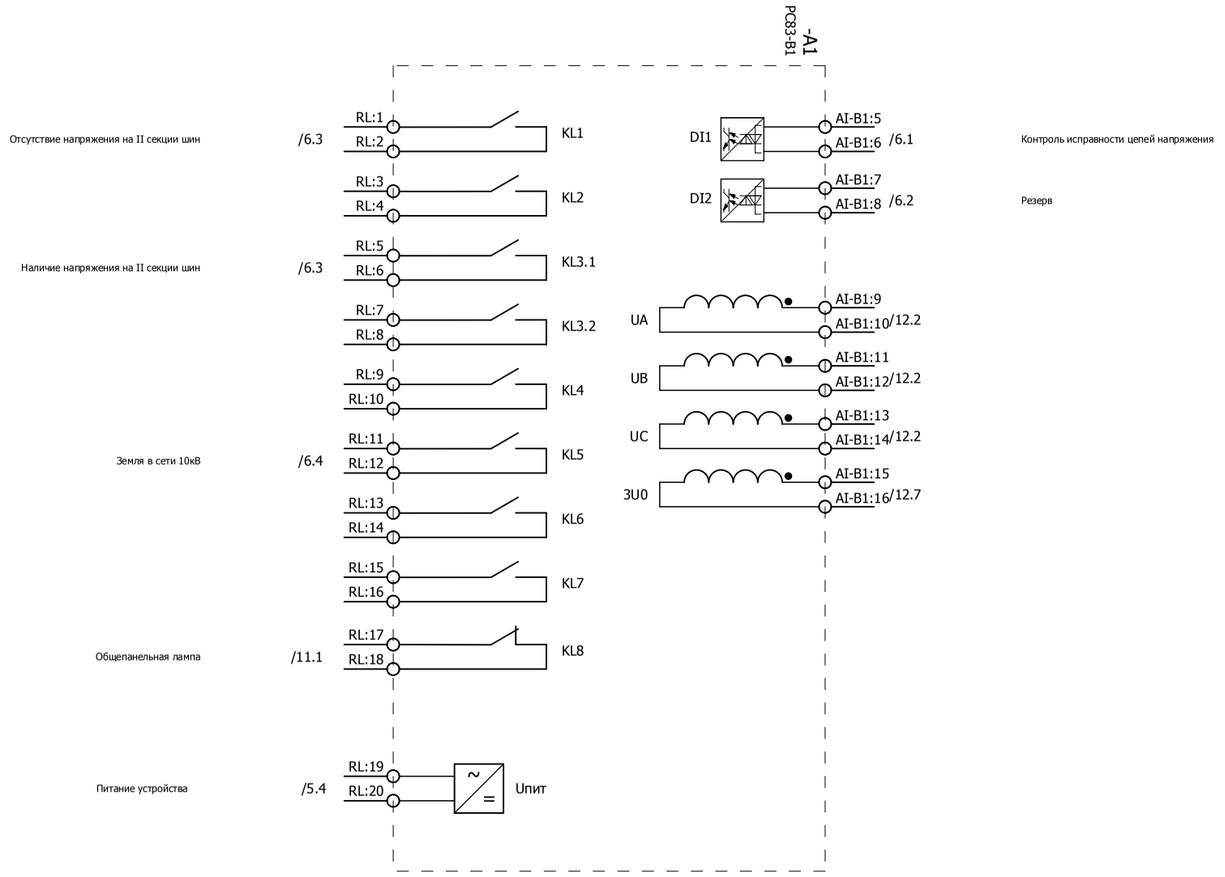

Изм.	Кол.уч.	Лист	№ док.	Подпись	Дата

Обзор устройства защиты

25/250-2017/02-E-RA-DW-1900-0

= K205
+ S1
Лист 15

0 1 2 3 4 5 6 7 8 9

Настоящий рабочий проект является интеллектуальной
собственностью АО "КИНГ" и не может полностью или
частично тиражироваться и распространяться без разрешения АО "КИНГ"

This working project is the intellectual property
of "KIOG" JSC and can not be fully or partially copied
and distributed without the permission of "KIOG" JSC

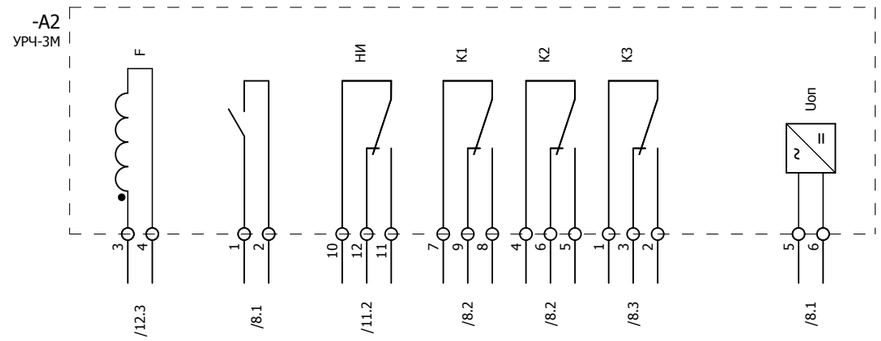

						Обзор реле частоты	= K205
							+ S1
Изм.	Кол.уч.	Лист	№ док.	Подпись	Дата	25/250-2017/02-E-RA-DW-1900-0	Лист 16

ПЕРЕЧЕНЬ ОБОРУДОВАНИЯ

No п/п	НАИМЕНОВАНИЕ	ТИП ОБОРУДОВАНИЯ	ЗАВОД-ИЗГОТОВИТЕЛЬ	ОБОЗНАЧЕНИЕ ПО СХЕМЕ		К-ВО
1	Устройство защиты по напряжению	РС83-В1-2111111 РС83-В1-2111111	РЗА СИСТЕМЗ	-А1	/15.2	1
2	Микропроцессорное реле контроля частоты Uпит 60-300В пост.т диапазон контролируемой частоты 30-62Гц	УРЧ-3М-С-02 УРЧ-3М-С-02	РЕЛСiС	-А2	/16.2	1
3	Центральный блок с регистратором событий Напряжение питания 12 В (поставляется в комплекте с БССДЗ-01/02)	ЦБ-02.02-01	ЗАО "Промэлектроника"	-А3	/13.5	1
4	Блок питания Напряжение преобразования 220-110/12 В (поставляется в комплекте с БССДЗ-01/02)	БП-02	ЗАО "Промэлектроника"	-А4	/13.2	1
5	Блок входных реле Напряжение питания 12 В (поставляется в комплекте с БССДЗ-01/02)	БВР-02.02	ЗАО "Промэлектроника"	-А5	/13.4	1
6	Блок фильтров-демпферов (поставляется в комплекте с БССДЗ-01/02)	БФ-02.01	ЗАО "Промэлектроника"	-А6	/13.4	1
7	Термостат 230 В перем.тока	8MR 2170-1A 01170.0-00	SIEMENS	-В90	/3.4	1
8	Автоматический выключатель С2 1р 1-полюсный, 400/220 В пер./пост. тока, 2 А Тип С, 10 кА	5SY5 102-7 5SY5 102-7	SIEMENS	-F200	/2.4	1
9	Автоматический выключатель С10 1р 1-полюсный, 400/220 В пер./пост. тока, 10 А тип С, 10 кА	5SY5 110-7 5SY5 110-7	SIEMENS	-F201	/3.4	1
10	Световой индикатор с гладкой линзой, 15 мА, 230 В перем./пост.т, цвет белый	3SB3204-6AA60 3SB3204-6AA60	SIEMENS	-HL	/11.1	1
11	Светодиодная лампа BA 9s, 15 мА, 230 В перем./пост.т, цвет белый	3SB3901-1QG	SIEMENS	-HL	/11.1	1
12	Промежуточное реле 230 В пост.т, 4-е перекидных контакта, 6 А, <8 мс	РТ 570 220 15368.2	SCHRACK	-KL1	/6.3	1
13	Промежуточное реле 230 В пост.т, 4-е перекидных контакта, 6 А, <8 мс	РТ 570 220 15368.2	SCHRACK	-KL2	/6.3	1
14	Промежуточное реле 230 В пост.т, 4-е перекидных контакта, 6 А, <8 мс	РТ 570 220 15368.2	SCHRACK	-KL3	/6.4	1
15	Промежуточное реле 230 В пост.т, 4-е перекидных контакта, 6 А, <8 мс	РТ 570 220 15368.2	SCHRACK	-KL4	/14.4	1
16	Промежуточное реле 230 В пост.т, 4-е перекидных контакта, 6 А, <8 мс	РТ 570 220 15368.2	SCHRACK	-KL10	/8.2	1
17	Промежуточное реле 230 В пост.т, 4-е перекидных контакта, 6 А, <8 мс	РТ 570 220 15368.2	SCHRACK	-KL20	/8.2	1
18	Промежуточное реле 230 В пост.т, 4-е перекидных контакта, 6 А, <8 мс	РТ 570 220 15368.2	SCHRACK	-KL30	/8.3	1
19	Промежуточное реле 230 В пост.т, 4-е перекидных контакта, 6 А, <8 мс	РТ 570 220 15368.2	SCHRACK	-KLV1	/9.1	1

Согласовано

Взам. инв. №

Подпись и дата

Инв. № подл.

Изм.	Кол.уч.	Лист	№ док.	Подпись	Дата

2122-33.13

Перечень оборудования

= K205

+ S1

Лист 17

ПЕРЕЧЕНЬ ОБОРУДОВАНИЯ

No п/п	НАИМЕНОВАНИЕ	ТИП ОБОРУДОВАНИЯ	ЗАВОД-ИЗГОТОВИТЕЛЬ	ОБОЗНАЧЕНИЕ ПО СХЕМЕ	К-ВО
20	Промежуточное реле 230 В пост.т, 4-е перекидных контакта, 6 А, <8 мс	PT 570 220 15368.2	SCHRACK	-KLV2 /10.4	1
21	Модуль регистратора (поставляется в комплекте с БССДЗ-01/02)	MR	ЗАО "Промэлектроника"	-MR /13.7	1
22	Панель индикации (поставляется в комплекте с БССДЗ-01/02)	PI	ЗАО "Промэлектроника"	-PI /13.8	1
23	Преобразователь световой Напряжение питания 12 В (поставляется в комплекте с БССДЗ-01/02)	ПС-11.02	ЗАО "Промэлектроника"	-PS1 /9.2	1
24	Преобразователь световой Напряжение питания 12 В (поставляется в комплекте с БССДЗ-01/02)	ПС-11.02	ЗАО "Промэлектроника"	-PS2 /9.3	1
25	Преобразователь световой Напряжение питания 12 В (поставляется в комплекте с БССДЗ-01/02)	ПС-11.02	ЗАО "Промэлектроника"	-PS3 /9.4	1
26	Киловольтметр 10/0,1 кВ, класс точности 1,5 габаритные размеры 72х72	Ц42704 Ц42704	ЧЭАЗ	-PV1 /12.1	1
27	Резистор для обогрева 100 Вт	Heater 100 W		-Q1-RK1 /3.4	1
28	Резистор 20 кОм	ПЭВ-25		-RD1 /13.3	1
29	Резистор для обогрева 20 Вт	Heater 20 W		-RK2 /3.5	1
30	Резистор 25 Ом	ПЭВ		-Rx /12.7	1
31	Переключатель без нулевого положения 2-положения 2-направления, без возврата 400/415 В пер. тока, 20 А;	T0-2-8221/EZ 010372	MOELLER	-SAC1 /8.4	1
32	Переключатель без нулевого положения 2-положения 2-направления, без возврата 400/415 В пер. тока, 20 А;	T0-2-8221/EZ 010372	MOELLER	-SAC2 /8.5	1
33	Переключатель без нулевого положения 2-положения 2-направления, без возврата 400/415 В пер. тока, 20 А;	T0-2-8221/EZ 010372	MOELLER	-SAC3 /8.6	1
34	Кнопка плоская круглая цвет красный, 1 НО, 400 В перем./пост.т.	3SB3202-0AA21 3SB3202-0AA21	SIEMENS	-SB1 /8.1	1
35	Автоматический выключатель С4 2р 2-полюсный, 400/440 В пер./пост. тока, 4 А тип С, 10 кА	5SY5 204-7 5SY5 204-7	SIEMENS	-SF1 /4.2	1
36	Блок-контакты положения, 1НО+1НЗ 230/220 В пер. и пост. тока	5ST3 010 5ST3 010	SIEMENS	-SF1 /4.2	1
37	Автоматический выключатель С2 2р 2-полюсный, 400/440 В пер./пост. тока, 2 А тип С, 10 кА	5SY5 202-7 5SY5 202-7	SIEMENS	-SF2 /4.3	1
38	Блок-контакты положения, 1НО+1НЗ 230/220 В пер. и пост. тока	5ST3 010 5ST3 010	SIEMENS	-SF2 /4.3	1

Согласовано

Взам. инв. №

Подпись и дата

Инв. № подл.

ПЕРЕЧЕНЬ ОБОРУДОВАНИЯ

No п/п	НАИМЕНОВАНИЕ	ТИП ОБОРУДОВАНИЯ	ЗАВОД-ИЗГОТОВИТЕЛЬ	ОБОЗНАЧЕНИЕ ПО СХЕМЕ		К-ВО
39	Автоматический выключатель C2 2p 2-полюсный, 400/440 В пер./пост. тока, 2 А тип C, 10 кА	5SY5 202-7 5SY5 202-7	SIEMENS	-SF3	/4.5	1
40	Блок-контакты положения, 1НО+1НЗ 230/220 В пер. и пост. тока	5ST3 010 5ST3 010	SIEMENS	-SF3	/4.5	1
41	Автоматический выключатель C2 2p 2-полюсный, 400/440 В пер./пост. тока, 2 А тип C, 10 кА	5SY5 202-7 5SY5 202-7	SIEMENS	-SF4	/4.6	1
42	Блок-контакты положения, 1НО+1НЗ 230/220 В пер. и пост. тока	5ST3 010 5ST3 010	SIEMENS	-SF4	/4.6	1
43	Автоматический выключатель Номинальный ток In=1,4А	SIRIUS 3RV1611-1AG14 3RV1611-1AG14	SIEMENS	-SF50	/12.0	1
44	Боковые блок-контакты 1 НО+1НЗ	3RV1901-1A 3RV1901-1A	SIEMENS	-SF50	/12.0	1
45	Автоматический выключатель C1 1p 1-полюсный, 400/220 В пер./пост. тока, 1 А тип C, 10 кА	5SY5 101-7 5SY5 101-7	SIEMENS	-SF55	/12.7	1
46	Блок-контакты положения 2НЗ	5ST3 012 5ST3 012	SIEMENS	-SF55	/12.7	1
47	Переключатель для вольтметра L3L1-L2L3-L1L2-0-L1N-L2N-L3N, с нулевым положением	CH10-A007-624FT2	KRAUS&NAIMER	-SN1	/12.1	1
48	Микропереключатель 15А, 240В перем. тока	3SE3 020-1A 3SE3 020-1A	SIEMENS	-SQ1	/2.4	1
49	Переключатель без нулевого положения 2-положения 3-направления, без возврата 400/415 В пер. тока, 20 А;	T0-3-8222/EZ 015118	MOELLER	-SX1	/11.9	1
50	Переключатель без нулевого положения 2-положения 2-направления, без возврата 400/415 В пер. тока, 20 А;	T0-2-8221/EZ 010372	MOELLER	-SX2	/9.8	1
51	Устройство индикации и регистрации Величина сигнала 12 В (поставляется в комплекте с БССДЗ-01/02)	УИР-12	ЗАО "Промэлектроника"	-UIR	/9.6	1
52	Проходная клемма провод 0,14-2,5 мм²	UT 2,5 3044076	PHÖNIX	-X1	/4.2;/4.3;/5.4;/6.1.../6.4;/14.0; /14.1	20
53	Проходная клемма провод 0,14-2,5 мм²	UT 2,5 3044076	PHÖNIX	-X2	/4.3;/4.4;/9.1;/9.6;/9.8; /13.2.../13.4;/13.7;/14.0	40
54	Проходная клемма провод 0,14-2,5 мм²	UT 2,5 3044076	PHÖNIX	-X3	/4.5;/8.1;/8.2;/8.4.../8.6;/14.0; /14.1	25
55	Проходная клемма провод 0,14-2,5 мм²	UT 2,5 3044076	PHÖNIX	-X4	/11.1;/11.4;/11.8;/11.9	9
56	Диодная клемма провод 0,14-4 мм²	UT 2,5-MTD-DIO/L-R 3064137	PHÖNIX	-X4	/11.2	1
57	Проходная клемма провод 0,14-2,5 мм²	UT 2,5 3044076	PHÖNIX	-X5	/4.6;/4.7;/7.1.../7.6; /10.1.../10.3;/10.5;/14.0;/14.1	30

Согласовано

Взам. инв. №

Подпись и дата

Инв. № подл.

ПЕРЕЧЕНЬ ОБОРУДОВАНИЯ

No п/п	НАИМЕНОВАНИЕ	ТИП ОБОРУДОВАНИЯ	ЗАВОД-ИЗГОТОВИТЕЛЬ	ОБОЗНАЧЕНИЕ ПО СХЕМЕ		К-ВО
58	Проходная клемма провод 0,14-2,5 мм²	UT 2,5 3044076	PHÖNIX	-X6	/14.0;/14.2;/14.4;/14.5	10
59	Проходная клемма провод 0,14-2,5 мм²	UT 2,5 3044076	PHÖNIX	-X100	/4.2;/4.3;/4.5;/4.6;/14.0;/14.1	15
60	Освещение 15Вт, 230 В перем. тока	8MF4900 8MF4900	SIEMENS	-X101	/2.4	1
61	Проходная клемма провод 0,14-2,5 мм²	UT 2,5 3044076	PHÖNIX	-X200	/2.4;/2.6	9
62	Заземляющая клемма провод 1,5-35 мм²	UT 35-PE 3044241	PHÖNIX	-X200	/2.5	1
63	Проходная клемма провод 0,14-2,5 мм²	UT 2,5 3044076	PHÖNIX	-X201	/3.4.../3.6;/14.2	12
64	Заземляющая клемма провод 1,5-35 мм²	UT 35-PE 3044241	PHÖNIX	-XPE	/12.1;/12.8	2
65	Многоуровневая клемма провод 0,14-4 мм²	UTTB 2,5 3044636	PHÖNIX	-XR	=K00/15.5;=K00/17.5; =K00/19.5;=K00/22.2	70
66	Клеммы с размыкателями для ТН провод 0,14-6 мм²	UTME 4/1P 3057416	PHÖNIX	-XV	/12.1.../12.5;/12.7;/14.2	20
67	Проходная клемма провод 0,14-2,5 мм²	UT 2,5 3044076	PHÖNIX	-XVT	/12.0.../12.2;/12.7.../12.9	15

Согласовано

Взам. инв. №

Подпись и дата

Инв. № подл.

Изм.	Кол.уч.	Лист	№ док.	Подпись	Дата

2122-33.13

Перечень оборудования

= K205

+ S1

Лист 20

Инв. № подл.	Подпись и дата	Взам. инв. №	Согласовано			

РЯД ЗАЖИМОВ/КОЛОДКА

=K205+S1-X1

No. Кабеля / ТИП кабеля / No. Провода	К	Соединение	No. Клеммы	ТИП клеммы	От	Соединение	No. Кабеля / ТИП кабеля / No. Провода	Страница
			1	PHÖNIX. 3044076	-SF1	2		/4.2
					-X1	3		
	-A1	RL:19	2	PHÖNIX. 3044076				/5.4
			3	PHÖNIX. 3044076	-X1	1		/4.2
	-SF55	21	4	PHÖNIX. 3044076				/6.1
			5	PHÖNIX. 3044076				/6.1
			6	PHÖNIX. 3044076				/14.0
			7	PHÖNIX. 3044076				/14.0
			8	PHÖNIX. 3044076				/14.0
			9	PHÖNIX. 3044076	-SF1	4		/4.2
					-X1	11		
			10	PHÖNIX. 3044076	-A1	RL:20		/5.4
			11	PHÖNIX. 3044076	-X1	9		/4.3
			12	PHÖNIX. 3044076	-KL1	A2		/6.3
			13	PHÖNIX. 3044076				/14.0
			14	PHÖNIX. 3044076				/14.0
			15	PHÖNIX. 3044076				/14.1
	-A1	AI-B1:5	16	PHÖNIX. 3044076	-SF55	22		/6.1
	-A1	AI-B1:7	17	PHÖNIX. 3044076				/6.2
	-KL1	A1	18	PHÖNIX. 3044076	-A1	RL:2		/6.3
	-KL2	A1	19	PHÖNIX. 3044076	-A1	RL:6		/6.3
	-KL3	A1	20	PHÖNIX. 3044076	-A1	RL:12		/6.4

Изм.	Кол.уч.	Лист	№ док.	Подпись	Дата

2122-33.13

Ряд зажимов =K205+S1-X1

= K205
+ S1
Лист 21

F	E	D	C	B	A

Инв. № подл.	Подпись и дата	Взам. инв. №	Согласовано			

РЯД ЗАЖИМОВ/КОЛОДКА

=K205+S1-X2

No. Кабеля	ТИП кабеля / No. Провода	К	Соединение	No. Клеммы	ТИП клеммы	От	Соединение	No. Кабеля	ТИП кабеля / No. Провода	Страница
				1	PHÖNIX. 3044076	-SF2	2			/4.3
		-KLV1	A1	2	PHÖNIX. 3044076					/9.1
		-A4-XT1.1	2	3	PHÖNIX. 3044076	-X2	21			/13.2
				4	PHÖNIX. 3044076					/14.0
				5	PHÖNIX. 3044076					/14.0
				6	PHÖNIX. 3044076	-SF2	4			/4.4
				7	PHÖNIX. 3044076	-KLV1	A2			/9.1
		-A4-XT1.1	3	8	PHÖNIX. 3044076	-X2	25			/13.2
		-UIR-XT1.1	3	9	PHÖNIX. 3044076	-PS1-XT1	1			/9.6
		-UIR-XT1.1	1	10	PHÖNIX. 3044076	-PS1-XT1	2			/9.6
		-UIR-XT1.1	2	11	PHÖNIX. 3044076	-PS1-XT1	3			/9.6
		-UIR-XT1.1	10	12	PHÖNIX. 3044076	-PS3-XT1	1			/9.6
						-PS2-XT1	1			
		-UIR-XT1.1	8	13	PHÖNIX. 3044076	-PS3-XT1	2			/9.6
						-PS2-XT1	2			
		-UIR-XT1.1	9	14	PHÖNIX. 3044076	-PS3-XT1	3			/9.6
						-PS2-XT1	3			
		-XR	27	15	PHÖNIX. 3044076	-UIR-XT1.2	4			/9.8
		-XR	28	16	PHÖNIX. 3044076	-UIR-XT1.2	5			/9.8
		-XR	24	17	PHÖNIX. 3044076	-SX2	2,4			/9.8
				18	PHÖNIX. 3044076					/13.2
				19	PHÖNIX. 3044076					/13.2
				20	PHÖNIX. 3044076					/13.2
		-A5-XT1.2	10	21	PHÖNIX. 3044076	-X2	3			/13.2
		-A5-XT1.2	5	22	PHÖNIX. 3044076					/13.2
		-A5-XT1.2	6	23	PHÖNIX. 3044076					/13.2
		-A5-XT1.2	7	24	PHÖNIX. 3044076					/13.2
		-A5-XT1.2	9	25	PHÖNIX. 3044076	-RD1	x1			/13.3
						-X2	8			
		-A3-XS1	1	26	PHÖNIX. 3044076	-XR	23	EDV1		/13.4

Изм.		
Кол.уч.		
Лист		
№ док.		
Подпись		
Дата		

2122-33.13

Ряд зажимов =K205+S1-X2

= K205
+ S1
Лист 22

0 1 2 3 4 5 6 7 8 9

Инв. № подл.	Подпись и дата	Взам. инв. №	Согласовано			

РЯД ЗАЖИМОВ/КОЛОДКА

=K205+S1-X2

No. Кабеля	ТИП кабеля / No. Провода	K	Соединение	No. Клеммы	ТИП клеммы	OT	Соединение	No. Кабеля	ТИП кабеля / No. Провода	Страница
		-A3-XS1	2	27	PHÖNIX. 3044076	-XR	24	2ED1		/13.4
		-A3-XS1	3	28	PHÖNIX. 3044076	-XR	25	1ED1		/13.4
		-A3-XS1	8	29	PHÖNIX. 3044076	-XR	26	EDR1		/13.4
		-A3-XS1	9	30	PHÖNIX. 3044076	-XR	27	+ED1		/13.4
		-A3-XS1	10	31	PHÖNIX. 3044076	-XR	28	-ED1		/13.4
				32	PHÖNIX. 3044076					/14.0
				33	PHÖNIX. 3044076					/14.0
				34	PHÖNIX. 3044076	-A3-XS2	1			/13.7
				35	PHÖNIX. 3044076	-A3-XS2	2			/13.7
				36	PHÖNIX. 3044076	-A3-XS2	7			/13.7
				37	PHÖNIX. 3044076	-A3-XS2	8			/13.7
				38	PHÖNIX. 3044076	-A3-XS2	13			/13.7
				39	PHÖNIX. 3044076	-A3-XS2	14			/13.7
				40	PHÖNIX. 3044076					/14.0

Изм.	Кол.уч.	Лист	№ док.	Подпись	Дата

2122-33.13

Ряд зажимов =K205+S1-X2

= K205
+ S1
Лист 23

РЯД ЗАЖИМОВ/КОЛОДКА

=K205+S1-X3

No. Кабеля / ТИП кабеля / No. Провода	K	Соединение	No. Клеммы	ТИП клеммы	OT	Соединение	No. Кабеля / ТИП кабеля / No. Провода	Страница
			1	PHOENIX. 3044076	-SF3	2		/4.5
	-A2	5	2	PHOENIX. 3044076				/8.1
	-SB1	1	3	PHOENIX. 3044076				/8.1
	-A2	8	4	PHOENIX. 3044076				/8.2
	-SAC1	3	5	PHOENIX. 3044076				/8.4
			6	PHOENIX. 3044076				/14.0
			7	PHOENIX. 3044076				/14.0
			8	PHOENIX. 3044076				/14.0
			9	PHOENIX. 3044076	-SF3	4		/4.5
			10	PHOENIX. 3044076	-A2	6		/8.1
			11	PHOENIX. 3044076	-A2	2		/8.1
	-XR	34	12	PHOENIX. 3044076	-KL10	A2		/8.2
			13	PHOENIX. 3044076				/14.0
			14	PHOENIX. 3044076				/14.0
	-A2	1	15	PHOENIX. 3044076	-SB1	2		/8.1
	-KL10	14	16	PHOENIX. 3044076	-SAC1	2,4		/8.4
	-KL20	14	17	PHOENIX. 3044076	-SAC2	2,4		/8.5
	-KL30	14	18	PHOENIX. 3044076	-SAC3	2,4		/8.6
	-XR	31	19	PHOENIX. 3044076	-KL10	11		/8.4
	-XR	32	20	PHOENIX. 3044076	-KL20	11		/8.5
	-XR	33	21	PHOENIX. 3044076	-KL30	11		/8.6
			22	PHOENIX. 3044076				/14.1
			23	PHOENIX. 3044076				/14.1
			24	PHOENIX. 3044076				/14.1
			25	PHOENIX. 3044076				/14.1

Изм. | Кол.уч. | Лист | № док. | Подпись | Дата

2122-33.13

Ряд зажимов =K205+S1-X3

= K205 + S1

Лист 24

0 1 2 3 4 5 6 7 8 9

РЯД ЗАЖИМОВ/КОЛОДКА

=K205+S1-X4

No. Кабеля / ТИП кабеля / No. Провода	К	Соединение	No. Клеммы	ТИП клеммы	От	Соединение	No. Кабеля / ТИП кабеля / No. Провода	Страница
	-X4	3	1	PHOENIX. 3044076	-XR	16	+EH	/11.1
	-A3-XS2	11	2	PHOENIX. 3044076				/11.8
	-A1	RL:17	3	PHOENIX. 3044076	-X4	1		/11.1
	-SF50	12	4	PHOENIX. 3044076	-KL3	14		/11.4
-EH	-XR	18	5	PHOENIX. 3044076	-HL	x2		/11.1
	-SX1	10,12	6	PHOENIX. 3064137	-XR	20	EHP	/11.2
EHA	-XR	19	7	PHOENIX. 3044076	-SX1	2,4		/11.9
	-A3-XS2	12	8	PHOENIX. 3044076	-A1	RL:18		/11.1
	-SF50	11						
	-HL	x1	9	PHOENIX. 3044076	-SX1	11		/11.1
	-SX1	3	10	PHOENIX. 3044076	-KL3	11		/11.9

Инв. № подл.	Подпись и дата	Взам. инв. №	Согласовано			

РЯД ЗАЖИМОВ/КОЛОДКА

=K205+S1-X5

No. Кабеля / ТИП кабеля / No. Провода	К	Соединение	No. Клеммы	ТИП клеммы	От	Соединение	No. Кабеля / ТИП кабеля / No. Провода	Страница
	-KLV2	A1	1	PHÖNIX. 3044076	-SF4	2		/4.6
			2	PHÖNIX. 3044076	-X5	5		/4.6
	-QSG6-X		3	PHÖNIX. 3044076				/10.2
	-QSG6-X		4	PHÖNIX. 3044076				/10.3
	-XR	29	5	PHÖNIX. 3044076	-X5	2		/4.6
			6	PHÖNIX. 3044076				/14.0
			7	PHÖNIX. 3044076				/14.0
			8	PHÖNIX. 3044076				/14.0
			9	PHÖNIX. 3044076	-SF4	4		/4.7
	-KLV2	A2	10	PHÖNIX. 3044076	-X5	11		/10.1
	-XR	30	11	PHÖNIX. 3044076	-X5	9		/4.7
			12	PHÖNIX. 3044076				/14.0
			13	PHÖNIX. 3044076				/14.0
			14	PHÖNIX. 3044076				/14.1
			15	PHÖNIX. 3044076	-QSG6-X			/10.2
			16	PHÖNIX. 3044076	-QSG6-X			/10.3
	-QSG6-X		17	PHÖNIX. 3044076				/10.5
	-KLV2	A2	18	PHÖNIX. 3044076	-QSG6-X			/10.5
			19	PHÖNIX. 3044076	-SF50	42		/7.1
			20	PHÖNIX. 3044076	-SF50	41		/7.1
			21	PHÖNIX. 3044076	-KL1	11		/7.2
			22	PHÖNIX. 3044076	-KL1	14		/7.3
			23	PHÖNIX. 3044076	-KL2	11		/7.4
			24	PHÖNIX. 3044076	-KL2	14		/7.4
			25	PHÖNIX. 3044076	-KL1	21		/7.5
			26	PHÖNIX. 3044076	-KL1	24		/7.6

Изм.	Кол.уч.	Лист	№ док.	Подпись	Дата

2122-33.13

Ряд зажимов =K205+S1-X5

= K205
+ S1
Лист 26

| | | |

РЯД ЗАЖИМОВ/КОЛОДКА

=K205+S1-X6

| Страница | | /14.2 | | /14.2 | | /14.4 | | /14.4 | | /14.5 | | /14.5 | | /14.5 | | /14.0 | | /14.0 | | /14.0 | | |

РЯД ЗАЖИМОВ/КОЛОДКА

=K205+S1-X100

No. Кабеля / ТИП кабеля / No. Провода	K	Соединение	No. Клеммы	ТИП клеммы	OT	Соединение	No. Кабеля / ТИП кабеля / No. Провода	Страница
	-SF1	1	1	PHÖNIX. 3044076	-XR	12		/4.2
	-SF2	1	2	PHÖNIX. 3044076				/4.3
	-SF3	1	3	PHÖNIX. 3044076				/4.5
	-SF4	1	4	PHÖNIX. 3044076				/4.6
			5	PHÖNIX. 3044076				/14.0
			6	PHÖNIX. 3044076				/14.0
			7	PHÖNIX. 3044076				/14.0
	-SF1	3	8	PHÖNIX. 3044076	-XR	14		/4.2
	-SF2	3	9	PHÖNIX. 3044076				/4.3
	-SF3	3	10	PHÖNIX. 3044076				/4.5
	-SF4	3	11	PHÖNIX. 3044076				/4.6
			12	PHÖNIX. 3044076				/14.0
			13	PHÖNIX. 3044076				/14.0
			14	PHÖNIX. 3044076				/14.0
			15	PHÖNIX. 3044076				/14.1

Изм. | Кол.уч. | Лист | № док. | Подпись | Дата

2122-33.13

Ряд зажимов =K205+S1-X100

= K205 | + S1 | Лист 29

0 1 2 3 4 5 6 7 8 9

РЯД ЗАЖИМОВ/КОЛОДКА

=K205+S1-X200

| | | |

Инв. № подл.	Подпись и дата	Взам. инв. №	Согласовано			

РЯД ЗАЖИМОВ/КОЛОДКА

=K205+S1-X201

No. Кабеля	ТИП кабеля / No. Провода	К	Соединение	No. Клеммы	ТИП клеммы	От	Соединение	No. Кабеля	ТИП кабеля / No. Провода	Страница
	L	-XR	2	1	PHOENIX. 3044076	-F201	1			/3.4
		-B90	L	2	PHOENIX. 3044076	-F201	2			/3.4
				3	PHOENIX. 3044076					/3.4
				4	PHOENIX. 3044076					/3.4
				5	PHOENIX. 3044076					/3.4
	N	-XR	4	6	PHOENIX. 3044076	-Q1-X				/3.4
				7	PHOENIX. 3044076	-RK2	2			/3.5
				8	PHOENIX. 3044076	-B90	N			/3.6
				9	PHOENIX. 3044076					/3.6
		-Q1-X		10	PHOENIX. 3044076	-B90	2			/3.4
		-RK2	1	11	PHOENIX. 3044076					/3.5
				12	PHOENIX. 3044076					/14.2

Изм.	Кол.уч.	Лист	№ док.	Подпись	Дата

2122-33.13

Ряд зажимов =K205+S1-X201

= K205
+ S1
Лист 31

РЯД ЗАЖИМОВ/КОЛОДКА =K205+S1-XPE

| | | |

РЯД ЗАЖИМОВ/КОЛОДКА

=K205+S1-XR

No. Кабеля	ТИП кабеля / No. Провода	К	Соединение	No. Клеммы	ТИП клеммы	ОТ	Соединение	No. Кабеля	ТИП кабеля / No. Провода	Страница
		=K207-XR	1	1	PHÖNIX. 3044636	=K203-XR	1			=K00/22.2
	L	-X200	1							
	L	-X201	1	2	PHÖNIX. 3044636					=K00/22.2
		=K207-XR	3	3	PHÖNIX. 3044636	=K203-XR	3			=K00/22.2
	N	-X200	6							
	N	-X201	6	4	PHÖNIX. 3044636					=K00/22.2
				5	PHÖNIX. 3044636					=K00/22.2
				6	PHÖNIX. 3044636					=K00/22.2
		=K207-XR	7	7	PHÖNIX. 3044636	=K203-XR	7			=K00/22.2
				8	PHÖNIX. 3044636					=K00/22.2
		=K207-XR	9	9	PHÖNIX. 3044636	=K203-XR	9			=K00/22.2
				10	PHÖNIX. 3044636					=K00/22.2
		=K207-XR	11	11	PHÖNIX. 3044636	=K203-XR	11			=K00/22.2
		-X100	1	12	PHÖNIX. 3044636					=K00/22.2
		=K207-XR	13	13	PHÖNIX. 3044636	=K203-XR	13			=K00/22.2
		-X100	8	14	PHÖNIX. 3044636					=K00/22.2
		=K207-XR	15	15	PHÖNIX. 3044636	=K203-XR	15			=K00/22.2
	+EH	-X4	1	16	PHÖNIX. 3044636					=K00/22.2
		=K207-XR	17	17	PHÖNIX. 3044636	=K203-XR	17			=K00/22.2
	-EH	-X4	5	18	PHÖNIX. 3044636					=K00/22.2
		=K207-XR	19	19	PHÖNIX. 3044636	=K203-XR	19			=K00/19.5
	EHA	-X4	7							
		=K207-XR	20	20	PHÖNIX. 3044636	=K203-XR	20			=K00/19.5
	EHP	-X4	6							
		=K207-XR	21	21	PHÖNIX. 3044636	=K203-XR	21			=K00/19.5
		=K207-XR	22	22	PHÖNIX. 3044636	=K203-XR	22			=K00/19.5
		=K207-XR	23	23	PHÖNIX. 3044636	=K203-XR	23			=K00/19.5
	EDV1	-X2	26							
		=K207-XR	24	24	PHÖNIX. 3044636	=K203-XR	24			=K00/19.5
	2ED1	-X2	27							
		=K207-XR	25	25	PHÖNIX. 3044636	=K203-XR	25			=K00/19.5
	1ED1	-X2	28							
		=K207-XR	26	26	PHÖNIX. 3044636	=K203-XR	26			=K00/19.5
	EDR1	-X2	29							

РЯД ЗАЖИМОВ/КОЛОДКА

=K205+S1-XR

No. Кабеля	ТИП кабеля / No. Провода	К	Соединение	No. Клеммы	ТИП клеммы	ОТ	Соединение	No. Кабеля	ТИП кабеля / No. Провода	Страница
		=K207-XR	27	27	PHÖNIX. 3044636	=K203-XR	27			=K00/19.5
	+ED1	-X2	30							
		=K207-XR	28	28	PHÖNIX. 3044636	=K203-XR	28			=K00/19.5
	-ED1	-X2	31							
		=K207-XR	29	29	PHÖNIX. 3044636	=K203-XR	29			=K00/19.5
		-X5	5							
		=K207-XR	30	30	PHÖNIX. 3044636	=K203-XR	30			=K00/19.5
		-X5	11							
		=K207-XR	31	31	PHÖNIX. 3044636	=K203-XR	31			=K00/19.5
		-X3	19							
		=K207-XR	32	32	PHÖNIX. 3044636	=K203-XR	32			=K00/19.5
		-X3	20							
		=K207-XR	33	33	PHÖNIX. 3044636	=K203-XR	33			=K00/19.5
		-X3	21							
		=K207-XR	34	34	PHÖNIX. 3044636	=K203-XR	34			=K00/19.5
		-X3	12							
		=K207-XR	35	35	PHÖNIX. 3044636	=K203-XR	35			=K00/19.5
		=K207-XR	36	36	PHÖNIX. 3044636	=K203-XR	36			=K00/19.5
		=K207-XR	37	37	PHÖNIX. 3044636	=K203-XR	37			=K00/17.5
		=K207-XR	38	38	PHÖNIX. 3044636	=K203-XR	38			=K00/17.5
		=K207-XR	39	39	PHÖNIX. 3044636	=K203-XR	39			=K00/17.5
		=K207-XR	40	40	PHÖNIX. 3044636	=K203-XR	40			=K00/17.5
		=K207-XR	41	41	PHÖNIX. 3044636	=K203-XR	41			=K00/17.5
		=K207-XR	42	42	PHÖNIX. 3044636	=K203-XR	42			=K00/17.5
		=K207-XR	43	43	PHÖNIX. 3044636	=K203-XR	43			=K00/17.5
		=K207-XR	44	44	PHÖNIX. 3044636	=K203-XR	44			=K00/17.5
		=K207-XR	45	45	PHÖNIX. 3044636	=K203-XR	45			=K00/17.5
		=K207-XR	46	46	PHÖNIX. 3044636	=K203-XR	46			=K00/17.5
		=K207-XR	47	47	PHÖNIX. 3044636	=K203-XR	47			=K00/17.5
		=K207-XR	48	48	PHÖNIX. 3044636	=K203-XR	48			=K00/17.5
		=K207-XR	49	49	PHÖNIX. 3044636	=K203-XR	49			=K00/17.5
		=K207-XR	50	50	PHÖNIX. 3044636	=K203-XR	50			=K00/17.5
		=K207-XR	51	51	PHÖNIX. 3044636	=K203-XR	51			=K00/17.5
		=K207-XR	52	52	PHÖNIX. 3044636	=K203-XR	52			=K00/17.5

РЯД ЗАЖИМОВ/КОЛОДКА

=K205+S1-XR

No. Кабеля	ТИП кабеля / No. Провода	К	Соединение	No. Клеммы	ТИП клеммы	ОТ	Соединение	No. Кабеля	ТИП кабеля / No. Провода	Страница
		=K207-XR	53	53	PHÖNIX. 3044636	=K203-XR	53			=K00/17.5
		=K207-XR	54	54	PHÖNIX. 3044636	=K203-XR	54			=K00/17.5
		=K207-XR	55	55	PHÖNIX. 3044636	=K203-XR	55			=K00/17.5
		=K207-XR	56	56	PHÖNIX. 3044636	=K203-XR	56			=K00/17.5
		=K207-XR	57	57	PHÖNIX. 3044636	=K203-XR	57			=K00/15.5
		=K207-XR	58	58	PHÖNIX. 3044636	=K203-XR	58			=K00/15.5
		=K207-XR	59	59	PHÖNIX. 3044636	=K203-XR	59			=K00/15.5
		=K207-XR	60	60	PHÖNIX. 3044636	=K203-XR	60			=K00/15.5
	EV2A	=K207-XR -XV	61 4	61	PHÖNIX. 3044636	=K203-XR	61			=K00/15.5
	EV2B	=K207-XR -XV	62 8	62	PHÖNIX. 3044636	=K203-XR	62			=K00/15.5
	EV2C	=K207-XR -XV	63 16	63	PHÖNIX. 3044636	=K203-XR	63			=K00/15.5
	EV2N	=K207-XR -XV	64 12	64	PHÖNIX. 3044636	=K203-XR	64			=K00/15.5
		=K207-XR -XV	65 17	65	PHÖNIX. 3044636	=K203-XR	65			=K00/15.5
		=K207-XR -XV	66 18	66	PHÖNIX. 3044636	=K203-XR	66			=K00/15.5
		=K207-XR	67	67	PHÖNIX. 3044636	=K203-XR	67			=K00/15.5
		=K207-XR	68	68	PHÖNIX. 3044636	=K203-XR	68			=K00/15.5
		=K207-XR	69	69	PHÖNIX. 3044636	=K203-XR	69			=K00/15.5
		=K207-XR	70	70	PHÖNIX. 3044636	=K203-XR	70			=K00/15.5

РЯД ЗАЖИМОВ/КОЛОДКА

=K205+S1-XV

No. Кабеля / ТИП кабеля / No. Провода	K	Соединение	No. Клеммы	ТИП клеммы	OT	Соединение	No. Кабеля / ТИП кабеля / No. Провода	Страница
	-SN1	10	1	PHÖNIX. 3057416	-SF50	2		/12.1
	-A1	AI-B1:9	2	PHÖNIX. 3057416				/12.2
	-A2	3	3	PHÖNIX. 3057416				/12.3
			4	PHÖNIX. 3057416	-XR	61	EV2A	/12.4
	-SN1	6	5	PHÖNIX. 3057416	-XVT	5		/12.1
	-A1	AI-B1:11	6	PHÖNIX. 3057416				/12.2
			7	PHÖNIX. 3057416				/12.4
			8	PHÖNIX. 3057416	-XR	62	EV2B	/12.5
	-SN1	2	9	PHÖNIX. 3057416	-SF50	4		/12.1
	-A1	AI-B1:14	10	PHÖNIX. 3057416				/12.3
	-A2	4	11	PHÖNIX. 3057416	-XV	16		/12.3
			12	PHÖNIX. 3057416	-XR -XV	64 15	EV2N	/12.5
	-SN1	1	13	PHÖNIX. 3057416	-SF50	6		/12.1
	-A1	AI-B1:13	14	PHÖNIX. 3057416				/12.2
			15	PHÖNIX. 3057416	-XV	12		/12.4
			16	PHÖNIX. 3057416	-XR -XV	63 11	EV2C	/12.5
	-A1	AI-B1:15	17	PHÖNIX. 3057416	-SF55 -XR	2 65		/12.7
	-A1	AI-B1:16	18	PHÖNIX. 3057416	-XVT -XR	8 66		/12.7
			19	PHÖNIX. 3057416				/14.2
			20	PHÖNIX. 3057416				/14.2

Изм. | Кол.уч. | Лист | № док. | Подпись | Дата

2122-33.13

Ряд зажимов =K205+S1-XV

= K205 | + S1 | Лист 36

0 1 2 3 4 5 6 7 8 9

РЯД ЗАЖИМОВ/КОЛОДКА

=K205+S1-XVT

No. Кабеля / ТИП кабеля / No. Провода	К	Соединение	No. Клеммы	ТИП клеммы	От	Соединение	No. Кабеля / ТИП кабеля / No. Провода	Страница
			1	PHOENIX. 3044076	-XVA	1		/12.1
			2	PHOENIX. 3044076	-XVB	1		/12.1
	-SF50	5	3	PHOENIX. 3044076	-XVC	1		/12.2
			4	PHOENIX. 3044076	-XPE	1		/12.1
	-XV	5	5	PHOENIX. 3044076	-XVB	2		/12.1
	-SF55	1	6	PHOENIX. 3044076	-Rx	x1		/12.7
			7	PHOENIX. 3044076	-XVA	3		/12.7
	-XV	18	8	PHOENIX. 3044076	-Rx	x2		/12.7
			9	PHOENIX. 3044076	-XVB	4		/12.7
			10	PHOENIX. 3044076	-XVB	3		/12.8
			11	PHOENIX. 3044076	-XVC	4		/12.8
			12	PHOENIX. 3044076	-XVC	3		/12.9
			13	PHOENIX. 3044076	-XVA	4		/12.9
	-SF50	1	14	PHOENIX. 3044076	-XVA	2		/12.0
	-SF50	3	15	PHOENIX. 3044076	-XVC	2		/12.2

=K207+S1

к тр-ру Т-2

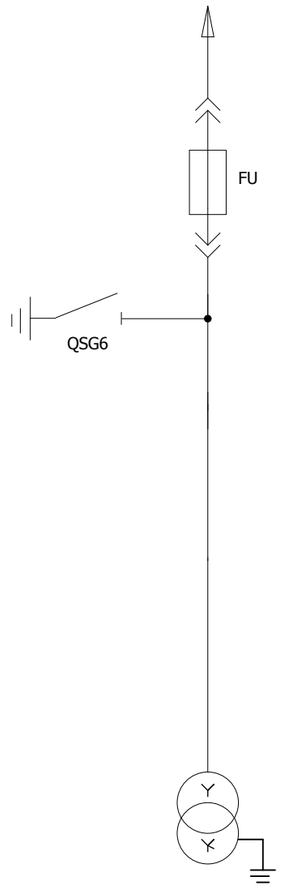

ТСН-2

Изм.	Кол.уч.	Лист	№ док.	Подпись	Дата	2122-33.13	= K207
							+ S1
						Принципиальная схема	Лист 1

Согласовано

Взам. инв. №

Подпись и дата

Инв. № подл.

Освещение релейного отсека

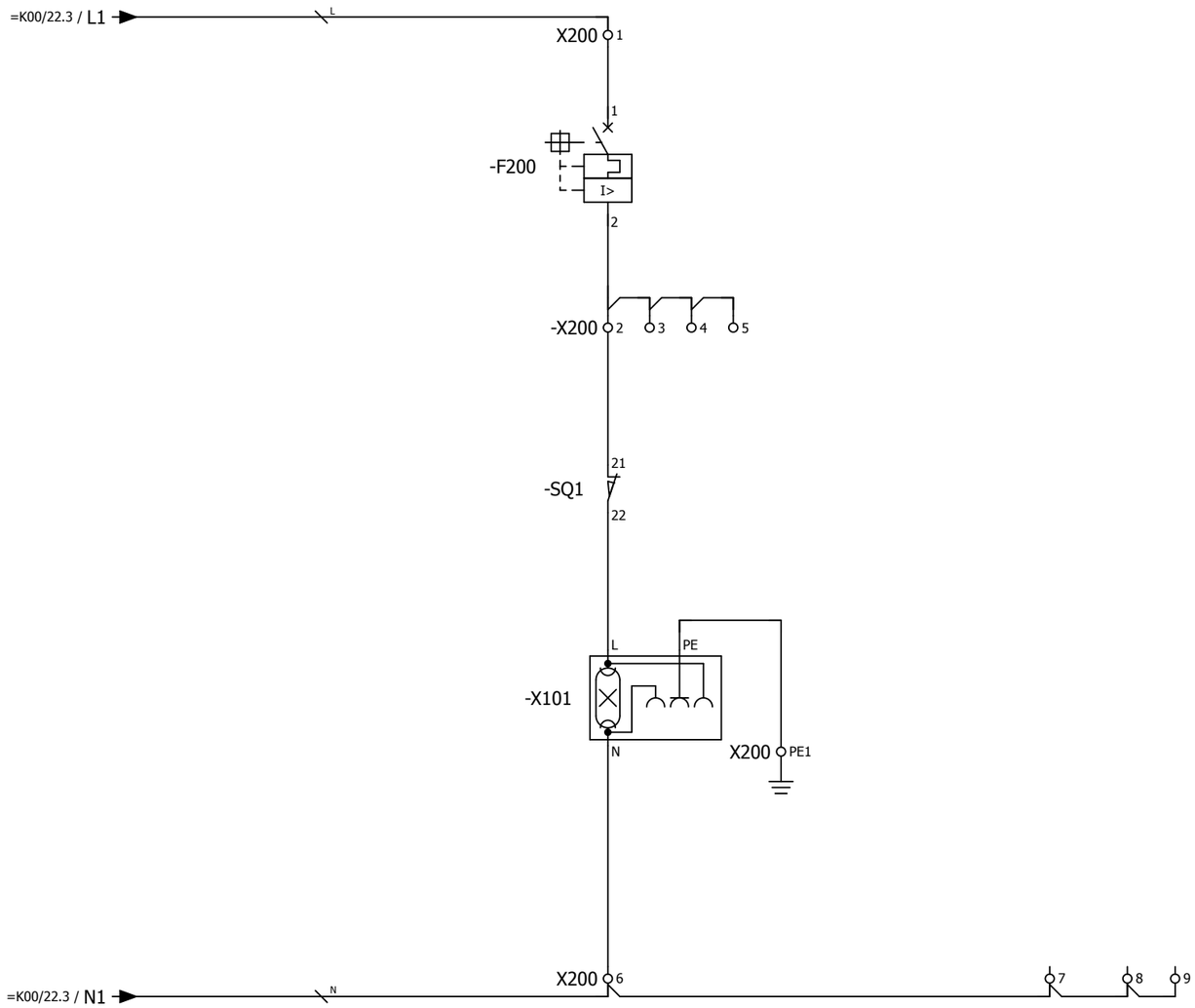

						2122-33.13	= K207
							+ S1
Изм.	Кол.уч.	Лист	№ док.	Подпись	Дата	Цепи освещения	Лист 2

Согласовано

Взам. инв. №

Подпись и дата

Инв. № подл.

Обогрев релейного
отсека

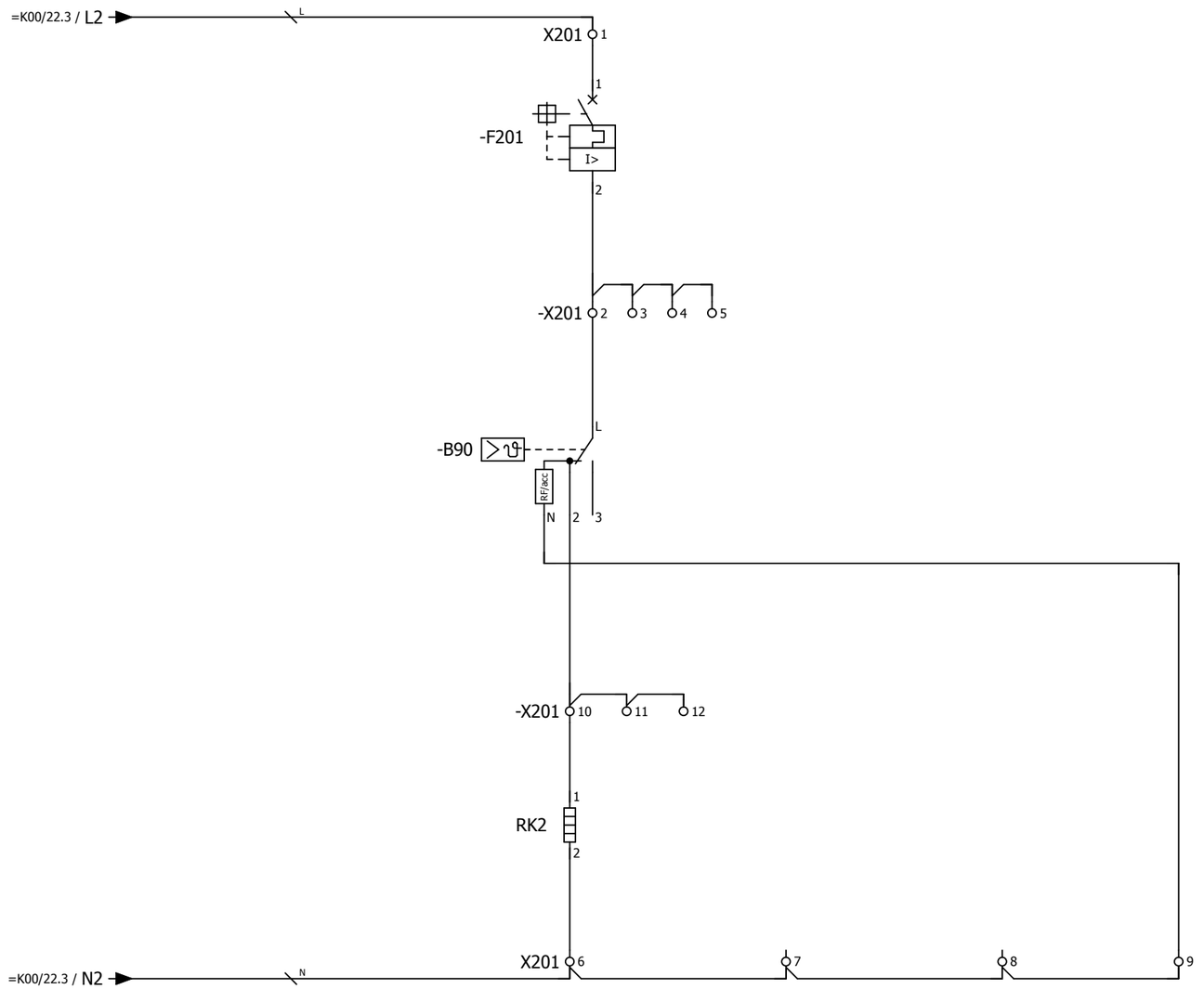

Согласовано

Взам. инв. №

Подпись и дата

Инв. № подл.

Изм.	Кол.уч.	Лист	№ док.	Подпись	Дата

2122-33.13

Цепи обогрева

= K207

+ S1

Лист 3

Световой датчик трансформатора

Световой датчик отсека выкатного элемента

Устройство индикации и регистрации

Переключатель дуговой защиты

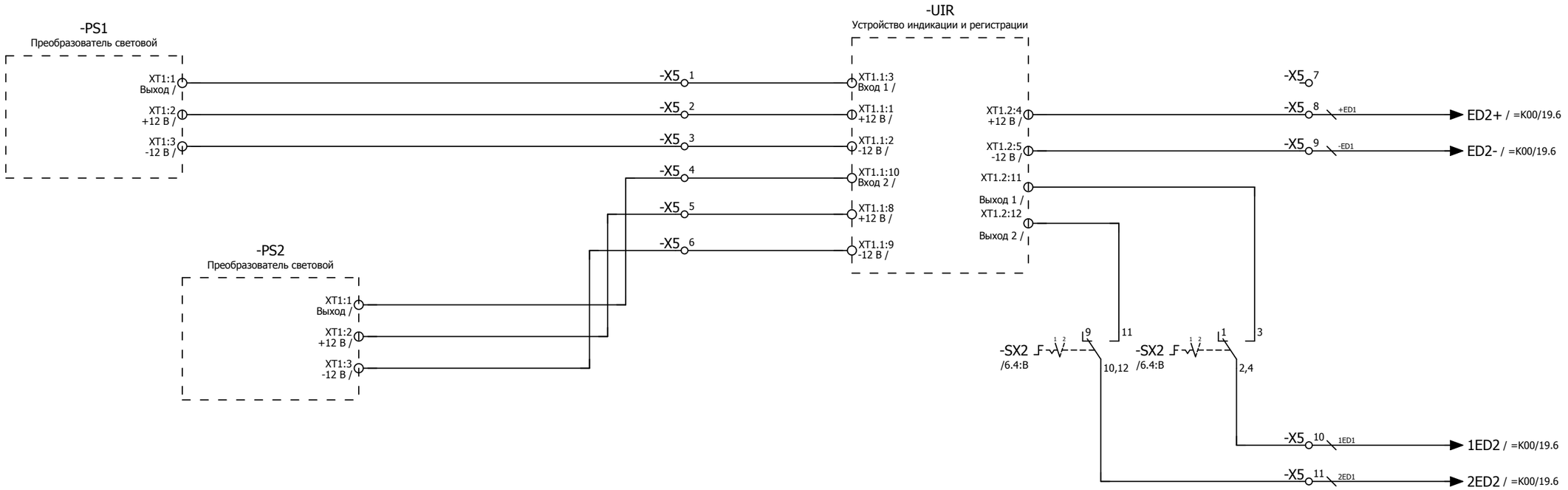

Переключатель SX2:
1 - выведено
2 - введено

Согласовано

Взам. инв. №

Подпись и дата

Инв. № подл.

Изм.	Кол.уч.	Лист	№ док.	Подпись	Дата	2122-33.13	= K207
							+ S1
						Цепи дуговой защиты	Лист 4

Разрешение на перемещение выкатного элемента

Разрешение операций с ЗН ТСН

В схему блокировки ЗН ввода

Включенное положение разъединителя

Включенное положение заземляющего ножа

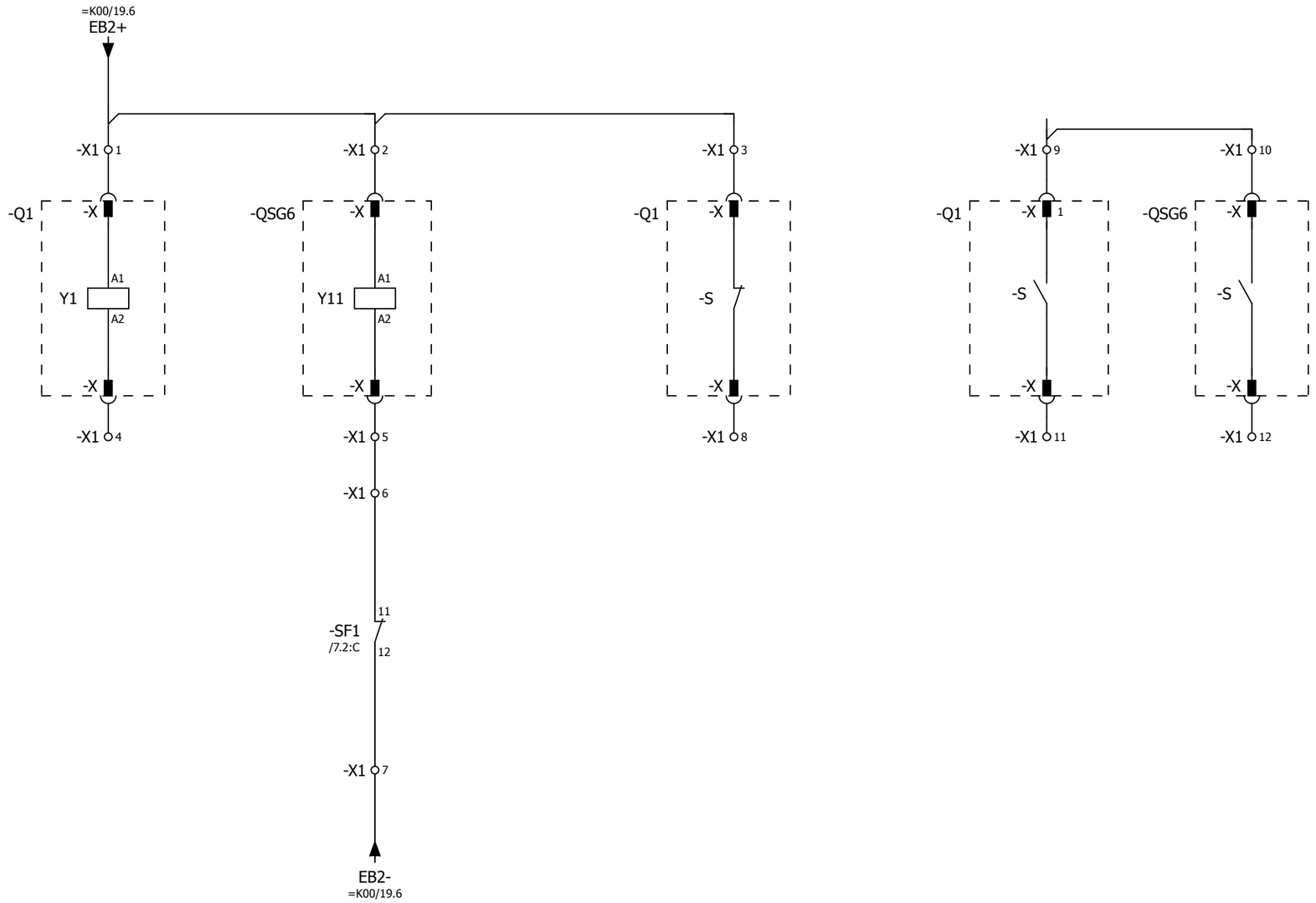

Примечание:
Ввиду отсутствия заводской информации, нумерация клемм выкатного элемента принято условно

Изм.	Кол.уч.	Лист	№ док.	Подпись	Дата	2122-33.13 Цепи оперативной блокировки	= K207 + S1 Лист 5

Общепанельная лампа

Общий сигнал
"Вызов в ячейку"

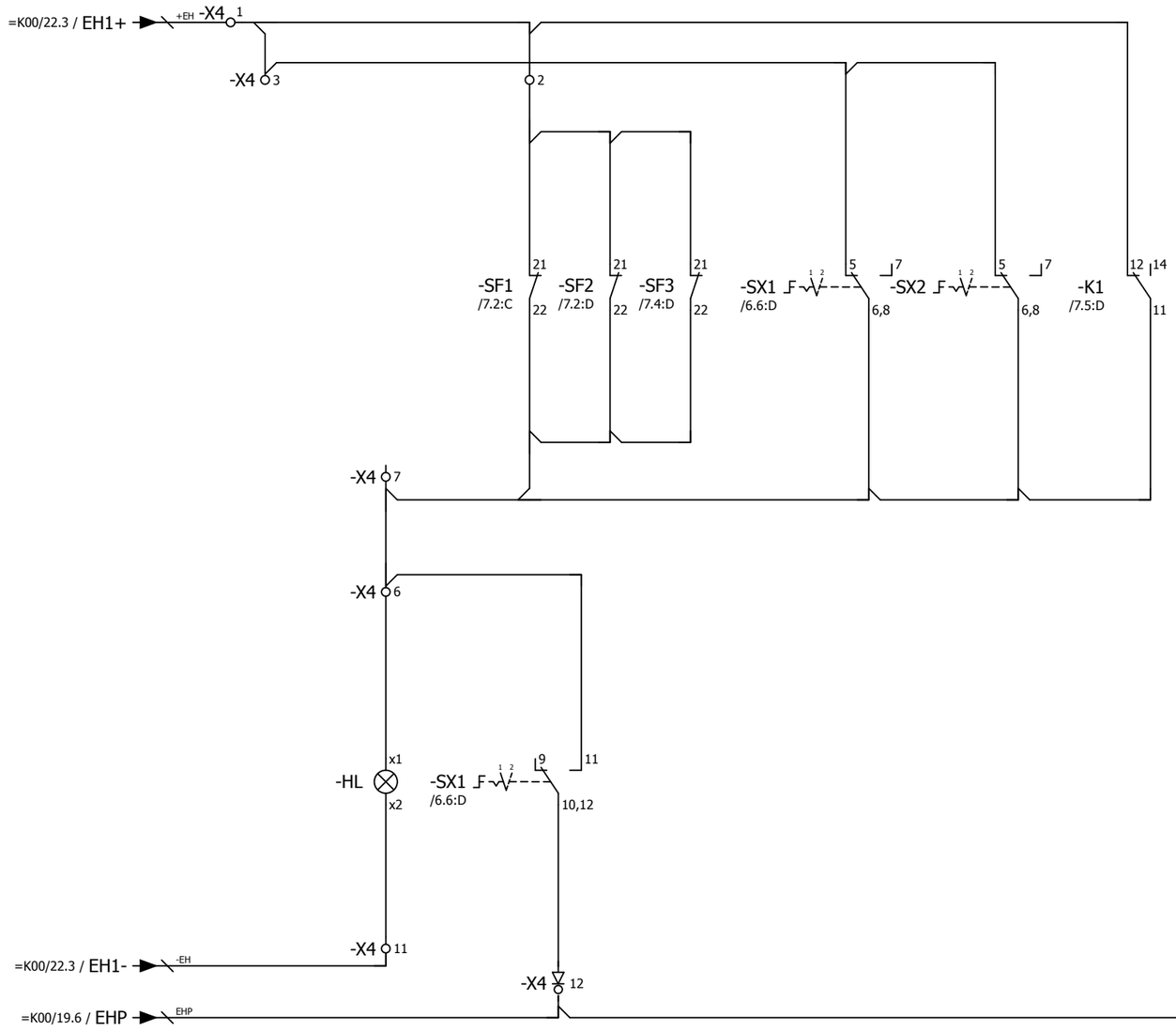

Переключатели SX1,2:
1 - выведено
2 - введено

Согласовано

Взам. инв. №

Подпись и дата

Инв. № подл.

Изм.	Кол.уч.	Лист	№ док.	Подпись	Дата	2122-33.13	= K207
							+ S1
						Цепи сигнализации	Лист 6

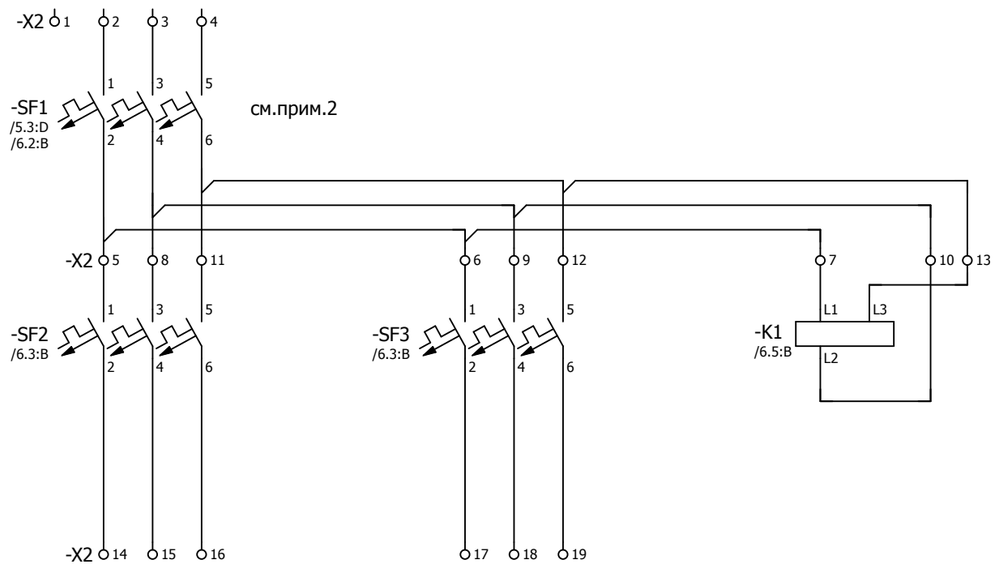

Резерв

Резерв

Реле контроля напряжения
на секции 0,4 кВ

Примечания
1. Тип соединения уточняется заводом-изготовителем ячеек КРУ-10кВ;
2. Тип и номинал автоматов SF1,2,3 уточняются заводом-изготовителем ячеек КРУ-10кВ.

Изм.	Кол.уч.	Лист	№ док.	Подпись	Дата	2122-33.13	= K207
							+ S1
						Цепи питания собственных нужд	Лист 7

Согласовано

Взам. инв. №

Подпись и дата

Инв. № подл.

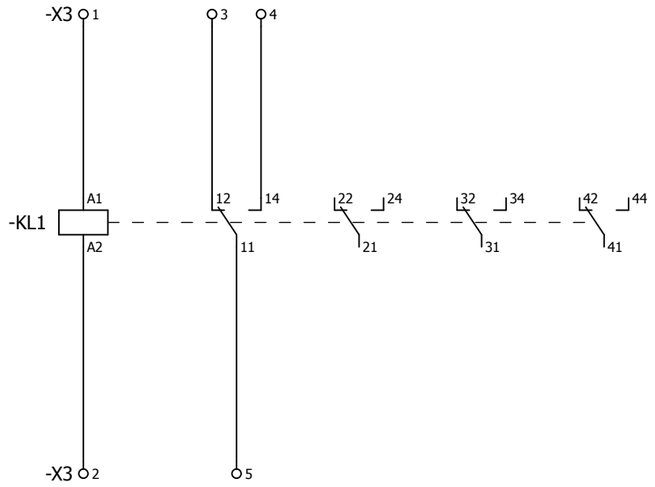

-X1 13 14 15

-X2 20 21 22 23 24 25

-X4 4 5 9 10 14 15

-X5 12 13 14 15

Изм.	Кол.уч.	Лист	№ док.	Подпись	Дата	2122-33.13	= K207
							+ S1
						Резервные контакты реле	Лист 8

Согласовано

Взам. инв. №

Подпись и дата

Инв. № подл.

ПЕРЕЧЕНЬ ОБОРУДОВАНИЯ

No п/п	НАИМЕНОВАНИЕ	ТИП ОБОРУДОВАНИЯ	ЗАВОД-ИЗГОТОВИТЕЛЬ	ОБОЗНАЧЕНИЕ ПО СХЕМЕ	К-ВО
1	Термостат 230 В перем.тока	8MR 2170-1A 01170.0-00	SIEMENS	-B90 /3.4:C	1
2	Автоматический выключатель C2 1p 1-полюсный, 400/220 В пер./пост. тока, 2 А Тип С, 10 кА	5SY5 102-7 5SY5 102-7	SIEMENS	-F200 /2.4:B	1
3	Автоматический выключатель C10 1p 1-полюсный, 400/220 В пер./пост. тока, 10 А тип С, 10 кА	5SY5 110-7 5SY5 110-7	SIEMENS	-F201 /3.4:B	1
4	Световой индикатор с гладкой линзой, 15 мА, 230 В перем./пост.т, цвет белый	3SB3204-6AA60 3SB3204-6AA60	SIEMENS	-HL /6.2:D	1
5	Светодиодная лампа BA 9s, 15 мА, 230 В перем./пост.т, цвет белый	3SB3901-1QG	SIEMENS	-HL /6.2:D	1
6	Цифровое реле контроля трех фаз Контроль чередования, выпадения фаз, повыш./пониж. напряжения Измеряемое напряжение 160-690В, 2 перек.контакта	3UG4615-1CR20	SIEMENS	-K1 /7.5:D	1
7	Промежуточное реле 230 В пост.т, 4-е перекидных контакта, 6 А, <8 мс	PT 570 220 15368.2	SCHRACK	-KL1 /8.4:C	1
8	Преобразователь световой Напряжение питания 12 В (поставляется в комплекте с БССДЗ-01/02)	ПС-11.02	ЗАО "Промэлектроника"	-PS1 /4.1:B	1
9	Преобразователь световой Напряжение питания 12 В (поставляется в комплекте с БССДЗ-01/02)	ПС-11.02	ЗАО "Промэлектроника"	-PS2 /4.2:C	1
10	Резистор для обогрева 20 Вт	Heater 20 W		-RK2 /3.4:D	1
11	Автоматический выключатель C40 3p Автоматический выключатель C40 3p	5SY7 340-7 5SY7 340-7	SIEMENS	-SF1 /7.2:C	1
12	Блок-контакты положения 2НЗ	5ST3 012 5ST3 012	SIEMENS	-SF1 /7.2:C	1
13	Автоматический выключатель C25 3p Автоматический выключатель C25 3p	5SY7 325-7 5SY7 325-7	SIEMENS	-SF2 /7.2:D	1
14	Блок-контакты положения 2НЗ	5ST3 012 5ST3 012	SIEMENS	-SF2 /7.2:D	1
15	Автоматический выключатель C20 3p Автоматический выключатель C20 3p	5SY7 320-7 5SY7 320-7	SIEMENS	-SF3 /7.4:D	1
16	Блок-контакты положения 2НЗ	5ST3 012 5ST3 012	SIEMENS	-SF3 /7.4:D	1
17	Микропереключатель 15А, 240В перем. тока	3SE3 020-1A 3SE3 020-1A	SIEMENS	-SQ1 /2.4:C	1
18	Переключатель без нулевого положения 2-положения 3-направления, без возврата 400/415 В пер. тока, 20 А;	T0-3-8222/EZ 015118	MOELLER	-SX1 /6.6:D	1
19	Переключатель без нулевого положения 2-положения 3-направления, без возврата 400/415 В пер. тока, 20 А;	T0-3-8222/EZ 015118	MOELLER	-SX2 /6.4:B	1

Согласовано

Взам. инв. №

Подпись и дата

Инв. № подл.

Изм.	Кол.уч.	Лист	№ док.	Подпись	Дата

2122-33.13

Перечень оборудования

= K207

+ S1

Лист 9

ПЕРЕЧЕНЬ ОБОРУДОВАНИЯ

No п/п	НАИМЕНОВАНИЕ	ТИП ОБОРУДОВАНИЯ	ЗАВОД-ИЗГОТОВИТЕЛЬ	ОБОЗНАЧЕНИЕ ПО СХЕМЕ		К-ВО
20	Устройство индикации и регистрации Величина сигнала 12 В (поставляется в комплекте с БССДЗ-01/02)	УИР-12	ЗАО "Промэлектроника"	-UIR	/4.5:B	1
21	Проходная клемма провод 0,14-2,5 мм²	UT 2,5 3044076	PHÖNIX	-X1	/5.2:B;/5.2:C;/5.3:B;/5.3:C; /5.3:D;/5.5:B;/5.5:C;/5.6:B;	15
22	Проходная клемма провод 0,2-10 мм²	UT 6 3044131	PHÖNIX	-X2	/7.2:C;/7.2:D;/7.3:C;/7.3:D; /7.4:C;/7.4:D;/7.5:C;/7.6:C;	25
23	Проходная клемма провод 0,14-2,5 мм²	UT 2,5 3044076	PHÖNIX	-X3	/8.4:B;/8.4:C	5
24	Проходная клемма провод 0,14-2,5 мм²	UT 2,5 3044076	PHÖNIX	-X4	/6.1:A;/6.1:B;/6.2:B;/6.2:C; /6.2:E;/6.6:C;/6.6:E;/8.0:F;	14
25	Диодная клемма провод 0,14-4 мм²	UT 2,5-MTD-DIO/L-R 3064137	PHÖNIX	-X4	/6.3:E	1
26	Проходная клемма провод 0,14-2,5 мм²	UT 2,5 3044076	PHÖNIX	-X5	/4.5:B;/4.5:C;/4.8:B;/4.8:D; /8.0:F;/8.1:F	15
27	Освещение 15Вт, 230 В перем. тока	8MF4900 8MF4900	SIEMENS	-X101	/2.4:D	1
28	Проходная клемма провод 0,14-2,5 мм²	UT 2,5 3044076	PHÖNIX	-X200	/2.4:A;/2.4:B;/2.4:E;/2.5:B; /2.6:E	9
29	Заземляющая клемма провод 1,5-35 мм²	UT 35-PE 3044241	PHÖNIX	-X200	/2.5:D	1
30	Проходная клемма провод 0,14-2,5 мм²	UT 2,5 3044076	PHÖNIX	-X201	/3.4:A;/3.4:B;/3.4:D;/3.4:E; /3.5:B;/3.5:E;/3.6:E	12
31	Многоуровневая клемма провод 0,14-4 мм²	UTTB 2,5 3044636	PHÖNIX	-XR	=K00/15.6;=K00/17.6; =K00/19.6;=K00/22.3	70

Согласовано

Взам. инв. №

Подпись и дата

Инв. № подл.

Изм.	Кол.уч.	Лист	№ док.	Подпись	Дата

2122-33.13

Перечень оборудования

= K207

+ S1

Лист 10

Инв. № подл.	Подпись и дата	Взам. инв. №	Согласовано			

РЯД ЗАЖИМОВ/КОЛОДКА

=K207+S1-X1

No. Кабеля	ТИП кабеля / No. Провода	K	Соединение	No. Клеммы	ТИП клеммы	OT	Соединение	No. Кабеля	ТИП кабеля / No. Провода	Страница
		-Q1-X		1	PHÖNIX. 3044076	-XR	29			/5.2:B
		-QSG6-X		2	PHÖNIX. 3044076					/5.3:B
		-Q1-X		3	PHÖNIX. 3044076					/5.5:B
				4	PHÖNIX. 3044076	-Q1-X				/5.2:C
				5	PHÖNIX. 3044076	-QSG6-X				/5.3:C
		-SF1	11	6	PHÖNIX. 3044076					/5.3:C
		-XR	30	7	PHÖNIX. 3044076	-SF1	12			/5.3:D
				8	PHÖNIX. 3044076	-Q1-X				/5.5:C
		-Q1-X	1	9	PHÖNIX. 3044076					/5.6:B
		-QSG6-X		10	PHÖNIX. 3044076					/5.7:B
				11	PHÖNIX. 3044076	-Q1-X				/5.6:C
				12	PHÖNIX. 3044076	-QSG6-X				/5.7:C
				13	PHÖNIX. 3044076					/8.0:F
				14	PHÖNIX. 3044076					/8.0:F
				15	PHÖNIX. 3044076					/8.1:F

Изм.	Кол.уч.	Лист	№ док.	Подпись	Дата

2122-33.13

Ряд зажимов =K207+S1-X1

= K207
+ S1
Лист 11

Инв. № подл.	Подпись и дата	Взам. инв. №	Согласовано			

РЯД ЗАЖИМОВ/КОЛОДКА

=K207+S1-X2

No. Кабеля	ТИП кабеля / No. Провода	K	Соединение	No. Клеммы	ТИП клеммы	OT	Соединение	No. Кабеля	ТИП кабеля / No. Провода	Страница
				1	PHÖNIX. 3044131					/7.2:C
		-SF1	1	2	PHÖNIX. 3044131					/7.2:C
		-SF1	3	3	PHÖNIX. 3044131					/7.2:C
		-SF1	5	4	PHÖNIX. 3044131					/7.3:C
		-SF2	1	5	PHÖNIX. 3044131	-SF1	2			/7.2:C
		-SF3	1	6	PHÖNIX. 3044131					/7.4:C
		-K1	L1	7	PHÖNIX. 3044131					/7.5:C
		-SF2	3	8	PHÖNIX. 3044131	-SF1	4			/7.2:C
		-SF3	3	9	PHÖNIX. 3044131					/7.4:C
		-K1	L2	10	PHÖNIX. 3044131					/7.5:C
		-SF2	5	11	PHÖNIX. 3044131	-SF1	6			/7.3:C
		-SF3	5	12	PHÖNIX. 3044131					/7.4:C
		-K1	L3	13	PHÖNIX. 3044131					/7.6:C
				14	PHÖNIX. 3044131	-SF2	2			/7.2:D
				15	PHÖNIX. 3044131	-SF2	4			/7.2:D
				16	PHÖNIX. 3044131	-SF2	6			/7.3:D
				17	PHÖNIX. 3044131	-SF3	2			/7.4:D
				18	PHÖNIX. 3044131	-SF3	4			/7.4:D
				19	PHÖNIX. 3044131	-SF3	6			/7.4:D
				20	PHÖNIX. 3044131					/8.0:F
				21	PHÖNIX. 3044131					/8.0:F
				22	PHÖNIX. 3044131					/8.1:F
				23	PHÖNIX. 3044131					/8.1:F
				24	PHÖNIX. 3044131					/8.1:F
				25	PHÖNIX. 3044131					/8.1:F

Изм.	Кол.уч.	Лист	№ док.	Подпись	Дата

2122-33.13

Ряд зажимов =K207+S1-X2

= K207
+ S1
Лист 12

РЯД ЗАЖИМОВ/КОЛОДКА =K207+S1-X3

Страница		/8.4:B		/8.4:C		/8.4:B		/8.4:B		/8.4:C	
No. Кабеля	ТИП кабеля / No. Провода										
	Соединение	A1		A2		12		14		11	
	ОТ	-KL1		-KL1		-KL1		-KL1		-KL1	
	ТИП клеммы	PHOENIX. 3044076		PHOENIX. 3044076		PHOENIX. 3044076		PHOENIX. 3044076		PHOENIX. 3044076	
	No. Клеммы	1		2		3		4		5	
	Соединение										
	К										
No. Кабеля	ТИП кабеля / No. Провода										

Изм.	Кол.уч.	Лист	№ док.	Подпись	Дата

2122-33.13

Ряд зажимов =K207+S1-X3

= K207
+ S1
Лист 13

Согласовано

Взам. инв. №

Подпись и дата

Инв. № подл.

Инв. № подл.	Подпись и дата	Взам. инв. №	Согласовано			

РЯД ЗАЖИМОВ/КОЛОДКА

=K207+S1-X4

No. Кабеля	ТИП кабеля / No. Провода	К	Соединение	No. Клеммы	ТИП клеммы	ОТ	Соединение	No. Кабеля	ТИП кабеля / No. Провода	Страница
	+EH	-XR	16	1	PHOENIX. 3044076	-X4	3			/6.1:A
		-SF1	21	2	PHOENIX. 3044076	-K1	12			/6.2:B
				3	PHOENIX. 3044076	-SX1	5			/6.1:B
						-X4	1			
				4	PHOENIX. 3044076					/8.0:F
				5	PHOENIX. 3044076					/8.0:F
		-HL	x1	6	PHOENIX. 3044076	-SX1	11			/6.2:C
		-SX1	6,8	7	PHOENIX. 3044076					/6.2:C
		-SF1	22							
		-SX1	3	8	PHOENIX. 3044076					/6.6:C
				9	PHOENIX. 3044076					/8.1:F
				10	PHOENIX. 3044076					/8.1:F
	-EH	-XR	18	11	PHOENIX. 3044076	-HL	x2			/6.2:E
		-SX1	10,12	12	PHOENIX. 3064137	-XR	20	EHP		/6.3:E
				13	PHOENIX. 3044076	-SX1	2,4			/6.6:E
				14	PHOENIX. 3044076					/8.1:F
				15	PHOENIX. 3044076					/8.1:F

Изм.	Кол.уч.	Лист	№ док.	Подпись	Дата

2122-33.13

Ряд зажимов =K207+S1-X4

= K207
+ S1
Лист 14

Инв. № подл.	Подпись и дата	Взам. инв. №	Согласовано			

РЯД ЗАЖИМОВ/КОЛОДКА

=K207+S1-X5

No. Кабеля	ТИП кабеля / No. Провода	К	Соединение	No. Клеммы	ТИП клеммы	ОТ	Соединение	No. Кабеля	ТИП кабеля / No. Провода	Страница
		-UIR-XT1.1	3	1	PHOENIX. 3044076	-PS1-XT1	1			/4.5:B
		-UIR-XT1.1	1	2	PHOENIX. 3044076	-PS1-XT1	2			/4.5:B
		-UIR-XT1.1	2	3	PHOENIX. 3044076	-PS1-XT1	3			/4.5:B
		-UIR-XT1.1	10	4	PHOENIX. 3044076	-PS2-XT1	1			/4.5:B
		-UIR-XT1.1	8	5	PHOENIX. 3044076	-PS2-XT1	2			/4.5:C
		-UIR-XT1.1	9	6	PHOENIX. 3044076	-PS2-XT1	3			/4.5:C
				7	PHOENIX. 3044076					/4.8:B
	+ED1	-XR	27	8	PHOENIX. 3044076	-UIR-XT1.2	4			/4.8:B
	-ED1	-XR	28	9	PHOENIX. 3044076	-UIR-XT1.2	5			/4.8:B
	1ED1	-XR	25	10	PHOENIX. 3044076	-SX2	2,4			/4.8:D
	2ED1	-XR	24	11	PHOENIX. 3044076	-SX2	10,12			/4.8:D
				12	PHOENIX. 3044076					/8.0:F
				13	PHOENIX. 3044076					/8.0:F
				14	PHOENIX. 3044076					/8.1:F
				15	PHOENIX. 3044076					/8.1:F

Инв. № подл.	Подпись и дата	Взам. инв. №	Согласовано			

РЯД ЗАЖИМОВ/КОЛОДКА

=K207+S1-X200

No. Кабеля	ТИП кабеля / No. Провода	K	Соединение	No. Клеммы	ТИП клеммы	OT	Соединение	No. Кабеля	ТИП кабеля / No. Провода	Страница
	L	-XR	1	1	PHOENIX. 3044076	-F200	1			/2.4:A
		-SQ1	21	2	PHOENIX. 3044076	-F200	2			/2.4:B
				3	PHOENIX. 3044076					/2.4:B
				4	PHOENIX. 3044076					/2.5:B
				5	PHOENIX. 3044076					/2.5:B
	N	-XR	3	6	PHOENIX. 3044076	-X101	N			/2.4:E
				7	PHOENIX. 3044076					/2.6:E
				8	PHOENIX. 3044076					/2.6:E
				9	PHOENIX. 3044076					/2.6:E
				PE1	PHOENIX. 3044241	-X101	PE			/2.5:D

Изм.	Кол.уч.	Лист	№ док.	Подпись	Дата

2122-33.13

Ряд зажимов =K207+S1-X200

= K207
+ S1
Лист 16

Инв. № подл.	Подпись и дата	Взам. инв. №	Согласовано			

РЯД ЗАЖИМОВ/КОЛОДКА

=K207+S1-X201

No. Кабеля / ТИП кабеля / No. Провода	K	Соединение	No. Клеммы	ТИП клеммы	OT	Соединение	No. Кабеля / ТИП кабеля / No. Провода	Страница
L	-XR	2	1	PHOENIX. 3044076	-F201	1		/3.4:A
	-B90	L	2	PHOENIX. 3044076	-F201	2		/3.4:B
			3	PHOENIX. 3044076				/3.4:B
			4	PHOENIX. 3044076				/3.4:B
			5	PHOENIX. 3044076				/3.5:B
N	-XR	4	6	PHOENIX. 3044076	-RK2	2		/3.4:E
			7	PHOENIX. 3044076				/3.5:E
			8	PHOENIX. 3044076				/3.6:E
			9	PHOENIX. 3044076	-B90	N		/3.6:E
	-B90	2	10	PHOENIX. 3044076	-RK2	1		/3.4:D
			11	PHOENIX. 3044076				/3.4:D
			12	PHOENIX. 3044076				/3.4:D

Изм. | Кол.уч. | Лист | № док. | Подпись | Дата

2122-33.13

Ряд зажимов =K207+S1-X201

= K207
+ S1
Лист 17

РЯД ЗАЖИМОВ/КОЛОДКА

=K207+S1-XR

Страница			=K00/22.3	=K00/22.3	=K00/22.3	=K00/22.3	=K00/22.3	=K00/22.3	=K00/22.3	=K00/22.3	=K00/22.3	=K00/22.3	=K00/22.3	=K00/22.3	=K00/22.3	=K00/22.3	=K00/22.3	=K00/22.3	=K00/19.6	=K00/19.6	=K00/19.6	=K00/19.6	=K00/19.6	=K00/19.6	=K00/19.6	=K00/19.6
No. Кабеля	ТИП кабеля / No. Провода																									
Соединение			1		3		7		9		11		13		15		17		19	20	21	22	23	24	25	26
От			=K205-XR		=K205-XR		=K205-XR		=K205-XR		=K205-XR		=K205-XR		=K205-XR		=K205-XR		=K205-XR	=K205-XR	=K205-XR	=K205-XR	=K205-XR	=K205-XR	=K205-XR	=K205-XR
			636	636	636	636	636	636	636	636	636	636	636	636	636	636	636	636	636	636	636	636	636	636	636	636
ТИП клеммы			PHOENIX 3044636	PHOENIX 3044636	PHOENIX 3044636	PHOENIX 3044636	PHOENIX 3044636	PHOENIX 3044636	PHOENIX 3044636	PHOENIX 3044636	PHOENIX 3044636	PHOENIX 3044636	PHOENIX 3044636	PHOENIX 3044636	PHOENIX 3044636	PHOENIX 3044636	PHOENIX 3044636	PHOENIX 3044636	PHOENIX 3044636	PHOENIX 3044636	PHOENIX 3044636	PHOENIX 3044636	PHOENIX 3044636	PHOENIX 3044636	PHOENIX 3044636	PHOENIX 3044636
No. Клеммы			1	2	3	4	5	6	7	8	9	10	11	12	13	14	15	16	17	18	19	20	21	22	23	24	25	26
Соединение			1	1	1	3	6		7		9		11		13		15	1	17	11	19	20	12	21	22	23	24	11	25	10	26	
К			=K209-XR	-X200	-X201	=K209-XR	-X200	-X201	=K209-XR		=K209-XR		=K209-XR		=K209-XR		=K209-XR	-X4	=K209-XR	-X4	=K209-XR	=K209-XR	-X4	=K209-XR	=K209-XR	=K209-XR	=K209-XR	-X5	=K209-XR	-X5	=K209-XR	
No. Кабеля	ТИП кабеля / No. Провода			L	L		N	N										+EH		-EH			EHP					2ED1		1ED1		

Изм.	Кол.уч.	Лист	№ док.	Подпись	Дата

2122-33.13

Ряд зажимов =K207+S1-XR

= K207
+ S1
Лист 18

Согласовано

Взам. инв. №

Подпись и дата

Инв. № подл.

РЯД ЗАЖИМОВ/КОЛОДКА

=K207+S1-XR

Страница		=K00/19.6	=K00/19.6	=K00/19.6	=K00/19.6	=K00/19.6	=K00/19.6	=K00/19.6	=K00/19.6	=K00/19.6	=K00/19.6	=K00/17.6	=K00/17.6	=K00/17.6	=K00/17.6	=K00/17.6	=K00/17.6	=K00/17.6	=K00/17.6	=K00/17.6	=K00/17.6	=K00/17.6	=K00/17.6	=K00/17.6	=K00/17.6	=K00/17.6
No. Кабеля	ТИП кабеля / No. Провода																									
Соединение		27	28	29	30	31	32	33	34	35	36	37	38	39	40	41	42	43	44	45	46	47	48	49	50	51	52
ОТ		=K205-XR	=K205-XR	=K205-XR	=K205-XR	=K205-XR	=K205-XR	=K205-XR	=K205-XR	=K205-XR	=K205-XR	=K205-XR	=K205-XR	=K205-XR	=K205-XR	=K205-XR	=K205-XR	=K205-XR	=K205-XR	=K205-XR	=K205-XR	=K205-XR	=K205-XR	=K205-XR	=K205-XR	=K205-XR	=K205-XR
		636	636	636	636	636	636	636	636	636	636	636	636	636	636	636	636	636	636	636	636	636	636	636	636	636	636
ТИП клеммы		PHOENIX 3044636	PHOENIX 3044636	PHOENIX 3044636	PHOENIX 3044636	PHOENIX 3044636	PHOENIX 3044636	PHOENIX 3044636	PHOENIX 3044636	PHOENIX 3044636	PHOENIX 3044636	PHOENIX 3044636	PHOENIX 3044636	PHOENIX 3044636	PHOENIX 3044636	PHOENIX 3044636	PHOENIX 3044636	PHOENIX 3044636	PHOENIX 3044636	PHOENIX 3044636	PHOENIX 3044636	PHOENIX 3044636	PHOENIX 3044636	PHOENIX 3044636	PHOENIX 3044636	PHOENIX 3044636	PHOENIX 3044636
No. Клеммы		27	28	29	30	31	32	33	34	35	36	37	38	39	40	41	42	43	44	45	46	47	48	49	50	51	52
Соединение		27 / 8	28 / 9	29 / 1	30 / 7	31	32	33	34	35	36	37	38	39	40	41	42	43	44	45	46	47	48	49	50	51	52
К		=K209-XR -X5	=K209-XR -X5	=K209-XR -X1	=K209-XR -X1	=K209-XR	=K209-XR	=K209-XR	=K209-XR	=K209-XR	=K209-XR	=K209-XR	=K209-XR	=K209-XR	=K209-XR	=K209-XR	=K209-XR	=K209-XR	=K209-XR	=K209-XR	=K209-XR	=K209-XR	=K209-XR	=K209-XR	=K209-XR	=K209-XR	=K209-XR
No. Кабеля	ТИП кабеля / No. Провода	+ED1	-ED1																								

Изм.	Кол.уч.	Лист	№ док.	Подпись	Дата

2122-33.13

Ряд зажимов =K207+S1-XR

= K207
+ S1
Лист 19

Согласовано

Взам. инв. №

Подпись и дата

Инв. № подл.

Инв. № подл.	Подпись и дата	Взам. инв. №	Согласовано			

РЯД ЗАЖИМОВ/КОЛОДКА

=K207+S1-XR

No. Кабеля / ТИП кабеля / No. Провода	К	Соединение	No. Клеммы	ТИП клеммы	От	Соединение	No. Кабеля / ТИП кабеля / No. Провода	Страница
	=K209-XR	53	53	PHÖNIX. 3044636	=K205-XR	53		=K00/17.6
	=K209-XR	54	54	PHÖNIX. 3044636	=K205-XR	54		=K00/17.6
	=K209-XR	55	55	PHÖNIX. 3044636	=K205-XR	55		=K00/17.6
	=K209-XR	56	56	PHÖNIX. 3044636	=K205-XR	56		=K00/17.6
	=K209-XR	57	57	PHÖNIX. 3044636	=K205-XR	57		=K00/15.6
	=K209-XR	58	58	PHÖNIX. 3044636	=K205-XR	58		=K00/15.6
	=K209-XR	59	59	PHÖNIX. 3044636	=K205-XR	59		=K00/15.6
	=K209-XR	60	60	PHÖNIX. 3044636	=K205-XR	60		=K00/15.6
	=K209-XR	61	61	PHÖNIX. 3044636	=K205-XR	61		=K00/15.6
	=K209-XR	62	62	PHÖNIX. 3044636	=K205-XR	62		=K00/15.6
	=K209-XR	63	63	PHÖNIX. 3044636	=K205-XR	63		=K00/15.6
	=K209-XR	64	64	PHÖNIX. 3044636	=K205-XR	64		=K00/15.6
	=K209-XR	65	65	PHÖNIX. 3044636	=K205-XR	65		=K00/15.6
	=K209-XR	66	66	PHÖNIX. 3044636	=K205-XR	66		=K00/15.6
	=K209-XR	67	67	PHÖNIX. 3044636	=K205-XR	67		=K00/15.6
	=K209-XR	68	68	PHÖNIX. 3044636	=K205-XR	68		=K00/15.6
	=K209-XR	69	69	PHÖNIX. 3044636	=K205-XR	69		=K00/15.6
	=K209-XR	70	70	PHÖNIX. 3044636	=K205-XR	70		=K00/15.6

Изм.	Кол.уч.	Лист	№ док.	Подпись	Дата

2122-33.13

Ряд зажимов =K207+S1-XR

= K207
+ S1
Лист 20

=K209+S1

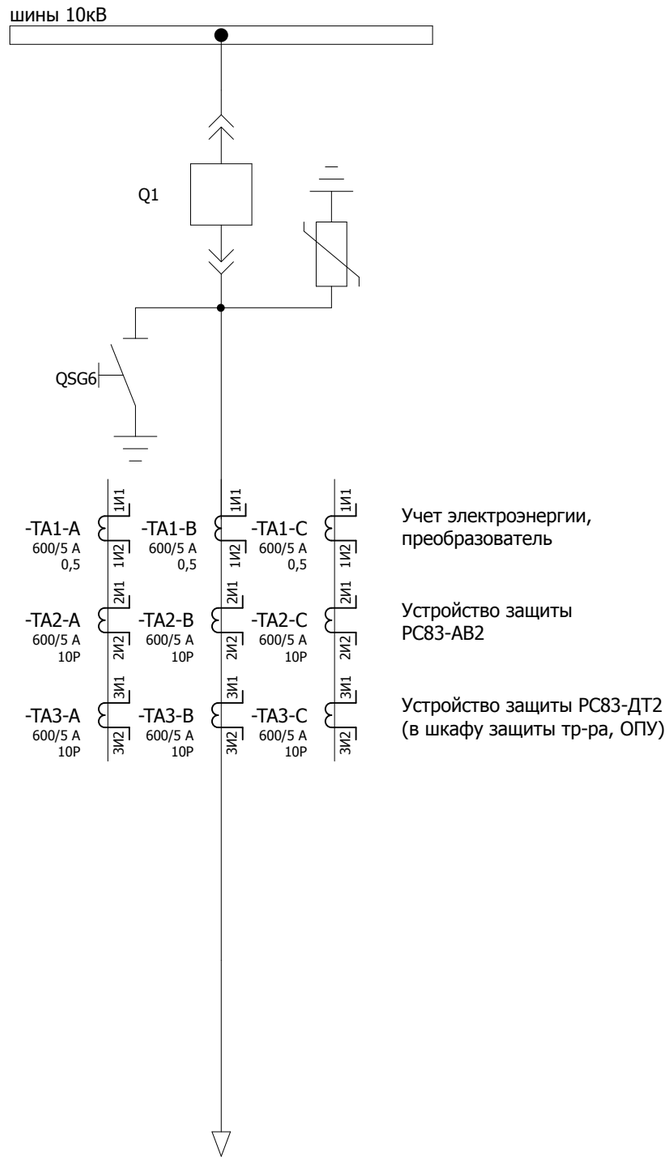

ТТ ячейки ввода

Учет электроэнергии, преобразователь

Устройство защиты РС83-АВ2

Устройство защиты РС83-ДТ2 (в шкафу защиты тр-ра, ОПУ)

Ввод Т-2

Согласовано

Взам. инв. №

Подпись и дата

Инв. № подл.

Изм.	Кол.уч.	Лист	№ док.	Подпись	Дата	2122-33.13	= K209
							+ S1
						Принципиальная схема	Лист 1

Освещение релейного отсека

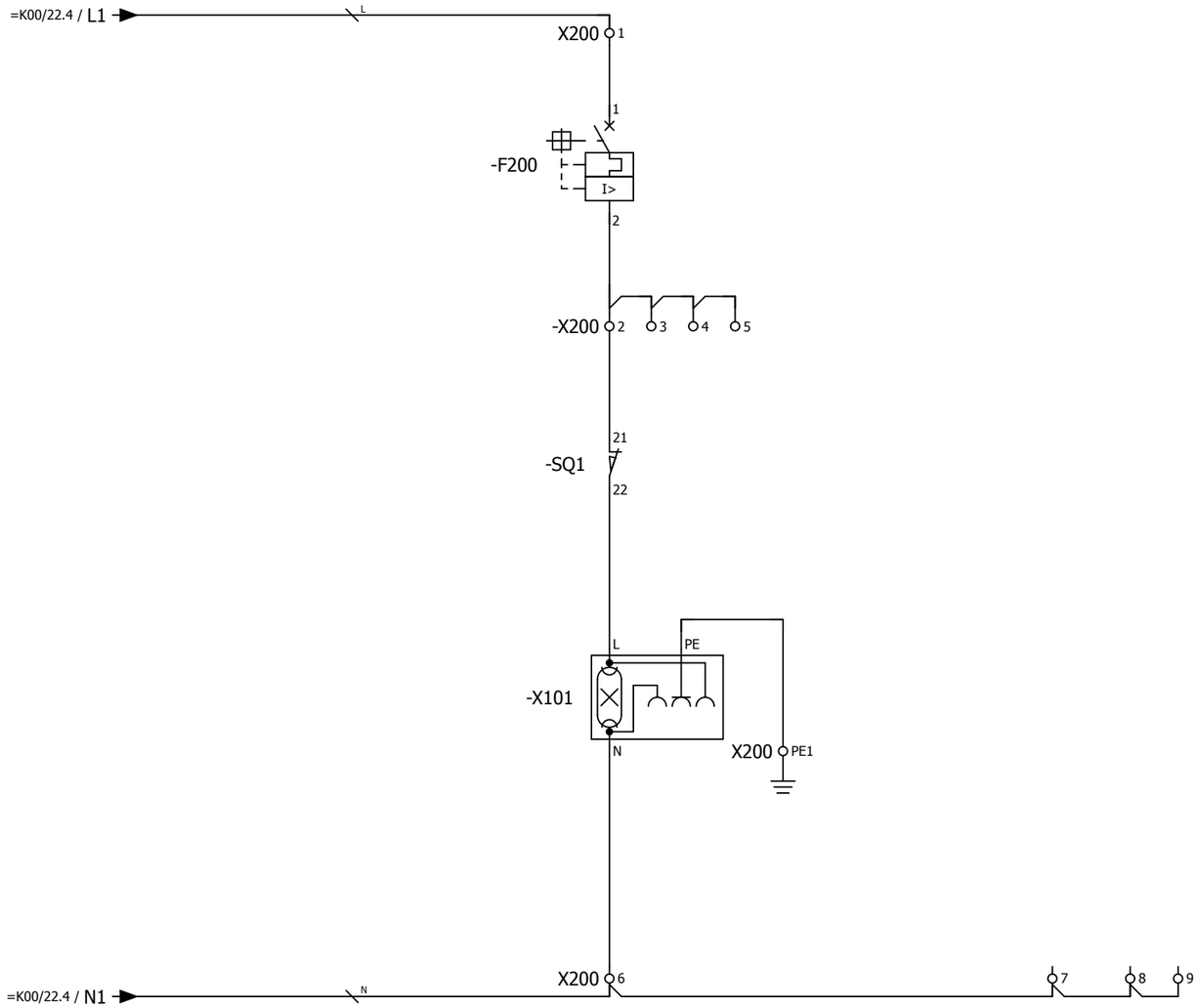

Согласовано

Взам. инв. №

Подпись и дата

Инв. № подл.

Изм.	Кол.уч.	Лист	№ док.	Подпись	Дата

2122-33.13

Цепи освещения

= K209

+ S1

Лист 2

Обогрев отсека выкатного элемента | Обогрев релейного отсека | Обогрев кабельного отсека

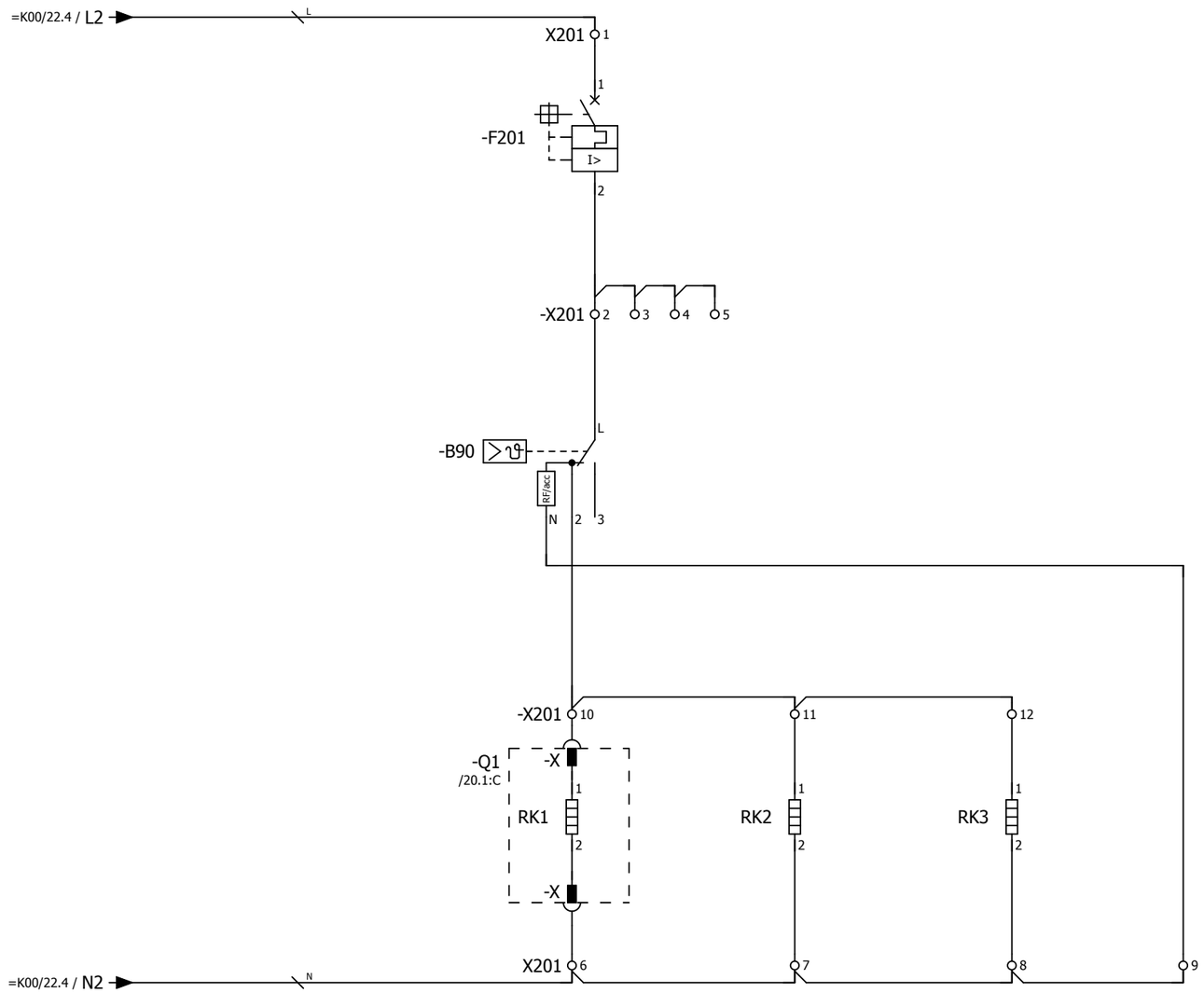

Примечание:
Ввиду отсутствия заводской информации, нумерация клемм выкатного элемента принято условно

Согласовано

Взам. инв. №

Подпись и дата

Инв. № подл.

Изм.	Кол.уч.	Лист	№ док.	Подпись	Дата

2122-33.13

Цепи обогрева

= K209
+ S1
Лист 3

Питание двигателя взвода пружины выключателя 220 В пост.тока

Питание цепей управления

Питание цепей управления выключателем

Питание счетчика ЭЭ, преобразователя

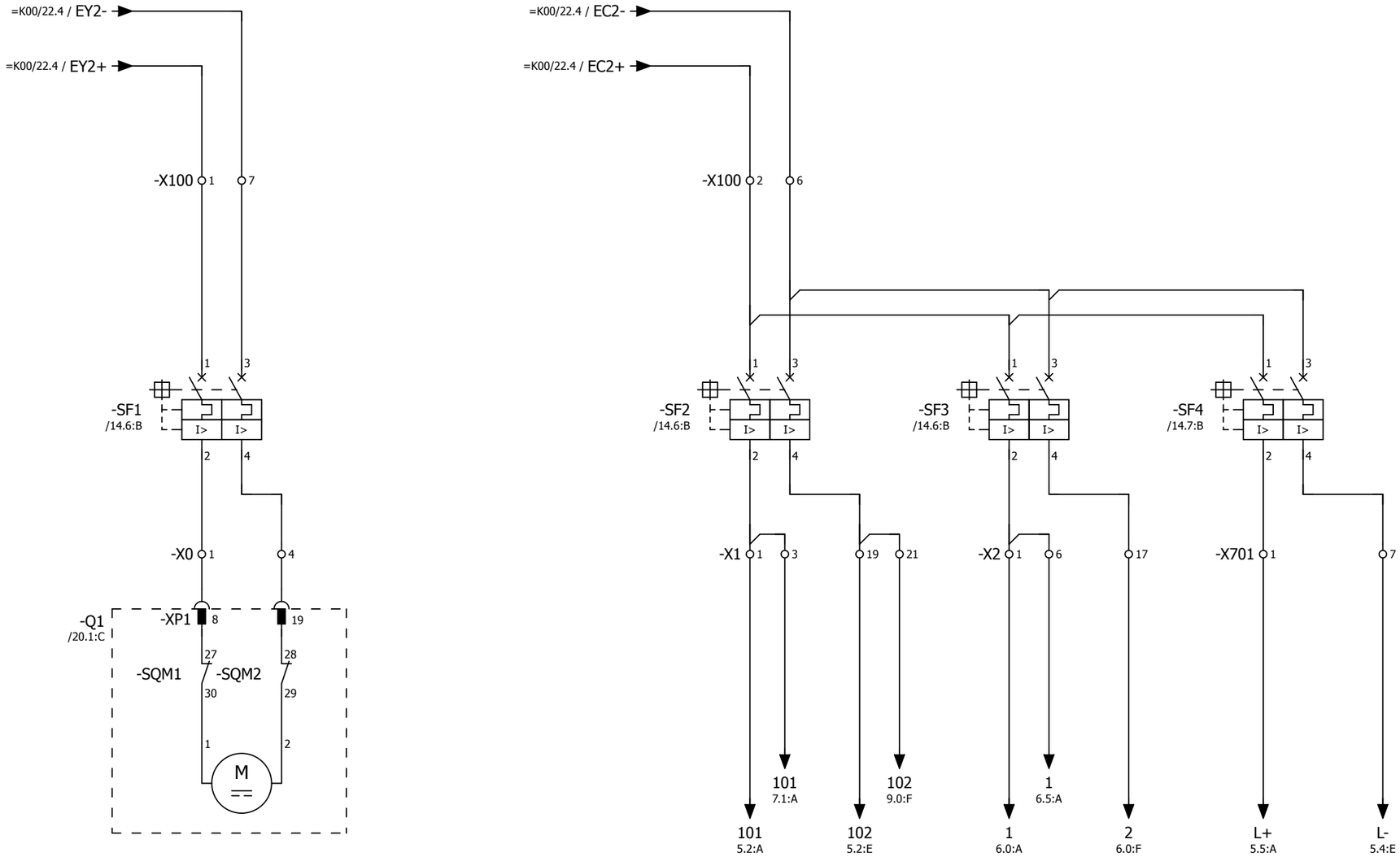

Согласовано

Взам. инв. №

Подпись и дата

Инв. № подл.

Изм.	Кол.уч.	Лист	№ док.	Подпись	Дата	2122-33.13 Питание постоянным оперативным током	= K209 + S1 Лист 4

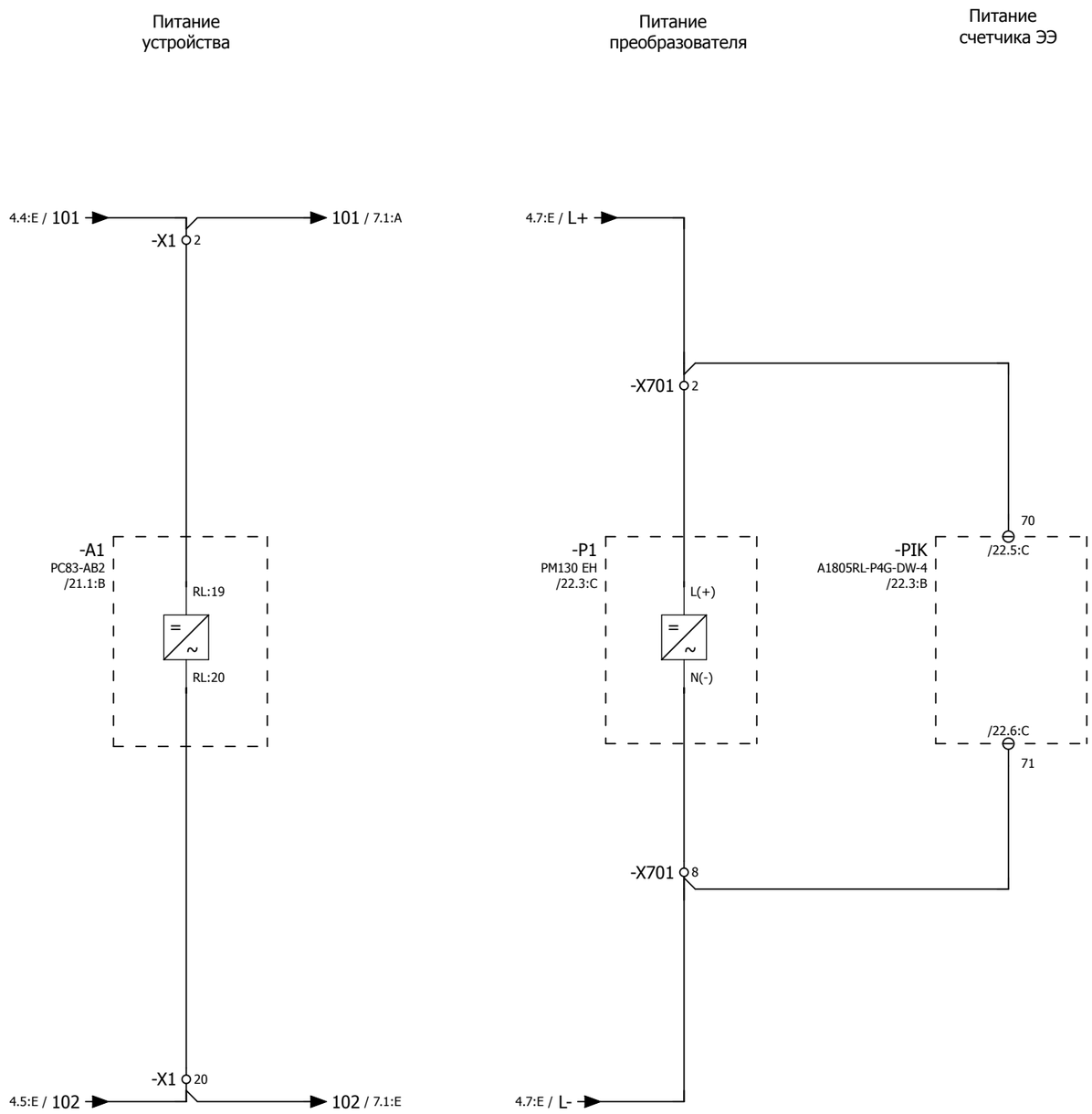

Изм.	Кол.уч.	Лист	№ док.	Подпись	Дата	2122-33.13	= K209
							+ S1
						Питание постоянным оперативным током	Лист 5

Согласовано

Взам. инв. №

Подпись и дата

Инв. № подл.

Контроль цепи включения | Контроль цепи отключения | Местное управление | Дистанционное управление | Оперативное включение | Отключение от кнопки | Отключение от защит | Отключение от защит трансформатора Т-2 | Отключение от УРОВ секции | Отключение от УРОВ СВ

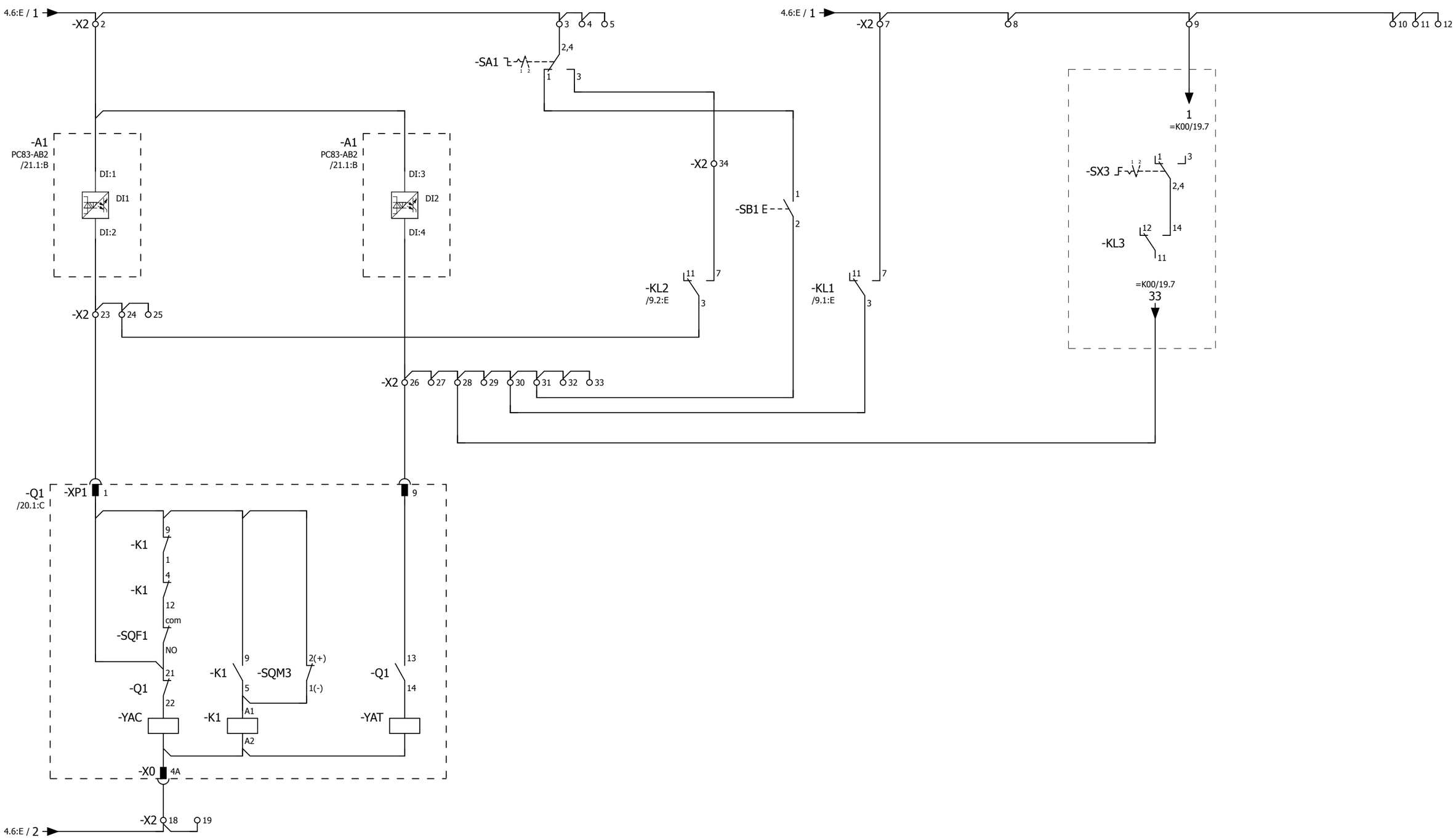

Переключатель SA1:
1 - местное
2 - дистанционное

Согласовано | Взам. инв. № | Подпись и дата | Инв. № подл.

Изм.	Кол.уч.	Лист	№ док.	Подпись	Дата	2122-33.13 Цепи управления выключателем	= K209 + S1 Лист 6

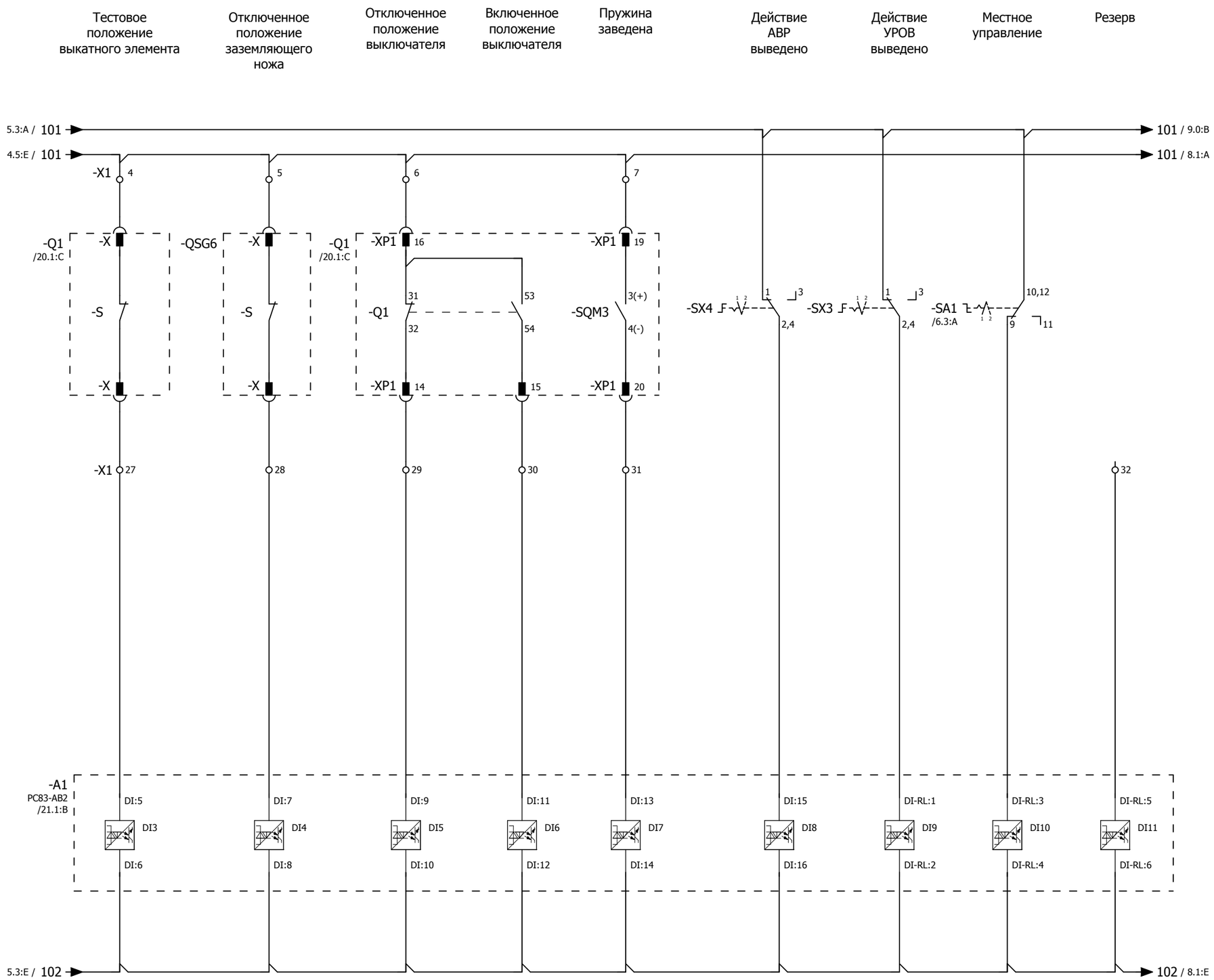

Примечание:
Ввиду отсутствия заводской информации, нумерация клемм выкатного элемента и ЗН принято условно.

Переключатели SX3, 4:
1 - выведено
2 - введено

Изм.	Кол.уч.	Лист	№ док.	Подпись	Дата	2122-33.13	= K209 + S1 Лист 7
						Бинарные входы устройства защиты	

Согласовано | Взам. инв. № | Подпись и дата | Инв. № подл.

Резерв	Отсутствие напряжения на I секции шин	Срабатывание дуговой защиты II секции шин на отключение	Действие ЛЗШ присоединении	Команда на отключение от АВР	Команда на включение от АВР	Резерв

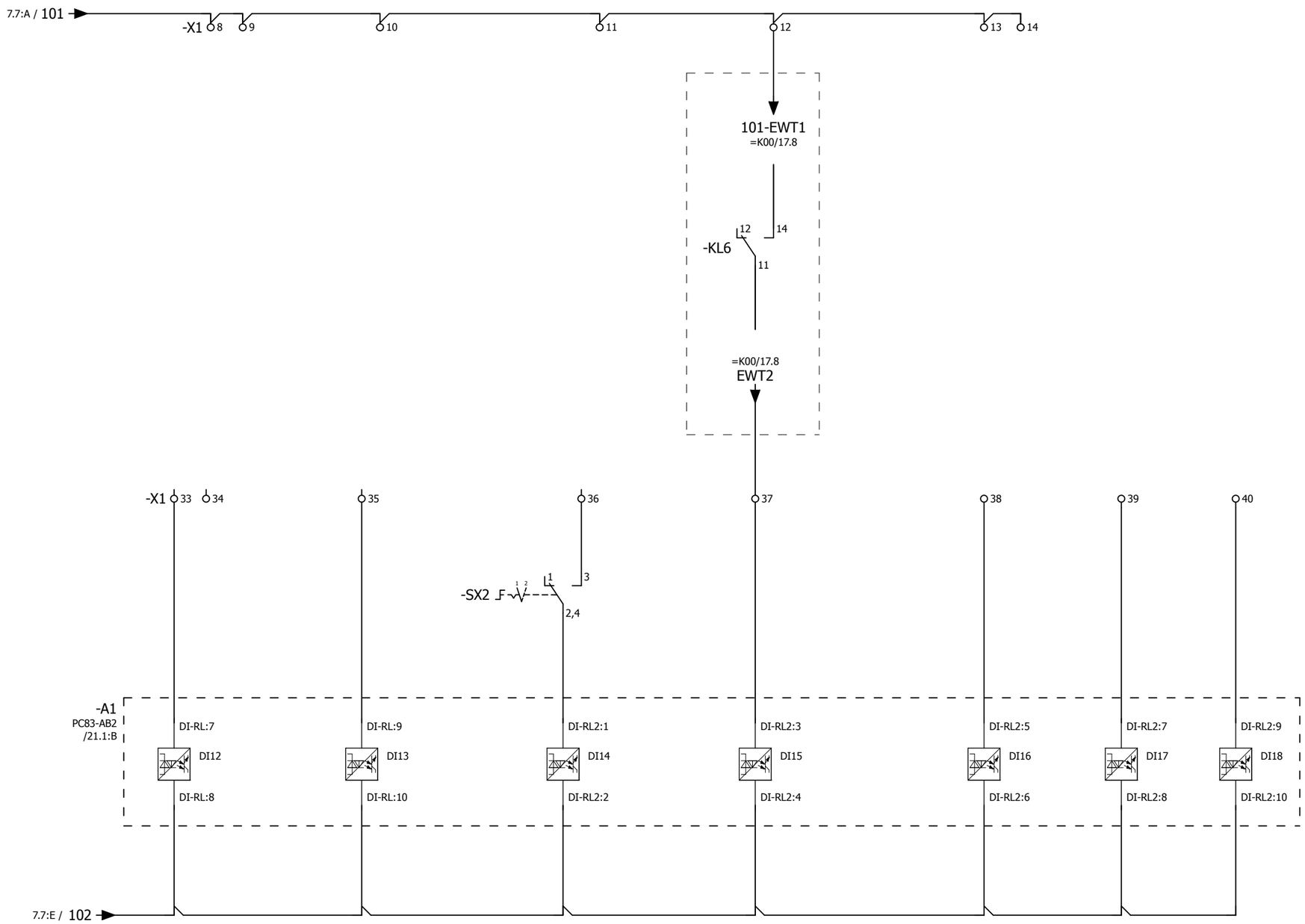

Переключатель SX2:
1 - выведено
2 - введено

Изм.	Кол.уч.	Лист	№ док.	Подпись	Дата	2122-33.13 Бинарные входы устройства защиты	= K209 + S1 Лист 8

Согласовано | Взам. инв. № | Подпись и дата | Инв. № подл.

0	1	2	3	4	5	6	7	8	9

Команда на оперативное отключение выключателя	Отключение от защит	Команда на оперативное включение выключателя	Действие УРОВ	Включение СВ-10кВ от АВР	Аварийное отключение	Вызов в шкаф	Резерв	Резерв	Резерв	Резерв	Резерв	Резерв	Резерв	Работа МТЗ в схему дуговой защиты II секции шин

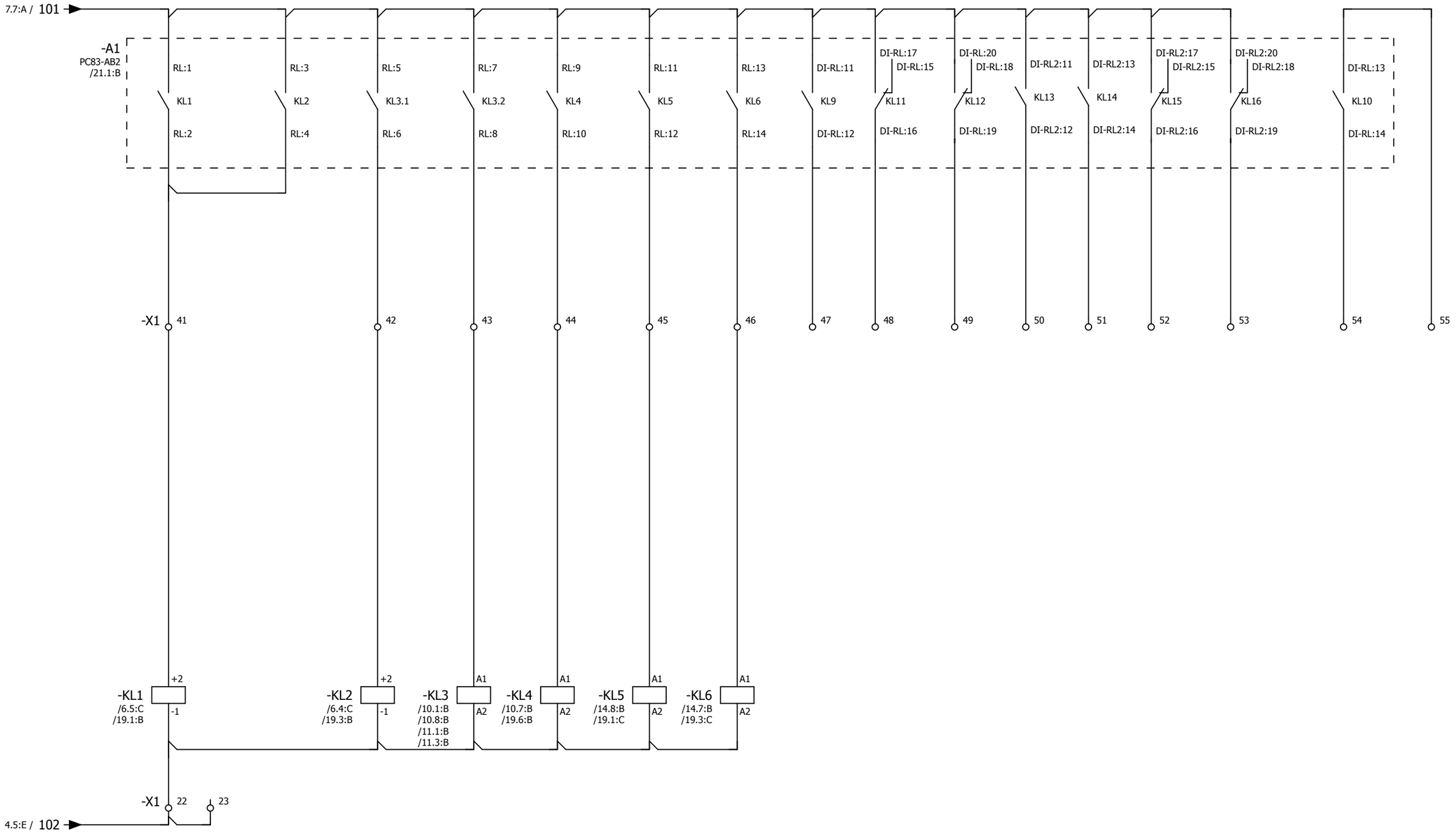

Согласовано

Взам. инв. №

Подпись и дата

Инв. № подл.

Изм.	Кол.уч.	Лист	№ док.	Подпись	Дата

2122-33.13

Бинарные выходы устройства защиты

= K209

+ S1

Лист 9

Действие УРОВ ввода 10кВ на отключение питающего ввода

Включенное положение выключателя Q1-10кВ

Рабочее положение выкатного элемента Q1-10кВ

Включенное положение заземляющего ножа QSG6-10кВ

Наличие напряжения на вводе 2

Положение выключателя в схему АВР

Блокировка АВР от защиты ввода 2

Включение СВ от АВР

Действие УРОВ ввода 10кВ на отключение СВ

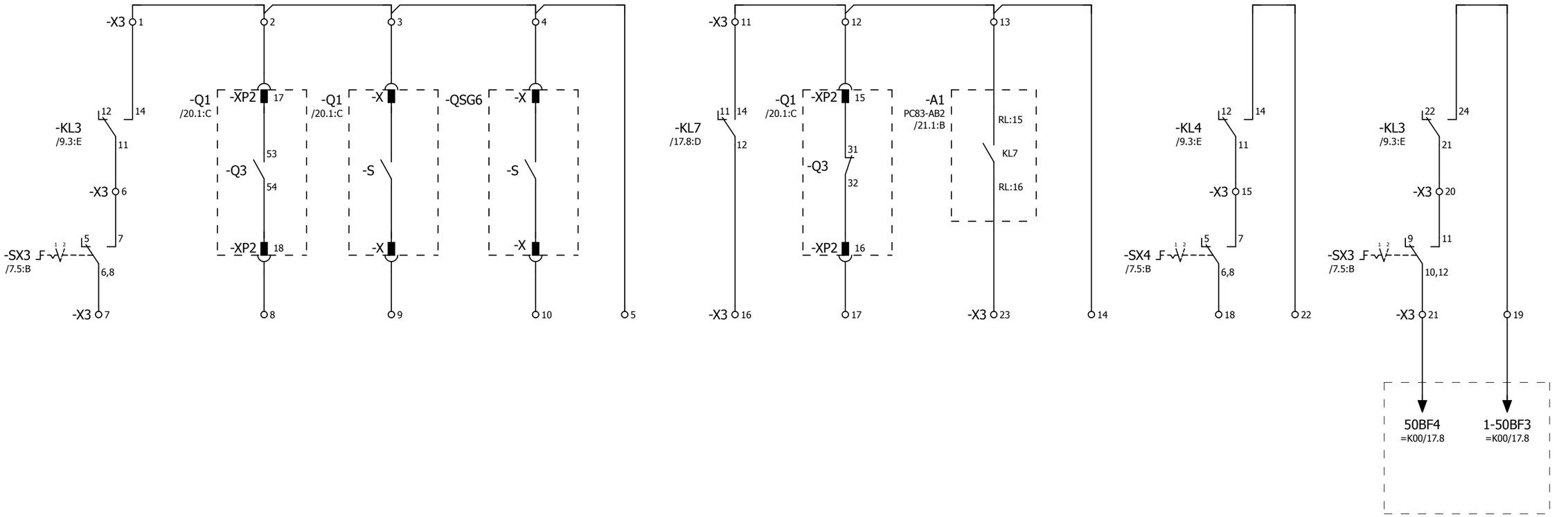

Примечание:
Ввиду отсутствия заводской информации, нумерация клемм выкатного элемента и ЗН принято условно

Переключатели SX3, 4:
1 - выведено
2 - введено

Согласовано

Взам. инв. №

Подпись и дата

Инв. № подл.

Изм.	Кол.уч.	Лист	№ док.	Подпись	Дата

2122-33.13

Выходные цепи

= K209
+ S1
Лист 10

Действие
УРОВ
ввода 10кВ
(Резерв)

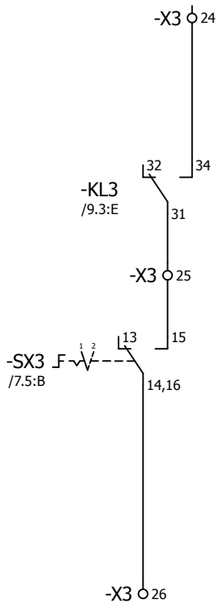

Действие
УРОВ
ввода 10кВ
(Резерв)

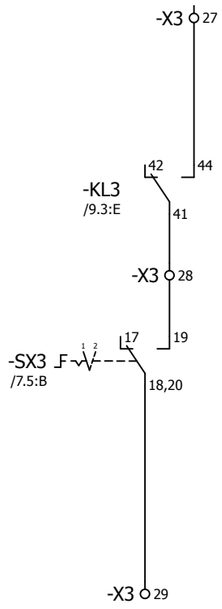

Переключатели SX3:
1 - выведено
2 - введено

Согласовано

Взам. инв. №

Подпись и дата

Инв. № подл.

Изм.	Кол.уч.	Лист	№ док.	Подпись	Дата	2122-33.13	= K209
							+ S1
						Выходные цепи (резерв)	Лист 11

0	1	2	3	4	5	6	7	8	9

Световой датчик отсека шинного ввода

Световой датчик отсека выключателя

Световой датчик отсека ТТ

Световой датчик отсека сборных шин

Устройство индикации и регистрации

Переключатель дуговой защиты

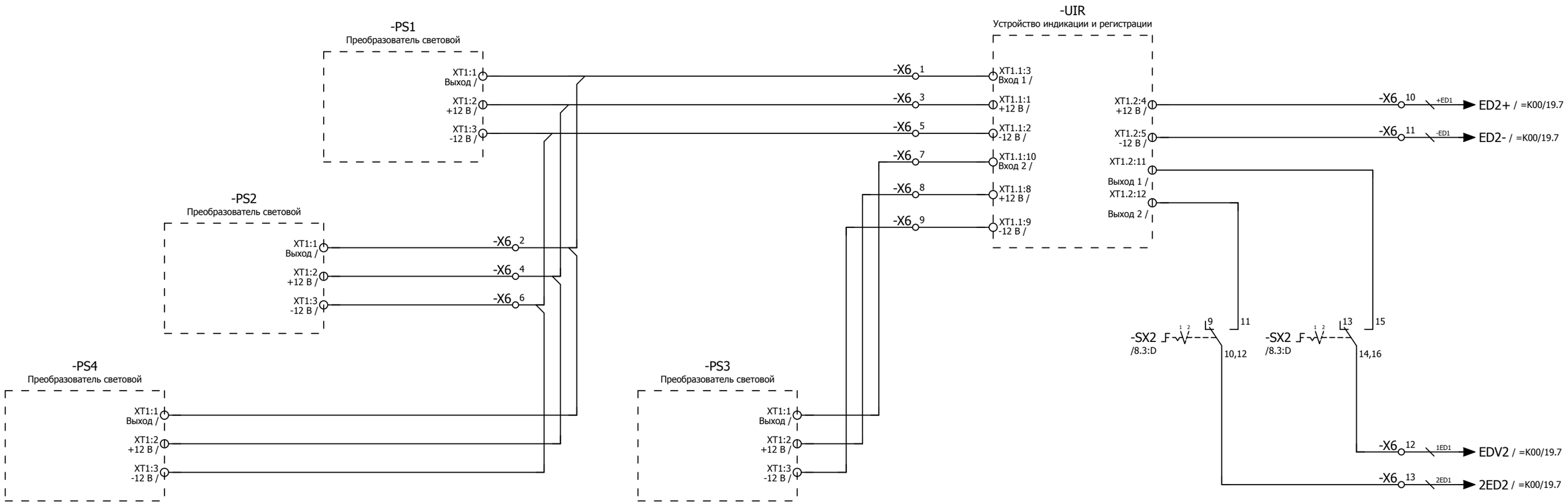

Переключатель SX2:
1 - выведено
2 - введено

Изм.	Кол.уч.	Лист	№ док.	Подпись	Дата

2122-33.13

Цепи дуговой защиты

= K209
+ S1
Лист 12

Согласовано

Взам. инв. №

Подпись и дата

Инв. № подл.

В схему деблокировки ЗН II секции шин

Разрешение на перемещение выкатного элемента ввода 2

Деблокировка выкатного элемента ТСН-2

Деблокировка ЗН ввода 2

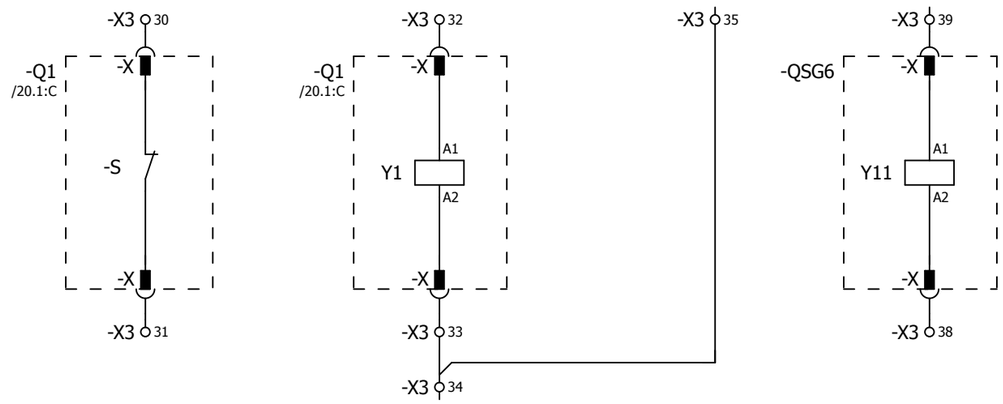



Примечание:
Ввиду отсутствия заводской информации, нумерация клемм выкатного элемента и ЗН принято условно

Согласовано

Взам. инв. №

Подпись и дата

Инв. № подл.

Изм.	Кол.уч.	Лист	№ док.	Подпись	Дата	2122-33.13 Цепи оперативной блокировки	= K209 + S1 Лист 13

Общепанельная лампа

Общий сигнал "Вызов в ячейку"

Аварийное отключение выключателя

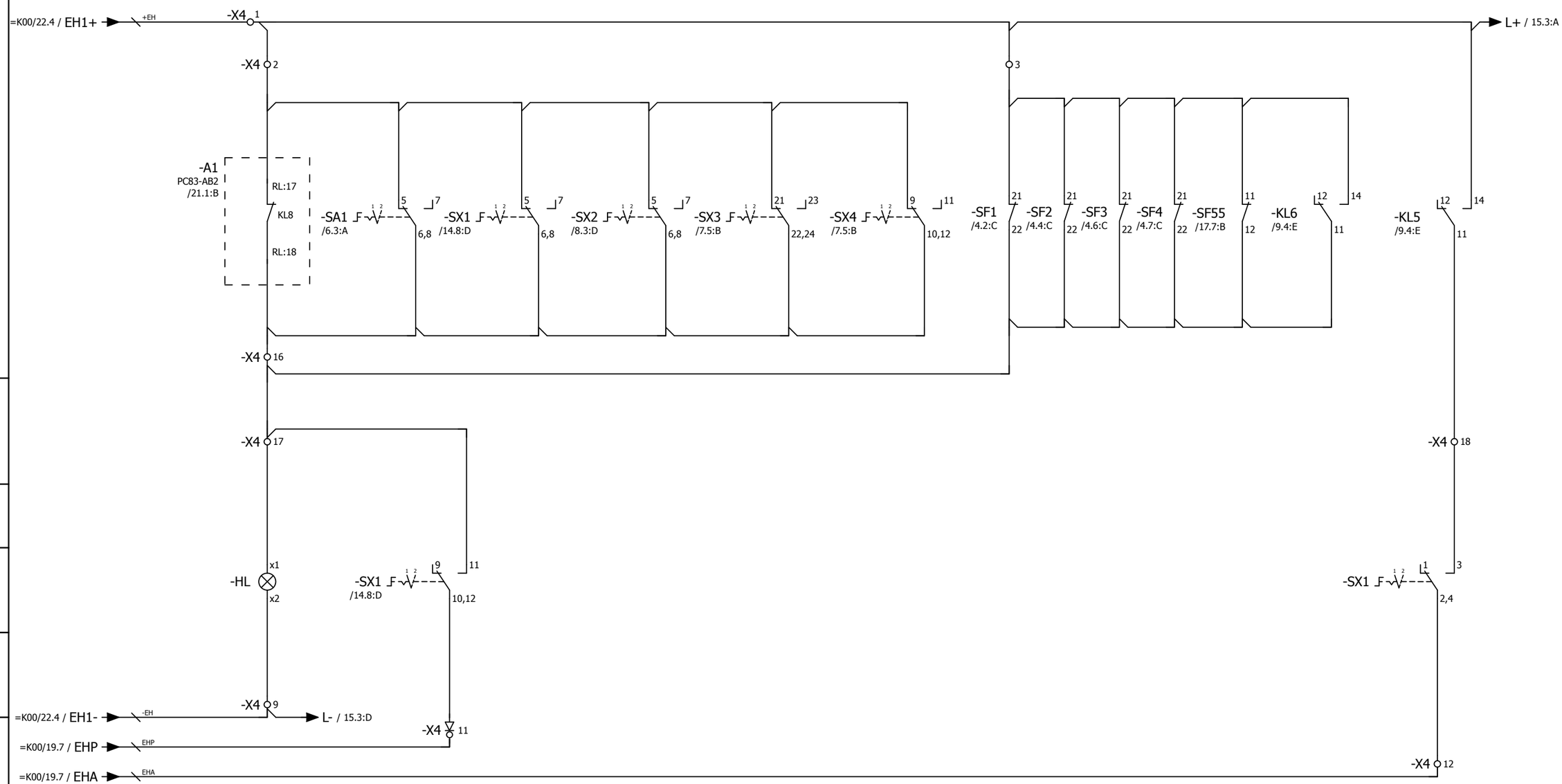

Переключатели SX1,2,3,4:
1 - выведено
2 - введено

Переключатель SA1:
1 - местное
2 - дистанционное

Согласовано

Взам. инв. №

Подпись и дата

Инв. № подл.

Изм.	Кол.уч.	Лист	№ док.	Подпись	Дата

2122-33.13

Цепи сигнализации

= K209

+ S1

Лист 14

Отключенное положение выключателя

Включенное положение выключателя

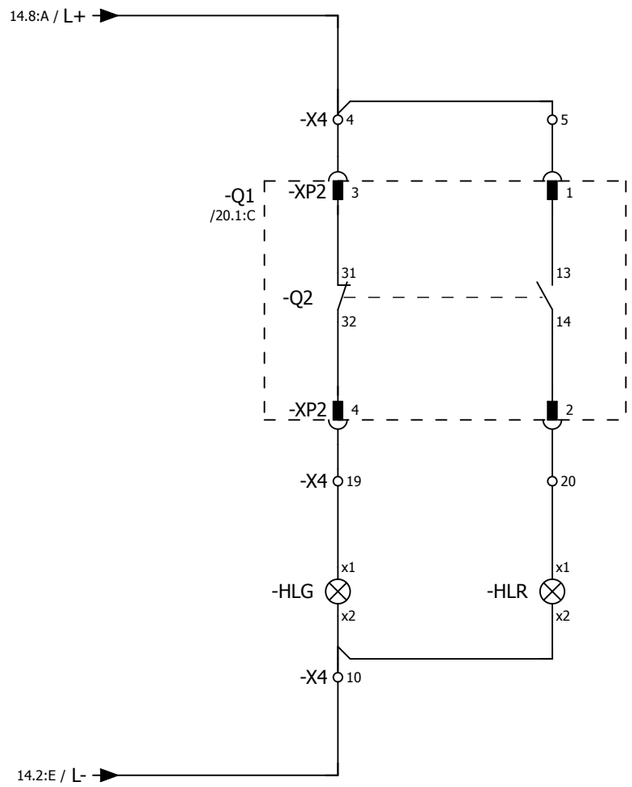

Согласовано

Взам. инв. №

Подпись и дата

Инв. № подл.

Изм.	Кол.уч.	Лист	№ док.	Подпись	Дата

2122-33.13

Цепи сигнализации

= K209

+ S1

Лист 15

Токовые цепи измерения

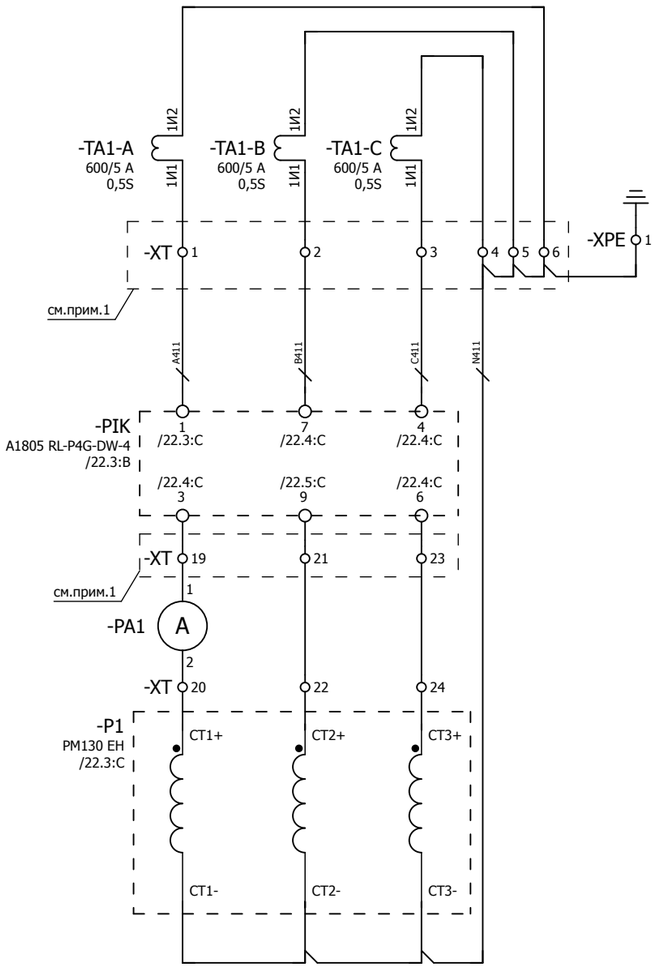

Токовые цепи устройства защиты

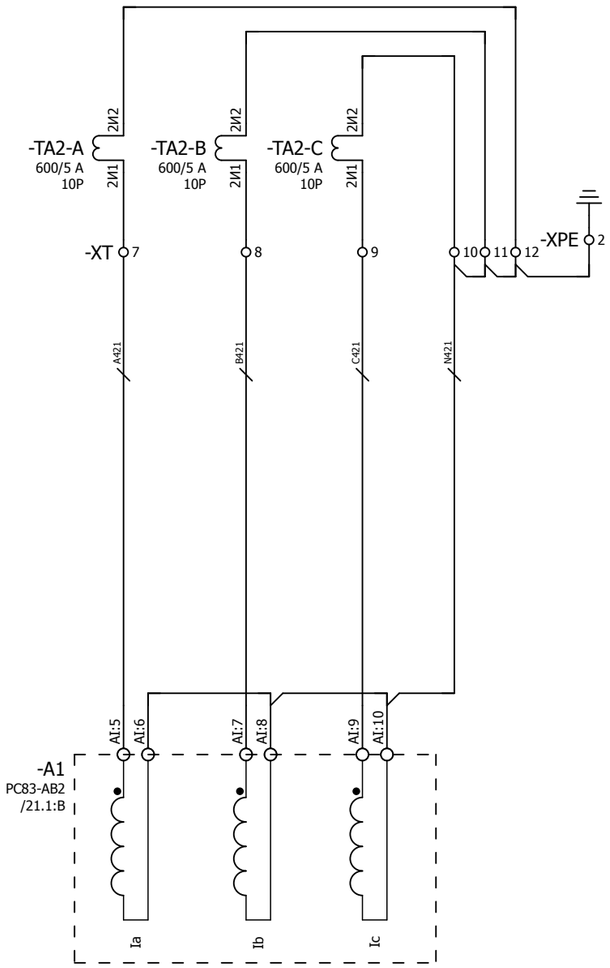

Токовые цепи основной защиты тр-ра

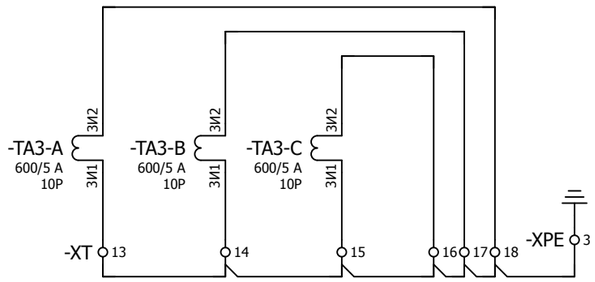

Примечания:
1. Предусмотреть возможность пломбирования выделенных клемм
2. Подключение токовых цепей осуществить проводом сечением 2,5 мм²

Согласовано

Взам. инв. №

Подпись и дата

Инв. № подл.

Изм.	Кол.уч.	Лист	№ док.	Подпись	Дата

2122-33.13

Токовые цепи

= K209
+ S1
Лист 16

Цепи напряжения преобразователя и счетчика ЭЭ

Выбор и индикация напряжения

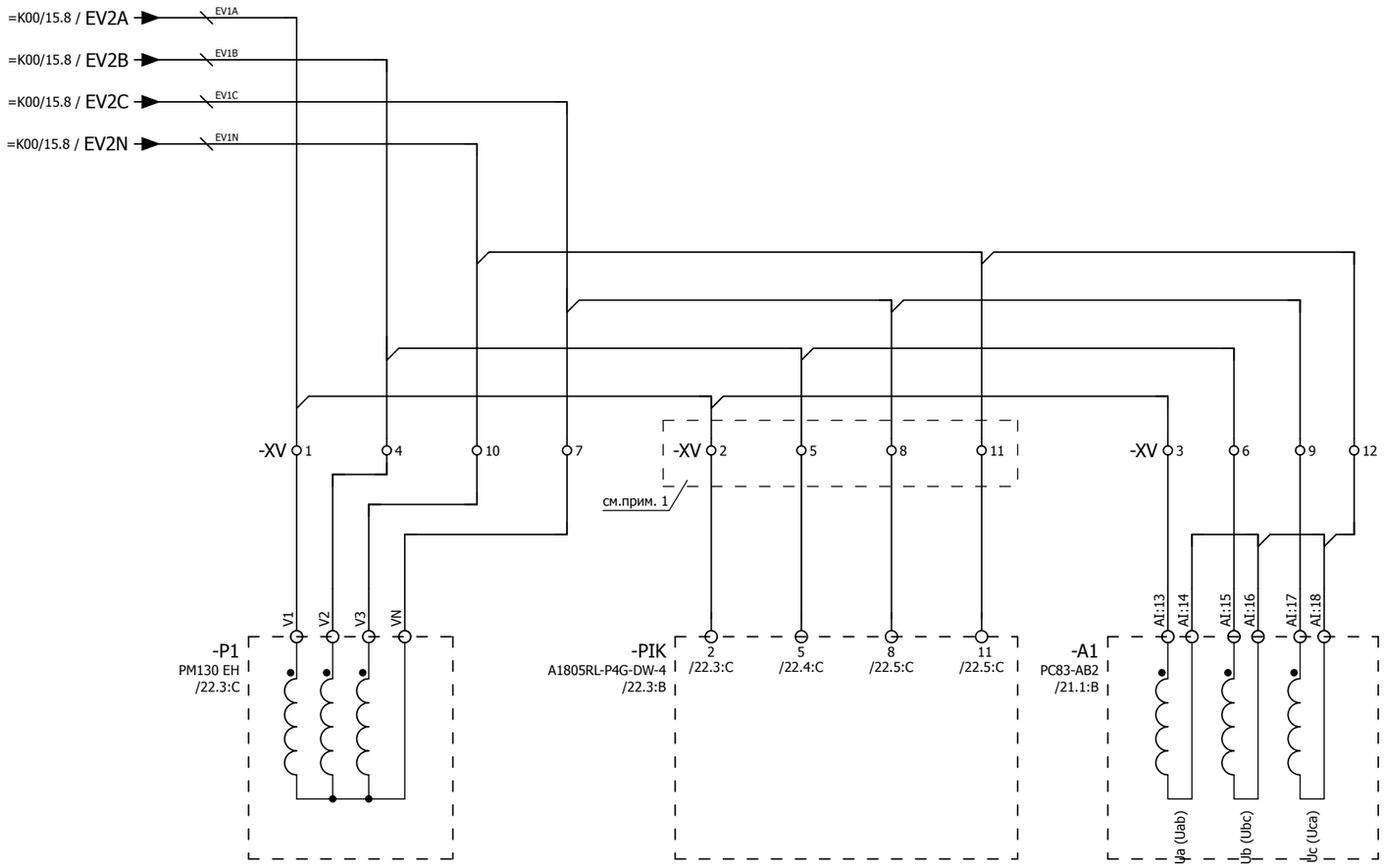

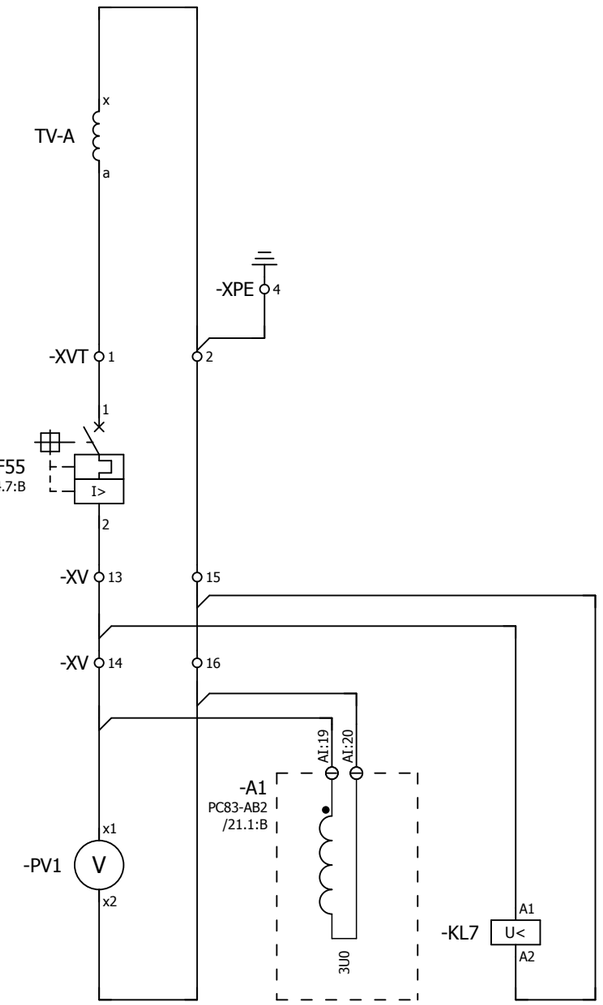

Примечание:
1. Предусмотреть возможность пломбирования выделенных клемм
2. Нумерацию клемм ТН определить по месту.

Согласовано

Взам. инв. №

Подпись и дата

Инв. № подл.

Изм.	Кол.уч.	Лист	№ док.	Подпись	Дата

2122-33.13

Цепи напряжения

= K209
+ S1
Лист 17

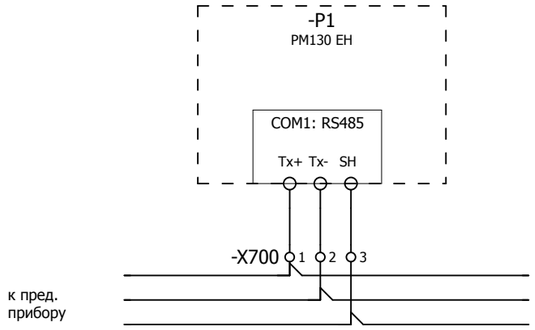

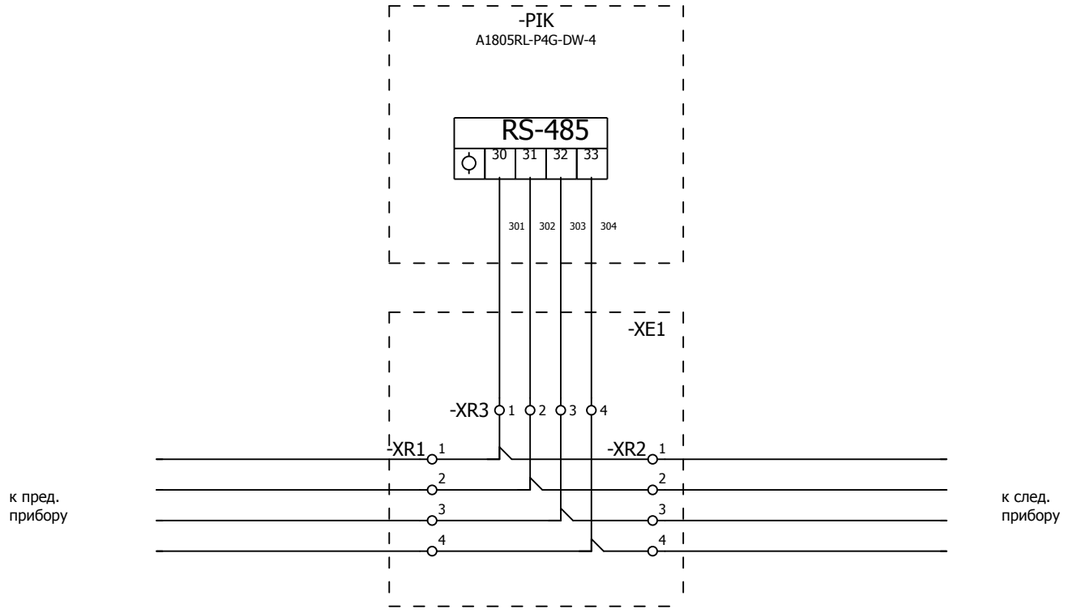

-X700 4 5 6 7 8 9 10

Примечание:
Между ячеечные соединения коммуникационной сети выполнить кабелем типа Belden 9841.

Изм.	Кол.уч.	Лист	№ док.	Подпись	Дата	2122-33.13 Коммуникационная сеть	= K209 + S1 Лист 18

Согласовано | Взам. инв. № | Подпись и дата | Инв. № подл.

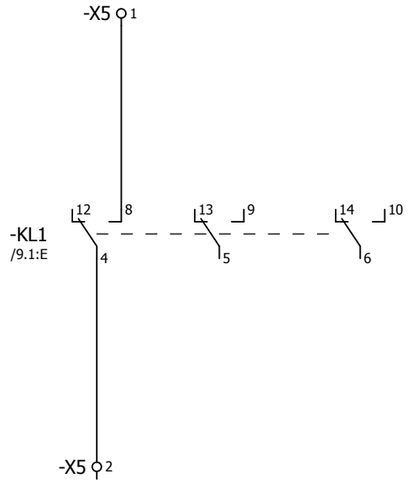

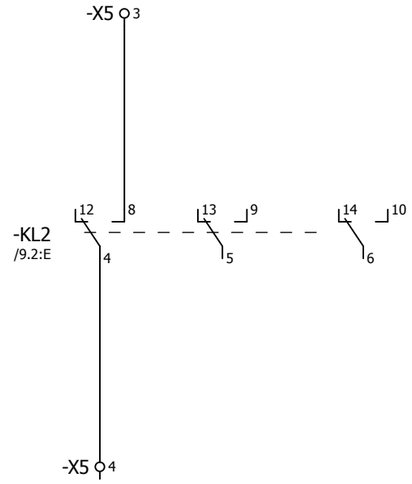

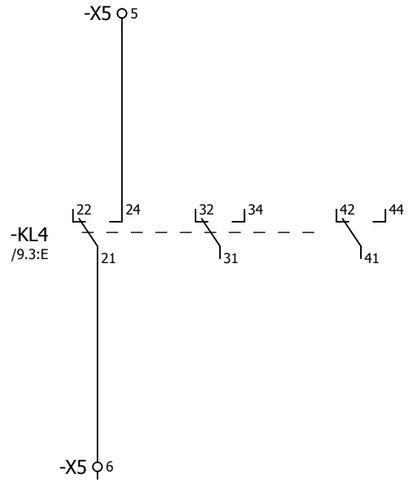

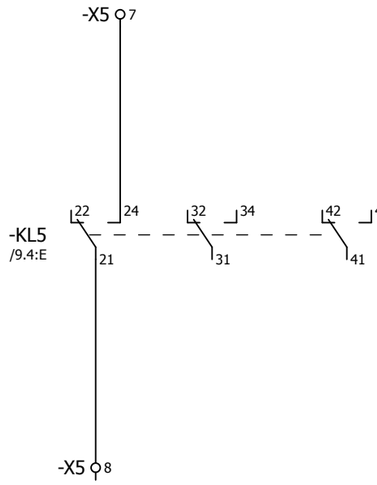

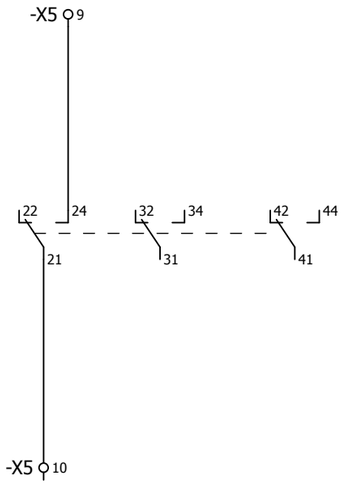

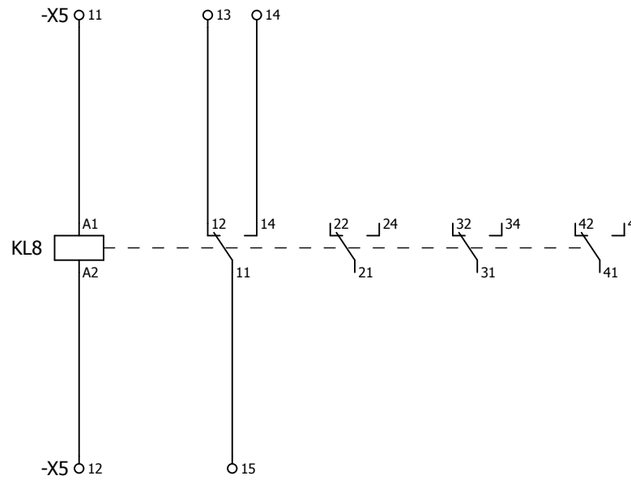

-X0 2 3 5

-X1 15 16 17 18 24 25 26 56 57 58 59 60

-X2 13 14 15 16 20 21 22 35 36 37 38 39 40

-X3 40

-X4 6 7 8 13 14 15

-X5 28 29 30

-X6 14 15 16 17 18 19 20

-XT 25

-XV 17 18 19 20

-X701 3 4 5 6 9 10

-X100 3 4 5 8 9 10 17 18 25 26 29 30

-XPE 5

-X110 4 5 6 7

Согласовано

Взам. инв. №

Подпись и дата

Инв. № подл.

Изм.	Кол.уч.	Лист	№ док.	Подпись	Дата

2122-33.13

Резервные контакты реле

= K209

+ S1

Лист 19

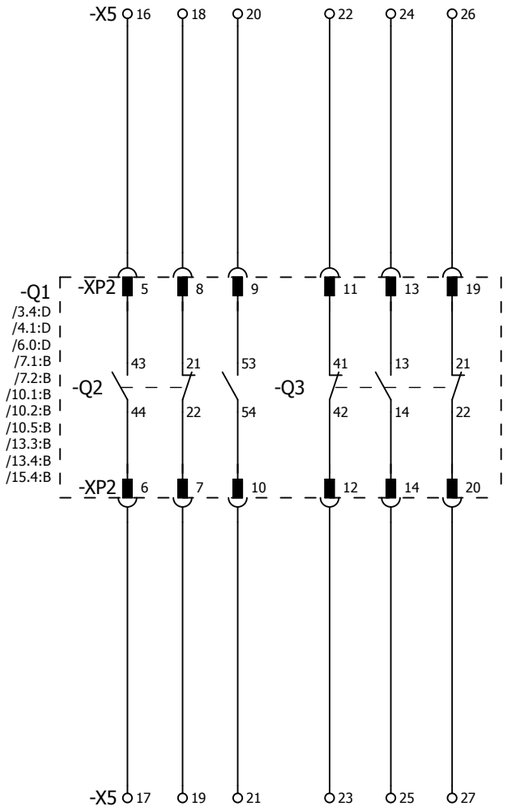

Согласовано

Взам. инв. №

Подпись и дата

Инв. № подл.

Изм.	Кол.уч.	Лист	№ док.	Подпись	Дата

2122-33.13

Резервные контакты выключателя

= K209

+ S1

Лист 20

F	E	D	C	B	A

Инв. № подл.	Подпись и дата	Взам. инв. №	Согласовано			

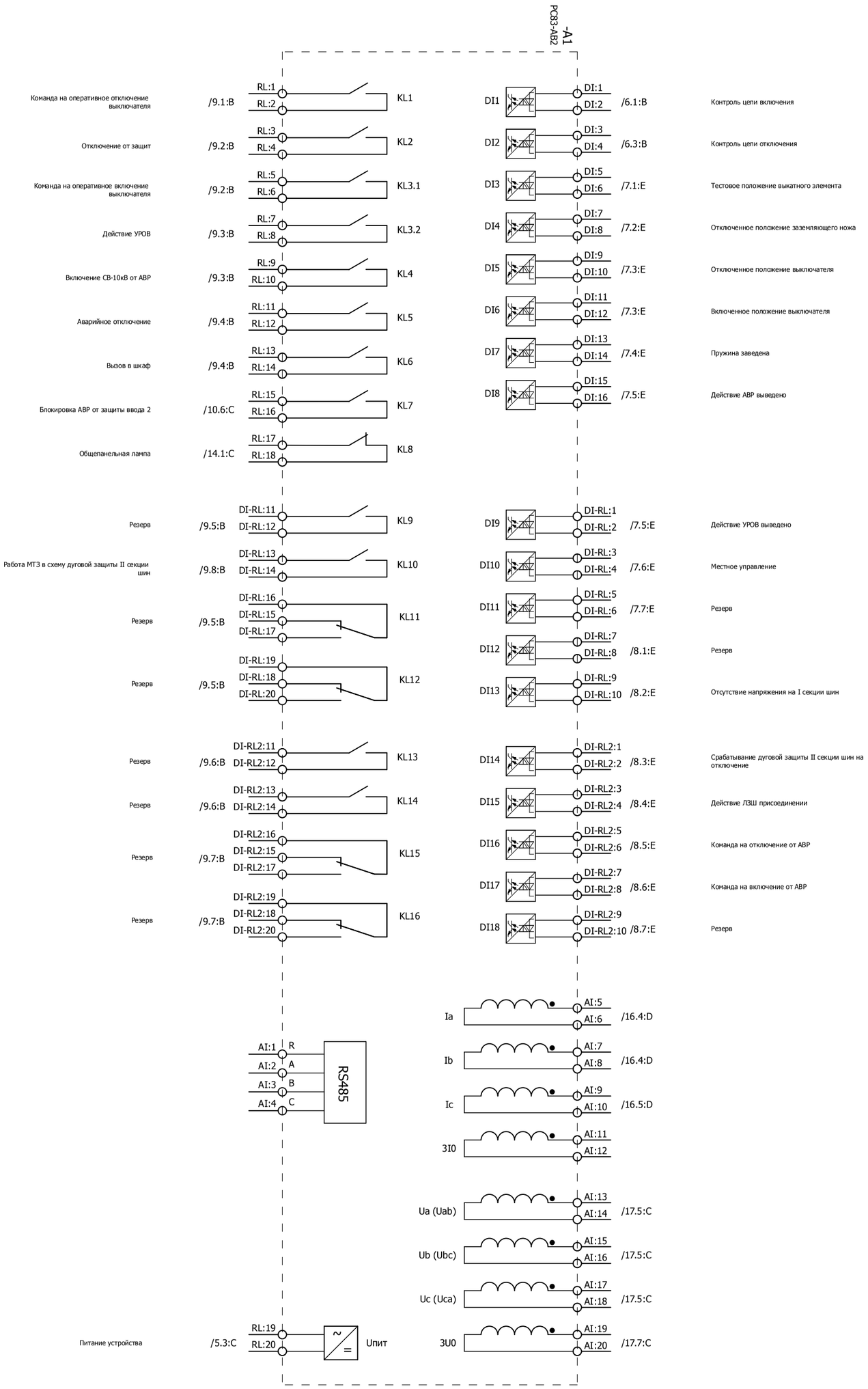

Изм.		
Кол.уч.		
Лист		
№ док.		
Подпись		
Дата		

2122-33.13

Обзор устройства защиты

= K209
+ S1
Лист 21

0	1	2	3	4	5	6	7	8	9

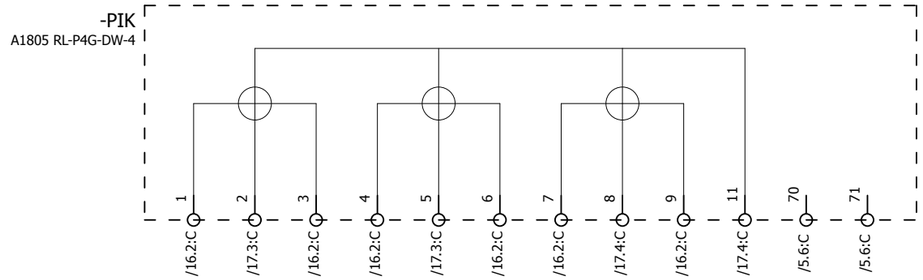

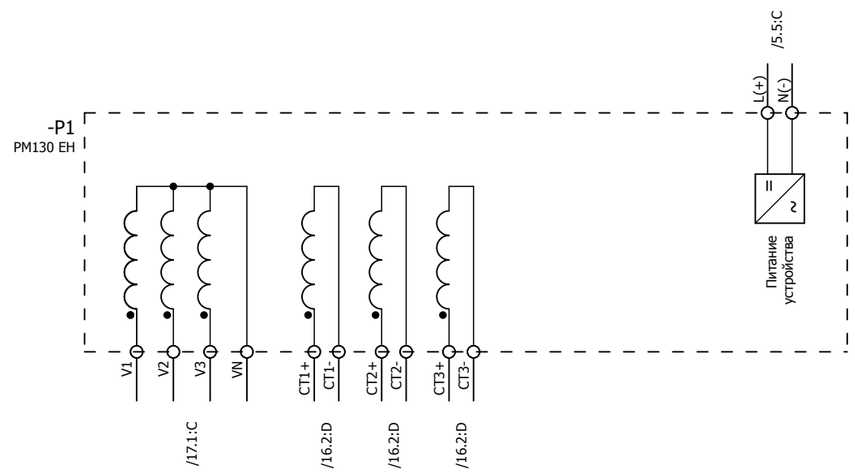

Изм.	Кол.уч.	Лист	№ док.	Подпись	Дата	2122-33.13	= K209
							+ S1
						Обзор счетчика и преобразователя	Лист 22

Согласовано

Взам. инв. №

Подпись и дата

Инв. № подл.

ПЕРЕЧЕНЬ ОБОРУДОВАНИЯ

No п/п	НАИМЕНОВАНИЕ	ТИП ОБОРУДОВАНИЯ	ЗАВОД-ИЗГОТОВИТЕЛЬ	ОБОЗНАЧЕНИЕ ПО СХЕМЕ	К-ВО
1	Устройство защиты по току и напряжению	PC83-AB2-354 0212 1111 PC83-AB2-354 0212 1111	РЗА СИСТЕМЗ	-A1 /21.1:B	1
2	Термостат 230 В перем.тока	8MR 2170-1A 01170.0-00	SIEMENS	-B90 /3.4:C	1
3	Автоматический выключатель C2 1p 1-полюсный, 400/220 В пер./пост. тока, 2 А Тип C, 10 кА	5SY5 102-7 5SY5 102-7	SIEMENS	-F200 /2.4:B	1
4	Автоматический выключатель C10 1p 1-полюсный, 400/220 В пер./пост. тока, 10 А тип C, 10 кА	5SY5 110-7 5SY5 110-7	SIEMENS	-F201 /3.4:B	1
5	Световой индикатор с гладкой линзой, 15 мА, 230 В перем./пост.т, цвет белый	3SB3204-6AA60 3SB3204-6AA60	SIEMENS	-HL /14.1:D	1
6	Светодиодная лампа BA 9s, 15 мА, 230 В перем./пост.т, цвет белый	3SB3901-1QG	SIEMENS	-HL /14.1:D	1
7	Световой индикатор с гладкой линзой, 15 мА, 230 В перем./пост.т, цвет зеленый	3SB3204-6AA40 3SB3204-6AA40	SIEMENS	-HLG /15.4:C	1
8	Светодиодная зеленая лампа BA 9S 15 мА, 230 пер. и пост. тока	3SB3901-1DG	SIEMENS	-HLG /15.4:C	1
9	Световой индикатор с гладкой линзой, 15 мА, 230 В перем./пост.т, цвет красный	3SB3204-6AA20 3SB3204-6AA20	SIEMENS	-HLR /15.5:C	1
10	Светодиодная красная лампа BA 9S 15 мА, 230 пер. и пост. тока	3SB3901-1CG 3SB39 01-1CG	SIEMENS	-HLR /15.5:C	1
11	Моностабильное быстродействующее реле 4-е контакта, 220 В пост., 10 А, 8 мс	7PA2742-0AA00-2 7PA2742-0AA00-2	SIEMENS	-KL1 /9.1:E	1
12	Моностабильное быстродействующее реле 4-е контакта, 220 В пост., 10 А, 8 мс	7PA2742-0AA00-2 7PA2742-0AA00-2	SIEMENS	-KL2 /9.2:E	1
13	Промежуточное реле 230 В пост.т, 4-е перекидных контакта, 6 А, <8 мс	PT 570 220 15368.2	SCHRACK	-KL3 /9.3:E	1
14	Промежуточное реле 230 В пост.т, 4-е перекидных контакта, 6 А, <8 мс	PT 570 220 15368.2	SCHRACK	-KL4 /9.3:E	1
15	Промежуточное реле 230 В пост.т, 4-е перекидных контакта, 6 А, <8 мс	PT 570 220 15368.2	SCHRACK	-KL5 /9.4:E	1
16	Промежуточное реле 230 В пост.т, 4-е перекидных контакта, 6 А, <8 мс	PT 570 220 15368.2	SCHRACK	-KL6 /9.4:E	1
17	Реле контроля напряжения 17-275 В пер. и пост. тока 2 переключающих контакта	3UG4633-1AL30 3UG4633-1AL30	SIEMENS	-KL7 /17.8:D	1
18	Промежуточное реле 230 В пост.т, 4-е перекидных контакта, 6 А, <8 мс	PT 570 220 15368.2	SCHRACK	-KL8 /19.6:C	1
19	Многофункциональный преобразователь	PM 130EH Plus PM 130EH Plus	SATEC	-P1 /22.3:C	1

Согласовано

Взам. инв. №

Подпись и дата

Инв. № подл.

Изм.	Кол.уч.	Лист	№ док.	Подпись	Дата

2122-33.13

Перечень оборудования

= K209

+ S1

Лист 23

ПЕРЕЧЕНЬ ОБОРУДОВАНИЯ

No п/п	НАИМЕНОВАНИЕ	ТИП ОБОРУДОВАНИЯ	ЗАВОД-ИЗГОТОВИТЕЛЬ	ОБОЗНАЧЕНИЕ ПО СХЕМЕ	К-ВО
20	Амперметр 0-600/5 А габаритные размеры 80x80	Э42700 Э42700, 600А; 600/5	ЧЭАЗ	-PA1 /16.2:C	1
21	Счетчик электроэнергии многофункциональный, трехфазный	A1805 RL- P4G - DW - 4	Elster Метроника	-PIK /22.3:B	1
22	Преобразователь световой Напряжение питания 12 В (поставляется в комплекте с БССДЗ-01/02)	ПС-11.02	ЗАО "Промэлектроника"	-PS1 /12.2:B	1
23	Преобразователь световой Напряжение питания 12 В (поставляется в комплекте с БССДЗ-01/02)	ПС-11.02	ЗАО "Промэлектроника"	-PS2 /12.1:C	1
24	Преобразователь световой Напряжение питания 12 В (поставляется в комплекте с БССДЗ-01/02)	ПС-11.02	ЗАО "Промэлектроника"	-PS3 /12.4:C	1
25	Преобразователь световой Напряжение питания 12 В (поставляется в комплекте с БССДЗ-01/02)	ПС-11.02	ЗАО "Промэлектроника"	-PS4 /12.0:C	1
26	Киловольтметр 10/0,1 кВ, класс точности 1,5 габаритные размеры 72x72	Ц42704 Ц42704	ЧЭАЗ	-PV1 /17.7:D	1
27	Резистор для обогрева 100 Вт	Heater 100 W		-Q1-RK1 /3.4:D	1
28	Резистор для обогрева 20 Вт	Heater 20 W		-RK2 /3.5:D	1
29	Резистор для обогрева 100 Вт	Heater 100 W		-RK3 /3.6:D	1
30	Переключатель без нулевого положения 2-положения 3-направления, без возврата 400/415 В пер. тока, 20 А;	T0-3-8222/EZ 015118	MOELLER	-SA1 /6.3:A	1
31	Переключатель без нулевого положения 2-положения 2-направления, без возврата 400/415 В пер. тока, 20 А;	T3-2-8221/EZ 010372	MOELLER	-SA2 =K00/22.6	1
32	Переключатель без нулевого положения 2-положения 2-направления, без возврата 400/415 В пер. тока, 20 А;	T3-2-8221/EZ 010372	MOELLER	-SA3 =K00/22.5	1
33	Переключатель без нулевого положения 2-положения 2-направления, без возврата 400/415 В пер. тока, 20 А;	T3-2-8221/EZ 010372	MOELLER	-SA3.1 =K00/22.6	1
34	Переключатель без нулевого положения 2-положения 2-направления, без возврата 400/415 В пер. тока, 20 А;	T3-2-8221/EZ 010372	MOELLER	-SA4 =K00/22.5	1
35	Переключатель без нулевого положения 2-положения 2-направления, без возврата 400/415 В пер. тока, 20 А;	T3-2-8221/EZ 010372	MOELLER	-SA4.1 =K00/22.6	1
36	Кнопка плоская круглая цвет красный, 1 НО, 400 В перем./пост.т.	3SB3202-0AA21 3SB3202-0AA21	SIEMENS	-SB1 /6.5:B	1
37	Автоматический выключатель C4 2p 2-полюсный, 400/440 В пер./пост. тока, 4 А тип C, 10 кА	5SY5 204-7 5SY5 204-7	SIEMENS	-SF1 /4.2:C	1
38	Блок-контакты положения 2НЗ	5ST3 012 5ST3 012	SIEMENS	-SF1 /4.2:C	1

Согласовано

Взам. инв. №

Подпись и дата

Инв. № подл.

Изм.	Кол.уч.	Лист	№ док.	Подпись	Дата

2122-33.13

Перечень оборудования

= K209

+ S1

Лист 24

ПЕРЕЧЕНЬ ОБОРУДОВАНИЯ

No п/п	НАИМЕНОВАНИЕ	ТИП ОБОРУДОВАНИЯ	ЗАВОД-ИЗГОТОВИТЕЛЬ	ОБОЗНАЧЕНИЕ ПО СХЕМЕ	К-ВО
39	Автоматический выключатель C2 2p 2-полюсный, 400/440 В пер./пост. тока, 2 А тип C, 10 кА	5SY5 202-7 5SY5 202-7	SIEMENS	-SF2 /4.4:C	1
40	Блок-контакты положения, 1НО+1НЗ 230/220 В пер. и пост. тока	5ST3 010 5ST3 010	SIEMENS	-SF2 /4.4:C	1
41	Автоматический выключатель C2 2p 2-полюсный, 400/440 В пер./пост. тока, 2 А тип C, 10 кА	5SY5 202-7 5SY5 202-7	SIEMENS	-SF3 /4.6:C	1
42	Блок-контакты положения, 1НО+1НЗ 230/220 В пер. и пост. тока	5ST3 010 5ST3 010	SIEMENS	-SF3 /4.6:C	1
43	Автоматический выключатель C2 2p 2-полюсный, 400/440 В пер./пост. тока, 2 А тип C, 10 кА	5SY5 202-7 5SY5 202-7	SIEMENS	-SF4 /4.7:C	1
44	Блок-контакты положения, 1НО+1НЗ 230/220 В пер. и пост. тока	5ST3 010 5ST3 010	SIEMENS	-SF4 /4.7:C	1
45	Автоматический выключатель C1 1p 1-полюсный, 400/220 В пер./пост. тока, 1 А тип C, 10 кА	5SY5 101-7 5SY5 101-7	SIEMENS	-SF55 /17.7:B	1
46	Блок-контакты положения 2НЗ	5ST3 012 5ST3 012	SIEMENS	-SF55 /17.7:B	1
47	Микропереключатель 15А, 240В перем. тока	3SE3 020-1A 3SE3 020-1A	SIEMENS	-SQ1 /2.4:C	1
48	Переключатель без нулевого положения 2-положения 3-направления, без возврата 400/415 В пер. тока, 20 А;	T0-3-8222/EZ 015118	MOELLER	-SX1 /14.8:D	1
49	Переключатель без нулевого положения 2-положения, 6-направлений 400/415 В пер. тока, 20 А;	T0-6-8370/EZ 029356	MOELLER	-SX2 /8.3:D	1
50	Переключатель без нулевого положения 2-положения, 6-направлений 400/415 В пер. тока, 20 А;	T0-6-8370/EZ 029356	MOELLER	-SX3 /7.5:B	1
51	Переключатель без нулевого положения 2-положения 3-направления, без возврата 400/415 В пер. тока, 20 А;	T0-3-8222/EZ 015118	MOELLER	-SX4 /7.5:B	1
52	Устройство индикации и регистрации Величина сигнала 12 В (поставляется в комплекте с БССДЗ-01/02)	УИР-12	ЗАО "Промэлектроника"	-UIR /12.6:B	1
53	Проходная клемма провод 0,14-2,5 мм²	UT 2,5 3044076	PHÖNIX	-X0 /4.2:D;/19.0:E;/19.1:E	5
54	Проходная клемма провод 0,14-2,5 мм²	UT 2,5 3044076	PHÖNIX	-X1 /4.4:D;/4.5:D;/5.3:B;/5.3:E; /7.1:B;/7.1:C;/7.2:B;/7.2:C;	60
55	Проходная клемма провод 0,14-2,5 мм²	UT 2,5 3044076	PHÖNIX	-X2 /4.6:D;/6.1:A;/6.1:C;/6.1:F; /6.3:C;/6.4:A;/6.4:C;/6.5:B;	40
56	Проходная клемма провод 0,14-2,5 мм²	UT 2,5 3044076	PHÖNIX	-X3 /10.1:B;/10.1:C;/10.2:B; /10.2:C;/10.3:B;/10.3:C;	40
57	Проходная клемма провод 0,14-2,5 мм²	UT 2,5 3044076	PHÖNIX	-X4 /14.1:A;/14.1:B;/14.1:C; /14.1:E;/14.6:B;/14.8:C;	19

Согласовано | Взам. инв. № | Подпись и дата | Инв. № подл.

ПЕРЕЧЕНЬ ОБОРУДОВАНИЯ

No п/п	НАИМЕНОВАНИЕ	ТИП ОБОРУДОВАНИЯ	ЗАВОД-ИЗГОТОВИТЕЛЬ	ОБОЗНАЧЕНИЕ ПО СХЕМЕ		К-ВО
58	Диодная клемма провод 0,14-4 мм²	UT 2,5-MTD-DIO/L-R 3064137	PHÖNIX	-X4	/14.2:E	1
59	Проходная клемма провод 0,14-2,5 мм²	UT 2,5 3044076	PHÖNIX	-X5	/19.0:F;/19.1:A;/19.1:B; /19.1:C;/19.1:D;/19.1:F;	30
60	Проходная клемма провод 0,14-2,5 мм²	UT 2,5 3044076	PHÖNIX	-X6	/12.3:C;/12.6:B;/12.6:C; /12.8:B;/12.8:D;/19.0:F;/19.1:F	20
61	Проходная клемма провод 0,14-2,5 мм²	UT 2,5 3044076	PHÖNIX	-X100	/4.2:B;/4.4:B;/4.5:B;/19.3:E; /19.4:E;/19.5:E	16
62	Проходная клемма провод 0,2-10 мм²	UT 6 3044131	PHÖNIX	-X100	=K00/22.5;=K00/22.7	12
63	Освещение 15Вт, 230 В перем. тока	8MF4900 8MF4900	SIEMENS	-X101	/2.4:D	1
64	Проходная клемма провод 0,2-10 мм²	UT 6 3044131	PHÖNIX	-X110	=K00/22.5;=K00/22.7	6
65	Проходная клемма провод 0,14-2,5 мм²	UT 2,5 3044076	PHÖNIX	-X110	/19.3:F	4
66	Проходная клемма провод 0,14-2,5 мм²	UT 2,5 3044076	PHÖNIX	-X200	/2.4:A;/2.4:B;/2.4:E;/2.5:B; /2.6:E	9
67	Заземляющая клемма провод 1,5-35 мм²	UT 35-PE 3044241	PHÖNIX	-X200	/2.5:D	1
68	Проходная клемма провод 0,14-2,5 мм²	UT 2,5 3044076	PHÖNIX	-X201	/3.4:A;/3.4:B;/3.4:D;/3.4:E; /3.5:B;/3.5:D;/3.5:E;/3.6:D;	12
69	Проходная клемма провод 0,14-2,5 мм²	UT 2,5 3044076	PHÖNIX	-X700	/18.1:D;/18.2:C	10
70	Проходная клемма провод 0,14-2,5 мм²	UT 2,5 3044076	PHÖNIX	-X701	/4.7:D;/5.5:B;/5.5:D;/19.3:E; /19.4:E	10
71	Разветвитель интерфейса RS-485	ПР-3	ABB	-XE1	/18.6:C	1
72	Заземляющая клемма провод 1,5-35 мм²	UT 35-PE 3044241	PHÖNIX	-XPE	/16.3:B;/16.6:B;/16.8:B; /17.7:B;/19.3:F	5
73	Многоуровневая клемма провод 0,14-4 мм²	UTTB 2,5 3044636	PHÖNIX	-XR	=K00/15.8;=K00/17.7; =K00/19.7;=K00/22.4	70
74	Клемма с размыкателем для измерительного ТТ провод 0,14-6 мм²	UTME 4-CT/1P 3057432	PHÖNIX	-XT	/16.2:B;/16.2:C;/16.3:B; /16.4:B;/16.5:B;/19.3:E	19
75	Клемма с размыкателем для измерительного ТТ провод 0,2-10 мм²	UTME 6 3047400	PHÖNIX	-XT	/16.6:B;/16.7:B;/16.8:B	6
76	Клеммы с размыкателями для ТН провод 0,14-6 мм²	UTME 4/1P 3057416	PHÖNIX	-XV	/17.1:C;/17.2:C;/17.3:C; /17.4:C;/17.5:C;/17.7:C;/19.3:E	20

Согласовано

Взам. инв. №

Подпись и дата

Инв. № подл.

Изм.	Кол.уч.	Лист	№ док.	Подпись	Дата

2122-33.13

Перечень оборудования

= K209

+ S1

Лист 26

A B C D E F

ПЕРЕЧЕНЬ ОБОРУДОВАНИЯ

No п/п	НАИМЕНОВАНИЕ	ТИП ОБОРУДОВАНИЯ	ЗАВОД-ИЗГОТОВИТЕЛЬ	ОБОЗНАЧЕНИЕ ПО СХЕМЕ	К-ВО
77	Проходная клемма провод 0,14-2,5 мм²	UT 2,5 3044076	PHÖNIX	-XVT /17.7:B	2

РЯД ЗАЖИМОВ/КОЛОДКА

=K209+S1-X0

| | | |

Инв. № подл.	Подпись и дата	Взам. инв. №	Согласовано			

РЯД ЗАЖИМОВ/КОЛОДКА

=K209+S1-X1

No. Кабеля	ТИП кабеля / No. Провода	К	Соединение	No. Клеммы	ТИП клеммы	От	Соединение	No. Кабеля	ТИП кабеля / No. Провода	Страница
				1	PHOENIX. 3044076	-SF2	2			/4.4:D
						-X1	3			
		-A1	RL:19	2	PHOENIX. 3044076	-SX4	1			/5.3:B
				3	PHOENIX. 3044076	-X1	1			/4.5:D
				4	PHOENIX. 3044076	-Q1-X				/7.1:B
				5	PHOENIX. 3044076	-QSG6-X				/7.2:B
				6	PHOENIX. 3044076	-Q1-XP1	16			/7.3:B
				7	PHOENIX. 3044076	-Q1-XP1	19			/7.4:B
				8	PHOENIX. 3044076					/8.1:A
				9	PHOENIX. 3044076					/8.1:A
				10	PHOENIX. 3044076					/8.2:A
				11	PHOENIX. 3044076					/8.3:A
		-XR	47	12	PHOENIX. 3044076					/8.4:A
				13	PHOENIX. 3044076					/8.5:A
				14	PHOENIX. 3044076					/8.5:A
				15	PHOENIX. 3044076					/19.0:E
				16	PHOENIX. 3044076					/19.0:E
				17	PHOENIX. 3044076					/19.1:E
				18	PHOENIX. 3044076					/19.1:E
				19	PHOENIX. 3044076	-SF2	4			/4.5:D
						-X1	21			
		-A1	DI:6	20	PHOENIX. 3044076	-A1	RL:20			/5.3:E
				21	PHOENIX. 3044076	-X1	19			/4.5:D
		-KL1	-1	22	PHOENIX. 3044076					/9.1:F
				23	PHOENIX. 3044076					/9.1:F
				24	PHOENIX. 3044076					/19.1:E
				25	PHOENIX. 3044076					/19.1:E
				26	PHOENIX. 3044076					/19.1:E

Изм.	Кол.уч.	Лист	№ док.	Подпись	Дата

2122-33.13

Ряд зажимов =K209+S1-X1

= K209
+ S1
Лист 29

Инв. № подл.	Подпись и дата	Взам. инв. №	Согласовано			

РЯД ЗАЖИМОВ/КОЛОДКА

=K209+S1-X1

No. Кабеля	ТИП кабеля / No. Провода	K	Соединение	No. Клеммы	ТИП клеммы	OT	Соединение	No. Кабеля	ТИП кабеля / No. Провода	Страница
		-A1	DI:5	27	PHOENIX. 3044076	-Q1-X				/7.1:C
		-A1	DI:7	28	PHOENIX. 3044076	-QSG6-X				/7.2:C
		-A1	DI:9	29	PHOENIX. 3044076	-Q1-XP1	14			/7.3:C
		-A1	DI:11	30	PHOENIX. 3044076	-Q1-XP1	15			/7.3:C
		-A1	DI:13	31	PHOENIX. 3044076	-Q1-XP1	20			/7.4:C
		-A1	DI-RL:5	32	PHOENIX. 3044076					/7.7:C
		-A1	DI-RL:7	33	PHOENIX. 3044076					/8.1:D
				34	PHOENIX. 3044076					/8.1:D
		-A1	DI-RL:9	35	PHOENIX. 3044076					/8.2:D
		-SX2	3	36	PHOENIX. 3044076					/8.3:D
		-XR	48	37	PHOENIX. 3044076	-A1	DI-RL2:3			/8.4:D
				38	PHOENIX. 3044076	-A1	DI-RL2:5			/8.5:D
				39	PHOENIX. 3044076	-A1	DI-RL2:7			/8.6:D
				40	PHOENIX. 3044076	-A1	DI-RL2:9			/8.7:D
		-A1	RL:2	41	PHOENIX. 3044076	-KL1	+2			/9.1:C
		-A1	RL:6	42	PHOENIX. 3044076	-KL2	+2			/9.2:C
		-A1	RL:8	43	PHOENIX. 3044076	-KL3	A1			/9.3:C
		-A1	RL:10	44	PHOENIX. 3044076	-KL4	A1			/9.3:C
		-A1	RL:12	45	PHOENIX. 3044076	-KL5	A1			/9.4:C
		-A1	RL:14	46	PHOENIX. 3044076	-KL6	A1			/9.4:C
		-A1	DI-RL:12	47	PHOENIX. 3044076					/9.5:C
		-A1	DI-RL:16	48	PHOENIX. 3044076					/9.5:C
		-A1	DI-RL:19	49	PHOENIX. 3044076					/9.5:C
		-A1	DI-RL2:12	50	PHOENIX. 3044076					/9.6:C
		-A1	DI-RL2:14	51	PHOENIX. 3044076					/9.6:C
		-A1	DI-RL2:16	52	PHOENIX. 3044076					/9.7:C

Изм.	Кол.уч.	Лист	№ док.	Подпись	Дата

2122-33.13

Ряд зажимов =K209+S1-X1

= K209
+ S1
Лист 30

РЯД ЗАЖИМОВ/КОЛОДКА =K209+S1-X1

Страница		/9.7:C	/9.8:C	/9.8:C	/19.1:E	/19.1:E	/19.2:E	/19.2:E	/19.2:E
No. Кабеля	ТИП кабеля / No. Провода								
Соединение									
От									
ТИП клеммы		PHOENIX. 3044076	PHOENIX. 3044076	PHOENIX. 3044076	PHOENIX. 3044076	PHOENIX. 3044076	PHOENIX. 3044076	PHOENIX. 3044076	PHOENIX. 3044076
No. Клеммы		53	54	55	56	57	58	59	60
Соединение		DI-RL2:19	DI-RL:14	DI-RL:13					
К		-A1	-A1	-A1					
No. Кабеля	ТИП кабеля / No. Провода								

Согласовано | Взам. инв. № | Подпись и дата | Инв. № подл.

Изм.	Кол.уч.	Лист	№ док.	Подпись	Дата

2122-33.13

Ряд зажимов =K209+S1-X1

= K209
+ S1
Лист 31

Инв. № подл.	Подпись и дата	Взам. инв. №	Согласовано			

РЯД ЗАЖИМОВ/КОЛОДКА

=K209+S1-X2

No. Кабеля	ТИП кабеля / No. Провода	K	Соединение	No. Клеммы	ТИП клеммы	OT	Соединение	No. Кабеля	ТИП кабеля / No. Провода	Страница
				1	PHOENIX. 3044076	-SF3	2			/4.6:D
						-X2	6			
		-A1	DI:1	2	PHOENIX. 3044076					/6.1:A
		-SA1	2,4	3	PHOENIX. 3044076					/6.4:A
				4	PHOENIX. 3044076					/6.4:A
				5	PHOENIX. 3044076					/6.4:A
				6	PHOENIX. 3044076	-X2	1			/4.6:D
		-KL1	7	7	PHOENIX. 3044076					/6.6:A
				8	PHOENIX. 3044076					/6.6:A
		-XR	35	9	PHOENIX. 3044076					/6.8:A
				10	PHOENIX. 3044076					/6.9:A
				11	PHOENIX. 3044076					/6.9:A
				12	PHOENIX. 3044076					/6.9:A
				13	PHOENIX. 3044076					/19.0:E
				14	PHOENIX. 3044076					/19.0:E
				15	PHOENIX. 3044076					/19.1:E
				16	PHOENIX. 3044076					/19.1:E
				17	PHOENIX. 3044076	-SF3	4			/4.6:D
				18	PHOENIX. 3044076	-Q1-X0	4A			/6.1:F
				19	PHOENIX. 3044076					/6.1:F
				20	PHOENIX. 3044076					/19.1:E
				21	PHOENIX. 3044076					/19.1:E
				22	PHOENIX. 3044076					/19.1:E
		-Q1-XP1	1	23	PHOENIX. 3044076	-A1	DI:2			/6.1:C
		-KL2	3	24	PHOENIX. 3044076					/6.1:C
				25	PHOENIX. 3044076					/6.1:C
		-Q1-XP1	9	26	PHOENIX. 3044076	-A1	DI:4			/6.3:C

Изм.	Кол.уч.	Лист	№ док.	Подпись	Дата

2122-33.13

Ряд зажимов =K209+S1-X2

= K209 + S1 Лист 32

РЯД ЗАЖИМОВ/КОЛОДКА =K209+S1-X2

| | | |

Инв. № подл.	Подпись и дата	Взам. инв. №	Согласовано			

РЯД ЗАЖИМОВ/КОЛОДКА

=K209+S1-X3

No. Кабеля	ТИП кабеля / No. Провода	К	Соединение	No. Клеммы	ТИП клеммы	От	Соединение	No. Кабеля	ТИП кабеля / No. Провода	Страница
		-KL3	14	1	PHÖNIX. 3044076					/10.1:B
		-Q1-XP2	17	2	PHÖNIX. 3044076					/10.2:B
		-Q1-X		3	PHÖNIX. 3044076					/10.2:B
		-QSG6-X		4	PHÖNIX. 3044076					/10.3:B
				5	PHÖNIX. 3044076					/10.4:C
		-SX3	7	6	PHÖNIX. 3044076	-KL3	11			/10.1:C
				7	PHÖNIX. 3044076	-SX3	6,8			/10.1:C
				8	PHÖNIX. 3044076	-Q1-XP2	18			/10.2:C
				9	PHÖNIX. 3044076	-Q1-X				/10.2:C
				10	PHÖNIX. 3044076	-QSG6-X				/10.3:C
		-KL7	14	11	PHÖNIX. 3044076					/10.4:B
		-Q1-XP2	15	12	PHÖNIX. 3044076					/10.5:B
		-A1	RL:15	13	PHÖNIX. 3044076					/10.6:B
				14	PHÖNIX. 3044076					/10.6:C
		-SX4	7	15	PHÖNIX. 3044076	-KL4	11			/10.7:C
				16	PHÖNIX. 3044076	-KL7	12			/10.4:C
				17	PHÖNIX. 3044076	-Q1-XP2	16			/10.5:C
				18	PHÖNIX. 3044076	-SX4	6,8			/10.7:C
		-XR	41	19	PHÖNIX. 3044076	-KL3	24			/10.9:C
		-SX3	11	20	PHÖNIX. 3044076	-KL3	21			/10.8:C
		-XR	42	21	PHÖNIX. 3044076	-SX3	10,12			/10.8:C
				22	PHÖNIX. 3044076	-KL4	14			/10.7:C
				23	PHÖNIX. 3044076	-A1	RL:16			/10.6:C
		-KL3	34	24	PHÖNIX. 3044076					/11.1:B
		-SX3	15	25	PHÖNIX. 3044076	-KL3	31			/11.1:B
				26	PHÖNIX. 3044076	-SX3	14,16			/11.1:C

Изм.	Кол.уч.	Лист	№ док.	Подпись	Дата

2122-33.13

Ряд зажимов =K209+S1-X3

= K209 + S1 Лист 34

РЯД ЗАЖИМОВ/КОЛОДКА =K209+S1-X3

Страница		/11.3:B	/11.3:B	/11.3:C	/13.4:B	/13.4:C	/13.5:B	/13.5:C	/13.5:C	/13.6:B	/13.5:E	/13.7:E	/13.7:C	/13.7:B	/19.0:E
No. Кабеля	ТИП кабеля / No. Провода														
	Соединение		41	18,20											
	От		-KL3	-SX3	-Q1-X	-Q1-X	-Q1-X	-Q1-X					-QSG6-X		
	ТИП клеммы	PHOENIX. 3044076	PHOENIX. 3044076	PHOENIX. 3044076	PHOENIX. 3044076	PHOENIX. 3044076	PHOENIX. 3044076	PHOENIX. 3044076	PHOENIX. 3044076	PHOENIX. 3044076	PHOENIX. 3044076	PHOENIX. 3044076	PHOENIX. 3044076	PHOENIX. 3044076	PHOENIX. 3044076
	No. Клеммы	27	28	29	30	31	32	33	34	35	36	37	38	39	40
	Соединение	44	19								30				
	К	-KL3	-SX3								-XR			-QSG6-X	
No. Кабеля	ТИП кабеля / No. Провода														

Изм.	Кол.уч.	Лист	№ док.	Подпись	Дата

2122-33.13

Ряд зажимов =K209+S1-X3

= K209
+ S1
Лист 35

Согласовано

Взам. инв. №

Подпись и дата

Инв. № подл.

РЯД ЗАЖИМОВ/КОЛОДКА

=K209+S1-X4

No. Кабеля	ТИП кабеля / No. Провода	К	Соединение	No. Клеммы	ТИП клеммы	ОТ	Соединение	No. Кабеля	ТИП кабеля / No. Провода	Страница
		-X4	3	1	PHÖNIX. 3044076	-XR	16	+EH		/14.1:A
		-A1	RL:17	2	PHÖNIX. 3044076					/14.1:B
		-SF1	21	3	PHÖNIX. 3044076	-KL5 -X4	14 1			/14.6:B
		-Q1-XP2	3	4	PHÖNIX. 3044076	-KL5	14			/15.4:B
		-Q1-XP2	1	5	PHÖNIX. 3044076					/15.5:B
				6	PHÖNIX. 3044076					/19.0:F
				7	PHÖNIX. 3044076					/19.0:F
				8	PHÖNIX. 3044076					/19.1:F
	-EH	-XR	18	9	PHÖNIX. 3044076	-HL	x2			/14.1:E
				10	PHÖNIX. 3044076	-HLG	x2			/15.4:C
		-SX1	10,12	11	PHÖNIX. 3064137	-XR	20	EHP		/14.2:E
	EHA	-XR	19	12	PHÖNIX. 3044076	-SX1	2,4			/14.8:E
				13	PHÖNIX. 3044076					/19.1:F
				14	PHÖNIX. 3044076					/19.1:F
				15	PHÖNIX. 3044076					/19.1:F
		-SF1	22	16	PHÖNIX. 3044076	-A1	RL:18			/14.1:C
		-HL	x1	17	PHÖNIX. 3044076	-SX1	11			/14.1:C
		-SX1	3	18	PHÖNIX. 3044076	-KL5	11			/14.8:C
		-HLG	x1	19	PHÖNIX. 3044076	-Q1-XP2	4			/15.4:C
		-HLR	x1	20	PHÖNIX. 3044076	-Q1-XP2	2			/15.5:C

Изм. | Кол.уч. | Лист | № док. | Подпись | Дата

2122-33.13

Ряд зажимов =K209+S1-X4

= K209
+ S1
Лист 36

Инв. № подл.	Подпись и дата	Взам. инв. №	Согласовано			

РЯД ЗАЖИМОВ/КОЛОДКА

=K209+S1-X5

No. Кабеля	ТИП кабеля / No. Провода	К	Соединение	No. Клеммы	ТИП клеммы	От	Соединение	No. Кабеля	ТИП кабеля / No. Провода	Страница
				1	PHOENIX. 3044076	-KL1	8			/19.1:A
		-KL1	4	2	PHOENIX. 3044076					/19.1:B
				3	PHOENIX. 3044076	-KL2	8			/19.3:A
		-KL2	4	4	PHOENIX. 3044076					/19.3:B
				5	PHOENIX. 3044076	-KL4	24			/19.6:A
		-KL4	21	6	PHOENIX. 3044076					/19.6:B
				7	PHOENIX. 3044076	-KL5	24			/19.1:C
		-KL5	21	8	PHOENIX. 3044076					/19.1:D
				9	PHOENIX. 3044076	-KL6	24			/19.3:C
		-KL6	21	10	PHOENIX. 3044076					/19.3:D
				11	PHOENIX. 3044076	-KL8	A1			/19.6:C
				12	PHOENIX. 3044076	-KL8	A2			/19.6:D
				13	PHOENIX. 3044076	-KL8	12			/19.6:C
				14	PHOENIX. 3044076	-KL8	14			/19.6:C
				15	PHOENIX. 3044076	-KL8	11			/19.6:D
				16	PHOENIX. 3044076	-Q1-XP2	5			/20.1:B
				17	PHOENIX. 3044076	-Q1-XP2	6			/20.1:D
				18	PHOENIX. 3044076	-Q1-XP2	8			/20.2:B
				19	PHOENIX. 3044076	-Q1-XP2	7			/20.2:D
				20	PHOENIX. 3044076	-Q1-XP2	9			/20.2:B
				21	PHOENIX. 3044076	-Q1-XP2	10			/20.2:D
				22	PHOENIX. 3044076	-Q1-XP2	11			/20.2:B
				23	PHOENIX. 3044076	-Q1-XP2	12			/20.2:D
				24	PHOENIX. 3044076	-Q1-XP2	13			/20.3:B
				25	PHOENIX. 3044076	-Q1-XP2	14			/20.3:D
				26	PHOENIX. 3044076	-Q1-XP2	19			/20.3:B

Изм.	Кол.уч.	Лист	№ док.	Подпись	Дата

2122-33.13

Ряд зажимов =K209+S1-X5

= K209
+ S1
Лист 37

РЯД ЗАЖИМОВ/КОЛОДКА =K209+S1-X5

| | | |

РЯД ЗАЖИМОВ/КОЛОДКА

=K209+S1-X6

No. Кабеля	ТИП кабеля / No. Провода	К	Соединение	No. Клеммы	ТИП клеммы	ОТ	Соединение	No. Кабеля	ТИП кабеля / No. Провода	Страница
		-UIR-XT1.1	3	1	PHÖNIX. 3044076	-PS1-XT1	1			/12.6:B
		-PS4-XT1	1	2	PHÖNIX. 3044076	-PS2-XT1	1			/12.3:C
		-UIR-XT1.1	1	3	PHÖNIX. 3044076	-PS1-XT1	2			/12.6:B
		-PS4-XT1	2	4	PHÖNIX. 3044076	-PS2-XT1	2			/12.3:C
		-UIR-XT1.1	2	5	PHÖNIX. 3044076	-PS1-XT1	3			/12.6:B
		-PS4-XT1	3	6	PHÖNIX. 3044076	-PS2-XT1	3			/12.3:C
		-UIR-XT1.1	10	7	PHÖNIX. 3044076	-PS3-XT1	1			/12.6:B
		-UIR-XT1.1	8	8	PHÖNIX. 3044076	-PS3-XT1	2			/12.6:C
		-UIR-XT1.1	9	9	PHÖNIX. 3044076	-PS3-XT1	3			/12.6:C
	+ED1	-XR	27	10	PHÖNIX. 3044076	-UIR-XT1.2	4			/12.8:B
	-ED1	-XR	28	11	PHÖNIX. 3044076	-UIR-XT1.2	5			/12.8:B
	1ED1	-XR	23	12	PHÖNIX. 3044076	-SX2	14,16			/12.8:D
	2ED1	-XR	24	13	PHÖNIX. 3044076	-SX2	10,12			/12.8:D
				14	PHÖNIX. 3044076					/19.0:F
				15	PHÖNIX. 3044076					/19.0:F
				16	PHÖNIX. 3044076					/19.1:F
				17	PHÖNIX. 3044076					/19.1:F
				18	PHÖNIX. 3044076					/19.1:F
				19	PHÖNIX. 3044076					/19.1:F
				20	PHÖNIX. 3044076					/19.1:F

Инв. № подл.	Подпись и дата	Взам. инв. №	Согласовано			

РЯД ЗАЖИМОВ/КОЛОДКА

=K209+S1-X100

No. Кабеля	ТИП кабеля / No. Провода	K	Соединение	No. Клеммы	ТИП клеммы	OT	Соединение	No. Кабеля	ТИП кабеля / No. Провода	Страница
		-SF1	1	1	PHOENIX. 3044076	-XR	8			/4.2:B
		-SF2	1	2	PHOENIX. 3044076	-XR	12			/4.4:B
				3	PHOENIX. 3044076					/19.3:E
				4	PHOENIX. 3044076					/19.3:E
				5	PHOENIX. 3044076					/19.3:E
		-SF2	3	6	PHOENIX. 3044076	-XR	14			/4.5:B
		-SF1	3	7	PHOENIX. 3044076	-XR	10			/4.2:B
				8	PHOENIX. 3044076					/19.3:E
				9	PHOENIX. 3044076					/19.4:E
				10	PHOENIX. 3044076					/19.4:E
				11	PHOENIX. 3044131	-SA3.1	1			=K00/22.7
				12	PHOENIX. 3044131	-SA3.1	3			=K00/22.7
		-SA3	2,4	13	PHOENIX. 3044131	-XR	7			=K00/22.5
		=K211-XR	7							
				14	PHOENIX. 3044131	-SA4.1	1			=K00/22.7
				15	PHOENIX. 3044131	-SA4.1	3			=K00/22.7
		-SA4	2,4	16	PHOENIX. 3044131	-XR	11			=K00/22.5
		=K211-XR	11							
				17	PHOENIX. 3044076					/19.4:E
				18	PHOENIX. 3044076					/19.4:E
				19	PHOENIX. 3044131	-SA3.1	5			=K00/22.7
				20	PHOENIX. 3044131	-SA3.1	7			=K00/22.7
		-SA3	6,8	21	PHOENIX. 3044131	-XR	9			=K00/22.5
		=K211-XR	9							
				22	PHOENIX. 3044131	-SA4.1	5			=K00/22.7
				23	PHOENIX. 3044131	-SA4.1	7			=K00/22.7
		-SA4	6,8	24	PHOENIX. 3044131	-XR	13			=K00/22.5
		=K211-XR	13							
				25	PHOENIX. 3044076					/19.4:E
				26	PHOENIX. 3044076					/19.4:E

Изм.		
Кол.уч.		
Лист		
№ док.		
Подпись		
Дата		

2122-33.13

Ряд зажимов =K209+S1-X100

= K209
+ S1
Лист 40

Страница /19.4:E /19.5:E

| No. Кабеля | ТИП кабеля / No. Провода | | |

Инв. № подл.	Подпись и дата	Взам. инв. №	Согласовано			

РЯД ЗАЖИМОВ/КОЛОДКА

=K209+S1-X110

No. Кабеля / ТИП кабеля / No. Провода	К	Соединение	No. Клеммы	ТИП клеммы	ОТ	Соединение	No. Кабеля / ТИП кабеля / No. Провода	Страница
			1	PHÖNIX. 3044131	-SA2	1		=K00/22.7
			2	PHÖNIX. 3044131	-SA2	3		=K00/22.7
	-SA2	2,4	3	PHÖNIX. 3044131	-XR	1		=K00/22.5
	=K211-XR	1						
			4	PHÖNIX. 3044076				/19.3:F
			5	PHÖNIX. 3044076				/19.3:F
			6	PHÖNIX. 3044076				/19.3:F
			7	PHÖNIX. 3044076				/19.3:F
			8	PHÖNIX. 3044131	-SA5	5		=K00/22.7
			9	PHÖNIX. 3044131	-SA5	7		=K00/22.7
	-SA5	6,8	10	PHÖNIX. 3044131	-XR	3		=K00/22.5
	=K211-XR	3						

Изм.	Кол.уч.	Лист	№ док.	Подпись	Дата

2122-33.13

Ряд зажимов =K209+S1-X110

= K209
+ S1
Лист 42

Инв. № подл.	Подпись и дата	Взам. инв. №	Согласовано			

РЯД ЗАЖИМОВ/КОЛОДКА

=K209+S1-X200

No. Кабеля	ТИП кабеля / No. Провода	K	Соединение	No. Клеммы	ТИП клеммы	OT	Соединение	No. Кабеля	ТИП кабеля / No. Провода	Страница
	L	-XR	1	1	PHÖNIX. 3044076	-F200	1			/2.4:A
		-SQ1	21	2	PHÖNIX. 3044076	-F200	2			/2.4:B
				3	PHÖNIX. 3044076					/2.4:B
				4	PHÖNIX. 3044076					/2.5:B
				5	PHÖNIX. 3044076					/2.5:B
	N	-XR	3	6	PHÖNIX. 3044076	-X101	N			/2.4:E
				7	PHÖNIX. 3044076					/2.6:E
				8	PHÖNIX. 3044076					/2.6:E
				9	PHÖNIX. 3044076					/2.6:E
				PE1	PHÖNIX. 3044241	-X101	PE			/2.5:D

Изм.	Кол.уч.	Лист	№ док.	Подпись	Дата

2122-33.13

Ряд зажимов =K209+S1-X200

= K209
+ S1
Лист 43

РЯД ЗАЖИМОВ/КОЛОДКА

=K209+S1-X201

No. Кабеля / ТИП кабеля / No. Провода	K	Соединение	No. Клеммы	ТИП клеммы	OT	Соединение	No. Кабеля / ТИП кабеля / No. Провода	Страница
L	-XR	2	1	PHOENIX. 3044076	-F201	1		/3.4:A
	-B90	L	2	PHOENIX. 3044076	-F201	2		/3.4:B
			3	PHOENIX. 3044076				/3.4:B
			4	PHOENIX. 3044076				/3.4:B
			5	PHOENIX. 3044076				/3.5:B
N	-XR	4	6	PHOENIX. 3044076	-Q1-X			/3.4:E
			7	PHOENIX. 3044076	-RK2	2		/3.5:E
			8	PHOENIX. 3044076	-RK3	2		/3.6:E
			9	PHOENIX. 3044076	-B90	N		/3.6:E
	-B90	2	10	PHOENIX. 3044076	-Q1-X			/3.4:D
	-RK2	1	11	PHOENIX. 3044076				/3.5:D
	-RK3	1	12	PHOENIX. 3044076				/3.6:D

Изм. | Кол.уч. | Лист | № док. | Подпись | Дата

2122-33.13

Ряд зажимов =K209+S1-X201

= K209
+ S1
Лист 44

0 1 2 3 4 5 6 7 8 9

РЯД ЗАЖИМОВ/КОЛОДКА =K209+S1-X700

		Страница	/18.2:C	/18.2:C	/18.2:C	/18.1:D	/18.1:D	/18.1:D	/18.1:D	/18.1:D	/18.1:D	/18.1:D																								
No. Кабеля	ТИП кабеля / No. Провода																																			
	Соединение		Tx+		Tx-		SH																													
	От		-P1		-P1		-P1																													
	ТИП клеммы		• PHOENIX. 3044076		• PHOENIX. 3044076		• PHOENIX. 3044076		• PHOENIX. 3044076		• PHOENIX. 3044076		• PHOENIX. 3044076		• PHOENIX. 3044076		• PHOENIX. 3044076		• PHOENIX. 3044076		• PHOENIX. 3044076														
	No. Клеммы		1		2		3		4		5		6		7		8		9		10																
	Соединение																																			
	K																																			
No. Кабеля	ТИП кабеля / No. Провода																																			

Изм.	Кол.уч.	Лист	№ док.	Подпись	Дата	2122-33.13	= K209
							+ S1
						Ряд зажимов =K209+S1-X700	Лист 45

Согласовано

Взам. инв. №

Подпись и дата

Инв. № подл.

Инв. № подл.	Подпись и дата	Взам. инв. №	Согласовано			

РЯД ЗАЖИМОВ/КОЛОДКА

=K209+S1-X701

No. Кабеля	ТИП кабеля / No. Провода	K	Соединение	No. Клеммы	ТИП клеммы	OT	Соединение	No. Кабеля	ТИП кабеля / No. Провода	Страница
				1	PHÖNIX. 3044076	-SF4	2			/4.7:D
		-P1	L(+)	2	PHÖNIX. 3044076	-PIK	70			/5.5:B
				3	PHÖNIX. 3044076					/19.3:E
				4	PHÖNIX. 3044076					/19.3:E
				5	PHÖNIX. 3044076					/19.3:E
				6	PHÖNIX. 3044076					/19.3:E
				7	PHÖNIX. 3044076	-SF4	4			/4.7:D
		-PIK	71	8	PHÖNIX. 3044076	-P1	N(-)			/5.5:D
				9	PHÖNIX. 3044076					/19.4:E
				10	PHÖNIX. 3044076					/19.4:E

Изм.	Кол.уч.	Лист	№ док.	Подпись	Дата

2122-33.13

Ряд зажимов =K209+S1-X701

= K209
+ S1
Лист 46

РЯД ЗАЖИМОВ/КОЛОДКА =K209+S1-XPE

| | | |

Инв. № подл.	Подпись и дата	Взам. инв. №	Согласовано			

РЯД ЗАЖИМОВ/КОЛОДКА

=K209+S1-XR

No. Кабеля	ТИП кабеля / No. Провода	К	Соединение	No. Клеммы	ТИП клеммы	ОТ	Соединение	No. Кабеля	ТИП кабеля / No. Провода	Страница
		-X110	3	1	PHÖNIX. 3044636	=K207-XR	1			=K00/22.4
	L	-X200	1							
	L	-X201	1	2	PHÖNIX. 3044636					=K00/22.4
		-X110	10	3	PHÖNIX. 3044636	=K207-XR	3			=K00/22.4
	N	-X200	6							
	N	-X201	6	4	PHÖNIX. 3044636					=K00/22.4
				5	PHÖNIX. 3044636					=K00/22.4
				6	PHÖNIX. 3044636					=K00/22.4
		-X100	13	7	PHÖNIX. 3044636	=K207-XR	7			=K00/22.4
		-X100	1	8	PHÖNIX. 3044636					=K00/22.4
		-X100	21	9	PHÖNIX. 3044636	=K207-XR	9			=K00/22.4
		-X100	7	10	PHÖNIX. 3044636					=K00/22.4
		-X100	16	11	PHÖNIX. 3044636	=K207-XR	11			=K00/22.4
		-X100	2	12	PHÖNIX. 3044636					=K00/22.4
		-X100	24	13	PHÖNIX. 3044636	=K207-XR	13			=K00/22.4
		-X100	6	14	PHÖNIX. 3044636					=K00/22.4
		=K211-XR	15	15	PHÖNIX. 3044636	=K207-XR	15			=K00/22.4
	+EH	-X4	1	16	PHÖNIX. 3044636					=K00/22.4
		=K211-XR	17	17	PHÖNIX. 3044636	=K207-XR	17			=K00/22.4
	-EH	-X4	9	18	PHÖNIX. 3044636					=K00/22.4
		=K211-XR	19	19	PHÖNIX. 3044636	=K207-XR	19			=K00/19.7
	EHA	-X4	12							
		=K211-XR	20	20	PHÖNIX. 3044636	=K207-XR	20			=K00/19.7
	EHP	-X4	11							
		=K211-XR	21	21	PHÖNIX. 3044636	=K207-XR	21			=K00/19.7
		=K211-XR	22	22	PHÖNIX. 3044636	=K207-XR	22			=K00/19.7
		=K211-XR	23	23	PHÖNIX. 3044636	=K207-XR	23			=K00/19.7
	1ED1	-X6	12							
		=K211-XR	24	24	PHÖNIX. 3044636	=K207-XR	24			=K00/19.7
	2ED1	-X6	13							
		=K211-XR	25	25	PHÖNIX. 3044636	=K207-XR	25			=K00/19.7
		=K211-XR	26	26	PHÖNIX. 3044636	=K207-XR	26			=K00/19.7

Изм.	Кол.уч.	Лист	№ док.	Подпись	Дата

2122-33.13

Ряд зажимов =K209+S1-XR

= K209
+ S1
Лист 48

РЯД ЗАЖИМОВ/КОЛОДКА

=K209+S1-XR

Страница			=K00/19.7	=K00/19.7	=K00/19.7	=K00/19.7	=K00/19.7	=K00/19.7	=K00/19.7	=K00/19.7	=K00/19.7	=K00/17.7	=K00/17.7	=K00/17.7	=K00/17.7	=K00/17.7	=K00/17.7	=K00/17.7	=K00/17.7	=K00/17.7	=K00/17.7	=K00/17.7	=K00/17.7	=K00/17.7	=K00/17.7	=K00/17.7	=K00/17.7
No. Кабеля	ТИП кабеля / No. Провода																										
	Соединение		27	28	29	30	31	32	33	34	35	36	37	38	39	40	41	42	43	44	45	46	47	48	49	50	51	52
	ОТ		=K207-XR	=K207-XR	=K207-XR	=K207-XR	=K207-XR	=K207-XR	=K207-XR	=K207-XR	=K207-XR	=K207-XR	=K207-XR	=K207-XR	=K207-XR	=K207-XR	=K207-XR	=K207-XR	=K207-XR	=K207-XR	=K207-XR	=K207-XR	=K207-XR	=K207-XR	=K207-XR	=K207-XR	=K207-XR	=K207-XR
			636	636	636	636	636	636	636	636	636	636	636	636	636	636	636	636	636	636	636	636	636	636	636	636	636	636
	ТИП клеммы		• PHOENIX 3044636	• PHOENIX 3044636	• PHOENIX 3044636	• PHOENIX 3044636	• PHOENIX 3044636	• PHOENIX 3044636	• PHOENIX 3044636	• PHOENIX 3044636	• PHOENIX 3044636	• PHOENIX 3044636	• PHOENIX 3044636	• PHOENIX 3044636	• PHOENIX 3044636	• PHOENIX 3044636	• PHOENIX 3044636	• PHOENIX 3044636	• PHOENIX 3044636	• PHOENIX 3044636	• PHOENIX 3044636	• PHOENIX 3044636	• PHOENIX 3044636	• PHOENIX 3044636	• PHOENIX 3044636	• PHOENIX 3044636	• PHOENIX 3044636	• PHOENIX 3044636
	No. Клеммы		27	28	29	30	31	32	33	34	35	36	37	38	39	40	41	42	43	44	45	46	47	48	49	50	51	52
	Соединение		27 10	28 11	29	30 36	31	32	33	34	35 9	36 28	37	38	39	40	41 19	42 21	43	44	45	46	47 12	48 37	49	50	51	52
	К		=K211-XR -X6	=K211-XR -X6	=K211-XR	=K211-XR -X3	=K211-XR	=K211-XR	=K211-XR	=K211-XR	=K211-XR -X2	=K211-XR -X2	=K211-XR	=K211-XR	=K211-XR	=K211-XR	=K211-XR -X3	=K211-XR -X3	=K211-XR	=K211-XR	=K211-XR	=K211-XR	=K211-XR -X1	=K211-XR -X1	=K211-XR	=K211-XR	=K211-XR	=K211-XR
No. Кабеля	ТИП кабеля / No. Провода		+ED1	-ED1																								

Изм.	Кол.уч.	Лист	№ док.	Подпись	Дата

2122-33.13

Ряд зажимов =K209+S1-XR

= K209
+ S1
Лист 49

Согласовано | Взам. инв. № | Подпись и дата | Инв. № подл.

РЯД ЗАЖИМОВ/КОЛОДКА

=K209+S1-XR

No. Кабеля	ТИП кабеля / No. Провода	К	Соединение	No. Клеммы	ТИП клеммы	ОТ	Соединение	No. Кабеля	ТИП кабеля / No. Провода	Страница
		=K211-XR	53	53	PHÖNIX. 3044636	=K207-XR	53			=K00/17.7
		=K211-XR	54	54	PHÖNIX. 3044636	=K207-XR	54			=K00/17.7
		=K211-XR	55	55	PHÖNIX. 3044636	=K207-XR	55			=K00/17.7
		=K211-XR	56	56	PHÖNIX. 3044636	=K207-XR	56			=K00/17.7
		=K211-XR	57	57	PHÖNIX. 3044636	=K207-XR	57			=K00/15.8
		=K211-XR	58	58	PHÖNIX. 3044636	=K207-XR	58			=K00/15.8
		=K211-XR	59	59	PHÖNIX. 3044636	=K207-XR	59			=K00/15.8
		=K211-XR	60	60	PHÖNIX. 3044636	=K207-XR	60			=K00/15.8
	EV1A	=K211-XR -XV	61 1	61	PHÖNIX. 3044636	=K207-XR	61			=K00/15.8
	EV1B	=K211-XR -XV	62 4	62	PHÖNIX. 3044636	=K207-XR	62			=K00/15.8
	EV1C	=K211-XR -XV	63 7	63	PHÖNIX. 3044636	=K207-XR	63			=K00/15.8
	EV1N	=K211-XR -XV	64 10	64	PHÖNIX. 3044636	=K207-XR	64			=K00/15.8
		=K211-XR	65	65	PHÖNIX. 3044636	=K207-XR	65			=K00/15.8
		=K211-XR	66	66	PHÖNIX. 3044636	=K207-XR	66			=K00/15.8
		=K211-XR	67	67	PHÖNIX. 3044636	=K207-XR	67			=K00/15.8
		=K211-XR	68	68	PHÖNIX. 3044636	=K207-XR	68			=K00/15.8
		=K211-XR	69	69	PHÖNIX. 3044636	=K207-XR	69			=K00/15.8
		=K211-XR	70	70	PHÖNIX. 3044636	=K207-XR	70			=K00/15.8

РЯД ЗАЖИМОВ/КОЛОДКА

=K209+S1-XT

No. Кабеля / ТИП кабеля / No. Провода	К	Соединение	No. Клеммы	ТИП клеммы	От	Соединение	No. Кабеля / ТИП кабеля / No. Провода	Страница
A411	-PIK	1	1	PHOENIX. 3057432	-TA1-A	1И1		/16.2:B
B411	-PIK	7	2	PHOENIX. 3057432	-TA1-B	1И1		/16.2:B
C411	-PIK	4	3	PHOENIX. 3057432	-TA1-C	1И1		/16.2:B
N411	-P1	CT3-	4	PHOENIX. 3057432	-TA1-C	1И2		/16.3:B
			5	PHOENIX. 3057432	-TA1-B	1И2		/16.3:B
	-XPE	1	6	PHOENIX. 3057432	-TA1-A	1И2		/16.3:B
A421	-A1	AI:5	7	PHOENIX. 3057432	-TA2-A	2И1		/16.4:B
B421	-A1	AI:7	8	PHOENIX. 3057432	-TA2-B	2И1		/16.4:B
C421	-A1	AI:9	9	PHOENIX. 3057432	-TA2-C	2И1		/16.5:B
N421	-A1	AI:10	10	PHOENIX. 3057432	-TA2-C	2И2		/16.5:B
			11	PHOENIX. 3057432	-TA2-B	2И2		/16.5:B
	-XPE	2	12	PHOENIX. 3057432	-TA2-A	2И2		/16.5:B
			13	PHOENIX. 3047400	-TA3-A	3И1		/16.6:B
			14	PHOENIX. 3047400	-TA3-B	3И1		/16.7:B
			15	PHOENIX. 3047400	-TA3-C	3И1		/16.7:B
			16	PHOENIX. 3047400	-TA3-C	3И2		/16.8:B
			17	PHOENIX. 3047400	-TA3-B	3И2		/16.8:B
	-XPE	3	18	PHOENIX. 3047400	-TA3-A	3И2		/16.8:B
	-PA1	1	19	PHOENIX. 3057432	-PIK	3		/16.2:C
	-P1	CT1+	20	PHOENIX. 3057432	-PA1	2		/16.2:C
			21	PHOENIX. 3057432	-PIK	9		/16.2:C
	-P1	CT2+	22	PHOENIX. 3057432				/16.2:C
			23	PHOENIX. 3057432	-PIK	6		/16.2:C
	-P1	CT3+	24	PHOENIX. 3057432				/16.2:C
			25	PHOENIX. 3057432				/19.3:E

РЯД ЗАЖИМОВ/КОЛОДКА

=K209+S1-XV

No. Кабеля / ТИП кабеля / No. Провода	K	Соединение	No. Клеммы	ТИП клеммы	OT	Соединение	No. Кабеля / ТИП кабеля / No. Провода	Страница
	-P1	V1	1	PHÖNIX. 3057416	-XR	61	EV1A	/17.1:C
	-PIK	2	2	PHÖNIX. 3057416				/17.3:C
	-A1	AI:13	3	PHÖNIX. 3057416				/17.5:C
	-P1	V2	4	PHÖNIX. 3057416	-XR	62	EV1B	/17.2:C
	-PIK	5	5	PHÖNIX. 3057416				/17.3:C
	-A1	AI:15	6	PHÖNIX. 3057416				/17.5:C
	-P1	VN	7	PHÖNIX. 3057416	-XR	63	EV1C	/17.2:C
	-PIK	8	8	PHÖNIX. 3057416				/17.4:C
	-A1	AI:17	9	PHÖNIX. 3057416				/17.5:C
	-P1	V3	10	PHÖNIX. 3057416	-XR	64	EV1N	/17.2:C
	-PIK	11	11	PHÖNIX. 3057416				/17.4:C
	-A1	AI:18	12	PHÖNIX. 3057416				/17.5:C
			13	PHÖNIX. 3057416	-SF55	2		/17.7:C
	-PV1	x1	14	PHÖNIX. 3057416	-KL7	A1		/17.7:C
			15	PHÖNIX. 3057416	-XVT	2		/17.7:C
	-PV1	x2	16	PHÖNIX. 3057416	-KL7	A2		/17.7:C
			17	PHÖNIX. 3057416				/19.3:E
			18	PHÖNIX. 3057416				/19.3:E
			19	PHÖNIX. 3057416				/19.3:E
			20	PHÖNIX. 3057416				/19.3:E

Изм. | Кол.уч. | Лист | № док. | Подпись | Дата

2122-33.13

Ряд зажимов =K209+S1-XV

= K209 | + S1 | Лист 52

РЯД ЗАЖИМОВ/КОЛОДКА

=K209+S1-XVT

| | | |

=K211+S1

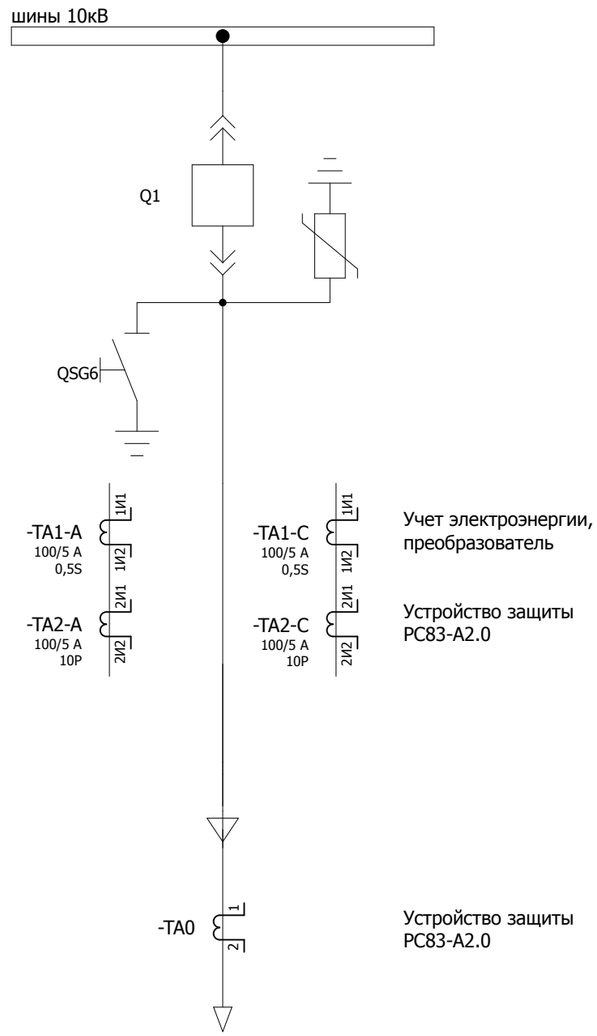

Учет электроэнергии, преобразователь

Устройство защиты РС83-А2.0

Устройство защиты РС83-А2.0

W4K
Резерв

Согласовано

Взам. инв. №

Подпись и дата

Инв. № подл.

Изм.	Кол.уч.	Лист	№ док.	Подпись	Дата	2122-33.13	= K211
							+ S1
						Принципиальная схема	Лист 1

Освещение релейного отсека

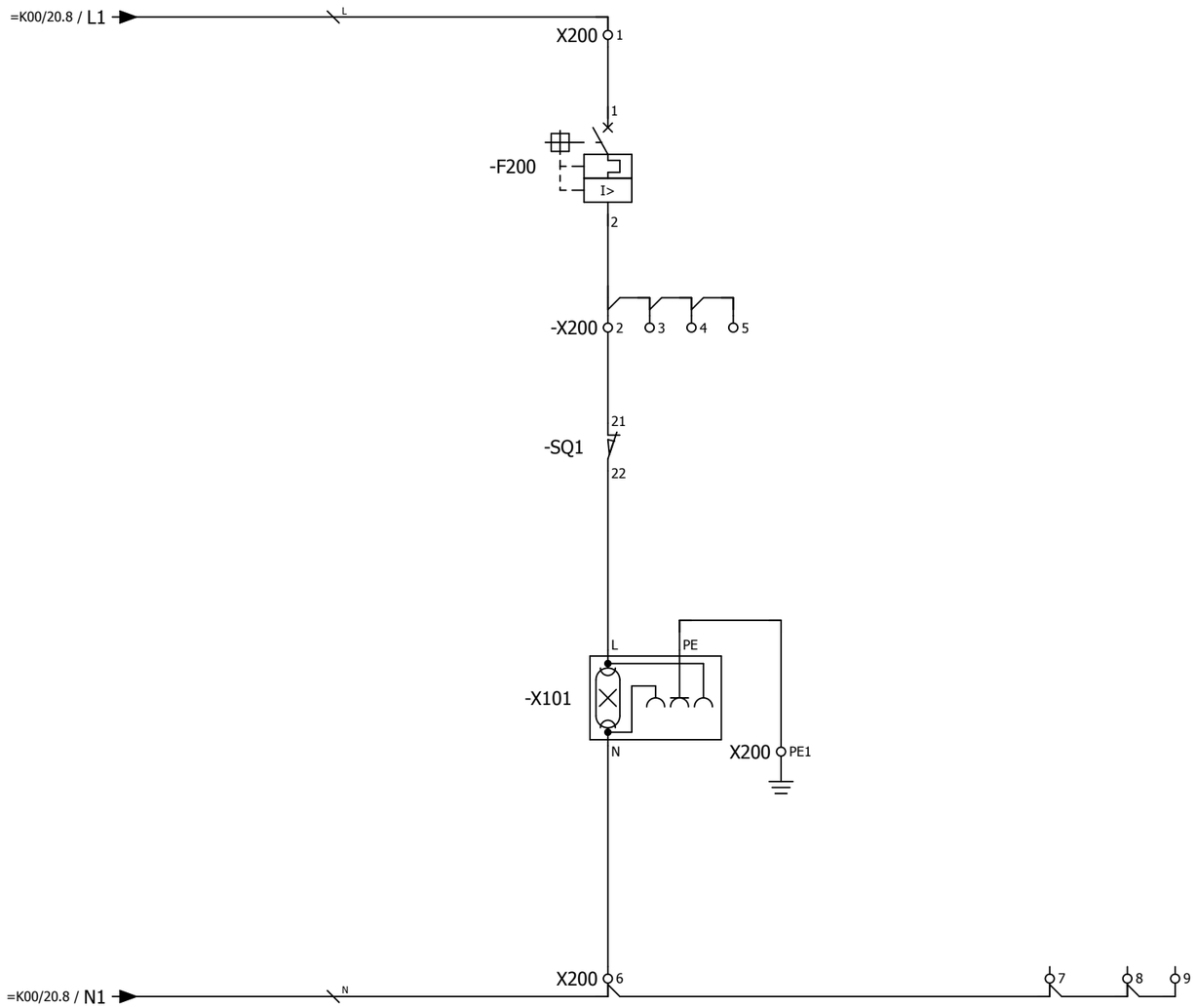

Изм.	Кол.уч.	Лист	№ док.	Подпись	Дата	2122-33.13	= K211
							+ S1
						Цепи освещения	Лист 2

Согласовано

Взам. инв. №

Подпись и дата

Инв. № подл.

Обогрев отсека выкатного элемента | Обогрев релейного отсека | Обогрев кабельного отсека

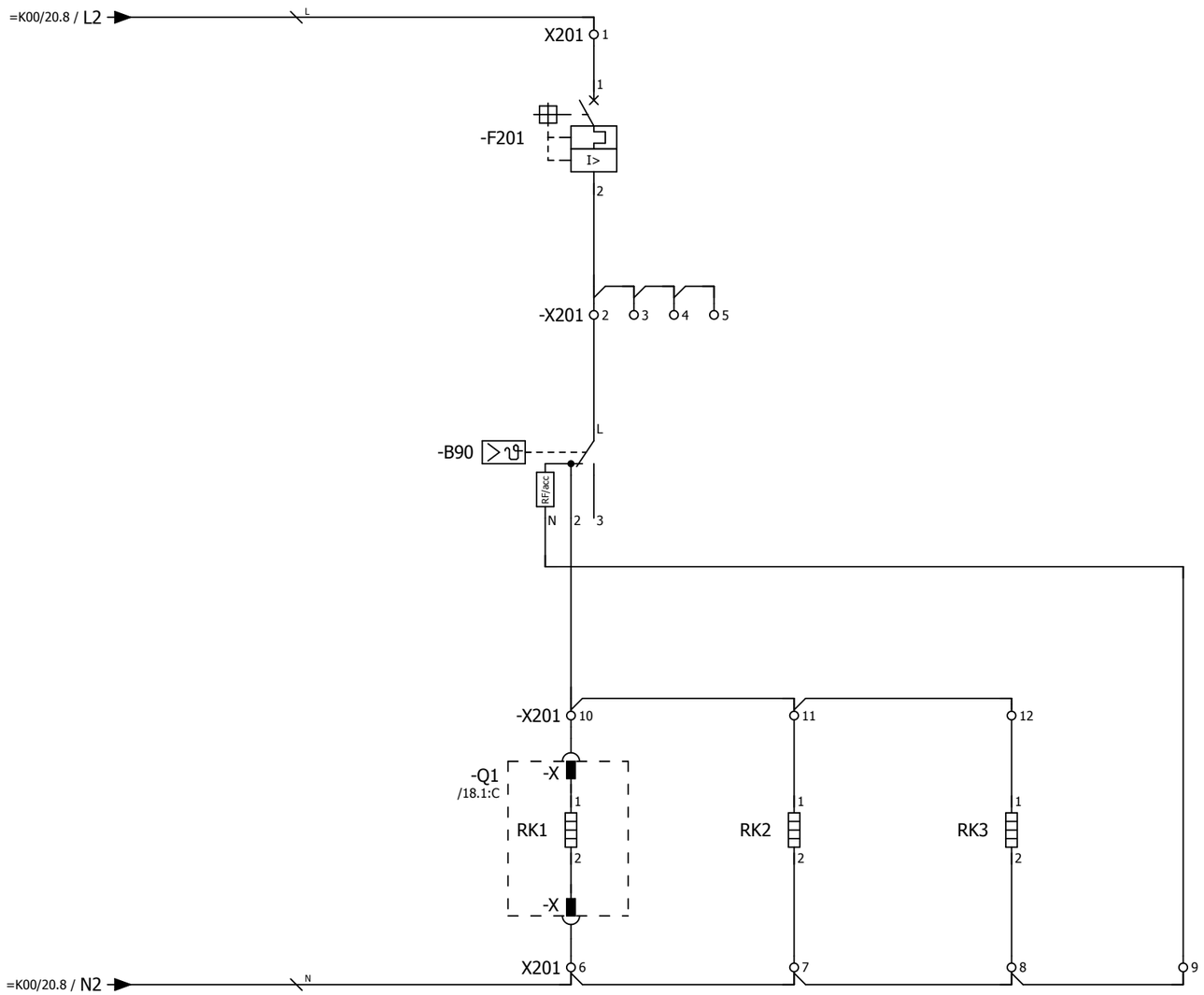

Примечание:
Ввиду отсутствия заводской информации, нумерация клемм выкатного элемента принято условно

Изм.	Кол.уч.	Лист	№ док.	Подпись	Дата	2122-33.13	= K211
						Цепи обогрева	+ S1
							Лист 3

Согласовано | Взам. инв. № | Подпись и дата | Инв. № подл.

Питание двигателя взвода пружины выключателя 220 В пост.тока

Питание цепей управления

Питание цепей управления выключателем

Питание преобразователя, счетчика ЭЭ

=K00/20.8 / EY2-

=K00/20.8 / EY2+

=K00/20.8 / EC2-

=K00/20.8 / EC2+

-X100 1 9

-X100 2 10

3 11

4 12

-SF1 /7.5:B /12.6:B

-SF2 /12.6:B

-SF3 /12.7:B

-SF4 /12.7:B

I> I>

-X0 1 4

-Q1 /18.1:C

-XP1 8 19

27 28

-SQM1 -SQM2

30 29

1 2

M

-X1 1 3

12 14

-X2 1 6

12

-X701 1

5

101 7.1:A

102 8.1:E

1 6.8:A

101 5.2:A

102 5.2:E

1 6.0:A

2 6.1:F

L+ 5.5:A

L- 5.4:E

Согласовано

Взам. инв. №

Подпись и дата

Инв. № подл.

Изм.	Кол.уч.	Лист	№ док.	Подпись	Дата

2122-33.13

Питание постоянным оперативным током

= K211

+ S1

Лист 4

Питание устройства

Питание преобразователя

Питание счетчика ЭЭ

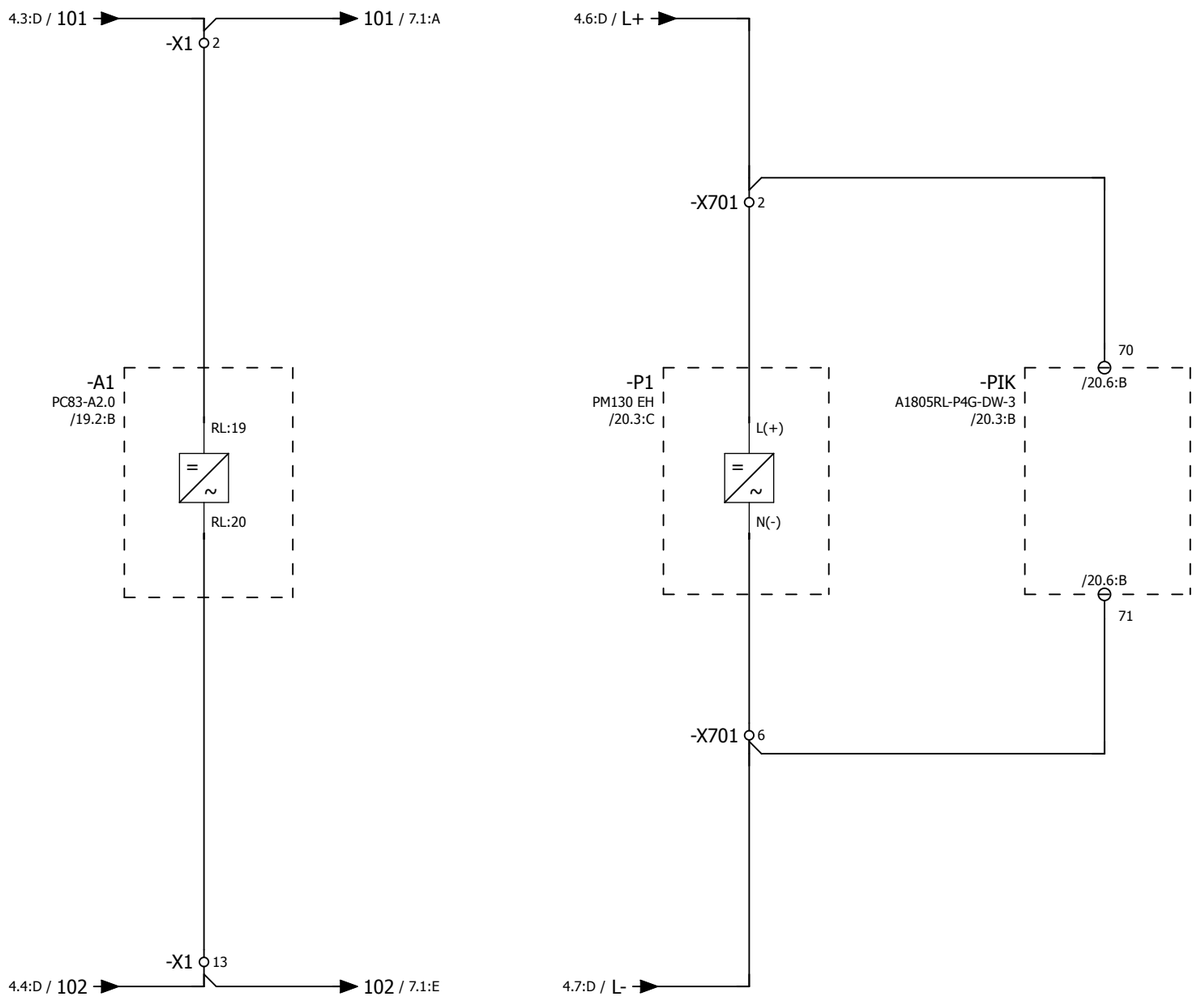

Согласовано

Взам. инв. №

Подпись и дата

Инв. № подл.

Изм.	Кол.уч.	Лист	№ док.	Подпись	Дата

2122-33.13

Питание постоянным оперативным током

= K211

+ S1

Лист 5

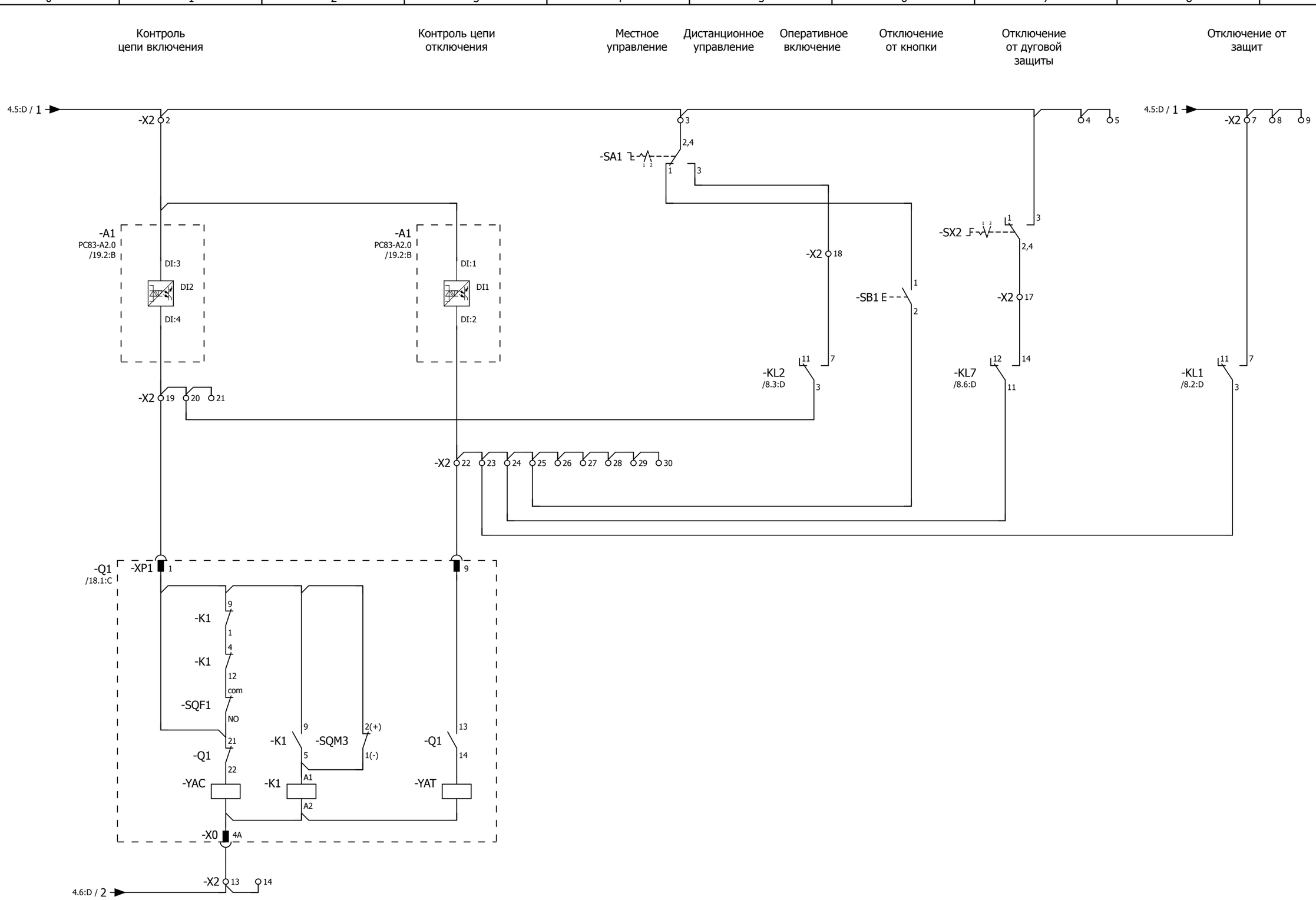

Переключатель SA1:
1 - местное
2 - дистанционное

Переключатель SX2:
1 - выведено
2 - введено

Изм.	Кол.уч.	Лист	№ док.	Подпись	Дата	2122-33.13	= K211
						Цепи управления выключателем	+ S1
							Лист 6

Согласовано | Взам. инв. № | Подпись и дата | Инв. № подл.

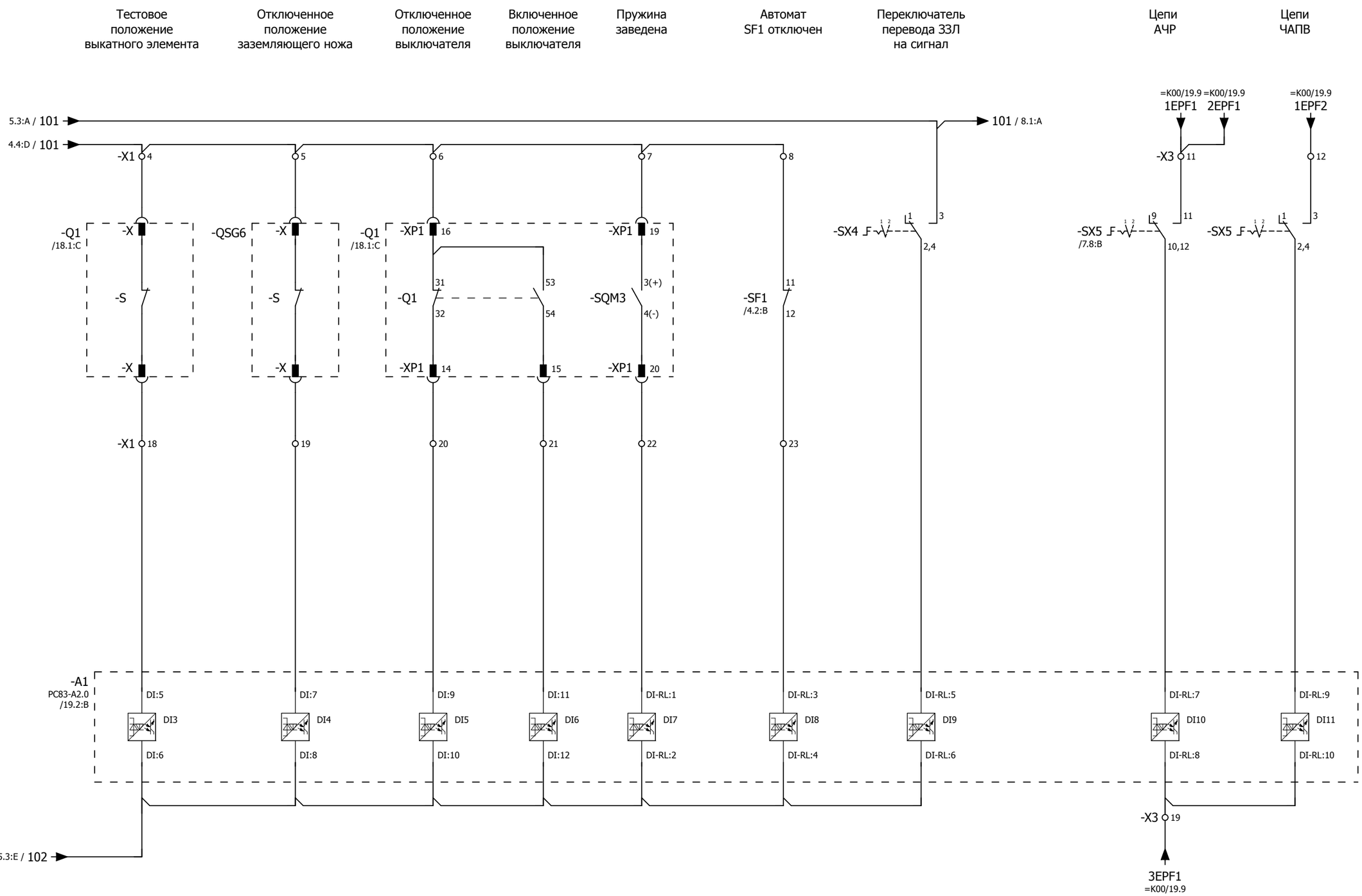

Примечание:

1. Ввиду отсутствия заводской информации, нумерация клемм выкатного элемента и ЗН принято условно;
2. Необходимость ввода каждого присоединения под определенную очередь АЧР определяет заказчик.

Переключатель SX4, 5:
1 - выведено
2 - введено

Изм.	Кол.уч.	Лист	№ док.	Подпись	Дата	2122-33.13	= K211 / + S1
						Бинарные входы устройства защиты	Лист 7

Согласовано | Взам. инв. № | Подпись и дата | Инв. № подл.

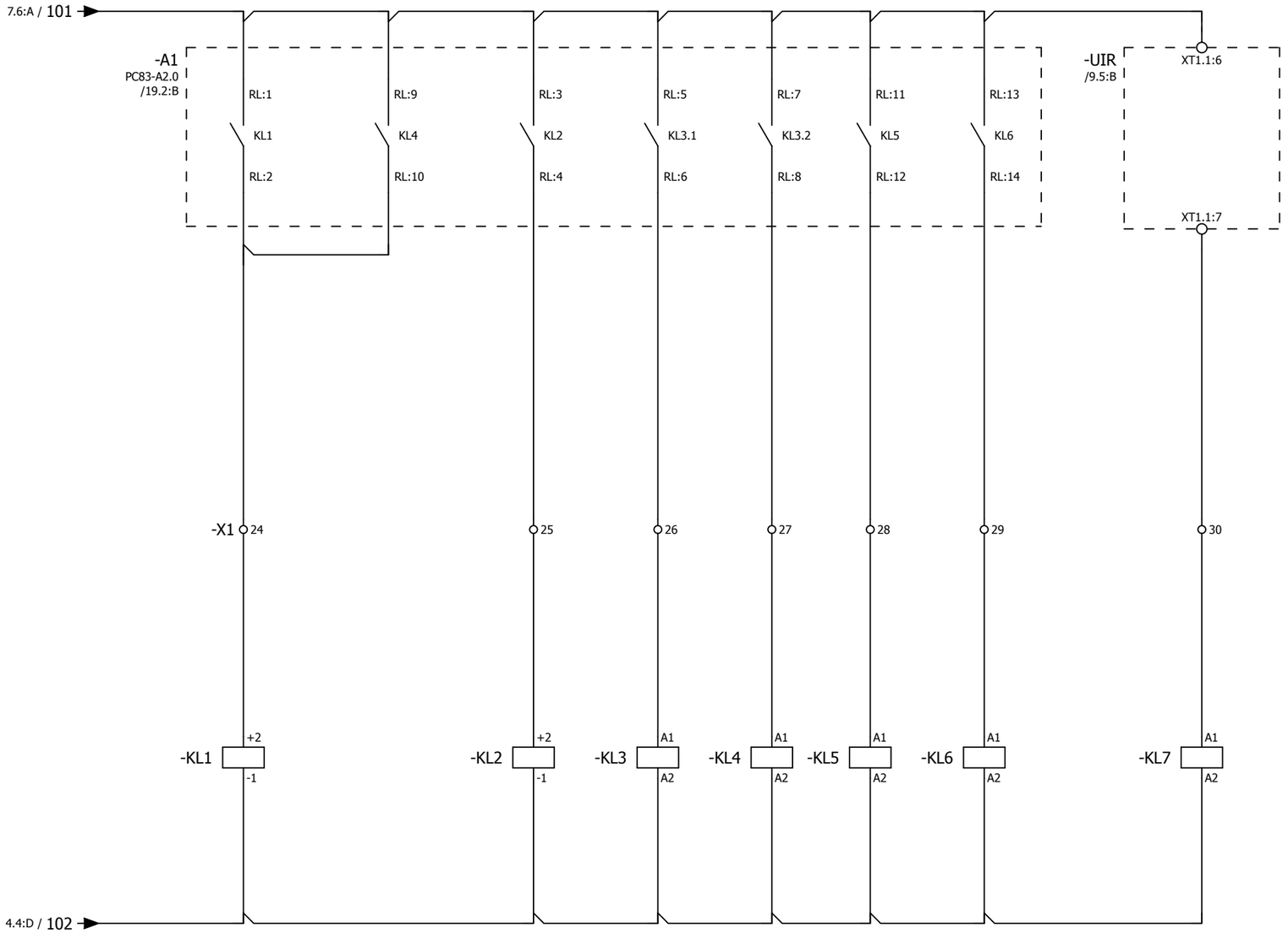

Согласовано

Взам. инв. №

Подпись и дата

Инв. № подл.

Изм.	Кол.уч.	Лист	№ док.	Подпись	Дата

2122-33.13

Бинарные выходы устройства защиты

= K211

+ S1

Лист 8

0 1 2 3 4 5 6 7 8 9

A B C D E F

Световой датчик отсека ТТ

Световой датчик отсека выключателя

Световой датчик отсека сборных шин

Устройство индикации и регистрации

Переключатель дуговой защиты

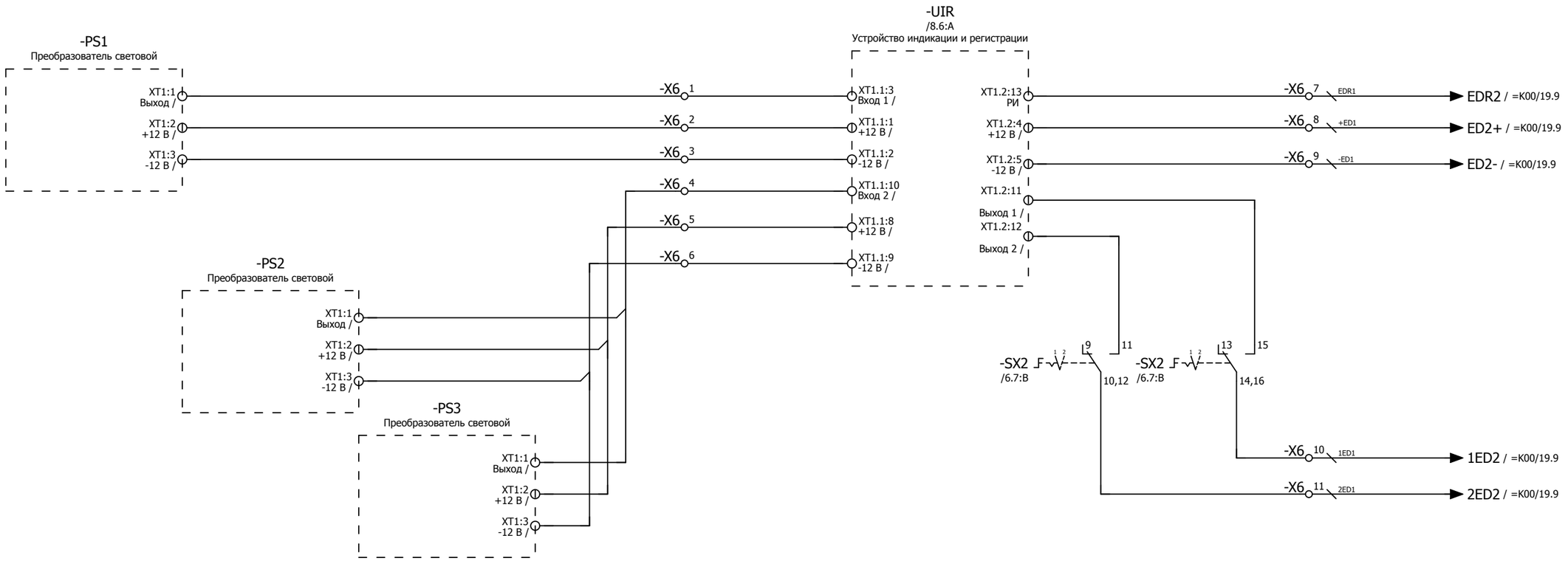

Переключатель SX2:
1 - выведено
2 - введено

Согласовано

Взам. инв. №

Подпись и дата

Инв. № подл.

Изм.	Кол.уч.	Лист	№ док.	Подпись	Дата	2122-33.13 Цепи дуговой защиты	= K211 + S1 Лист 9

Разрешение на
перемещение
выкатного элемента

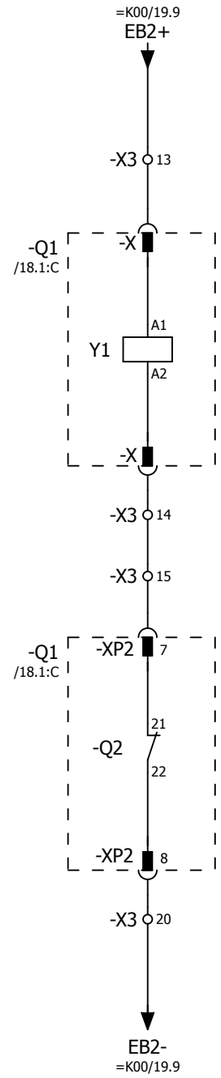

Примечание:
Ввиду отсутствия заводской информации, нумерация клемм выкатного элемента принято условно

Согласовано

Взам. инв. №

Подпись и дата

Инв. № подл.

Изм.	Кол.уч.	Лист	№ док.	Подпись	Дата	2122-33.13	= K211
							+ S1
						Цепи оперативной блокировки	Лист 10

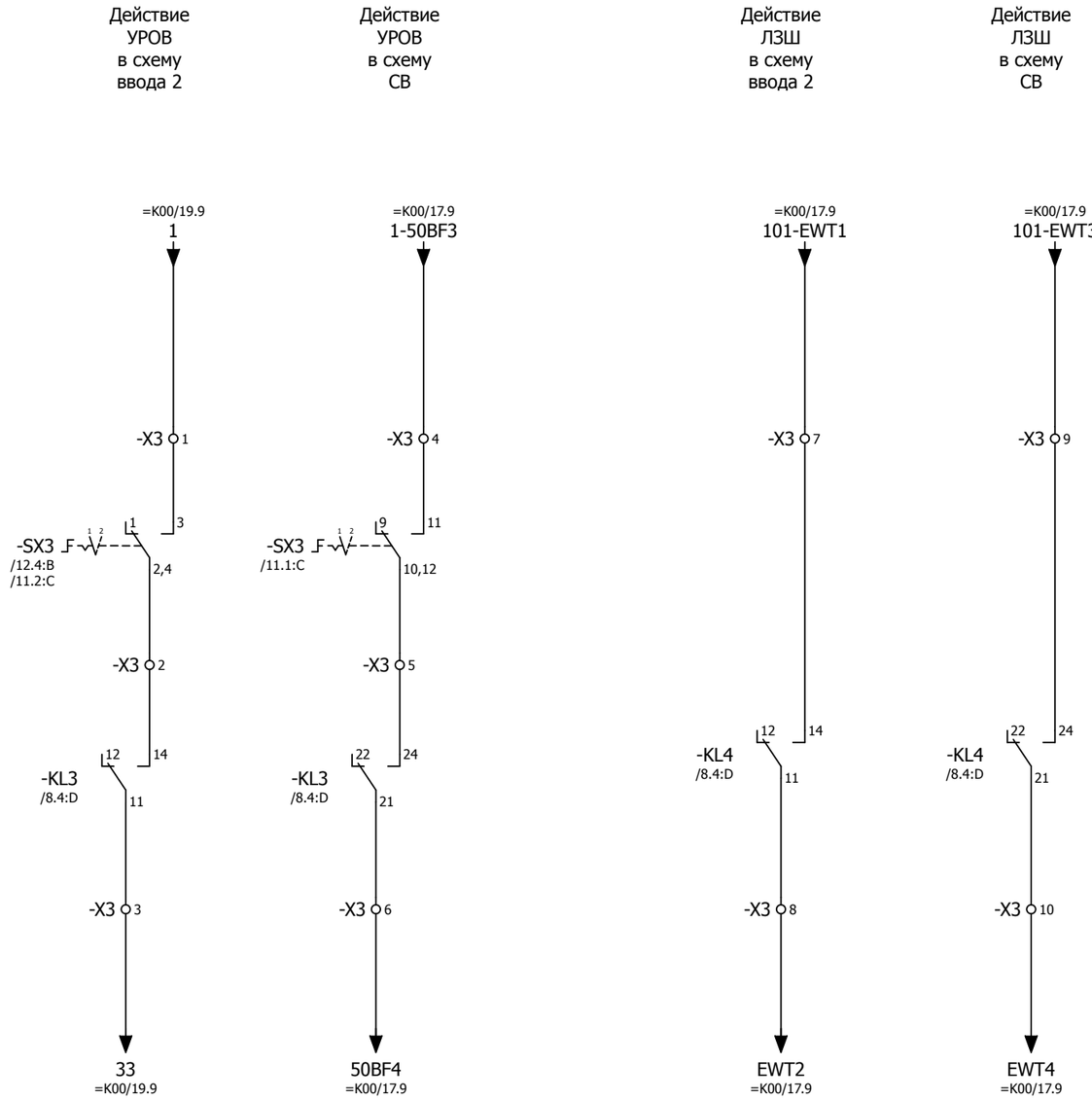

Переключатель SX3:
1 - выведено
2 - введено

Изм.	Кол.уч.	Лист	№ док.	Подпись	Дата	2122-33.13	= K211
						Цепи УРОВ, ЛЗШ	+ S1
							Лист 11

Согласовано | Взам. инв. № | Подпись и дата | Инв. № подл.

Общепанельная лампа

Общий сигнал "Вызов в ячейку"

Аварийное отключение выключателя

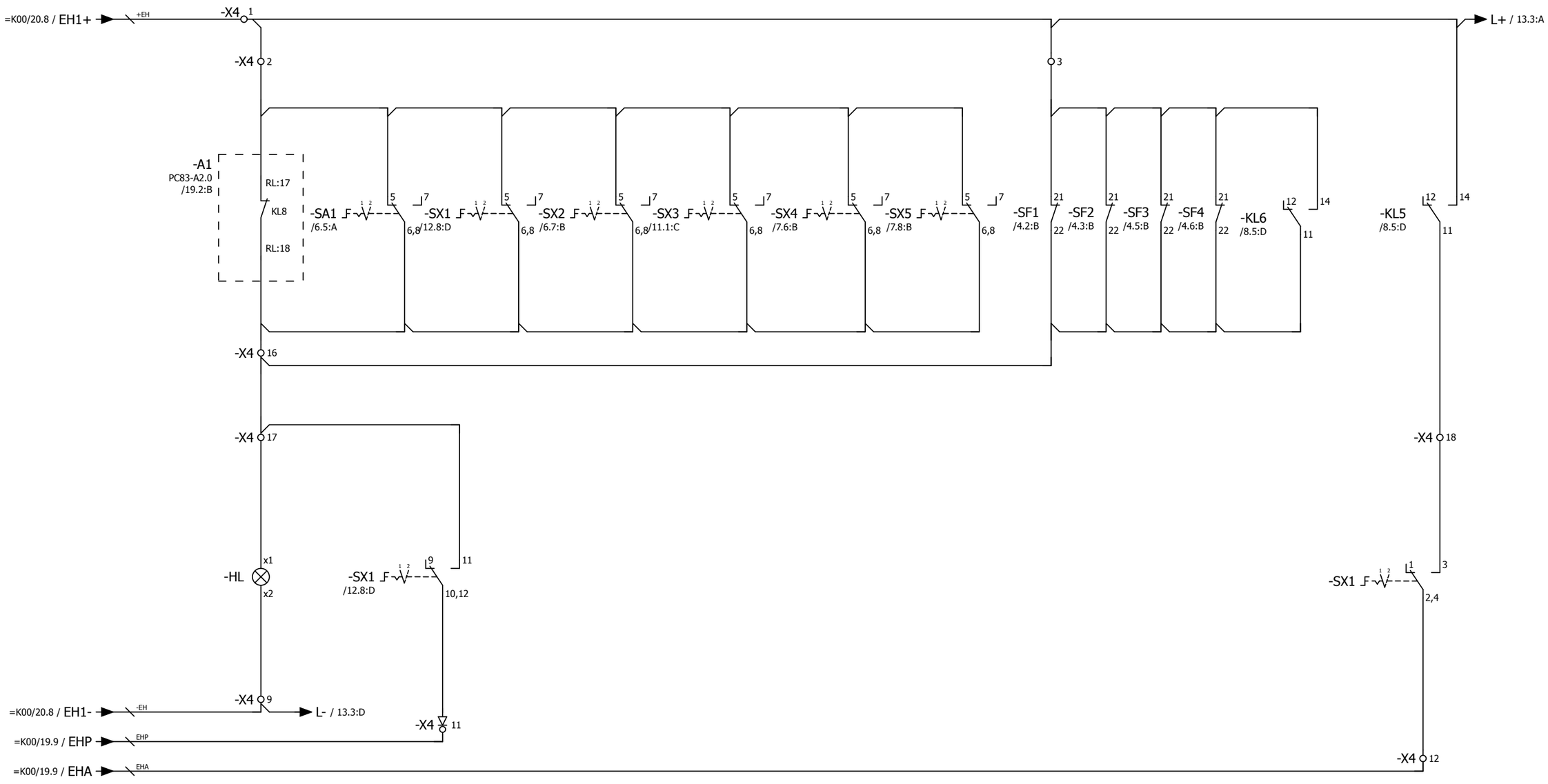

Переключатели SX1,2,3,4,5:
1 - выведено
2 - введено

Переключатель SA1:
1 - местное
2 - дистанционное

Изм.	Кол.уч.	Лист	№ док.	Подпись	Дата	2122-33.13	= K211
							+ S1
						Цепи сигнализации	Лист 12

Согласовано

Взам. инв. №

Подпись и дата

Инв. № подл.

Отключенное положение выключателя

Включенное положение выключателя

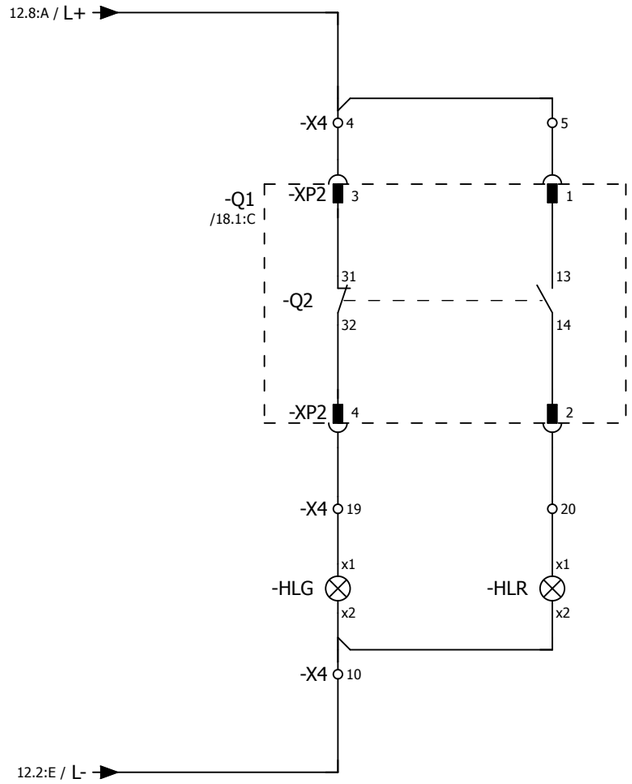

Согласовано

Взам. инв. №

Подпись и дата

Инв. № подл.

Изм.	Кол.уч.	Лист	№ док.	Подпись	Дата

2122-33.13

Цепи сигнализации

= K211

+ S1

Лист 13

Токовые цепи измерения

Токовые цепи устройства защиты

Трансформатор тока
нулевой последовательности

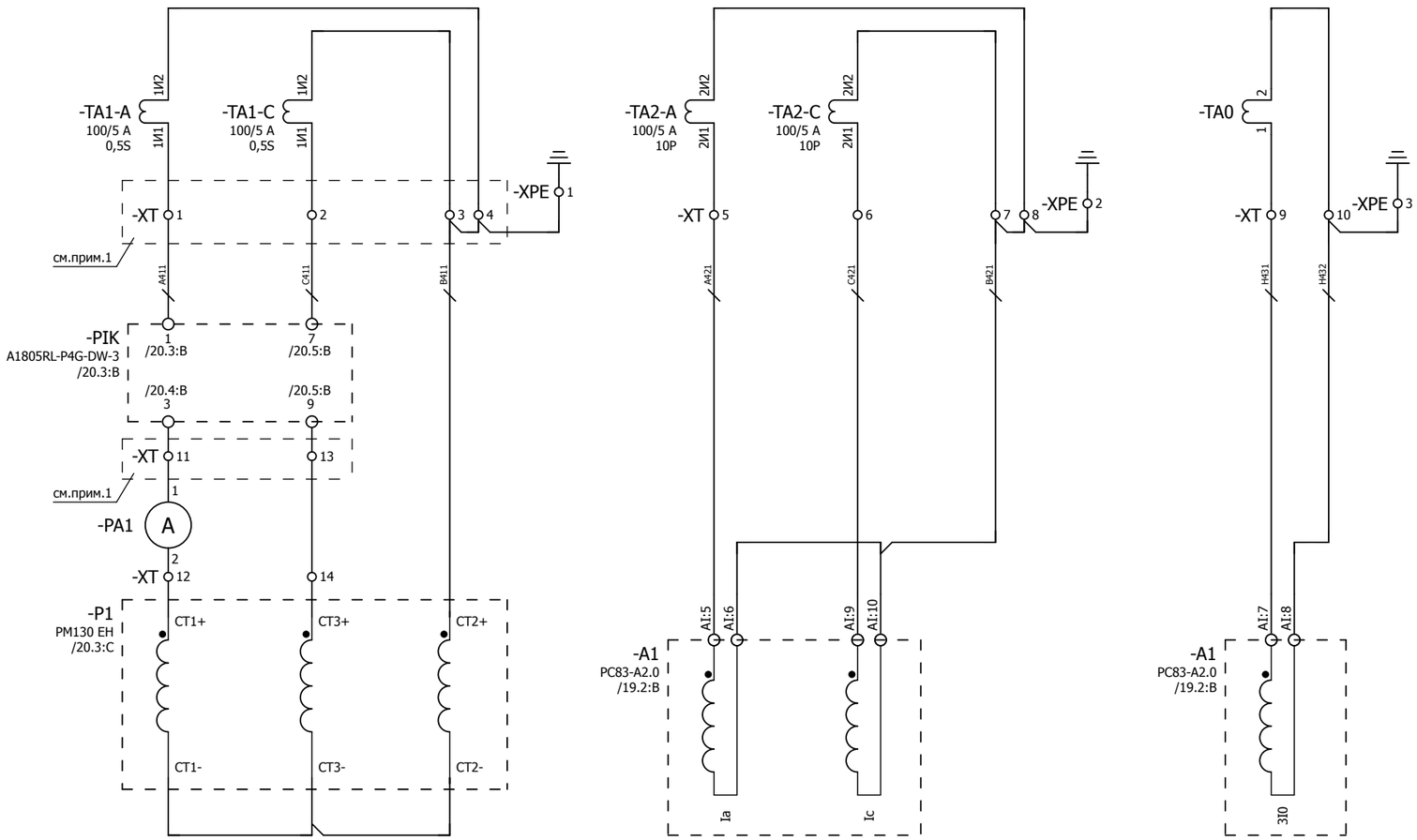

Примечания:
1. Предусмотреть возможность пломбирования выделенных клемм
2. Подключение токовых цепей осуществить проводом сечением 2,5 мм²

Изм.	Кол.уч.	Лист	№ док.	Подпись	Дата	2122-33.13	= K211
						Токовые цепи	+ S1
							Лист 14

Согласовано | Взам. инв. № | Подпись и дата | Инв. № подл.

Цепи напряжения преобразователя и счетчика ЭЭ

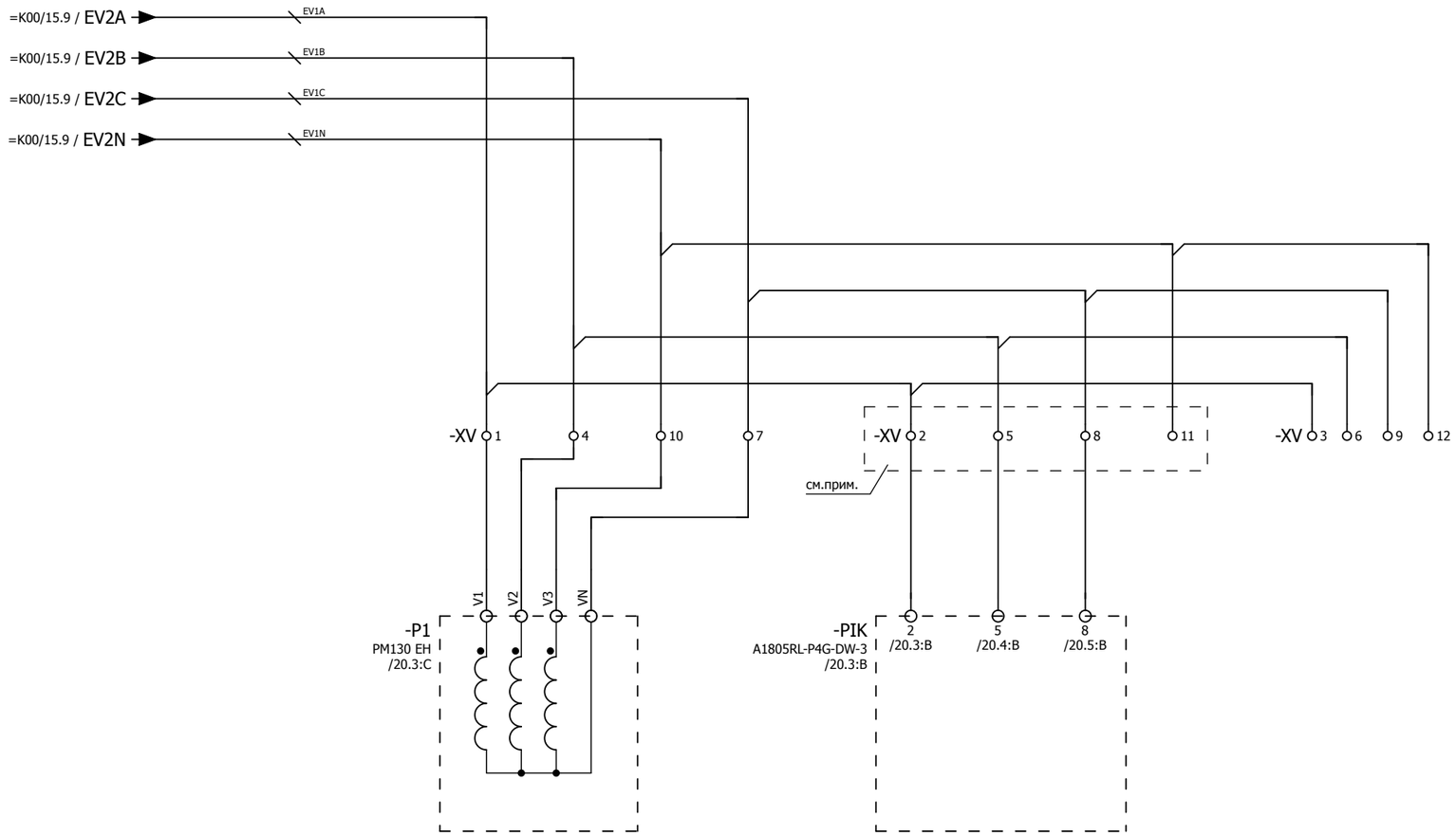

Примечание:
Предусмотреть возможность пломбирования выделенных клемм

Изм.	Кол.уч.	Лист	№ док.	Подпись	Дата	2122-33.13	= K211
						Цепи напряжения	+ S1
							Лист 15

Согласовано | Взам. инв. № | Подпись и дата | Инв. № подл.

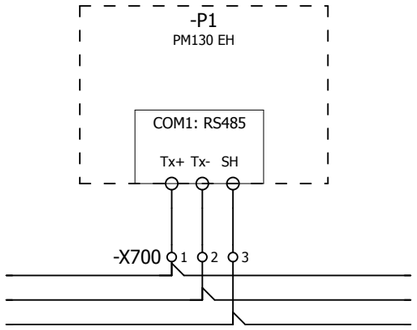

к пред. прибору

к след. прибору

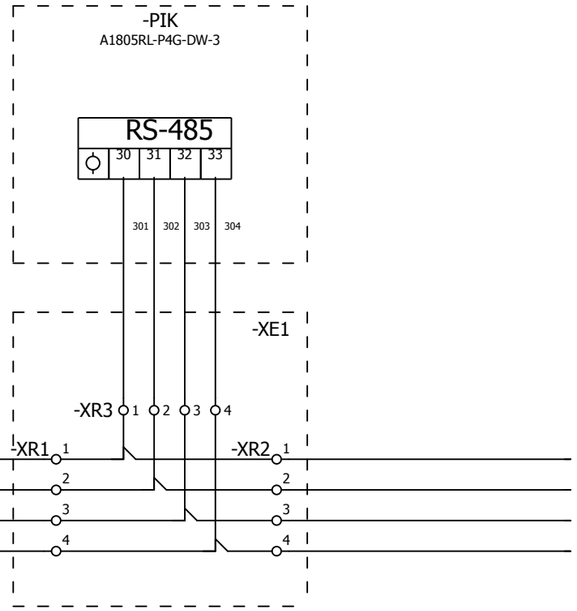

к пред. прибору

к след. прибору

-X700 4 5 6 7 8 9 10

Примечание:
Между ячеечные соединения коммуникационной сети выполнить кабелем типа Belden 9841.

Изм.	Кол.уч.	Лист	№ док.	Подпись	Дата	2122-33.13 Коммуникационная сеть преобразователя и счетчика ЭЭ	= K211 + S1 Лист 16

Согласовано

Взам. инв. №

Подпись и дата

Инв. № подл.

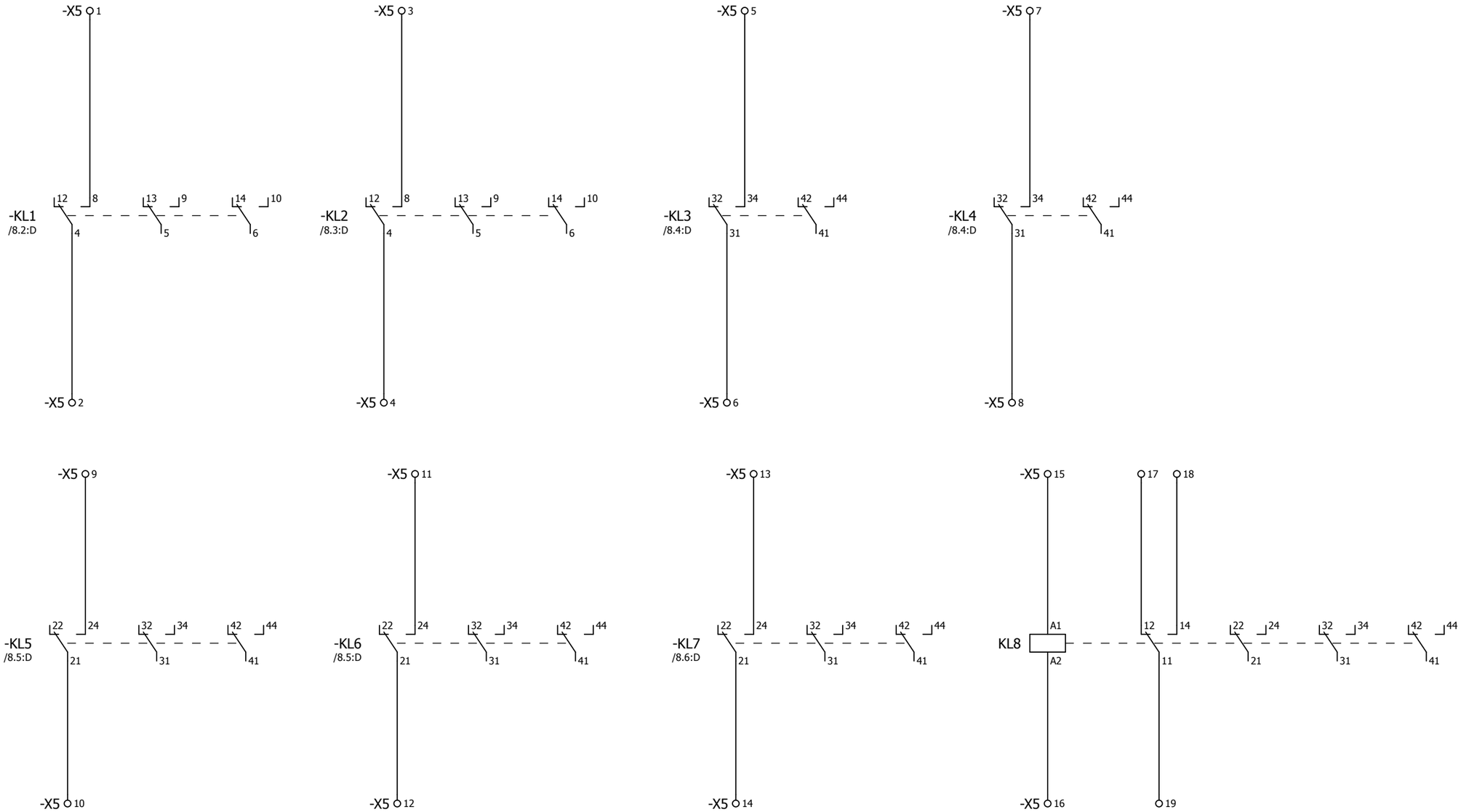

-X0 2 3 5

-X1 9 10 11 15 16 17 31 32 33 34 35

-X2 10 11 15 16

-X3 16 17 18

-X4 6 7 8 13 14 15

-X6 12 13 14 15

-X5 34 35

-X100 5 6 7 8 13 14 15

-X701 3 4 7 8 9 10

-XT 15 16 17 18 19 20

-XV 13 14 15 16 17 18 19 20

Изм.	Кол.уч.	Лист	№ док.	Подпись	Дата

2122-33.13

Резервные контакты реле

= K211

+ S1

Лист 17

Согласовано

Взам. инв. №

Подпись и дата

Инв. № подл.

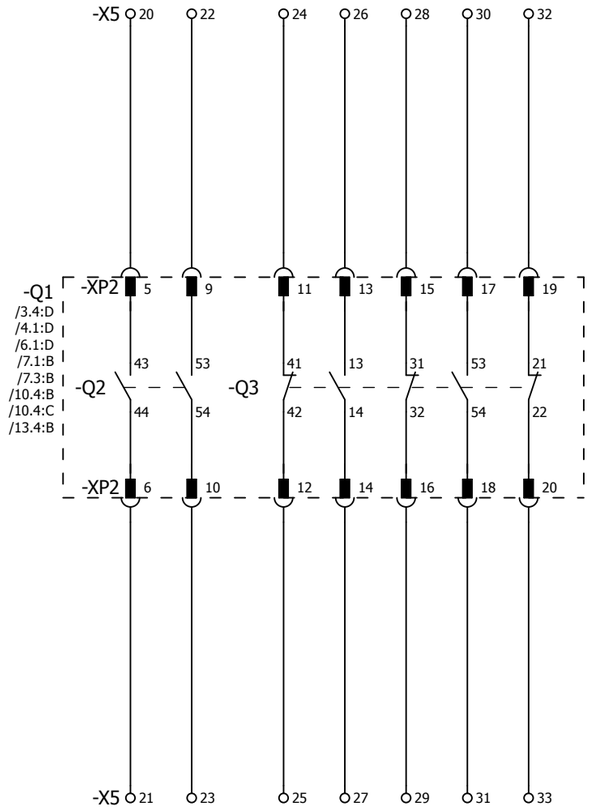

Согласовано

Взам. инв. №

Подпись и дата

Инв. № подл.

Изм.	Кол.уч.	Лист	№ док.	Подпись	Дата

2122-33.13

Резервные контакты выключателя

= K211

+ S1

Лист 18

F	E	D	C	B	A

Инв. № подл.	Подпись и дата	Взам. инв. №	Согласовано			

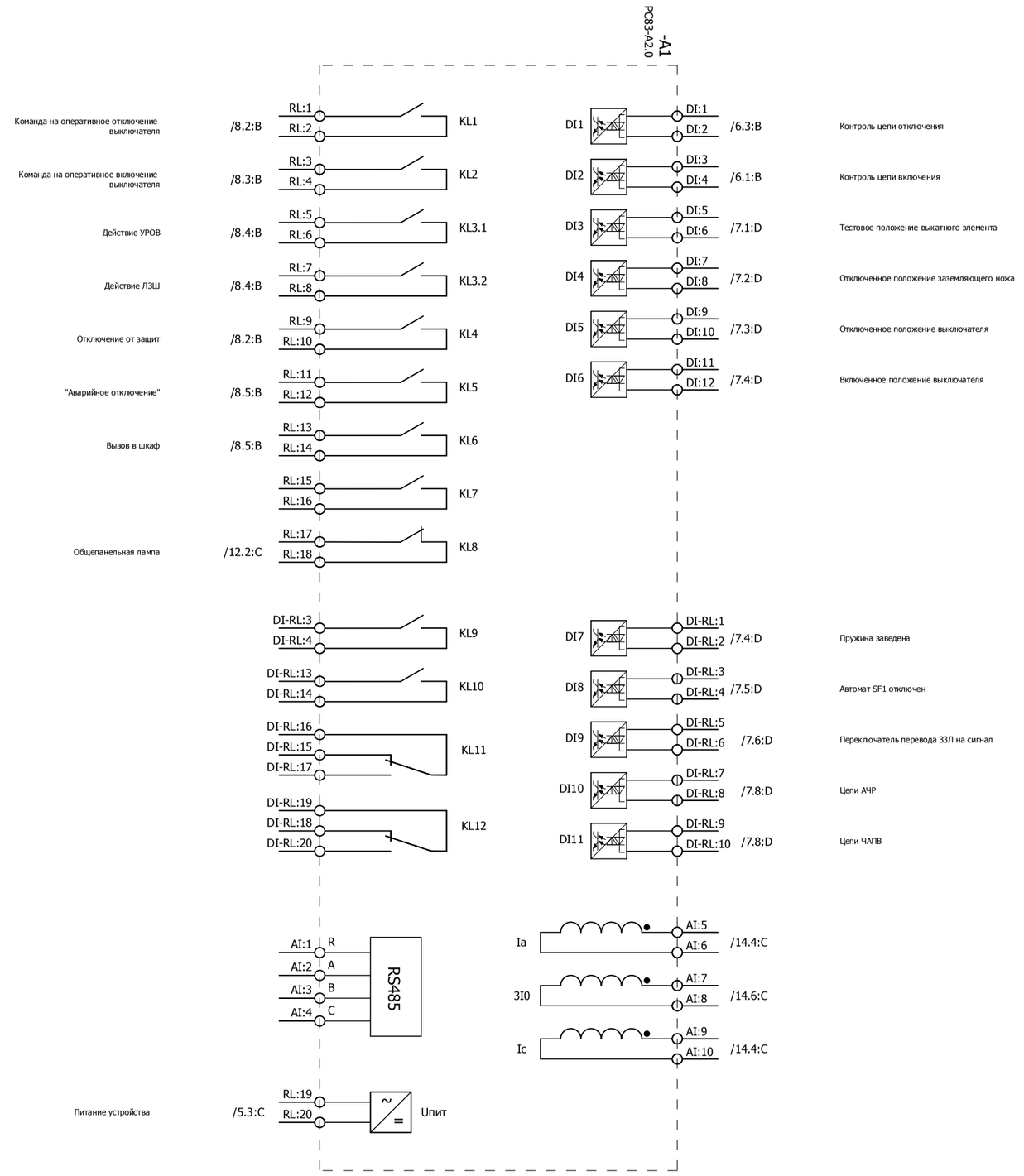

Изм.		
Кол.уч.		
Лист		
№ док.		
Подпись		
Дата		

Обзор устройства защиты

2122-33.13

= K211
+ S1
Лист 19

0 1 2 3 4 5 6 7 8 9

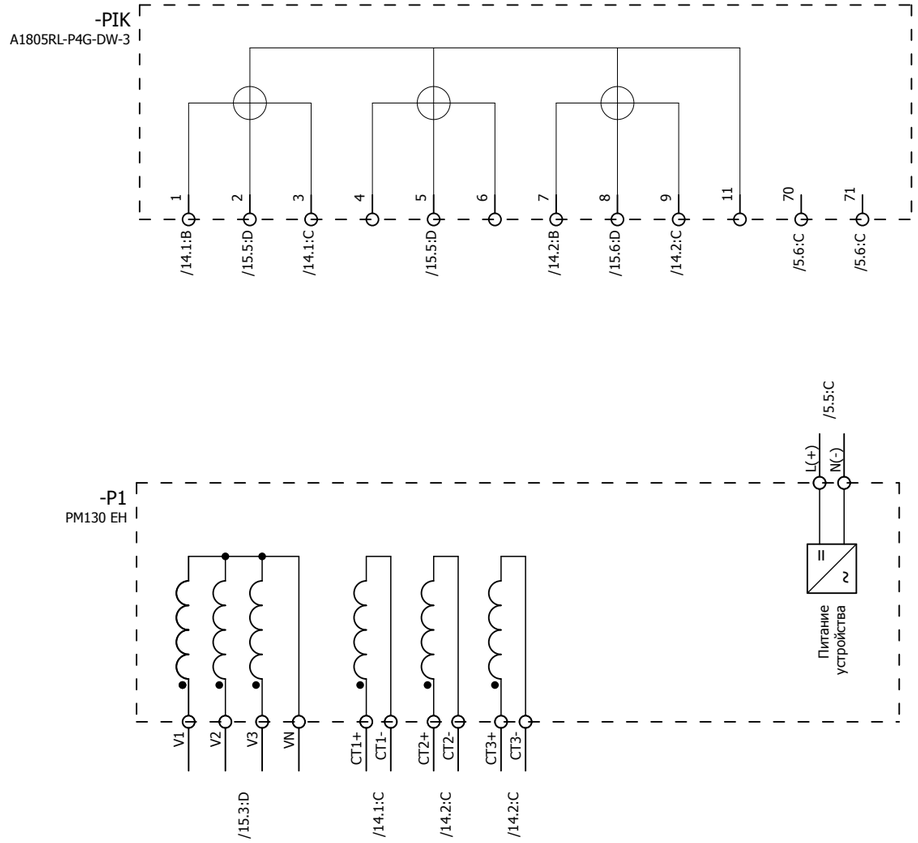

Изм.	Кол.уч.	Лист	№ док.	Подпись	Дата	2122-33.13 Обзор счетчика ЭЭ и преобразователя	= K211 + S1 Лист 20

Согласовано | Взам. инв. № | Подпись и дата | Инв. № подл.

ПЕРЕЧЕНЬ ОБОРУДОВАНИЯ

No п/п	НАИМЕНОВАНИЕ	ТИП ОБОРУДОВАНИЯ	ЗАВОД-ИЗГОТОВИТЕЛЬ	ОБОЗНАЧЕНИЕ ПО СХЕМЕ	К-ВО
1	Устройство защиты по току	PC83-A2.0-253 0211 1111 PC83-A2.0-253 0211 1111	РЗА СИСТЕМЗ	-A1 /19.2:B	1
2	Термостат 230 В перем.тока	8MR 2170-1A 01170.0-00	SIEMENS	-B90 /3.4:C	1
3	Автоматический выключатель C2 1p 1-полюсный, 400/220 В пер./пост. тока, 2 А Тип C, 10 кА	5SY5 102-7 5SY5 102-7	SIEMENS	-F200 /2.4:B	1
4	Автоматический выключатель C10 1p 1-полюсный, 400/220 В пер./пост. тока, 10 А тип C, 10 кА	5SY5 110-7 5SY5 110-7	SIEMENS	-F201 /3.4:B	1
5	Световой индикатор с гладкой линзой, 15 мА, 230 В перем./пост.т, цвет белый	3SB3204-6AA60 3SB3204-6AA60	SIEMENS	-HL /12.2:D	1
6	Светодиодная лампа BA 9s, 15 мА, 230 В перем./пост.т, цвет белый	3SB3901-1QG	SIEMENS	-HL /12.2:D	1
7	Световой индикатор с гладкой линзой, 15 мА, 230 В перем./пост.т, цвет зеленый	3SB3204-6AA40 3SB3204-6AA40	SIEMENS	-HLG /13.4:C	1
8	Светодиодная зеленая лампа BA 9S 15 мА, 230 пер. и пост. тока	3SB3901-1DG	SIEMENS	-HLG /13.4:C	1
9	Световой индикатор с гладкой линзой, 15 мА, 230 В перем./пост.т, цвет красный	3SB3204-6AA20 3SB3204-6AA20	SIEMENS	-HLR /13.5:C	1
10	Светодиодная красная лампа BA 9S 15 мА, 230 пер. и пост. тока	3SB3901-1CG 3SB39 01-1CG	SIEMENS	-HLR /13.5:C	1
11	Моностабильное быстродействующее реле 4-е контакта, 220 В пост., 10 А, 8 мс	7PA2742-0AA00-2 7PA2742-0AA00-2	SIEMENS	-KL1 /8.2:D	1
12	Моностабильное быстродействующее реле 4-е контакта, 220 В пост., 10 А, 8 мс	7PA2742-0AA00-2 7PA2742-0AA00-2	SIEMENS	-KL2 /8.3:D	1
13	Промежуточное реле 230 В пост.т, 4-е перекидных контакта, 6 А, <8 мс	PT 570 220 15368.2	SCHRACK	-KL3 /8.4:D	1
14	Промежуточное реле 230 В пост.т, 4-е перекидных контакта, 6 А, <8 мс	PT 570 220 15368.2	SCHRACK	-KL4 /8.4:D	1
15	Промежуточное реле 230 В пост.т, 4-е перекидных контакта, 6 А, <8 мс	PT 570 220 15368.2	SCHRACK	-KL5 /8.5:D	1
16	Промежуточное реле 230 В пост.т, 4-е перекидных контакта, 6 А, <8 мс	PT 570 220 15368.2	SCHRACK	-KL6 /8.5:D	1
17	Промежуточное реле 230 В пост.т, 4-е перекидных контакта, 6 А, <8 мс	PT 570 220 15368.2	SCHRACK	-KL7 /8.6:D	1
18	Промежуточное реле 230 В пост.т, 4-е перекидных контакта, 6 А, <8 мс	PT 570 220 15368.2	SCHRACK	-KL8 /17.6:D	1
19	Многофункциональный преобразователь	PM 130EH Plus PM 130EH Plus	SATEC	-P1 /20.3:C	1

Согласовано

Взам. инв. №

Подпись и дата

Инв. № подл.

Изм.	Кол.уч.	Лист	№ док.	Подпись	Дата

2122-33.13

Перечень оборудования

= K211

+ S1

Лист 21

ПЕРЕЧЕНЬ ОБОРУДОВАНИЯ

No п/п	НАИМЕНОВАНИЕ	ТИП ОБОРУДОВАНИЯ	ЗАВОД-ИЗГОТОВИТЕЛЬ	ОБОЗНАЧЕНИЕ ПО СХЕМЕ	К-ВО
20	Амперметр 0-100/5А габаритные размеры 80х80	Э42700 Э42700, 100А; 100/5	ЧЭАЗ	-PA1 /14.1:C	1
21	Многофункциональный счетчик электроэнергии серии АЛЬФА А1800	A1805RL- P4G - DW - 3 A1805RL- P4G - DW - 3	Elster Метроника	-PIK /20.3:B	1
22	Преобразователь световой Напряжение питания 12 В (поставляется в комплекте с БССДЗ-01/02)	ПС-11.02	ЗАО "Промэлектроника"	-PS1 /9.1:B	1
23	Преобразователь световой Напряжение питания 12 В (поставляется в комплекте с БССДЗ-01/02)	ПС-11.02	ЗАО "Промэлектроника"	-PS2 /9.2:C	1
24	Преобразователь световой Напряжение питания 12 В (поставляется в комплекте с БССДЗ-01/02)	ПС-11.02	ЗАО "Промэлектроника"	-PS3 /9.3:C	1
25	Резистор для обогрева 100 Вт	Heater 100 W		-Q1-RK1 /3.4:D	1
26	Резистор для обогрева 20 Вт	Heater 20 W		-RK2 /3.5:D	1
27	Резистор для обогрева 100 Вт	Heater 100 W		-RK3 /3.6:D	1
28	Переключатель без нулевого положения 2-положения 3-направления, без возврата 400/415 В пер. тока, 20 А;	T0-3-8222/EZ 015118	MOELLER	-SA1 /6.5:A	1
29	Кнопка плоская круглая цвет красный, 1 НО, 400 В перем./пост.т.	3SB3202-0AA21 3SB3202-0AA21	SIEMENS	-SB1 /6.6:B	1
30	Автоматический выключатель С4 2р 2-полюсный, 400/440 В пер./пост. тока, 4 А тип С, 10 кА	5SY5 204-7 5SY5 204-7	SIEMENS	-SF1 /4.2:B	1
31	Блок-контакты положения 2НЗ	5ST3 012 5ST3 012	SIEMENS	-SF1 /4.2:B	1
32	Автоматический выключатель С4 2р 2-полюсный, 400/440 В пер./пост. тока, 4 А тип С, 10 кА	5SY5 204-7 5SY5 204-7	SIEMENS	-SF2 /4.3:B	1
33	Блок-контакты положения, 1НО+1НЗ 230/220 В пер. и пост. тока	5ST3 010 5ST3 010	SIEMENS	-SF2 /4.3:B	1
34	Автоматический выключатель С3 2р 2-полюсный, 400/440 В пер./пост. тока, 3 А тип С, 10 кА	5SY5 203-7 5SY5 203-7	SIEMENS	-SF3 /4.5:B	1
35	Блок-контакты положения, 1НО+1НЗ 230/220 В пер. и пост. тока	5ST3 010 5ST3 010	SIEMENS	-SF3 /4.5:B	1
36	Автоматический выключатель С2 2р 2-полюсный, 400/440 В пер./пост. тока, 2 А тип С, 10 кА	5SY5 202-7 5SY5 202-7	SIEMENS	-SF4 /4.6:B	1
37	Блок-контакты положения, 1НО+1НЗ 230/220 В пер. и пост. тока	5ST3 010 5ST3 010	SIEMENS	-SF4 /4.6:B	1
38	Микропереключатель 15А, 240В перем. тока	3SE3 020-1A 3SE3 020-1A	SIEMENS	-SQ1 /2.4:C	1

Согласовано

Взам. инв. №

Подпись и дата

Инв. № подл.

Изм.	Кол.уч.	Лист	№ док.	Подпись	Дата

2122-33.13

Перечень оборудования

= K211

+ S1

Лист 22

ПЕРЕЧЕНЬ ОБОРУДОВАНИЯ

No п/п	НАИМЕНОВАНИЕ	ТИП ОБОРУДОВАНИЯ	ЗАВОД-ИЗГОТОВИТЕЛЬ	ОБОЗНАЧЕНИЕ ПО СХЕМЕ		К-ВО
39	Переключатель без нулевого положения 2-положения 3-направления, без возврата 400/415 В пер. тока, 20 А;	T0-3-8222/EZ 015118	MOELLER	-SX1	/12.8:D	1
40	Переключатель без нулевого положения 2-положения, 4-направления 400/415 В пер. тока, 20 А;	T0-4-8223/EZ 019864	MOELLER	-SX2	/6.7:B	1
41	Переключатель без нулевого положения 2-положения 3-направления, без возврата 400/415 В пер. тока, 20 А;	T0-3-8222/EZ 015118	MOELLER	-SX3	/11.1:C	1
42	Переключатель без нулевого положения 2-положения 2-направления, без возврата 400/415 В пер. тока, 20 А;	T0-2-8221/EZ 010372	MOELLER	-SX4	/7.6:B	1
43	Переключатель без нулевого положения 2-положения 3-направления, без возврата 400/415 В пер. тока, 20 А;	T0-3-8222/EZ 015118	MOELLER	-SX5	/7.8:B	1
44	Устройство индикации и регистрации Величина сигнала 12 В (поставляется в комплекте с БССДЗ-01/02)	УИР-13	ЗАО "Промэлектроника"	-UIR	/9.5:B	1
45	Проходная клемма провод 0,14-2,5 мм²	UT 2,5 3044076	PHÖNIX	-X0	/4.2:C;/17.0:E;/17.1:E	5
46	Проходная клемма провод 0,14-2,5 мм²	UT 2,5 3044076	PHÖNIX	-X1	/4.3:C;/4.4:C;/5.3:B;/5.3:E; /7.1:A;/7.1:C;/7.2:A;/7.2:C;	35
47	Проходная клемма провод 0,14-2,5 мм²	UT 2,5 3044076	PHÖNIX	-X2	/4.5:C;/4.6:C;/6.1:A;/6.1:C; /6.2:C;/6.2:F;/6.3:C;/6.4:C;	30
48	Проходная клемма провод 0,14-2,5 мм²	UT 2,5 3044076	PHÖNIX	-X3	/7.8:A;/7.8:E;/10.5:B;/10.5:C; /10.5:D;/11.1:D;/11.2:B;	20
49	Проходная клемма провод 0,14-2,5 мм²	UT 2,5 3044076	PHÖNIX	-X4	/12.2:A;/12.2:B;/12.2:C; /12.2:E;/12.6:B;/12.8:C;	19
50	Диодная клемма провод 0,14-4 мм²	UT 2,5-MTD-DIO/L-R 3064137	PHÖNIX	-X4	/12.3:E	1
51	Проходная клемма провод 0,14-2,5 мм²	UT 2,5 3044076	PHÖNIX	-X5	/17.0:F;/17.1:A;/17.1:C; /17.1:D;/17.3:A;/17.3:C;	35
52	Проходная клемма провод 0,14-2,5 мм²	UT 2,5 3044076	PHÖNIX	-X6	/9.5:B;/9.5:C;/9.8:B;/9.8:D; /17.0:F;/17.1:F	15
53	Проходная клемма провод 0,14-2,5 мм²	UT 2,5 3044076	PHÖNIX	-X100	/4.2:B;/4.3:B;/4.4:B;/4.5:B; /4.6:B;/4.7:B;/17.3:E;/17.4:E	15
54	Освещение 15Вт, 230 В перем. тока	8MF4900 8MF4900	SIEMENS	-X101	/2.4:D	1
55	Проходная клемма провод 0,14-2,5 мм²	UT 2,5 3044076	PHÖNIX	-X200	/2.4:A;/2.4:B;/2.4:E;/2.5:B; /2.6:E	9
56	Заземляющая клемма провод 1,5-35 мм²	UT 35-PE 3044241	PHÖNIX	-X200	/2.5:D	1
57	Проходная клемма провод 0,14-2,5 мм²	UT 2,5 3044076	PHÖNIX	-X201	/3.4:A;/3.4:B;/3.4:D;/3.4:E; /3.5:B;/3.5:D;/3.5:E;/3.6:D;	12

Согласовано

Взам. инв. №

Подпись и дата

Инв. № подл.

Изм.	Кол.уч.	Лист	№ док.	Подпись	Дата

2122-33.13

Перечень оборудования

= K211

+ S1

Лист 23

ПЕРЕЧЕНЬ ОБОРУДОВАНИЯ

No п/п	НАИМЕНОВАНИЕ	ТИП ОБОРУДОВАНИЯ	ЗАВОД-ИЗГОТОВИТЕЛЬ	ОБОЗНАЧЕНИЕ ПО СХЕМЕ		К-ВО
58	Проходная клемма провод 0,14-2,5 мм²	UT 2,5 3044076	PHÖNIX	-X700	/16.1:D;/16.2:C	10
59	Проходная клемма провод 0,14-2,5 мм²	UT 2,5 3044076	PHÖNIX	-X701	/4.6:C;/4.7:C;/5.5:B;/5.5:D; /17.3:F	10
60	Разветвитель интерфейса RS-485	ПР-3	ABB	-XE1	/16.6:C	1
61	Заземляющая клемма провод 1,5-35 мм²	UT 35-PE 3044241	PHÖNIX	-XPE	/14.3:B;/14.5:B;/14.6:B	3
62	Многоуровневая клемма провод 0,14-4 мм²	UTTB 2,5 3044636	PHÖNIX	-XR	=K00/15.9;=K00/17.9; =K00/19.8;=K00/20.7	70
63	Клемма с размыкателем для измерительного ТТ провод 0,14-6 мм²	UTME 4-CT/1P 3057432	PHÖNIX	-XT	/14.1:B;/14.1:C;/14.2:B; /14.2:C;/14.3:B;/14.4:B;	20
64	Клеммы с размыкателями для ТН провод 0,14-6 мм²	UTME 4/1P 3057416	PHÖNIX	-XV	/15.3:C;/15.4:C;/15.5:C; /15.6:C;/15.7:C;/17.3:F;/17.4:F	20

Согласовано

Взам. инв. №

Подпись и дата

Инв. № подл.

Изм.	Кол.уч.	Лист	№ док.	Подпись	Дата

2122-33.13

Перечень оборудования

= K211
+ S1
Лист 24

РЯД ЗАЖИМОВ/КОЛОДКА

=K211+S1-X0

| | | |

F	E	D	C	B	A

Инв. № подл.	Подпись и дата	Взам. инв. №	Согласовано			

РЯД ЗАЖИМОВ/КОЛОДКА

=K211+S1-X1

No. Кабеля	ТИП кабеля / No. Провода	К	Соединение	No. Клеммы	ТИП клеммы	От	Соединение	No. Кабеля	ТИП кабеля / No. Провода	Страница
				1	PHOENIX. 3044076	-SF2	2			/4.3:C
						-X1	3			
		-A1	RL:19	2	PHOENIX. 3044076	-SX4	3			/5.3:B
				3	PHOENIX. 3044076	-X1	1			/4.4:C
		-Q1-X		4	PHOENIX. 3044076					/7.1:A
		-QSG6-X		5	PHOENIX. 3044076					/7.2:A
		-Q1-XP1	16	6	PHOENIX. 3044076					/7.3:A
		-Q1-XP1	19	7	PHOENIX. 3044076					/7.4:A
		-SF1	11	8	PHOENIX. 3044076					/7.5:A
				9	PHOENIX. 3044076					/17.0:F
				10	PHOENIX. 3044076					/17.0:F
				11	PHOENIX. 3044076					/17.1:F
				12	PHOENIX. 3044076	-SF2	4			/4.4:C
						-X1	14			
		-A1	DI:6	13	PHOENIX. 3044076	-A1	RL:20			/5.3:E
		-KL1	-1	14	PHOENIX. 3044076	-X1	12			/4.4:C
				15	PHOENIX. 3044076					/17.1:F
				16	PHOENIX. 3044076					/17.1:F
				17	PHOENIX. 3044076					/17.1:F
		-A1	DI:5	18	PHOENIX. 3044076	-Q1-X				/7.1:C
		-A1	DI:7	19	PHOENIX. 3044076	-QSG6-X				/7.2:C
		-A1	DI:9	20	PHOENIX. 3044076	-Q1-XP1	14			/7.3:C
		-A1	DI:11	21	PHOENIX. 3044076	-Q1-XP1	15			/7.4:C
		-A1	DI-RL:1	22	PHOENIX. 3044076	-Q1-XP1	20			/7.4:C
		-A1	DI-RL:3	23	PHOENIX. 3044076	-SF1	12			/7.5:C
		-KL1	+2	24	PHOENIX. 3044076	-A1	RL:2			/8.2:C
		-KL2	+2	25	PHOENIX. 3044076	-A1	RL:4			/8.3:C
		-KL3	A1	26	PHOENIX. 3044076	-A1	RL:6			/8.4:C

Изм.		
Кол.уч.		
Лист		
№ док.		
Подпись		
Дата		

2122-33.13

Ряд зажимов =K211+S1-X1

= K211
+ S1
Лист 26

0 1 2 3 4 5 6 7 8 9

РЯД ЗАЖИМОВ/КОЛОДКА =K211+S1-X1

| Страница | | /8.4:C | | /8.5:C | | /8.5:C | | /8.6:C | | /17.1:F | | /17.1:F | | /17.1:F | | /17.2:F | | /17.2:F | | |

Инв. № подл.	Подпись и дата	Взам. инв. №	Согласовано			

РЯД ЗАЖИМОВ/КОЛОДКА

=K211+S1-X2

No. Кабеля / ТИП кабеля / No. Провода	К	Соединение	No. Клеммы	ТИП клеммы	От	Соединение	No. Кабеля / ТИП кабеля / No. Провода	Страница
			1	PHÖNIX. 3044076	-SF3	2		/4.5:C
					-X2	6		
	-A1	DI:3	2	PHÖNIX. 3044076				/6.1:A
	-SA1	2,4	3	PHÖNIX. 3044076	-SX2	3		/6.5:A
			4	PHÖNIX. 3044076	-SX2	3		/6.7:A
			5	PHÖNIX. 3044076				/6.7:A
			6	PHÖNIX. 3044076	-X2	1		/4.5:C
	-KL1	7	7	PHÖNIX. 3044076				/6.8:A
			8	PHÖNIX. 3044076				/6.9:A
			9	PHÖNIX. 3044076				/6.9:A
			10	PHÖNIX. 3044076				/17.0:F
			11	PHÖNIX. 3044076				/17.0:F
			12	PHÖNIX. 3044076	-SF3	4		/4.6:C
			13	PHÖNIX. 3044076	-Q1-X0	4A		/6.2:F
			14	PHÖNIX. 3044076				/6.2:F
			15	PHÖNIX. 3044076				/17.1:F
			16	PHÖNIX. 3044076				/17.1:F
	-KL7	14	17	PHÖNIX. 3044076	-SX2	2,4		/6.7:B
	-KL2	7	18	PHÖNIX. 3044076	-SA1	3		/6.6:B
	-Q1-XP1	1	19	PHÖNIX. 3044076	-A1	DI:4		/6.1:C
	-KL2	3	20	PHÖNIX. 3044076				/6.1:C
			21	PHÖNIX. 3044076				/6.2:C
	-Q1-XP1	9	22	PHÖNIX. 3044076	-A1	DI:2		/6.3:C
	-KL1	3	23	PHÖNIX. 3044076				/6.3:C
	-KL7	11	24	PHÖNIX. 3044076				/6.3:C
	-SB1	2	25	PHÖNIX. 3044076				/6.4:C
			26	PHÖNIX. 3044076				/6.4:C

Изм.	Кол.уч.	Лист	№ док.	Подпись	Дата

2122-33.13

Ряд зажимов =K211+S1-X2

= K211
+ S1
Лист 28

| | | |

Инв. № подл.	Подпись и дата	Взам. инв. №	Согласовано			

РЯД ЗАЖИМОВ/КОЛОДКА

=K211+S1-X3

No. Кабеля	ТИП кабеля / No. Провода	K	Соединение	No. Клеммы	ТИП клеммы	OT	Соединение	No. Кабеля	ТИП кабеля / No. Провода	Страница
		-SX3	3	1	PHOENIX. 3044076	-XR	35			/11.2:B
		-KL3	14	2	PHOENIX. 3044076	-SX3	2,4			/11.2:C
		-XR	36	3	PHOENIX. 3044076	-KL3	11			/11.1:D
		-SX3	11	4	PHOENIX. 3044076	-XR	41			/11.3:B
		-KL3	24	5	PHOENIX. 3044076	-SX3	10,12			/11.3:C
		-XR	42	6	PHOENIX. 3044076	-KL3	21			/11.2:D
		-KL4	14	7	PHOENIX. 3044076	-XR	47			/11.4:B
		-XR	48	8	PHOENIX. 3044076	-KL4	11			/11.4:D
		-KL4	24	9	PHOENIX. 3044076	-XR	45			/11.5:B
		-XR	46	10	PHOENIX. 3044076	-KL4	21			/11.5:D
		-SX5	11	11	PHOENIX. 3044076	-XR	31			/7.8:A
						-XR	32			
		-SX5	3	12	PHOENIX. 3044076	-XR	33			/7.8:A
		-Q1-X		13	PHOENIX. 3044076	-XR	29			/10.5:B
				14	PHOENIX. 3044076	-Q1-X				/10.5:C
		-Q1-XP2	7	15	PHOENIX. 3044076					/10.5:C
				16	PHOENIX. 3044076					/17.0:F
				17	PHOENIX. 3044076					/17.0:F
				18	PHOENIX. 3044076					/17.1:F
		-XR	34	19	PHOENIX. 3044076	-A1	DI-RL:8			/7.8:E
		-XR	30	20	PHOENIX. 3044076	-Q1-XP2	8			/10.5:D

Изм.	Кол.уч.	Лист	№ док.	Подпись	Дата

2122-33.13

Ряд зажимов =K211+S1-X3

= K211
+ S1
Лист 30

Инв. № подл.	Подпись и дата	Взам. инв. №	Согласовано			

РЯД ЗАЖИМОВ/КОЛОДКА

=K211+S1-X4

No. Кабеля	ТИП кабеля / No. Провода	K	Соединение	No. Клеммы	ТИП клеммы	OT	Соединение	No. Кабеля	ТИП кабеля / No. Провода	Страница
		-X4	3	1	PHÖNIX. 3044076	-XR	16	+EH		/12.2:A
		-A1	RL:17	2	PHÖNIX. 3044076					/12.2:B
		-SF1	21	3	PHÖNIX. 3044076	-KL5 -X4	14 1			/12.6:B
		-Q1-XP2	3	4	PHÖNIX. 3044076	-KL5	14			/13.4:B
		-Q1-XP2	1	5	PHÖNIX. 3044076					/13.5:B
				6	PHÖNIX. 3044076					/17.0:F
				7	PHÖNIX. 3044076					/17.0:F
				8	PHÖNIX. 3044076					/17.1:F
	-EH	-XR	18	9	PHÖNIX. 3044076	-HL	x2			/12.2:E
				10	PHÖNIX. 3044076	-HLG	x2			/13.4:C
		-SX1	10,12	11	PHÖNIX. 3064137	-XR	20	EHP		/12.3:E
	EHA	-XR	19	12	PHÖNIX. 3044076	-SX1	2,4			/12.8:E
				13	PHÖNIX. 3044076					/17.1:F
				14	PHÖNIX. 3044076					/17.1:F
				15	PHÖNIX. 3044076					/17.1:F
		-SF1	22	16	PHÖNIX. 3044076	-A1	RL:18			/12.2:C
		-HL	x1	17	PHÖNIX. 3044076	-SX1	11			/12.2:C
		-SX1	3	18	PHÖNIX. 3044076	-KL5	11			/12.8:C
		-HLG	x1	19	PHÖNIX. 3044076	-Q1-XP2	4			/13.4:C
		-HLR	x1	20	PHÖNIX. 3044076	-Q1-XP2	2			/13.5:C

Изм.		
Кол.уч.		
Лист		
№ док.		
Подпись		
Дата		

2122-33.13

Ряд зажимов =K211+S1-X4

= K211
+ S1
Лист 31

Инв. № подл.	Подпись и дата	Взам. инв. №	Согласовано			

РЯД ЗАЖИМОВ/КОЛОДКА

=K211+S1-X5

No. Кабеля	ТИП кабеля / No. Провода	K	Соединение	No. Клеммы	ТИП клеммы	OT	Соединение	No. Кабеля	ТИП кабеля / No. Провода	Страница
				1	PHOENIX. 3044076	-KL1	8			/17.1:A
				2	PHOENIX. 3044076	-KL1	4			/17.1:C
				3	PHOENIX. 3044076	-KL2	8			/17.3:A
				4	PHOENIX. 3044076	-KL2	4			/17.3:C
				5	PHOENIX. 3044076	-KL3	34			/17.4:A
				6	PHOENIX. 3044076	-KL3	31			/17.4:C
				7	PHOENIX. 3044076	-KL4	34			/17.6:A
				8	PHOENIX. 3044076	-KL4	31			/17.6:C
				9	PHOENIX. 3044076	-KL5	24			/17.1:C
				10	PHOENIX. 3044076	-KL5	21			/17.1:D
				11	PHOENIX. 3044076	-KL6	24			/17.3:C
				12	PHOENIX. 3044076	-KL6	21			/17.3:D
				13	PHOENIX. 3044076	-KL7	24			/17.4:C
				14	PHOENIX. 3044076	-KL7	21			/17.4:D
				15	PHOENIX. 3044076	-KL8	A1			/17.6:C
				16	PHOENIX. 3044076	-KL8	A2			/17.6:D
				17	PHOENIX. 3044076	-KL8	12			/17.7:C
				18	PHOENIX. 3044076	-KL8	14			/17.7:C
				19	PHOENIX. 3044076	-KL8	11			/17.7:D
				20	PHOENIX. 3044076	-Q1-XP2	5			/18.1:B
				21	PHOENIX. 3044076	-Q1-XP2	6			/18.1:D
				22	PHOENIX. 3044076	-Q1-XP2	9			/18.2:B
				23	PHOENIX. 3044076	-Q1-XP2	10			/18.2:D
				24	PHOENIX. 3044076	-Q1-XP2	11			/18.2:B
				25	PHOENIX. 3044076	-Q1-XP2	12			/18.2:D
				26	PHOENIX. 3044076	-Q1-XP2	13			/18.2:B

Изм.	Кол.уч.	Лист	№ док.	Подпись	Дата

2122-33.13

Ряд зажимов =K211+S1-X5

= K211
+ S1
Лист 32

F	E	D	C	B	A

Инв. № подл.	Подпись и дата	Взам. инв. №	Согласовано			

РЯД ЗАЖИМОВ/КОЛОДКА

=K211+S1-X5

No. Кабеля	ТИП кабеля / No. Провода	K	Соединение	No. Клеммы	ТИП клеммы	OT	Соединение	No. Кабеля	ТИП кабеля / No. Провода	Страница
				27	PHOENIX. 3044076	-Q1-XP2	14			/18.2:D
				28	PHOENIX. 3044076	-Q1-XP2	15			/18.3:B
				29	PHOENIX. 3044076	-Q1-XP2	16			/18.3:D
				30	PHOENIX. 3044076	-Q1-XP2	17			/18.3:B
				31	PHOENIX. 3044076	-Q1-XP2	18			/18.3:D
				32	PHOENIX. 3044076	-Q1-XP2	19			/18.3:B
				33	PHOENIX. 3044076	-Q1-XP2	20			/18.3:D
				34	PHOENIX. 3044076					/17.0:F
				35	PHOENIX. 3044076					/17.0:F

Инв. № подл.	Подпись и дата	Взам. инв. №	Согласовано			

РЯД ЗАЖИМОВ/КОЛОДКА

=K211+S1-X6

No. Кабеля	ТИП кабеля / No. Провода	К	Соединение	No. Клеммы	ТИП клеммы	ОТ	Соединение	No. Кабеля	ТИП кабеля / No. Провода	Страница
		-UIR-XT1.1	3	1	PHOENIX. 3044076	-PS1-XT1	1			/9.5:B
		-UIR-XT1.1	1	2	PHOENIX. 3044076	-PS1-XT1	2			/9.5:B
		-UIR-XT1.1	2	3	PHOENIX. 3044076	-PS1-XT1	3			/9.5:B
		-UIR-XT1.1	10	4	PHOENIX. 3044076	-PS3-XT1 -PS2-XT1	1 1			/9.5:B
		-UIR-XT1.1	8	5	PHOENIX. 3044076	-PS3-XT1 -PS2-XT1	2 2			/9.5:C
		-UIR-XT1.1	9	6	PHOENIX. 3044076	-PS3-XT1 -PS2-XT1	3 3			/9.5:C
	EDR1	-XR	26	7	PHOENIX. 3044076	-UIR-XT1.2	13			/9.8:B
	+ED1	-XR	27	8	PHOENIX. 3044076	-UIR-XT1.2	4			/9.8:B
	-ED1	-XR	28	9	PHOENIX. 3044076	-UIR-XT1.2	5			/9.8:B
	1ED1	-XR	25	10	PHOENIX. 3044076	-SX2	14,16			/9.8:D
	2ED1	-XR	24	11	PHOENIX. 3044076	-SX2	10,12			/9.8:D
				12	PHOENIX. 3044076					/17.0:F
				13	PHOENIX. 3044076					/17.0:F
				14	PHOENIX. 3044076					/17.1:F
				15	PHOENIX. 3044076					/17.1:F

Изм.	Кол.уч.	Лист	№ док.	Подпись	Дата

2122-33.13

Ряд зажимов =K211+S1-X6

= K211
+ S1
Лист 34

Инв. № подл.	Подпись и дата	Взам. инв. №	Согласовано			

РЯД ЗАЖИМОВ/КОЛОДКА

=K211+S1-X100

No. Кабеля	ТИП кабеля / No. Провода	K	Соединение	No. Клеммы	ТИП клеммы	OT	Соединение	No. Кабеля	ТИП кабеля / No. Провода	Страница
		-SF1	1	1	PHÖNIX. 3044076	-XR	8			/4.2:B
		-SF2	1	2	PHÖNIX. 3044076	-XR	12			/4.3:B
		-SF3	1	3	PHÖNIX. 3044076					/4.5:B
		-SF4	1	4	PHÖNIX. 3044076					/4.6:B
				5	PHÖNIX. 3044076					/17.3:E
				6	PHÖNIX. 3044076					/17.3:E
				7	PHÖNIX. 3044076					/17.3:E
				8	PHÖNIX. 3044076					/17.3:E
		-SF1	3	9	PHÖNIX. 3044076	-XR	10			/4.2:B
		-SF2	3	10	PHÖNIX. 3044076	-XR	14			/4.4:B
		-SF3	3	11	PHÖNIX. 3044076					/4.5:B
		-SF4	3	12	PHÖNIX. 3044076					/4.7:B
				13	PHÖNIX. 3044076					/17.3:E
				14	PHÖNIX. 3044076					/17.3:E
				15	PHÖNIX. 3044076					/17.4:E

Инв. № подл.	Подпись и дата	Взам. инв. №	Согласовано			

РЯД ЗАЖИМОВ/КОЛОДКА

=K211+S1-X200

No. Кабеля	ТИП кабеля / No. Провода	K	Соединение	No. Клеммы	ТИП клеммы	OT	Соединение	No. Кабеля	ТИП кабеля / No. Провода	Страница
	L	-XR	1	1	PHÖNIX. 3044076	-F200	1			/2.4:A
		-SQ1	21	2	PHÖNIX. 3044076	-F200	2			/2.4:B
				3	PHÖNIX. 3044076					/2.4:B
				4	PHÖNIX. 3044076					/2.5:B
				5	PHÖNIX. 3044076					/2.5:B
	N	-XR	3	6	PHÖNIX. 3044076	-X101	N			/2.4:E
				7	PHÖNIX. 3044076					/2.6:E
				8	PHÖNIX. 3044076					/2.6:E
				9	PHÖNIX. 3044076					/2.6:E
				PE1	PHÖNIX. 3044241	-X101	PE			/2.5:D

Изм.	Кол.уч.	Лист	№ док.	Подпись	Дата

2122-33.13

Ряд зажимов =K211+S1-X200

= K211
+ S1
Лист 36

Инв. № подл.	Подпись и дата	Взам. инв. №	Согласовано			

РЯД ЗАЖИМОВ/КОЛОДКА

=K211+S1-X201

No. Кабеля	ТИП кабеля / No. Провода	K	Соединение	No. Клеммы	ТИП клеммы	OT	Соединение	No. Кабеля	ТИП кабеля / No. Провода	Страница
	L	-XR	2	1	PHOENIX. 3044076	-F201	1			/3.4:A
		-B90	L	2	PHOENIX. 3044076	-F201	2			/3.4:B
				3	PHOENIX. 3044076					/3.4:B
				4	PHOENIX. 3044076					/3.4:B
				5	PHOENIX. 3044076					/3.5:B
	N	-XR	4	6	PHOENIX. 3044076	-Q1-X				/3.4:E
				7	PHOENIX. 3044076	-RK2	2			/3.5:E
				8	PHOENIX. 3044076	-RK3	2			/3.6:E
				9	PHOENIX. 3044076	-B90	N			/3.6:E
		-B90	2	10	PHOENIX. 3044076	-Q1-X				/3.4:D
		-RK2	1	11	PHOENIX. 3044076					/3.5:D
		-RK3	1	12	PHOENIX. 3044076					/3.6:D

Изм.	Кол.уч.	Лист	№ док.	Подпись	Дата

2122-33.13

Ряд зажимов =K211+S1-X201

= K211
+ S1
Лист 37

Инв. № подл.	Подпись и дата	Взам. инв. №	Согласовано			

РЯД ЗАЖИМОВ/КОЛОДКА

=K211+S1-X700

No. Кабеля	ТИП кабеля / No. Провода	K	Соединение	No. Клеммы	ТИП клеммы	OT	Соединение	No. Кабеля	ТИП кабеля / No. Провода	Страница
				1	PHOENIX. 3044076	-P1	Tx+			/16.2:C
				2	PHOENIX. 3044076	-P1	Tx-			/16.2:C
				3	PHOENIX. 3044076	-P1	SH			/16.2:C
				4	PHOENIX. 3044076					/16.1:D
				5	PHOENIX. 3044076					/16.1:D
				6	PHOENIX. 3044076					/16.1:D
				7	PHOENIX. 3044076					/16.1:D
				8	PHOENIX. 3044076					/16.1:D
				9	PHOENIX. 3044076					/16.1:D
				10	PHOENIX. 3044076					/16.1:D

Изм.	Кол.уч.	Лист	№ док.	Подпись	Дата

2122-33.13

Ряд зажимов =K211+S1-X700

= K211
+ S1
Лист 38

Инв. № подл.	Подпись и дата	Взам. инв. №	Согласовано			

РЯД ЗАЖИМОВ/КОЛОДКА

=K211+S1-X701

No. Кабеля	ТИП кабеля / No. Провода	K	Соединение	No. Клеммы	ТИП клеммы	OT	Соединение	No. Кабеля	ТИП кабеля / No. Провода	Страница
				1	PHÖNIX. 3044076	-SF4	2			/4.6:C
		-P1	L(+)	2	PHÖNIX. 3044076	-PIK	70			/5.5:B
				3	PHÖNIX. 3044076					/17.3:F
				4	PHÖNIX. 3044076					/17.3:F
				5	PHÖNIX. 3044076	-SF4	4			/4.7:C
		-PIK	71	6	PHÖNIX. 3044076	-P1	N(-)			/5.5:D
				7	PHÖNIX. 3044076					/17.3:F
				8	PHÖNIX. 3044076					/17.3:F
				9	PHÖNIX. 3044076					/17.3:F
				10	PHÖNIX. 3044076					/17.3:F

Изм.	Кол.уч.	Лист	№ док.	Подпись	Дата

2122-33.13

Ряд зажимов =K211+S1-X701

= K211
+ S1
Лист 39

F	E	D	C	B	A

Инв. № подл.	Подпись и дата	Взам. инв. №	Согласовано			

РЯД ЗАЖИМОВ/КОЛОДКА

=K211+S1-XPE

No. Кабеля	ТИП кабеля / No. Провода	К	Соединение	No. Клеммы	ТИП клеммы	ОТ	Соединение	No. Кабеля	ТИП кабеля / No. Провода	Страница
		-XT	4	1	PHÖNIX. 3044241					/14.3:B
		-XT	8	2	PHÖNIX. 3044241					/14.5:B
		-XT	10	3	PHÖNIX. 3044241					/14.6:B

Изм.	Кол.уч.	Лист	№ док.	Подпись	Дата

2122-33.13

Ряд зажимов =K211+S1-XPE

= K211
+ S1
Лист 40

0	1	2	3	4	5	6	7	8	9

Инв. № подл.	Подпись и дата	Взам. инв. №	Согласовано			

РЯД ЗАЖИМОВ/КОЛОДКА

=K211+S1-XR

No. Кабеля / ТИП кабеля / No. Провода	K	Соединение	No. Клеммы	ТИП клеммы	OT	Соединение	No. Кабеля / ТИП кабеля / No. Провода	Страница
L	-X200	1	1	PHÖNIX. 3044636	=K209-X110	3		=K00/20.7
L	-X201	1	2	PHÖNIX. 3044636				=K00/20.7
N	-X200	6	3	PHÖNIX. 3044636	=K209-X110	10		=K00/20.7
N	-X201	6	4	PHÖNIX. 3044636				=K00/20.7
			5	PHÖNIX. 3044636				=K00/20.7
			6	PHÖNIX. 3044636				=K00/20.7
			7	PHÖNIX. 3044636	=K209-X100	13		=K00/20.7
	-X100	1	8	PHÖNIX. 3044636				=K00/20.7
			9	PHÖNIX. 3044636	=K209-X100	21		=K00/20.7
	-X100	9	10	PHÖNIX. 3044636				=K00/20.7
			11	PHÖNIX. 3044636	=K209-X100	16		=K00/20.7
	-X100	2	12	PHÖNIX. 3044636				=K00/20.7
			13	PHÖNIX. 3044636	=K209-X100	24		=K00/20.7
	-X100	10	14	PHÖNIX. 3044636				=K00/20.7
			15	PHÖNIX. 3044636	=K209-XR	15		=K00/20.7
+EH	-X4	1	16	PHÖNIX. 3044636				=K00/20.7
			17	PHÖNIX. 3044636	=K209-XR	17		=K00/20.7
-EH	-X4	9	18	PHÖNIX. 3044636				=K00/20.7
EHA	-X4	12	19	PHÖNIX. 3044636	=K209-XR	19		=K00/19.8
EHP	-X4	11	20	PHÖNIX. 3044636	=K209-XR	20		=K00/19.8
			21	PHÖNIX. 3044636	=K209-XR	21		=K00/19.8
			22	PHÖNIX. 3044636	=K209-XR	22		=K00/19.8
			23	PHÖNIX. 3044636	=K209-XR	23		=K00/19.8
2ED1	-X6	11	24	PHÖNIX. 3044636	=K209-XR	24		=K00/19.8
1ED1	-X6	10	25	PHÖNIX. 3044636	=K209-XR	25		=K00/19.8
EDR1	-X6	7	26	PHÖNIX. 3044636	=K209-XR	26		=K00/19.8

Изм.	Кол.уч.	Лист	№ док.	Подпись	Дата

2122-33.13

Ряд зажимов =K211+S1-XR

= K211
+ S1
Лист 41

РЯД ЗАЖИМОВ/КОЛОДКА

=K211+S1-XR

No. Кабеля	ТИП кабеля / No. Провода	К	Соединение	No. Клеммы	ТИП клеммы	ОТ	Соединение	No. Кабеля	ТИП кабеля / No. Провода	Страница
	+ED1	-X6	8	27	PHÖNIX. 3044636	=K209-XR	27			=K00/19.8
	-ED1	-X6	9	28	PHÖNIX. 3044636	=K209-XR	28			=K00/19.8
		-X3	13	29	PHÖNIX. 3044636	=K209-XR	29			=K00/19.8
		-X3	20	30	PHÖNIX. 3044636	=K209-XR	30			=K00/19.8
		-X3	11	31	PHÖNIX. 3044636	=K209-XR	31			=K00/19.8
		-X3	11	32	PHÖNIX. 3044636	=K209-XR	32			=K00/19.8
		-X3	12	33	PHÖNIX. 3044636	=K209-XR	33			=K00/19.8
		-X3	19	34	PHÖNIX. 3044636	=K209-XR	34			=K00/19.8
		-X3	1	35	PHÖNIX. 3044636	=K209-XR	35			=K00/19.8
		-X3	3	36	PHÖNIX. 3044636	=K209-XR	36			=K00/19.8
				37	PHÖNIX. 3044636	=K209-XR	37			=K00/17.9
				38	PHÖNIX. 3044636	=K209-XR	38			=K00/17.9
				39	PHÖNIX. 3044636	=K209-XR	39			=K00/17.9
				40	PHÖNIX. 3044636	=K209-XR	40			=K00/17.9
		-X3	4	41	PHÖNIX. 3044636	=K209-XR	41			=K00/17.9
		-X3	6	42	PHÖNIX. 3044636	=K209-XR	42			=K00/17.9
				43	PHÖNIX. 3044636	=K209-XR	43			=K00/17.9
				44	PHÖNIX. 3044636	=K209-XR	44			=K00/17.9
		-X3	9	45	PHÖNIX. 3044636	=K209-XR	45			=K00/17.9
		-X3	10	46	PHÖNIX. 3044636	=K209-XR	46			=K00/17.9
		-X3	7	47	PHÖNIX. 3044636	=K209-XR	47			=K00/17.9
		-X3	8	48	PHÖNIX. 3044636	=K209-XR	48			=K00/17.9
				49	PHÖNIX. 3044636	=K209-XR	49			=K00/17.9
				50	PHÖNIX. 3044636	=K209-XR	50			=K00/17.9
				51	PHÖNIX. 3044636	=K209-XR	51			=K00/17.9
				52	PHÖNIX. 3044636	=K209-XR	52			=K00/17.9

РЯД ЗАЖИМОВ/КОЛОДКА

=K211+S1-XR

No. Кабеля	ТИП кабеля / No. Провода	K	Соединение	No. Клеммы	ТИП клеммы	ОТ	Соединение	No. Кабеля	ТИП кабеля / No. Провода	Страница
				53	PHÖNIX. 3044636	=K209-XR	53			=K00/17.9
				54	PHÖNIX. 3044636	=K209-XR	54			=K00/17.9
				55	PHÖNIX. 3044636	=K209-XR	55			=K00/17.9
				56	PHÖNIX. 3044636	=K209-XR	56			=K00/17.9
				57	PHÖNIX. 3044636	=K209-XR	57			=K00/15.9
				58	PHÖNIX. 3044636	=K209-XR	58			=K00/15.9
				59	PHÖNIX. 3044636	=K209-XR	59			=K00/15.9
				60	PHÖNIX. 3044636	=K209-XR	60			=K00/15.9
	EV1A	-XV	1	61	PHÖNIX. 3044636	=K209-XR	61			=K00/15.9
	EV1B	-XV	4	62	PHÖNIX. 3044636	=K209-XR	62			=K00/15.9
	EV1C	-XV	7	63	PHÖNIX. 3044636	=K209-XR	63			=K00/15.9
	EV1N	-XV	10	64	PHÖNIX. 3044636	=K209-XR	64			=K00/15.9
				65	PHÖNIX. 3044636	=K209-XR	65			=K00/15.9
				66	PHÖNIX. 3044636	=K209-XR	66			=K00/15.9
				67	PHÖNIX. 3044636	=K209-XR	67			=K00/15.9
				68	PHÖNIX. 3044636	=K209-XR	68			=K00/15.9
				69	PHÖNIX. 3044636	=K209-XR	69			=K00/15.9
				70	PHÖNIX. 3044636	=K209-XR	70			=K00/15.9

РЯД ЗАЖИМОВ/КОЛОДКА

=K211+S1-XT

No. Кабеля	ТИП кабеля / No. Провода	2,5 мм²	K	Соединение	No. Клеммы	ТИП клеммы	OT	Соединение	No. Кабеля	ТИП кабеля / No. Провода	Страница
A411			-PIK	1	1	PHOENIX. 3057432	-TA1-A	1И1			/14.1:B
C411			-PIK	7	2	PHOENIX. 3057432	-TA1-C	1И1			/14.2:B
B411			-P1	CT2+	3	PHOENIX. 3057432	-TA1-C	1И2			/14.2:B
			-XPE	1	4	PHOENIX. 3057432	-TA1-A	1И2			/14.3:B
A421			-A1	AI:5	5	PHOENIX. 3057432	-TA2-A	2И1			/14.4:B
C421			-A1	AI:9	6	PHOENIX. 3057432	-TA2-C	2И1			/14.4:B
B421			-A1	AI:10	7	PHOENIX. 3057432	-TA2-C	2И2			/14.5:B
			-XPE	2	8	PHOENIX. 3057432	-TA2-A	2И2			/14.5:B
H431			-A1	AI:7	9	PHOENIX. 3057432	-TA0	1			/14.6:B
H432			-A1	AI:8	10	PHOENIX. 3057432	-TA0	2			/14.6:B
			-XPE	3							
			-PA1	1	11	PHOENIX. 3057432	-PIK	3			/14.1:C
			-P1	CT1+	12	PHOENIX. 3057432	-PA1	2			/14.1:C
					13	PHOENIX. 3057432	-PIK	9			/14.2:C
			-P1	CT3+	14	PHOENIX. 3057432					/14.2:C
					15	PHOENIX. 3057432					/17.3:F
					16	PHOENIX. 3057432					/17.3:F
					17	PHOENIX. 3057432					/17.3:F
					18	PHOENIX. 3057432					/17.3:F
					19	PHOENIX. 3057432					/17.3:F
					20	PHOENIX. 3057432					/17.3:F

Инв. № подл.	Подпись и дата	Взам. инв. №	Согласовано			

РЯД ЗАЖИМОВ/КОЛОДКА

=K211+S1-XV

No. Кабеля	ТИП кабеля / No. Провода	K	Соединение	No. Клеммы	ТИП клеммы	OT	Соединение	No. Кабеля	ТИП кабеля / No. Провода	Страница
		-P1	V1	1	PHÖNIX. 3057416	-XR	61		EV1A	/15.3:C
		-PIK	2	2	PHÖNIX. 3057416					/15.5:C
				3	PHÖNIX. 3057416					/15.7:C
		-P1	V2	4	PHÖNIX. 3057416	-XR	62		EV1B	/15.4:C
		-PIK	5	5	PHÖNIX. 3057416					/15.5:C
				6	PHÖNIX. 3057416					/15.7:C
		-P1	VN	7	PHÖNIX. 3057416	-XR	63		EV1C	/15.4:C
		-PIK	8	8	PHÖNIX. 3057416					/15.6:C
				9	PHÖNIX. 3057416					/15.7:C
		-P1	V3	10	PHÖNIX. 3057416	-XR	64		EV1N	/15.4:C
				11	PHÖNIX. 3057416					/15.6:C
				12	PHÖNIX. 3057416					/15.7:C
				13	PHÖNIX. 3057416					/17.3:F
				14	PHÖNIX. 3057416					/17.3:F
				15	PHÖNIX. 3057416					/17.3:F
				16	PHÖNIX. 3057416					/17.3:F
				17	PHÖNIX. 3057416					/17.3:F
				18	PHÖNIX. 3057416					/17.3:F
				19	PHÖNIX. 3057416					/17.4:F
				20	PHÖNIX. 3057416					/17.4:F

Изм.	Кол.уч.	Лист	№ док.	Подпись	Дата

2122-33.13

Ряд зажимов =K211+S1-XV

= K211
+ S1
Лист 45

=K202+S1

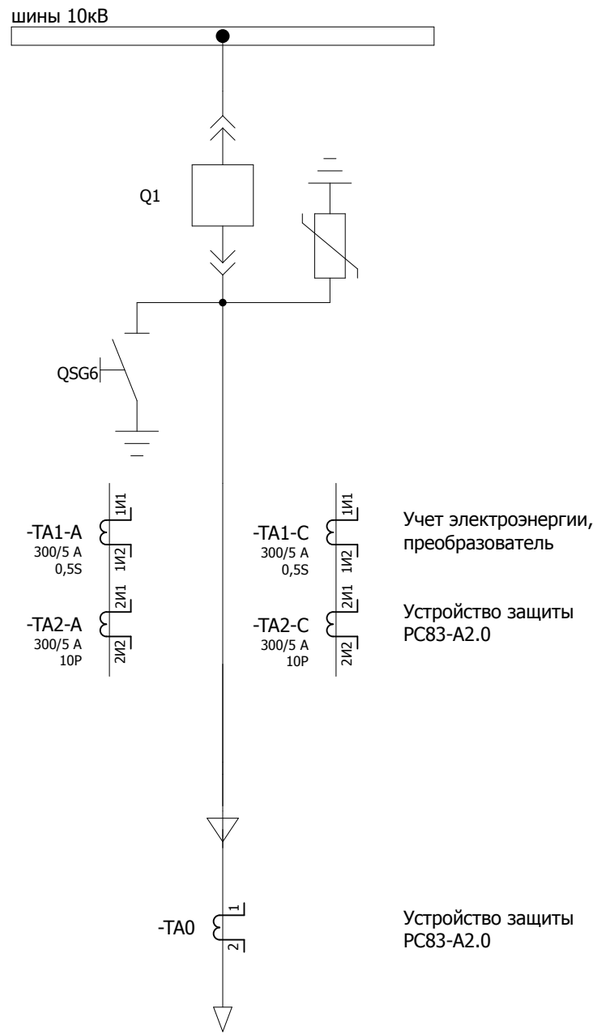

Учет электроэнергии, преобразователь

Устройство защиты РС83-А2.0

Устройство защиты РС83-А2.0

W6K
РП Шетпе

Изм.	Кол.уч.	Лист	№ док.	Подпись	Дата	2122-33.13	= K202
							+ S1
						Принципиальная схема	Лист 1

Согласовано

Взам. инв. №

Подпись и дата

Инв. № подл.

Освещение релейного отсека

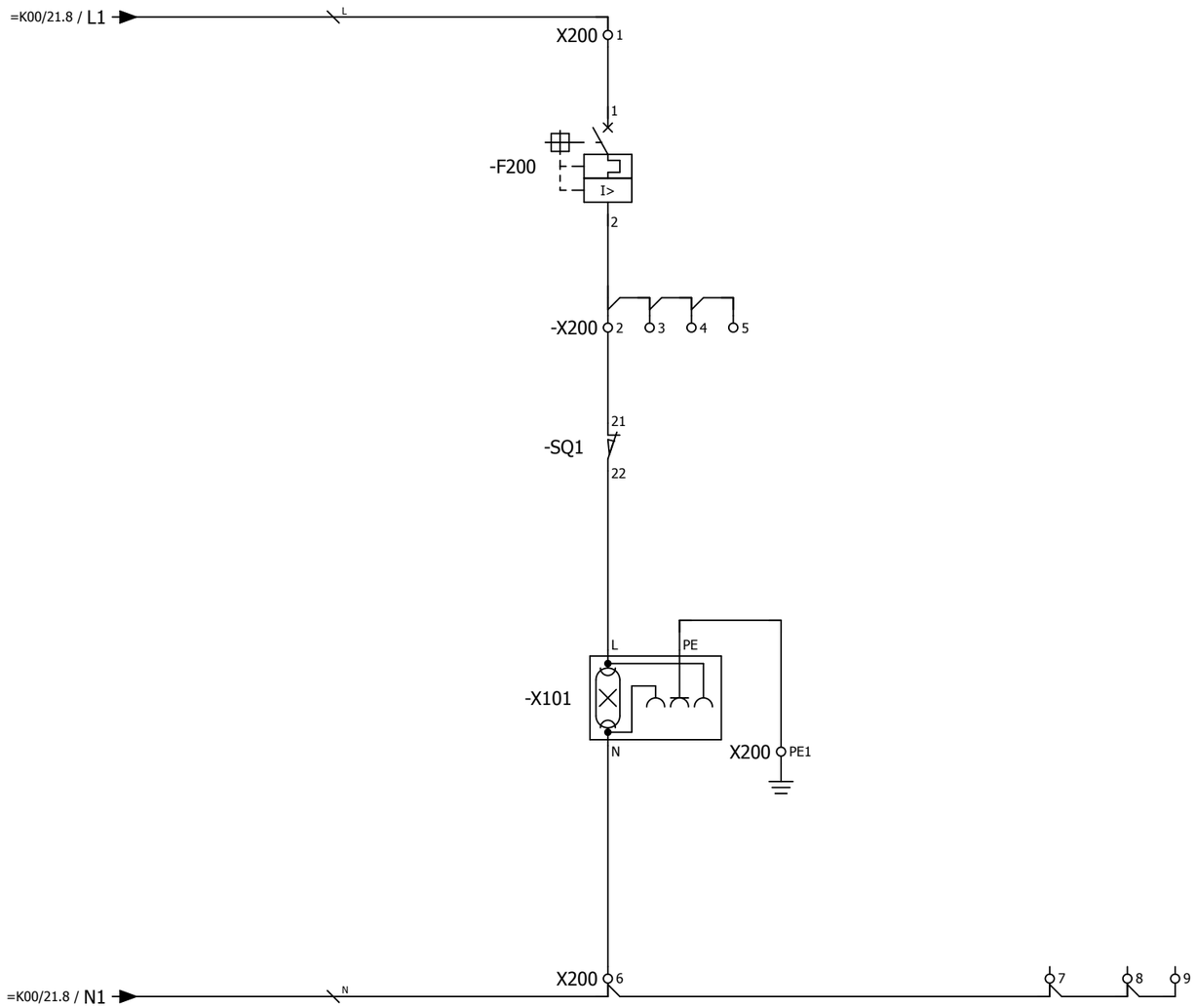

						2122-33.13	= K202
							+ S1
Изм.	Кол.уч.	Лист	№ док.	Подпись	Дата	Цепи освещения	Лист 2

Согласовано

Взам. инв. №

Подпись и дата

Инв. № подл.

Обогрев отсека выкатного элемента | Обогрев релейного отсека | Обогрев кабельного отсека

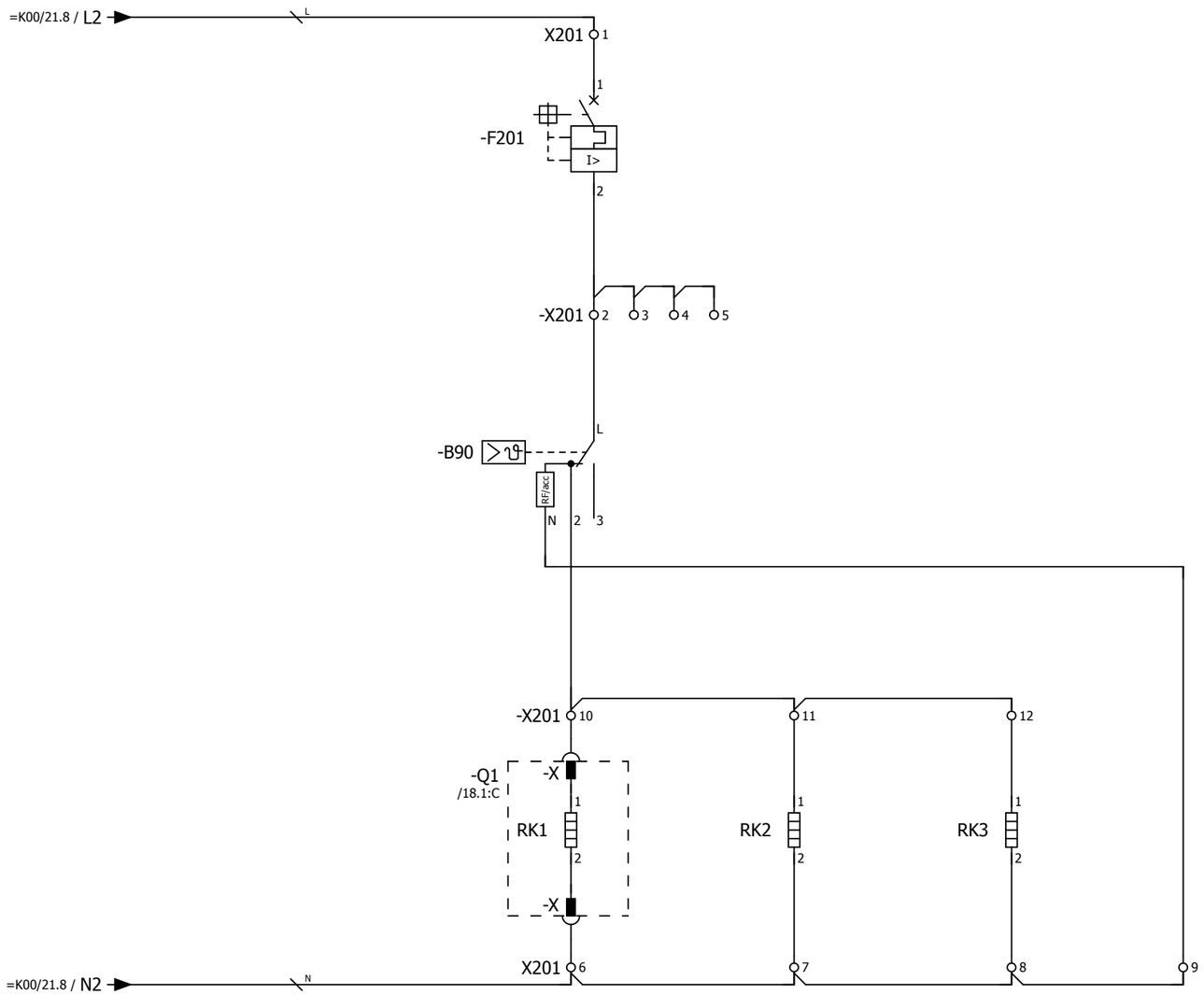

Примечание:
Ввиду отсутствия заводской информации, нумерация клемм выкатного элемента принято условно

Согласовано | Взам. инв. № | Подпись и дата | Инв. № подл.

Изм.	Кол.уч.	Лист	№ док.	Подпись	Дата

2122-33.13

Цепи обогрева

= K202
+ S1
Лист 3

Питание двигателя взвода пружины выключателя 220 В пост.тока

Питание цепей управления

Питание цепей управления выключателем

Питание преобразователя, счетчика ЭЭ

=K00/21.8 / EY2-

=K00/21.8 / EY2+

=K00/21.8 / EC2-

=K00/21.8 / EC2+

-X100 1 9

-X100 2 10

3 11

4 12

-SF1 /7.5:B /12.6:B

-SF2 /12.6:B

-SF3 /12.7:B

-SF4 /12.7:B

I> I>

-X0 1 4

-X1 1 3

12 14

-X2 1 6

12

-X701 1

5

-Q1 /18.1:C

-XP1 8 19

27 28

-SQM1 -SQM2

30 29

1 2

M

101 5.2:A

102 5.2:E

101 7.1:A

102 8.1:E

1 6.0:A

2 6.1:F

1 6.8:A

L+ 5.5:A

L- 5.4:E

Согласовано

Взам. инв. №

Подпись и дата

Инв. № подл.

Изм.	Кол.уч.	Лист	№ док.	Подпись	Дата

2122-33.13

Питание постоянным оперативным током

= K202

+ S1

Лист 4

Питание устройства

Питание преобразователя

Питание счетчика ЭЭ

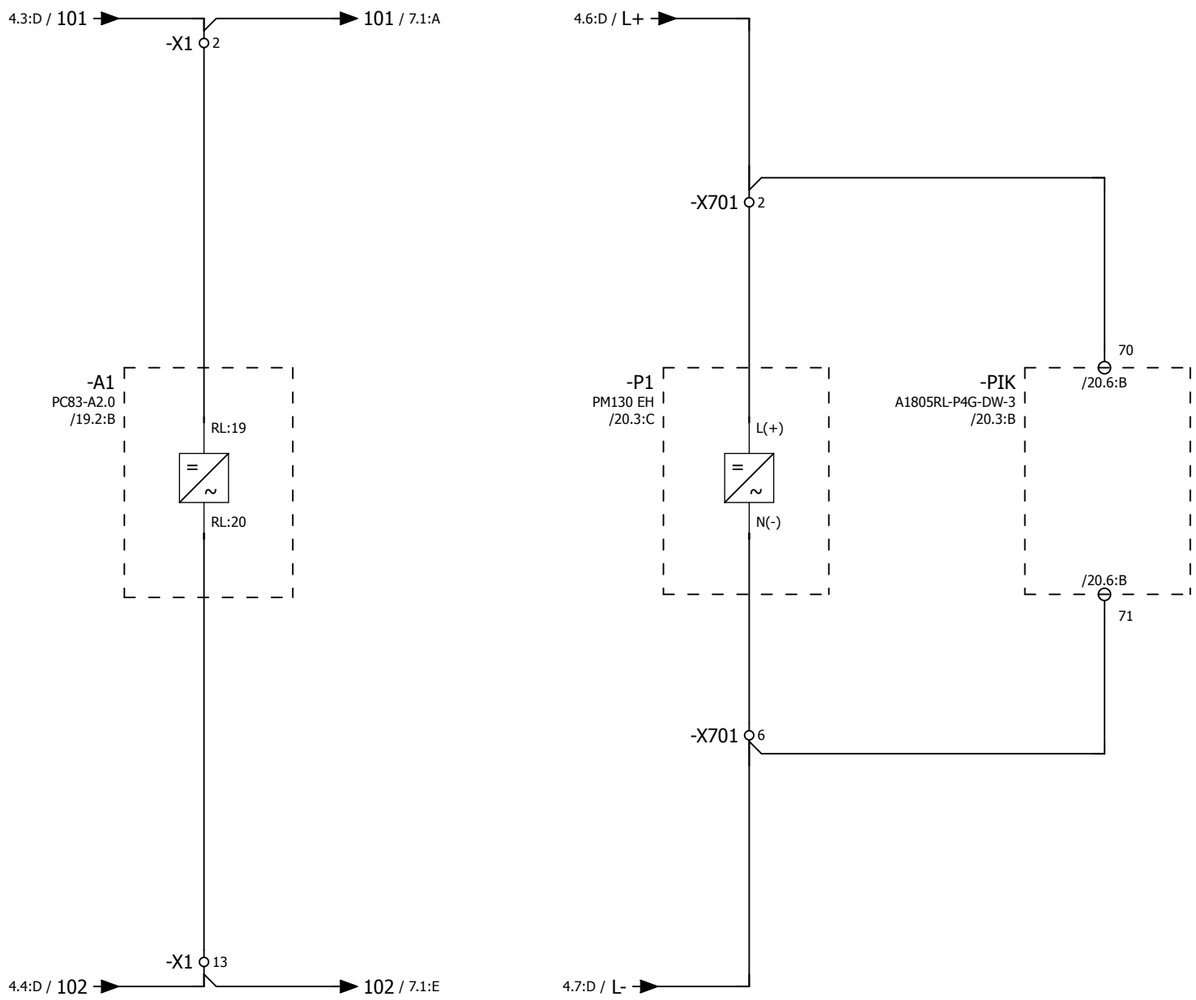

Согласовано

Взам. инв. №

Подпись и дата

Инв. № подл.

Изм.	Кол.уч.	Лист	№ док.	Подпись	Дата

2122-33.13

Питание постоянным оперативным током

= K202

+ S1

Лист 5

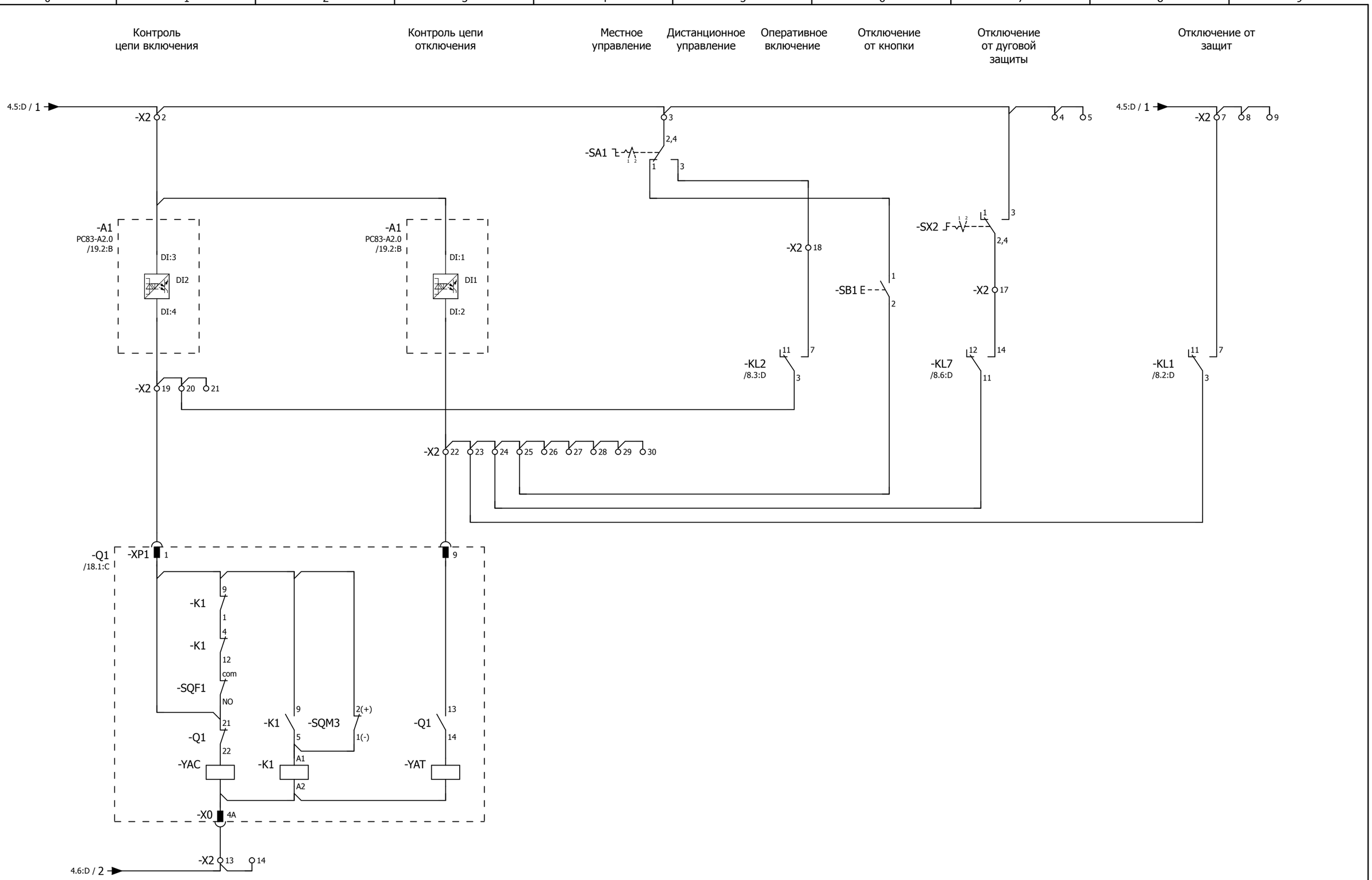

Переключатель SA1:
1 - местное
2 - дистанционное

Переключатель SX2:
1 - выведено
2 - введено

Изм.	Кол.уч.	Лист	№ док.	Подпись	Дата	2122-33.13	= K202
						Цепи управления выключателем	+ S1
							Лист 6

Согласовано | Взам. инв. № | Подпись и дата | Инв. № подл.

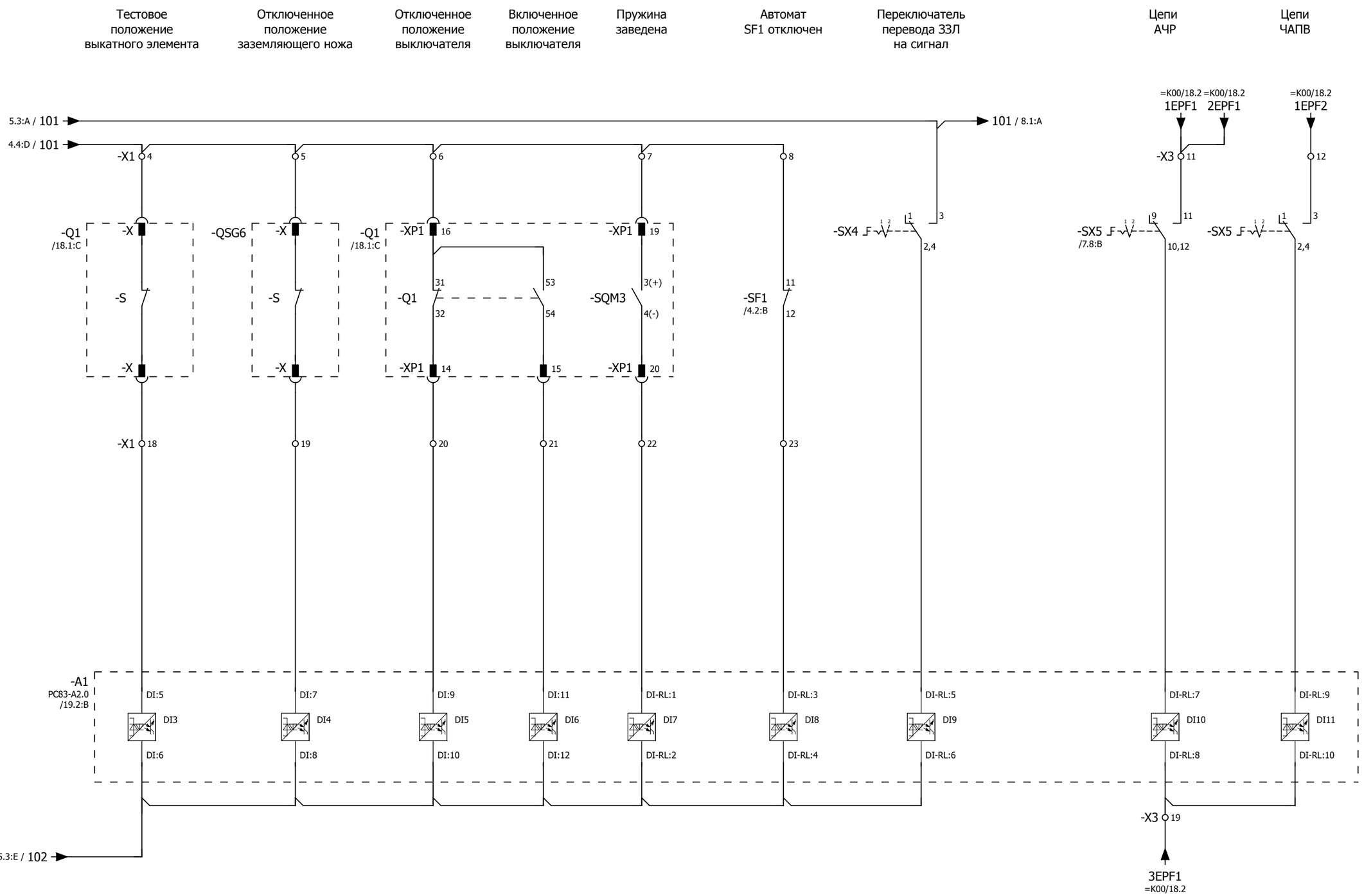

Примечание:

1. Ввиду отсутствия заводской информации, нумерация клемм выкатного элемента и ЗН принято условно;
2. Необходимость ввода каждого присоединения под определенную очередь АЧР определяет заказчик.

Переключатель SX4, 5:
1 - выведено
2 - введено

Изм.	Кол.уч.	Лист	№ док.	Подпись	Дата	2122-33.13	= K202 / + S1 / Лист 7
						Бинарные входы устройства защиты	

Согласовано | Взам. инв. № | Подпись и дата | Инв. № подл.

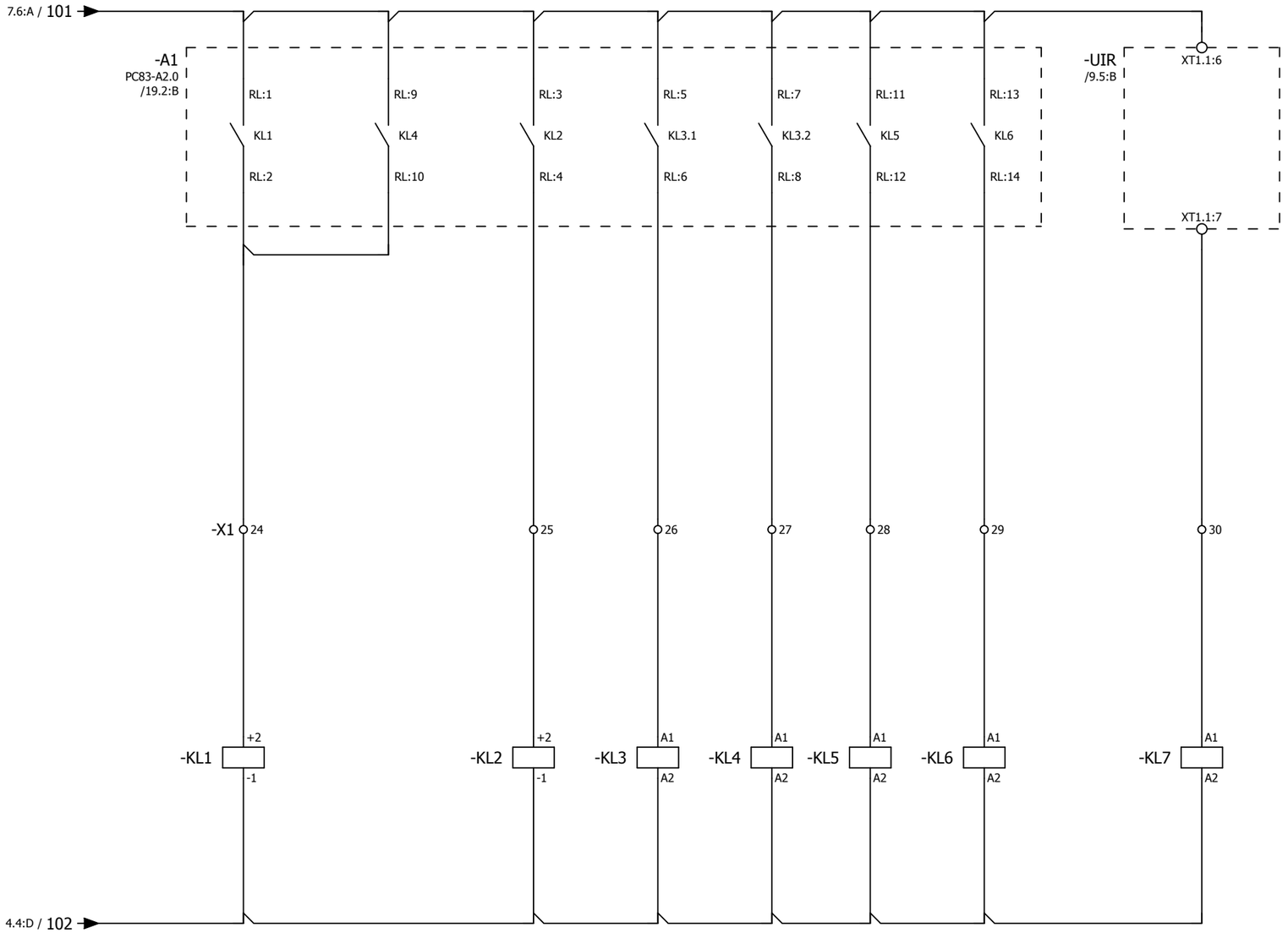

Согласовано

Взам. инв. №

Подпись и дата

Инв. № подл.

Изм.	Кол.уч.	Лист	№ док.	Подпись	Дата

2122-33.13

Бинарные выходы устройства защиты

= K202

+ S1

Лист 8

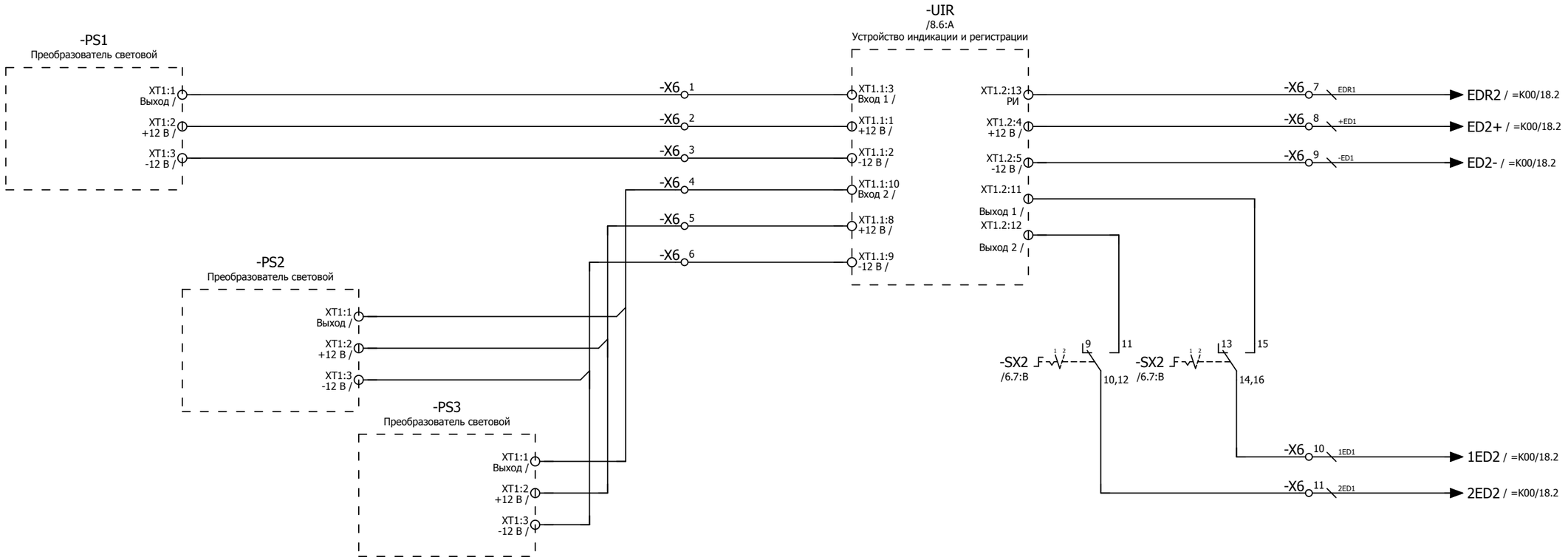

Переключатель SX2:
1 - выведено
2 - введено

Изм.	Кол.уч.	Лист	№ док.	Подпись	Дата	2122-33.13	= K202
							+ S1
						Цепи дуговой защиты	Лист 9

Согласовано | Взам. инв. № | Подпись и дата | Инв. № подл.

Разрешение на
перемещение
выкатного элемента

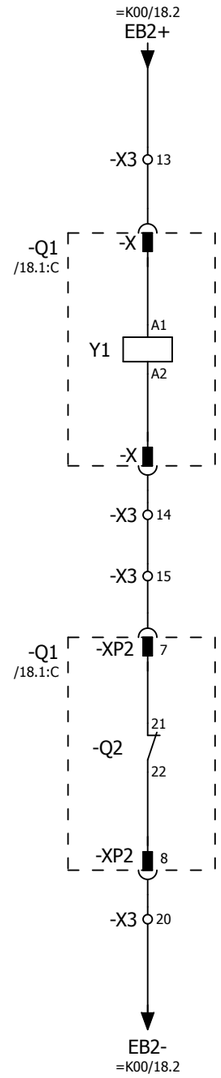

Примечание:
Ввиду отсутствия заводской информации, нумерация клемм выкатного элемента принято условно

Согласовано

Взам. инв. №

Подпись и дата

Инв. № подл.

Изм.	Кол.уч.	Лист	№ док.	Подпись	Дата	2122-33.13	= K202
							+ S1
						Цепи оперативной блокировки	Лист 10

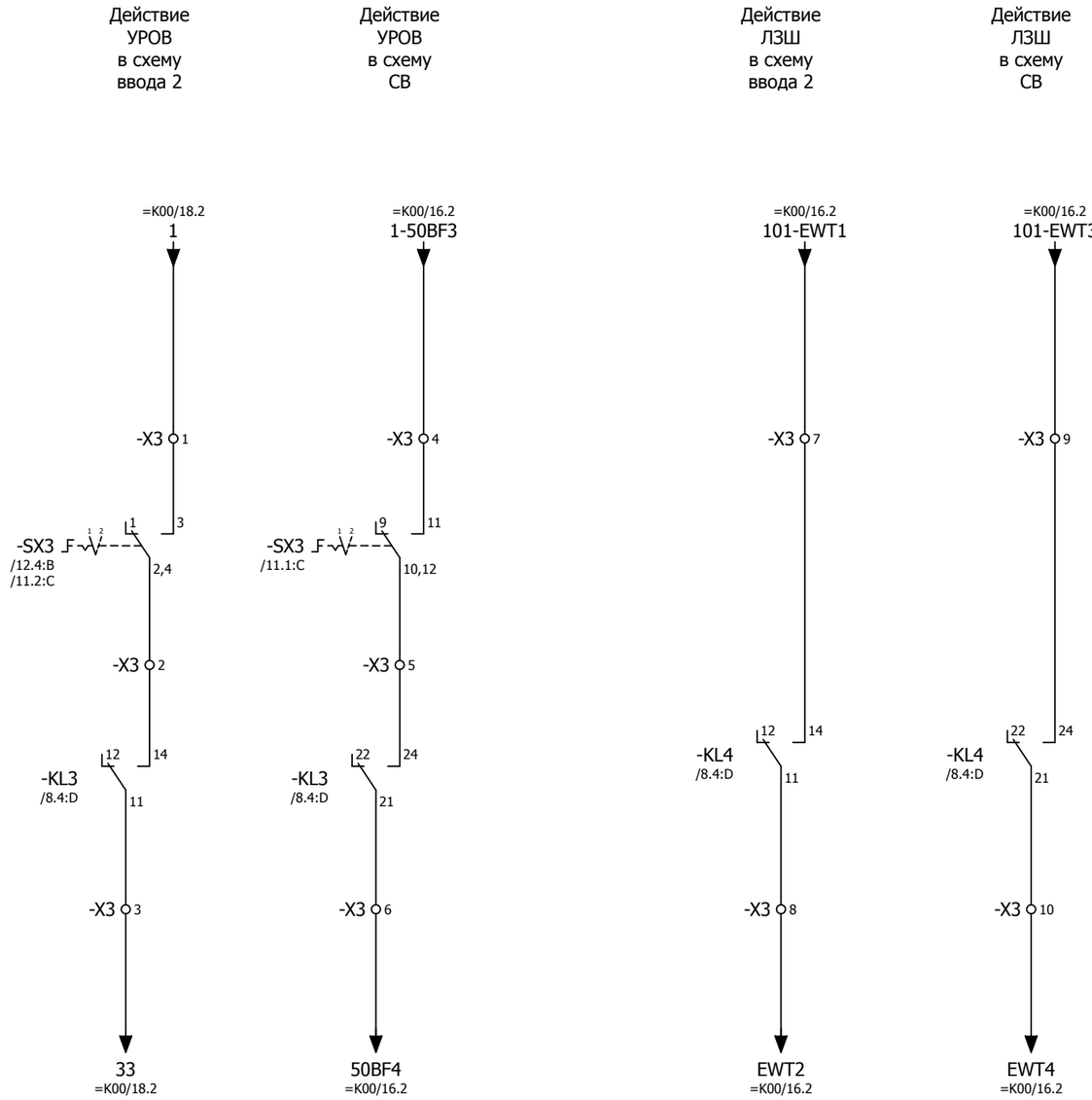

Переключатель SX3:
1 - выведено
2 - введено

Изм.	Кол.уч.	Лист	№ док.	Подпись	Дата	2122-33.13	= K202
						Цепи УРОВ, ЛЗШ	+ S1
							Лист 11

Согласовано | Взам. инв. № | Подпись и дата | Инв. № подл.

Общепанельная лампа

Общий сигнал "Вызов в ячейку"

Аварийное отключение выключателя

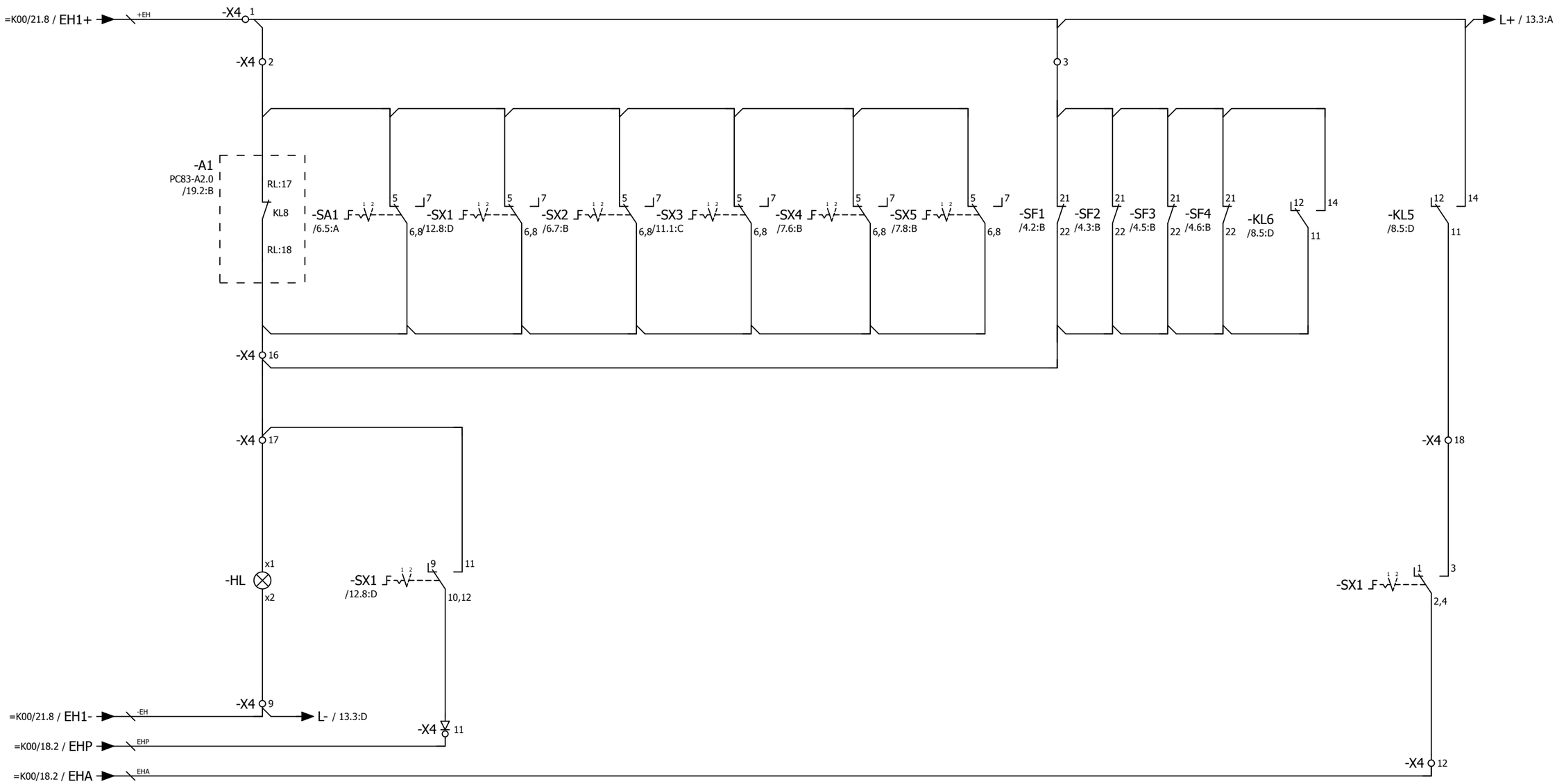

Переключатели SX1,2,3,4,5:
1 - выведено
2 - введено

Переключатель SA1:
1 - местное
2 - дистанционное

Согласовано

Взам. инв. №

Подпись и дата

Инв. № подл.

Изм.	Кол.уч.	Лист	№ док.	Подпись	Дата

2122-33.13

Цепи сигнализации

= K202

+ S1

Лист 12

Отключенное положение выключателя

Включенное положение выключателя

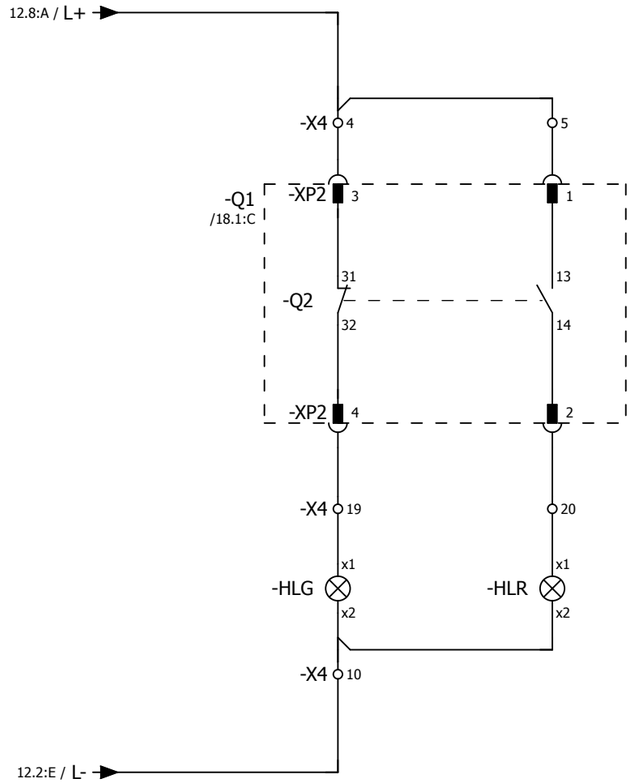

Согласовано

Взам. инв. №

Подпись и дата

Инв. № подл.

Изм.	Кол.уч.	Лист	№ док.	Подпись	Дата

2122-33.13

Цепи сигнализации

= K202

+ S1

Лист 13

Токовые цепи измерения

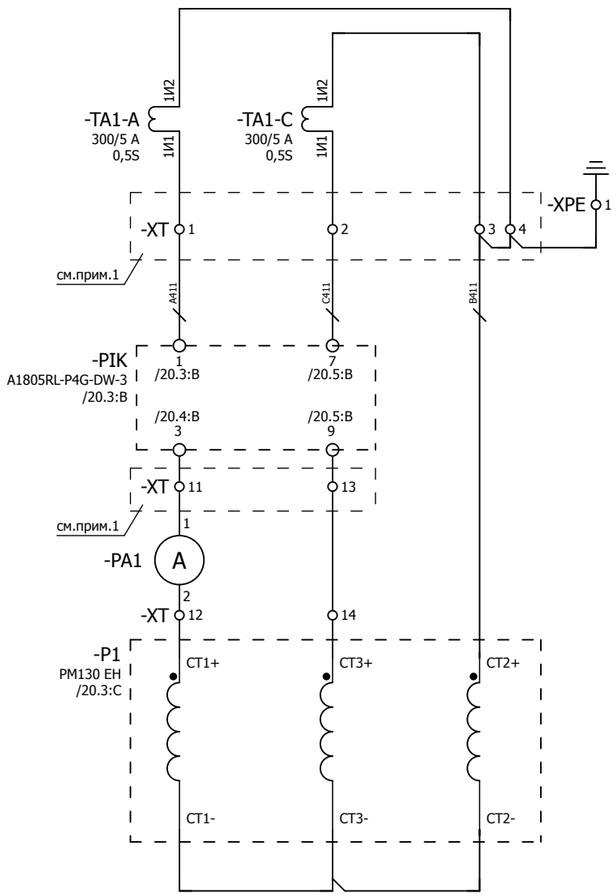

Токовые цепи устройства защиты

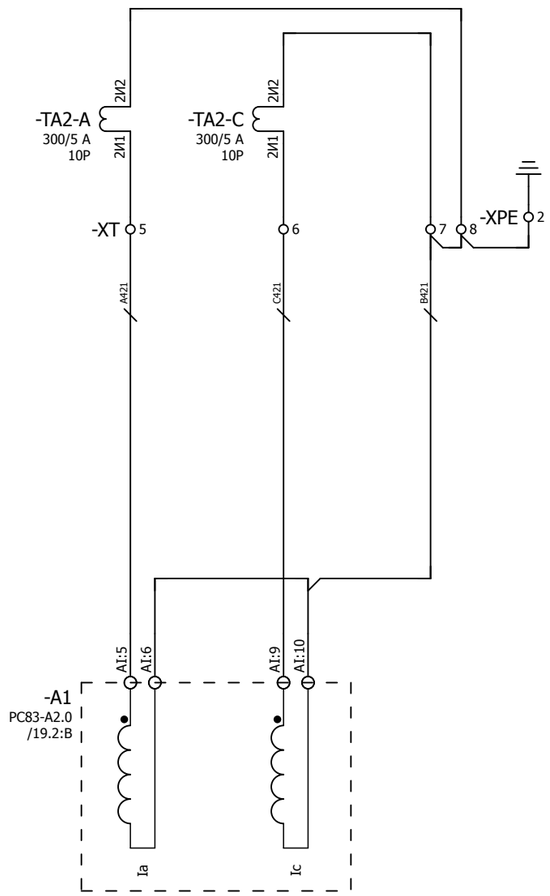

Трансформатор тока
нулевой последовательности

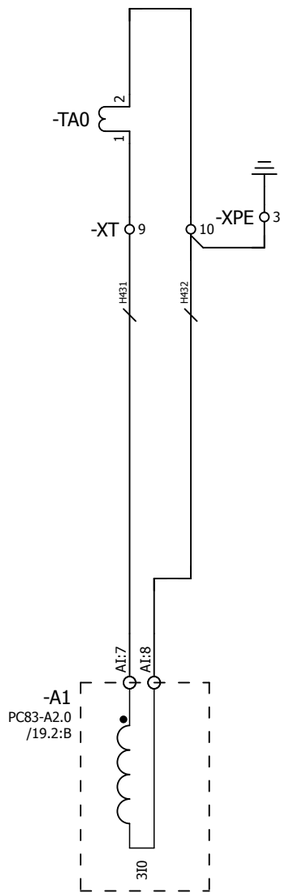

Примечания:
1. Предусмотреть возможность пломбирования выделенных клемм
2. Подключение токовых цепей осуществить проводом сечением 2,5 мм²

Согласовано

Взам. инв. №

Подпись и дата

Инв. № подл.

Изм.	Кол.уч.	Лист	№ док.	Подпись	Дата	2122-33.13	= K202
						Токовые цепи	+ S1
							Лист 14

Цепи напряжения преобразователя и счетчика ЭЭ

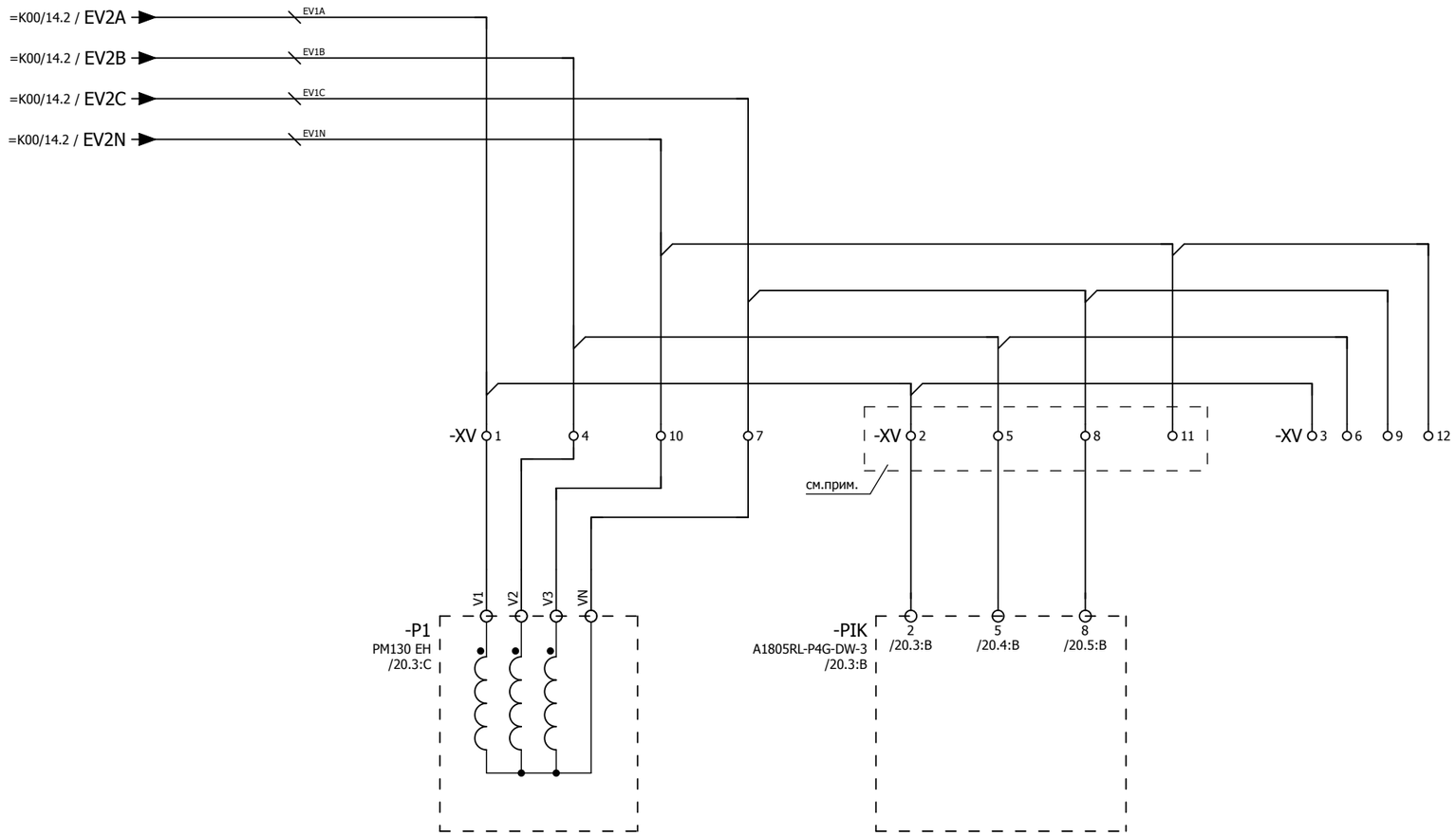

Примечание:
Предусмотреть возможность пломбирования выделенных клемм

Изм.	Кол.уч.	Лист	№ док.	Подпись	Дата	2122-33.13	= K202
						Цепи напряжения	+ S1
							Лист 15

Согласовано | Взам. инв. № | Подпись и дата | Инв. № подл.

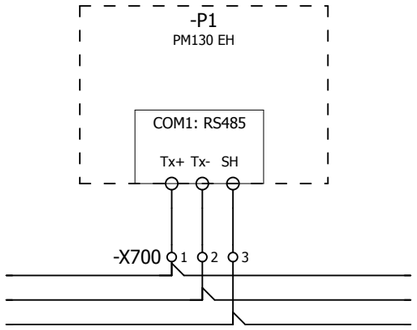

к пред. прибору

к след. прибору

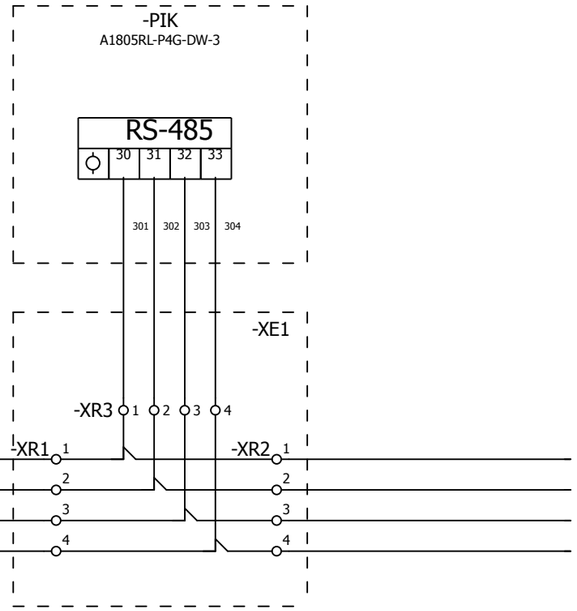

к пред. прибору

к след. прибору

-X700 4 5 6 7 8 9 10

Примечание:
Между ячеечные соединения коммуникационной сети выполнить кабелем типа Belden 9841.

Изм.	Кол.уч.	Лист	№ док.	Подпись	Дата	2122-33.13 Коммуникационная сеть преобразователя и счетчика ЭЭ	= K202 + S1 Лист 16

Согласовано

Взам. инв. №

Подпись и дата

Инв. № подл.

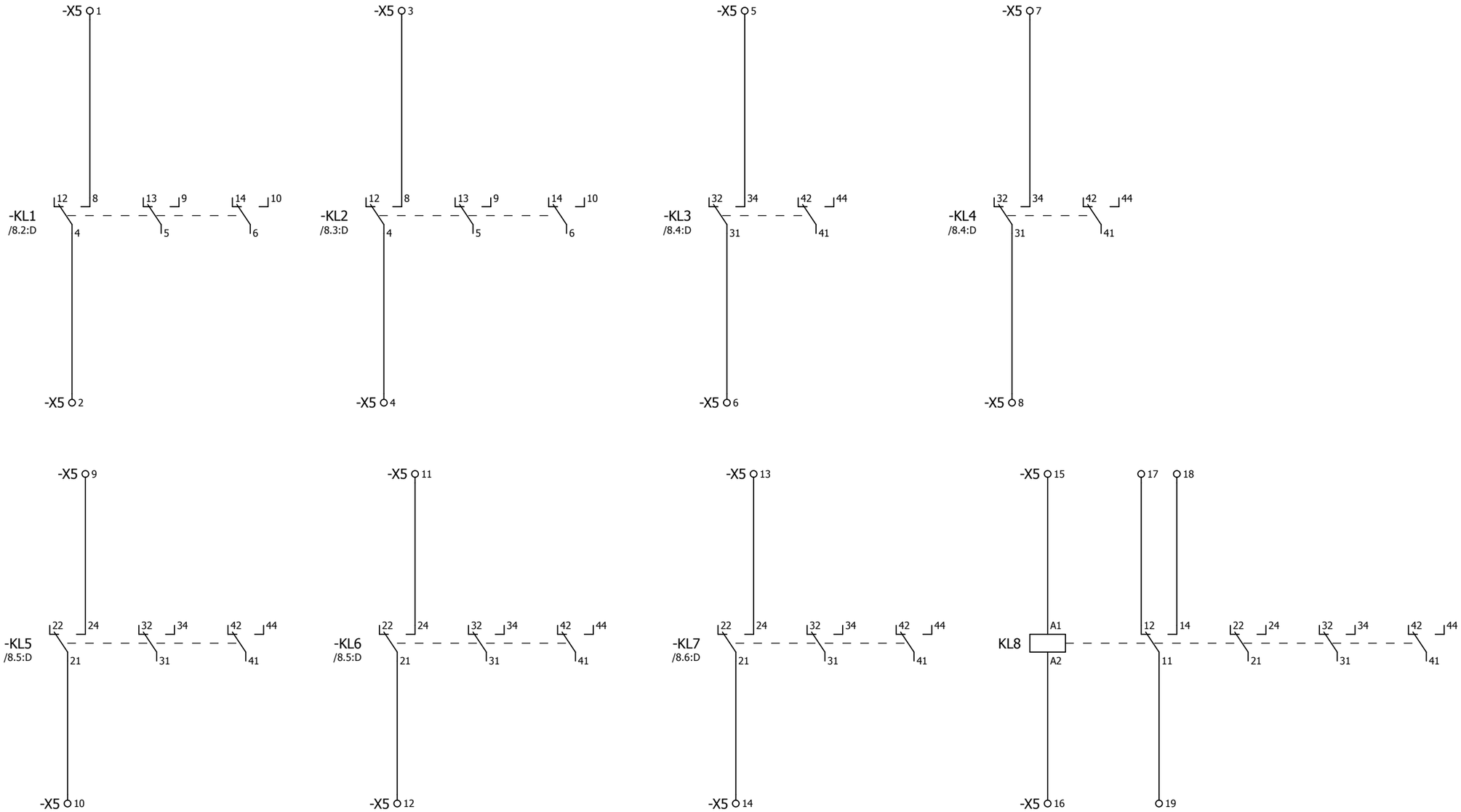

-X0 2 3 5

-X1 9 10 11 15 16 17 31 32 33 34 35

-X2 10 11 15 16

-X3 16 17 18

-X4 6 7 8 13 14 15

-X6 12 13 14 15

-X5 34 35

-X100 5 6 7 8 13 14 15

-X701 3 4 7 8 9 10

-XT 15 16 17 18 19 20

-XV 13 14 15 16 17 18 19 20

Изм.	Кол.уч.	Лист	№ док.	Подпись	Дата

2122-33.13

Резервные контакты реле

= K202

+ S1

Лист 17

Согласовано

Взам. инв. №

Подпись и дата

Инв. № подл.

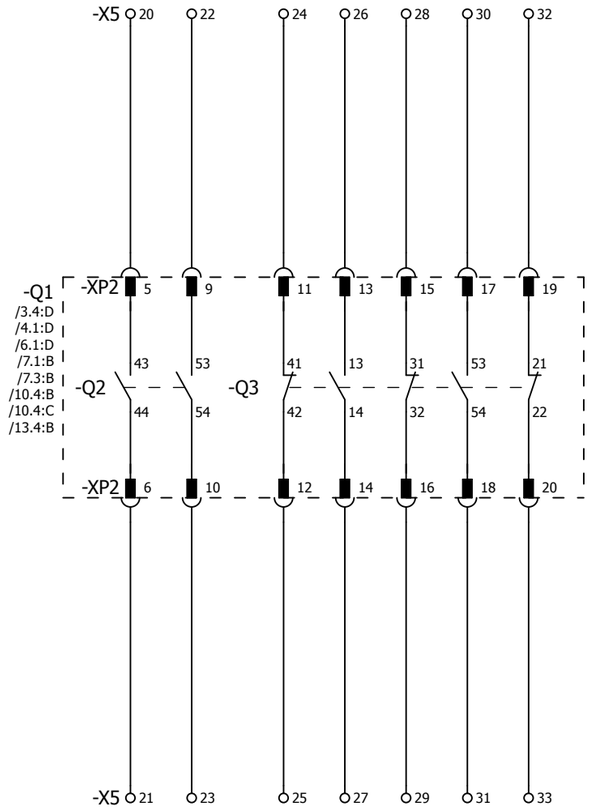

Согласовано

Взам. инв. №

Подпись и дата

Инв. № подл.

Изм.	Кол.уч.	Лист	№ док.	Подпись	Дата

2122-33.13

Резервные контакты выключателя

= K202

+ S1

Лист 18

F	E	D	C	B	A

Инв. № подл.	Подпись и дата	Взам. инв. №	Согласовано			

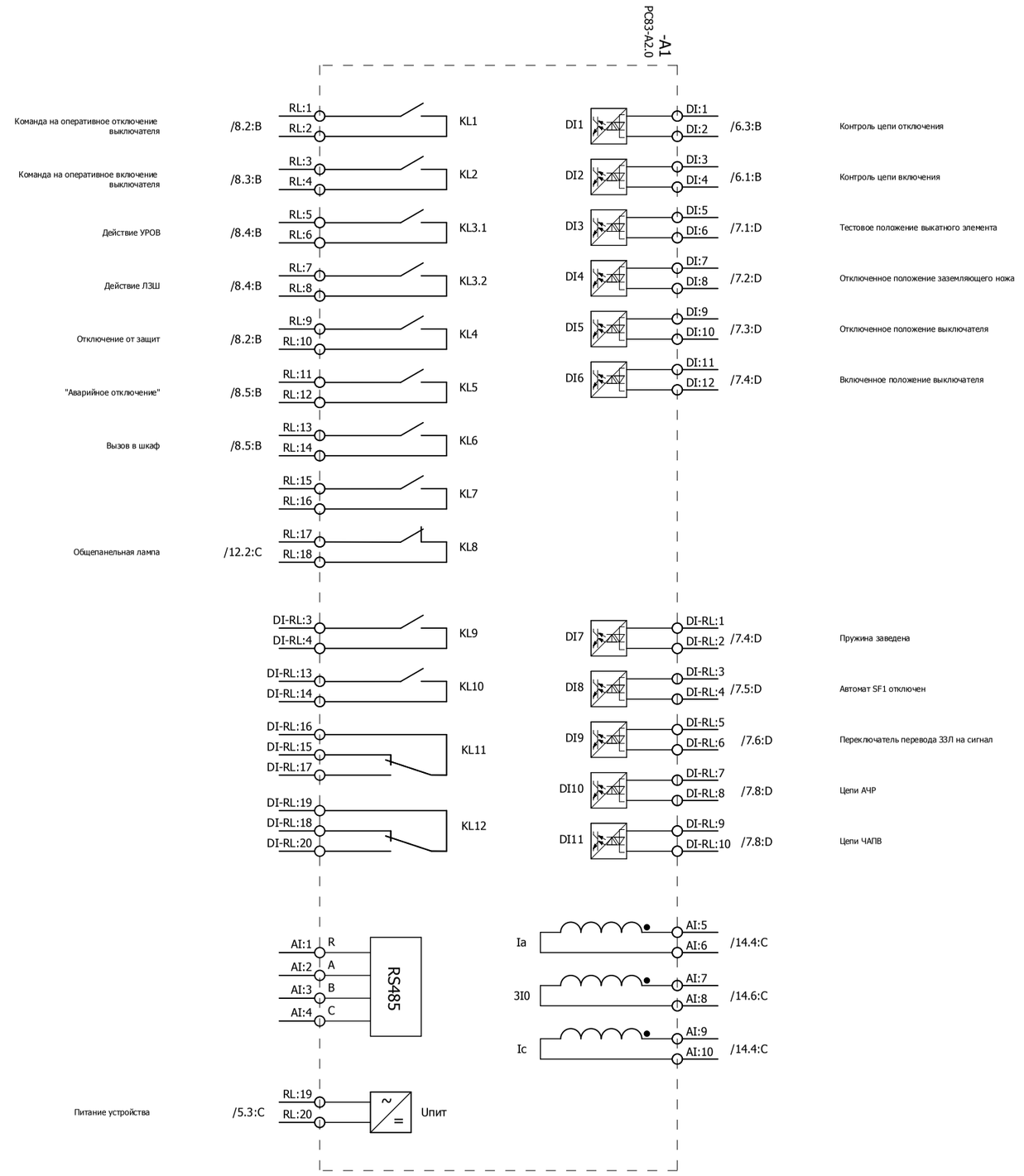

Изм.		
Кол.уч.		
Лист		
№ док.		
Подпись		
Дата		

2122-33.13

Обзор устройства защиты

= K202
+ S1
Лист 19

0 1 2 3 4 5 6 7 8 9

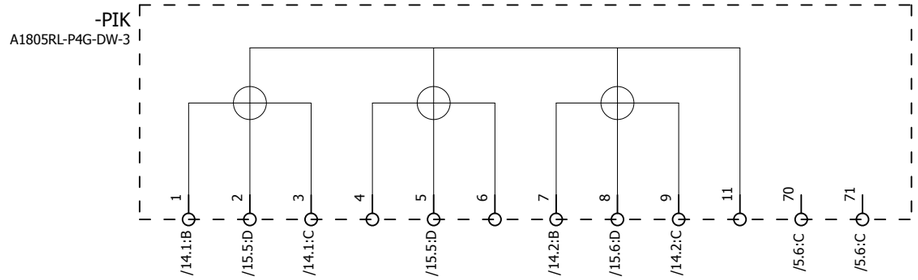

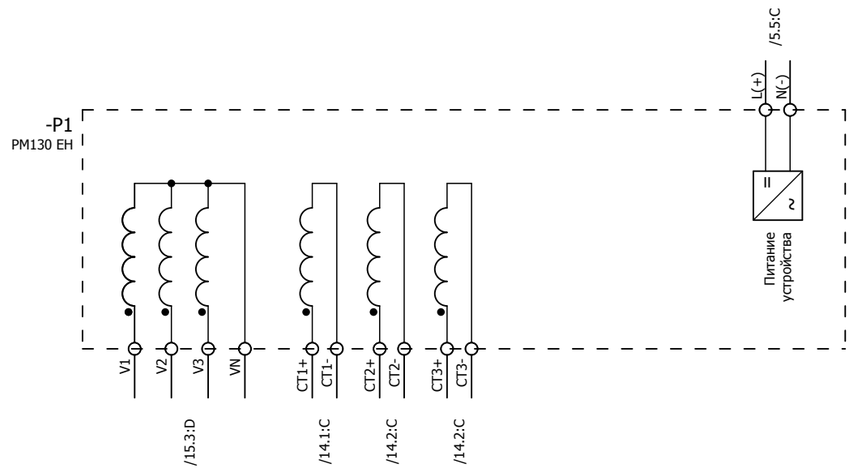

Изм.	Кол.уч.	Лист	№ док.	Подпись	Дата	2122-33.13 Обзор счетчика ЭЭ и преобразователя	= K202 + S1 Лист 20

Согласовано | Взам. инв. № | Подпись и дата | Инв. № подл.

ПЕРЕЧЕНЬ ОБОРУДОВАНИЯ

No п/п	НАИМЕНОВАНИЕ	ТИП ОБОРУДОВАНИЯ	ЗАВОД-ИЗГОТОВИТЕЛЬ	ОБОЗНАЧЕНИЕ ПО СХЕМЕ	К-ВО
1	Устройство защиты по току	PC83-A2.0-253 0211 1111 PC83-A2.0-253 0211 1111	РЗА СИСТЕМЗ	-A1 /19.2:B	1
2	Термостат 230 В перем.тока	8MR 2170-1A 01170.0-00	SIEMENS	-B90 /3.4:C	1
3	Автоматический выключатель C2 1p 1-полюсный, 400/220 В пер./пост. тока, 2 А Тип C, 10 кА	5SY5 102-7 5SY5 102-7	SIEMENS	-F200 /2.4:B	1
4	Автоматический выключатель C10 1p 1-полюсный, 400/220 В пер./пост. тока, 10 А тип C, 10 кА	5SY5 110-7 5SY5 110-7	SIEMENS	-F201 /3.4:B	1
5	Световой индикатор с гладкой линзой, 15 мА, 230 В перем./пост.т, цвет белый	3SB3204-6AA60 3SB3204-6AA60	SIEMENS	-HL /12.2:D	1
6	Светодиодная лампа BA 9s, 15 мА, 230 В перем./пост.т, цвет белый	3SB3901-1QG	SIEMENS	-HL /12.2:D	1
7	Световой индикатор с гладкой линзой, 15 мА, 230 В перем./пост.т, цвет зеленый	3SB3204-6AA40 3SB3204-6AA40	SIEMENS	-HLG /13.4:C	1
8	Светодиодная зеленая лампа BA 9S 15 мА, 230 пер. и пост. тока	3SB3901-1DG	SIEMENS	-HLG /13.4:C	1
9	Световой индикатор с гладкой линзой, 15 мА, 230 В перем./пост.т, цвет красный	3SB3204-6AA20 3SB3204-6AA20	SIEMENS	-HLR /13.5:C	1
10	Светодиодная красная лампа BA 9S 15 мА, 230 пер. и пост. тока	3SB3901-1CG 3SB39 01-1CG	SIEMENS	-HLR /13.5:C	1
11	Моностабильное быстродействующее реле 4-е контакта, 220 В пост., 10 А, 8 мс	7PA2742-0AA00-2 7PA2742-0AA00-2	SIEMENS	-KL1 /8.2:D	1
12	Моностабильное быстродействующее реле 4-е контакта, 220 В пост., 10 А, 8 мс	7PA2742-0AA00-2 7PA2742-0AA00-2	SIEMENS	-KL2 /8.3:D	1
13	Промежуточное реле 230 В пост.т, 4-е перекидных контакта, 6 А, <8 мс	PT 570 220 15368.2	SCHRACK	-KL3 /8.4:D	1
14	Промежуточное реле 230 В пост.т, 4-е перекидных контакта, 6 А, <8 мс	PT 570 220 15368.2	SCHRACK	-KL4 /8.4:D	1
15	Промежуточное реле 230 В пост.т, 4-е перекидных контакта, 6 А, <8 мс	PT 570 220 15368.2	SCHRACK	-KL5 /8.5:D	1
16	Промежуточное реле 230 В пост.т, 4-е перекидных контакта, 6 А, <8 мс	PT 570 220 15368.2	SCHRACK	-KL6 /8.5:D	1
17	Промежуточное реле 230 В пост.т, 4-е перекидных контакта, 6 А, <8 мс	PT 570 220 15368.2	SCHRACK	-KL7 /8.6:D	1
18	Промежуточное реле 230 В пост.т, 4-е перекидных контакта, 6 А, <8 мс	PT 570 220 15368.2	SCHRACK	-KL8 /17.6:D	1
19	Многофункциональный преобразователь	PM 130EH Plus PM 130EH Plus	SATEC	-P1 /20.3:C	1

Согласовано

Взам. инв. №

Подпись и дата

Инв. № подл.

Изм.	Кол.уч.	Лист	№ док.	Подпись	Дата

2122-33.13

Перечень оборудования

= K202

+ S1

Лист 21

ПЕРЕЧЕНЬ ОБОРУДОВАНИЯ

No п/п	НАИМЕНОВАНИЕ	ТИП ОБОРУДОВАНИЯ	ЗАВОД-ИЗГОТОВИТЕЛЬ	ОБОЗНАЧЕНИЕ ПО СХЕМЕ	К-ВО
20	Амперметр 0-300/5А габаритные размеры 80х80	Э42700 Э42700, 300А; 300/5	ЧЭАЗ	-PA1 /14.1:C	1
21	Многофункциональный счетчик электроэнергии серии АЛЬФА А1800	A1805RL- P4G - DW - 3 A1805RL- P4G - DW - 3	Elster Метроника	-PIK /20.3:B	1
22	Преобразователь световой Напряжение питания 12 В (поставляется в комплекте с БССДЗ-01/02)	ПС-11.02	ЗАО "Промэлектроника"	-PS1 /9.1:B	1
23	Преобразователь световой Напряжение питания 12 В (поставляется в комплекте с БССДЗ-01/02)	ПС-11.02	ЗАО "Промэлектроника"	-PS2 /9.2:C	1
24	Преобразователь световой Напряжение питания 12 В (поставляется в комплекте с БССДЗ-01/02)	ПС-11.02	ЗАО "Промэлектроника"	-PS3 /9.3:C	1
25	Резистор для обогрева 100 Вт	Heater 100 W		-Q1-RK1 /3.4:D	1
26	Резистор для обогрева 20 Вт	Heater 20 W		-RK2 /3.5:D	1
27	Резистор для обогрева 100 Вт	Heater 100 W		-RK3 /3.6:D	1
28	Переключатель без нулевого положения 2-положения 3-направления, без возврата 400/415 В пер. тока, 20 А;	T0-3-8222/EZ 015118	MOELLER	-SA1 /6.5:A	1
29	Кнопка плоская круглая цвет красный, 1 НО, 400 В перем./пост.т.	3SB3202-0AA21 3SB3202-0AA21	SIEMENS	-SB1 /6.6:B	1
30	Автоматический выключатель С4 2р 2-полюсный, 400/440 В пер./пост. тока, 4 А тип С, 10 кА	5SY5 204-7 5SY5 204-7	SIEMENS	-SF1 /4.2:B	1
31	Блок-контакты положения 2НЗ	5ST3 012 5ST3 012	SIEMENS	-SF1 /4.2:B	1
32	Автоматический выключатель С4 2р 2-полюсный, 400/440 В пер./пост. тока, 4 А тип С, 10 кА	5SY5 204-7 5SY5 204-7	SIEMENS	-SF2 /4.3:B	1
33	Блок-контакты положения, 1НО+1НЗ 230/220 В пер. и пост. тока	5ST3 010 5ST3 010	SIEMENS	-SF2 /4.3:B	1
34	Автоматический выключатель С3 2р 2-полюсный, 400/440 В пер./пост. тока, 3 А тип С, 10 кА	5SY5 203-7 5SY5 203-7	SIEMENS	-SF3 /4.5:B	1
35	Блок-контакты положения, 1НО+1НЗ 230/220 В пер. и пост. тока	5ST3 010 5ST3 010	SIEMENS	-SF3 /4.5:B	1
36	Автоматический выключатель С2 2р 2-полюсный, 400/440 В пер./пост. тока, 2 А тип С, 10 кА	5SY5 202-7 5SY5 202-7	SIEMENS	-SF4 /4.6:B	1
37	Блок-контакты положения, 1НО+1НЗ 230/220 В пер. и пост. тока	5ST3 010 5ST3 010	SIEMENS	-SF4 /4.6:B	1
38	Микропереключатель 15А, 240В перем. тока	3SE3 020-1A 3SE3 020-1A	SIEMENS	-SQ1 /2.4:C	1

Согласовано

Взам. инв. №

Подпись и дата

Инв. № подл.

Изм.	Кол.уч.	Лист	№ док.	Подпись	Дата

2122-33.13

Перечень оборудования

= K202

+ S1

Лист 22

ПЕРЕЧЕНЬ ОБОРУДОВАНИЯ

No п/п	НАИМЕНОВАНИЕ	ТИП ОБОРУДОВАНИЯ	ЗАВОД-ИЗГОТОВИТЕЛЬ	ОБОЗНАЧЕНИЕ ПО СХЕМЕ		К-ВО
39	Переключатель без нулевого положения 2-положения 3-направления, без возврата 400/415 В пер. тока, 20 А;	T0-3-8222/EZ 015118	MOELLER	-SX1	/12.8:D	1
40	Переключатель без нулевого положения 2-положения, 4-направления 400/415 В пер. тока, 20 А;	T0-4-8223/EZ 019864	MOELLER	-SX2	/6.7:B	1
41	Переключатель без нулевого положения 2-положения 3-направления, без возврата 400/415 В пер. тока, 20 А;	T0-3-8222/EZ 015118	MOELLER	-SX3	/11.1:C	1
42	Переключатель без нулевого положения 2-положения 2-направления, без возврата 400/415 В пер. тока, 20 А;	T0-2-8221/EZ 010372	MOELLER	-SX4	/7.6:B	1
43	Переключатель без нулевого положения 2-положения 3-направления, без возврата 400/415 В пер. тока, 20 А;	T0-3-8222/EZ 015118	MOELLER	-SX5	/7.8:B	1
44	Устройство индикации и регистрации Величина сигнала 12 В (поставляется в комплекте с БССДЗ-01/02)	УИР-13	ЗАО "Промэлектроника"	-UIR	/9.5:B	1
45	Проходная клемма провод 0,14-2,5 мм²	UT 2,5 3044076	PHÖNIX	-X0	/4.2:C;/17.0:E;/17.1:E	5
46	Проходная клемма провод 0,14-2,5 мм²	UT 2,5 3044076	PHÖNIX	-X1	/4.3:C;/4.4:C;/5.3:B;/5.3:E; /7.1:A;/7.1:C;/7.2:A;/7.2:C;	35
47	Проходная клемма провод 0,14-2,5 мм²	UT 2,5 3044076	PHÖNIX	-X2	/4.5:C;/4.6:C;/6.1:A;/6.1:C; /6.2:C;/6.2:F;/6.3:C;/6.4:C;	30
48	Проходная клемма провод 0,14-2,5 мм²	UT 2,5 3044076	PHÖNIX	-X3	/7.8:A;/7.8:E;/10.5:B;/10.5:C; /10.5:D;/11.1:D;/11.2:B;	20
49	Проходная клемма провод 0,14-2,5 мм²	UT 2,5 3044076	PHÖNIX	-X4	/12.2:A;/12.2:B;/12.2:C; /12.2:E;/12.6:B;/12.8:C;	19
50	Диодная клемма провод 0,14-4 мм²	UT 2,5-MTD-DIO/L-R 3064137	PHÖNIX	-X4	/12.3:E	1
51	Проходная клемма провод 0,14-2,5 мм²	UT 2,5 3044076	PHÖNIX	-X5	/17.0:F;/17.1:A;/17.1:C; /17.1:D;/17.3:A;/17.3:C;	35
52	Проходная клемма провод 0,14-2,5 мм²	UT 2,5 3044076	PHÖNIX	-X6	/9.5:B;/9.5:C;/9.8:B;/9.8:D; /17.0:F;/17.1:F	15
53	Проходная клемма провод 0,14-2,5 мм²	UT 2,5 3044076	PHÖNIX	-X100	/4.2:B;/4.3:B;/4.4:B;/4.5:B; /4.6:B;/4.7:B;/17.3:E;/17.4:E	15
54	Освещение 15Вт, 230 В перем. тока	8MF4900 8MF4900	SIEMENS	-X101	/2.4:D	1
55	Проходная клемма провод 0,14-2,5 мм²	UT 2,5 3044076	PHÖNIX	-X200	/2.4:A;/2.4:B;/2.4:E;/2.5:B; /2.6:E	9
56	Заземляющая клемма провод 1,5-35 мм²	UT 35-PE 3044241	PHÖNIX	-X200	/2.5:D	1
57	Проходная клемма провод 0,14-2,5 мм²	UT 2,5 3044076	PHÖNIX	-X201	/3.4:A;/3.4:B;/3.4:D;/3.4:E; /3.5:B;/3.5:D;/3.5:E;/3.6:D;	12

Согласовано

Взам. инв. №

Подпись и дата

Инв. № подл.

Изм.	Кол.уч.	Лист	№ док.	Подпись	Дата

2122-33.13

Перечень оборудования

= K202

+ S1

Лист 23

ПЕРЕЧЕНЬ ОБОРУДОВАНИЯ

No п/п	НАИМЕНОВАНИЕ	ТИП ОБОРУДОВАНИЯ	ЗАВОД-ИЗГОТОВИТЕЛЬ	ОБОЗНАЧЕНИЕ ПО СХЕМЕ		К-ВО
58	Проходная клемма провод 0,14-2,5 мм²	UT 2,5 3044076	PHÖNIX	-X700	/16.1:D;/16.2:C	10
59	Проходная клемма провод 0,14-2,5 мм²	UT 2,5 3044076	PHÖNIX	-X701	/4.6:C;/4.7:C;/5.5:B;/5.5:D; /17.3:F	10
60	Разветвитель интерфейса RS-485	ПР-3	ABB	-XE1	/16.6:C	1
61	Заземляющая клемма провод 1,5-35 мм²	UT 35-PE 3044241	PHÖNIX	-XPE	/14.3:B;/14.5:B;/14.6:B	3
62	Многоуровневая клемма провод 0,14-4 мм²	UTTB 2,5 3044636	PHÖNIX	-XR	=K00/14.2;=K00/16.2; =K00/18.2;=K00/21.8	70
63	Клемма с размыкателем для измерительного ТТ провод 0,14-6 мм²	UTME 4-CT/1P 3057432	PHÖNIX	-XT	/14.1:B;/14.1:C;/14.2:B; /14.2:C;/14.3:B;/14.4:B;	20
64	Клеммы с размыкателями для ТН провод 0,14-6 мм²	UTME 4/1P 3057416	PHÖNIX	-XV	/15.3:C;/15.4:C;/15.5:C; /15.6:C;/15.7:C;/17.3:F;/17.4:F	20

Согласовано

Взам. инв. №

Подпись и дата

Инв. № подл.

Изм.	Кол.уч.	Лист	№ док.	Подпись	Дата

2122-33.13

Перечень оборудования

= K202

+ S1

Лист 24

РЯД ЗАЖИМОВ/КОЛОДКА =K202+S1-X0

| | | |

Инв. № подл.	Подпись и дата	Взам. инв. №	Согласовано			

РЯД ЗАЖИМОВ/КОЛОДКА

=K202+S1-X1

No. Кабеля / ТИП кабеля / No. Провода	К	Соединение	No. Клеммы	ТИП клеммы	От	Соединение	No. Кабеля / ТИП кабеля / No. Провода	Страница
			1	PHOENIX. 3044076	-SF2	2		/4.3:C
					-X1	3		
	-A1	RL:19	2	PHOENIX. 3044076	-SX4	3		/5.3:B
			3	PHOENIX. 3044076	-X1	1		/4.4:C
	-Q1-X		4	PHOENIX. 3044076				/7.1:A
	-QSG6-X		5	PHOENIX. 3044076				/7.2:A
	-Q1-XP1	16	6	PHOENIX. 3044076				/7.3:A
	-Q1-XP1	19	7	PHOENIX. 3044076				/7.4:A
	-SF1	11	8	PHOENIX. 3044076				/7.5:A
			9	PHOENIX. 3044076				/17.0:F
			10	PHOENIX. 3044076				/17.0:F
			11	PHOENIX. 3044076				/17.1:F
			12	PHOENIX. 3044076	-SF2	4		/4.4:C
					-X1	14		
	-A1	DI:6	13	PHOENIX. 3044076	-A1	RL:20		/5.3:E
	-KL1	-1	14	PHOENIX. 3044076	-X1	12		/4.4:C
			15	PHOENIX. 3044076				/17.1:F
			16	PHOENIX. 3044076				/17.1:F
			17	PHOENIX. 3044076				/17.1:F
	-A1	DI:5	18	PHOENIX. 3044076	-Q1-X			/7.1:C
	-A1	DI:7	19	PHOENIX. 3044076	-QSG6-X			/7.2:C
	-A1	DI:9	20	PHOENIX. 3044076	-Q1-XP1	14		/7.3:C
	-A1	DI:11	21	PHOENIX. 3044076	-Q1-XP1	15		/7.4:C
	-A1	DI-RL:1	22	PHOENIX. 3044076	-Q1-XP1	20		/7.4:C
	-A1	DI-RL:3	23	PHOENIX. 3044076	-SF1	12		/7.5:C
	-KL1	+2	24	PHOENIX. 3044076	-A1	RL:2		/8.2:C
	-KL2	+2	25	PHOENIX. 3044076	-A1	RL:4		/8.3:C
	-KL3	A1	26	PHOENIX. 3044076	-A1	RL:6		/8.4:C

Изм. | Кол.уч. | Лист | № док. | Подпись | Дата

2122-33.13

Ряд зажимов =K202+S1-X1

= K202
+ S1
Лист 26

РЯД ЗАЖИМОВ/КОЛОДКА =K202+S1-X1

| Страница | | /8.4:C | | /8.5:C | | /8.5:C | | /8.6:C | | /17.1:F | | /17.1:F | | /17.1:F | | /17.2:F | | /17.2:F | | |

Инв. № подл.	Подпись и дата	Взам. инв. №	Согласовано			

РЯД ЗАЖИМОВ/КОЛОДКА

=K202+S1-X2

No. Кабеля	ТИП кабеля / No. Провода	K	Соединение	No. Клеммы	ТИП клеммы	OT	Соединение	No. Кабеля	ТИП кабеля / No. Провода	Страница
				1	PHÖNIX. 3044076	-SF3	2			/4.5:C
						-X2	6			
		-A1	DI:3	2	PHÖNIX. 3044076					/6.1:A
		-SA1	2,4	3	PHÖNIX. 3044076	-SX2	3			/6.5:A
				4	PHÖNIX. 3044076	-SX2	3			/6.7:A
				5	PHÖNIX. 3044076					/6.7:A
				6	PHÖNIX. 3044076	-X2	1			/4.5:C
		-KL1	7	7	PHÖNIX. 3044076					/6.8:A
				8	PHÖNIX. 3044076					/6.9:A
				9	PHÖNIX. 3044076					/6.9:A
				10	PHÖNIX. 3044076					/17.0:F
				11	PHÖNIX. 3044076					/17.0:F
				12	PHÖNIX. 3044076	-SF3	4			/4.6:C
				13	PHÖNIX. 3044076	-Q1-X0	4A			/6.2:F
				14	PHÖNIX. 3044076					/6.2:F
				15	PHÖNIX. 3044076					/17.1:F
				16	PHÖNIX. 3044076					/17.1:F
		-KL7	14	17	PHÖNIX. 3044076	-SX2	2,4			/6.7:B
		-KL2	7	18	PHÖNIX. 3044076	-SA1	3			/6.6:B
		-Q1-XP1	1	19	PHÖNIX. 3044076	-A1	DI:4			/6.1:C
		-KL2	3	20	PHÖNIX. 3044076					/6.1:C
				21	PHÖNIX. 3044076					/6.2:C
		-Q1-XP1	9	22	PHÖNIX. 3044076	-A1	DI:2			/6.3:C
		-KL1	3	23	PHÖNIX. 3044076					/6.3:C
		-KL7	11	24	PHÖNIX. 3044076					/6.3:C
		-SB1	2	25	PHÖNIX. 3044076					/6.4:C
				26	PHÖNIX. 3044076					/6.4:C

Изм. | Кол.уч. | Лист | № док. | Подпись | Дата

2122-33.13

Ряд зажимов =K202+S1-X2

= K202
+ S1
Лист 28

| | | |

Инв. № подл.	Подпись и дата	Взам. инв. №	Согласовано			

РЯД ЗАЖИМОВ/КОЛОДКА

=K202+S1-X3

No. Кабеля	ТИП кабеля / No. Провода	K	Соединение	No. Клеммы	ТИП клеммы	OT	Соединение	No. Кабеля	ТИП кабеля / No. Провода	Страница
		-SX3	3	1	PHOENIX. 3044076	-XR	35			/11.2:B
		-KL3	14	2	PHOENIX. 3044076	-SX3	2,4			/11.2:C
		-XR	36	3	PHOENIX. 3044076	-KL3	11			/11.1:D
		-SX3	11	4	PHOENIX. 3044076	-XR	41			/11.3:B
		-KL3	24	5	PHOENIX. 3044076	-SX3	10,12			/11.3:C
		-XR	42	6	PHOENIX. 3044076	-KL3	21			/11.2:D
		-KL4	14	7	PHOENIX. 3044076	-XR	47			/11.4:B
		-XR	48	8	PHOENIX. 3044076	-KL4	11			/11.4:D
		-KL4	24	9	PHOENIX. 3044076	-XR	43			/11.5:B
		-XR	44	10	PHOENIX. 3044076	-KL4	21			/11.5:D
		-SX5	11	11	PHOENIX. 3044076	-XR -XR	31 32			/7.8:A
		-SX5	3	12	PHOENIX. 3044076	-XR	33			/7.8:A
		-Q1-X		13	PHOENIX. 3044076	-XR	29			/10.5:B
				14	PHOENIX. 3044076	-Q1-X				/10.5:C
		-Q1-XP2	7	15	PHOENIX. 3044076					/10.5:C
				16	PHOENIX. 3044076					/17.0:F
				17	PHOENIX. 3044076					/17.0:F
				18	PHOENIX. 3044076					/17.1:F
		-XR	34	19	PHOENIX. 3044076	-A1	DI-RL:8			/7.8:E
		-XR	30	20	PHOENIX. 3044076	-Q1-XP2	8			/10.5:D

Изм.		
Кол.уч.		
Лист		
№ док.		
Подпись		
Дата		

2122-33.13

Ряд зажимов =K202+S1-X3

= K202
+ S1
Лист 30

РЯД ЗАЖИМОВ/КОЛОДКА

=K202+S1-X4

No. Кабеля	ТИП кабеля / No. Провода	К	Соединение	No. Клеммы	ТИП клеммы	ОТ	Соединение	No. Кабеля	ТИП кабеля / No. Провода	Страница
		-X4	3	1	PHÖNIX. 3044076	-XR	16	+EH		/12.2:A
		-A1	RL:17	2	PHÖNIX. 3044076					/12.2:B
		-SF1	21	3	PHÖNIX. 3044076	-KL5 -X4	14 1			/12.6:B
		-Q1-XP2	3	4	PHÖNIX. 3044076	-KL5	14			/13.4:B
		-Q1-XP2	1	5	PHÖNIX. 3044076					/13.5:B
				6	PHÖNIX. 3044076					/17.0:F
				7	PHÖNIX. 3044076					/17.0:F
				8	PHÖNIX. 3044076					/17.1:F
	-EH	-XR	18	9	PHÖNIX. 3044076	-HL	x2			/12.2:E
				10	PHÖNIX. 3044076	-HLG	x2			/13.4:C
		-SX1	10,12	11	PHÖNIX. 3064137	-XR	20	EHP		/12.3:E
	EHA	-XR	19	12	PHÖNIX. 3044076	-SX1	2,4			/12.8:E
				13	PHÖNIX. 3044076					/17.1:F
				14	PHÖNIX. 3044076					/17.1:F
				15	PHÖNIX. 3044076					/17.1:F
		-SF1	22	16	PHÖNIX. 3044076	-A1	RL:18			/12.2:C
		-HL	x1	17	PHÖNIX. 3044076	-SX1	11			/12.2:C
		-SX1	3	18	PHÖNIX. 3044076	-KL5	11			/12.8:C
		-HLG	x1	19	PHÖNIX. 3044076	-Q1-XP2	4			/13.4:C
		-HLR	x1	20	PHÖNIX. 3044076	-Q1-XP2	2			/13.5:C

Инв. № подл.	Подпись и дата	Взам. инв. №	Согласовано			

РЯД ЗАЖИМОВ/КОЛОДКА

=K202+S1-X5

No. Кабеля	ТИП кабеля / No. Провода	K	Соединение	No. Клеммы	ТИП клеммы	OT	Соединение	No. Кабеля	ТИП кабеля / No. Провода	Страница
				1	PHOENIX. 3044076	-KL1	8			/17.1:A
				2	PHOENIX. 3044076	-KL1	4			/17.1:C
				3	PHOENIX. 3044076	-KL2	8			/17.3:A
				4	PHOENIX. 3044076	-KL2	4			/17.3:C
				5	PHOENIX. 3044076	-KL3	34			/17.4:A
				6	PHOENIX. 3044076	-KL3	31			/17.4:C
				7	PHOENIX. 3044076	-KL4	34			/17.6:A
				8	PHOENIX. 3044076	-KL4	31			/17.6:C
				9	PHOENIX. 3044076	-KL5	24			/17.1:C
				10	PHOENIX. 3044076	-KL5	21			/17.1:D
				11	PHOENIX. 3044076	-KL6	24			/17.3:C
				12	PHOENIX. 3044076	-KL6	21			/17.3:D
				13	PHOENIX. 3044076	-KL7	24			/17.4:C
				14	PHOENIX. 3044076	-KL7	21			/17.4:D
				15	PHOENIX. 3044076	-KL8	A1			/17.6:C
				16	PHOENIX. 3044076	-KL8	A2			/17.6:D
				17	PHOENIX. 3044076	-KL8	12			/17.7:C
				18	PHOENIX. 3044076	-KL8	14			/17.7:C
				19	PHOENIX. 3044076	-KL8	11			/17.7:D
				20	PHOENIX. 3044076	-Q1-XP2	5			/18.1:B
				21	PHOENIX. 3044076	-Q1-XP2	6			/18.1:D
				22	PHOENIX. 3044076	-Q1-XP2	9			/18.2:B
				23	PHOENIX. 3044076	-Q1-XP2	10			/18.2:D
				24	PHOENIX. 3044076	-Q1-XP2	11			/18.2:B
				25	PHOENIX. 3044076	-Q1-XP2	12			/18.2:D
				26	PHOENIX. 3044076	-Q1-XP2	13			/18.2:B

Изм.	Кол.уч.	Лист	№ док.	Подпись	Дата

2122-33.13

Ряд зажимов =K202+S1-X5

= K202
+ S1
Лист 32

РЯД ЗАЖИМОВ/КОЛОДКА

=K202+S1-X5

No. Кабеля	ТИП кабеля / No. Провода	К	Соединение	No. Клеммы	ТИП клеммы	ОТ	Соединение	No. Кабеля	ТИП кабеля / No. Провода	Страница
				27	PHOENIX. 3044076	-Q1-XP2	14			/18.2:D
				28	PHOENIX. 3044076	-Q1-XP2	15			/18.3:B
				29	PHOENIX. 3044076	-Q1-XP2	16			/18.3:D
				30	PHOENIX. 3044076	-Q1-XP2	17			/18.3:B
				31	PHOENIX. 3044076	-Q1-XP2	18			/18.3:D
				32	PHOENIX. 3044076	-Q1-XP2	19			/18.3:B
				33	PHOENIX. 3044076	-Q1-XP2	20			/18.3:D
				34	PHOENIX. 3044076					/17.0:F
				35	PHOENIX. 3044076					/17.0:F

Инв. № подл.	Подпись и дата	Взам. инв. №	Согласовано			

РЯД ЗАЖИМОВ/КОЛОДКА

=K202+S1-X6

No. Кабеля	ТИП кабеля / No. Провода	К	Соединение	No. Клеммы	ТИП клеммы	ОТ	Соединение	No. Кабеля	ТИП кабеля / No. Провода	Страница
		-UIR-XT1.1	3	1	PHOENIX. 3044076	-PS1-XT1	1			/9.5:B
		-UIR-XT1.1	1	2	PHOENIX. 3044076	-PS1-XT1	2			/9.5:B
		-UIR-XT1.1	2	3	PHOENIX. 3044076	-PS1-XT1	3			/9.5:B
		-UIR-XT1.1	10	4	PHOENIX. 3044076	-PS3-XT1 -PS2-XT1	1 1			/9.5:B
		-UIR-XT1.1	8	5	PHOENIX. 3044076	-PS3-XT1 -PS2-XT1	2 2			/9.5:C
		-UIR-XT1.1	9	6	PHOENIX. 3044076	-PS3-XT1 -PS2-XT1	3 3			/9.5:C
	EDR1	-XR	26	7	PHOENIX. 3044076	-UIR-XT1.2	13			/9.8:B
	+ED1	-XR	27	8	PHOENIX. 3044076	-UIR-XT1.2	4			/9.8:B
	-ED1	-XR	28	9	PHOENIX. 3044076	-UIR-XT1.2	5			/9.8:B
	1ED1	-XR	25	10	PHOENIX. 3044076	-SX2	14,16			/9.8:D
	2ED1	-XR	24	11	PHOENIX. 3044076	-SX2	10,12			/9.8:D
				12	PHOENIX. 3044076					/17.0:F
				13	PHOENIX. 3044076					/17.0:F
				14	PHOENIX. 3044076					/17.1:F
				15	PHOENIX. 3044076					/17.1:F

Изм.	Кол.уч.	Лист	№ док.	Подпись	Дата

2122-33.13

Ряд зажимов =K202+S1-X6

= K202
+ S1
Лист 34

Инв. № подл.	Подпись и дата	Взам. инв. №	Согласовано			

РЯД ЗАЖИМОВ/КОЛОДКА

=K202+S1-X100

No. Кабеля	ТИП кабеля / No. Провода	K	Соединение	No. Клеммы	ТИП клеммы	OT	Соединение	No. Кабеля	ТИП кабеля / No. Провода	Страница
		-SF1	1	1	PHOENIX. 3044076	-XR	8			/4.2:B
		-SF2	1	2	PHOENIX. 3044076	-XR	12			/4.3:B
		-SF3	1	3	PHOENIX. 3044076					/4.5:B
		-SF4	1	4	PHOENIX. 3044076					/4.6:B
				5	PHOENIX. 3044076					/17.3:E
				6	PHOENIX. 3044076					/17.3:E
				7	PHOENIX. 3044076					/17.3:E
				8	PHOENIX. 3044076					/17.3:E
		-SF1	3	9	PHOENIX. 3044076	-XR	10			/4.2:B
		-SF2	3	10	PHOENIX. 3044076	-XR	14			/4.4:B
		-SF3	3	11	PHOENIX. 3044076					/4.5:B
		-SF4	3	12	PHOENIX. 3044076					/4.7:B
				13	PHOENIX. 3044076					/17.3:E
				14	PHOENIX. 3044076					/17.3:E
				15	PHOENIX. 3044076					/17.4:E

Изм.	Кол.уч.	Лист	№ док.	Подпись	Дата

2122-33.13

Ряд зажимов =K202+S1-X100

= K202
+ S1
Лист 35

Инв. № подл.	Подпись и дата	Взам. инв. №	Согласовано			

РЯД ЗАЖИМОВ/КОЛОДКА

=K202+S1-X200

No. Кабеля	ТИП кабеля / No. Провода	K	Соединение	No. Клеммы	ТИП клеммы	OT	Соединение	No. Кабеля	ТИП кабеля / No. Провода	Страница
	L	-XR	1	1	PHOENIX. 3044076	-F200	1			/2.4:A
		-SQ1	21	2	PHOENIX. 3044076	-F200	2			/2.4:B
				3	PHOENIX. 3044076					/2.4:B
				4	PHOENIX. 3044076					/2.5:B
				5	PHOENIX. 3044076					/2.5:B
	N	-XR	3	6	PHOENIX. 3044076	-X101	N			/2.4:E
				7	PHOENIX. 3044076					/2.6:E
				8	PHOENIX. 3044076					/2.6:E
				9	PHOENIX. 3044076					/2.6:E
				PE1	PHOENIX. 3044241	-X101	PE			/2.5:D

Изм.	Кол.уч.	Лист	№ док.	Подпись	Дата

2122-33.13

Ряд зажимов =K202+S1-X200

= K202
+ S1
Лист 36

Инв. № подл.	Подпись и дата	Взам. инв. №	Согласовано			

РЯД ЗАЖИМОВ/КОЛОДКА

=K202+S1-X201

No. Кабеля / ТИП кабеля / No. Провода	K	Соединение	No. Клеммы	ТИП клеммы	OT	Соединение	No. Кабеля / ТИП кабеля / No. Провода	Страница
L	-XR	2	1	PHOENIX. 3044076	-F201	1		/3.4:A
	-B90	L	2	PHOENIX. 3044076	-F201	2		/3.4:B
			3	PHOENIX. 3044076				/3.4:B
			4	PHOENIX. 3044076				/3.4:B
			5	PHOENIX. 3044076				/3.5:B
N	-XR	4	6	PHOENIX. 3044076	-Q1-X			/3.4:E
			7	PHOENIX. 3044076	-RK2	2		/3.5:E
			8	PHOENIX. 3044076	-RK3	2		/3.6:E
			9	PHOENIX. 3044076	-B90	N		/3.6:E
	-B90	2	10	PHOENIX. 3044076	-Q1-X			/3.4:D
	-RK2	1	11	PHOENIX. 3044076				/3.5:D
	-RK3	1	12	PHOENIX. 3044076				/3.6:D

Изм.	Кол.уч.	Лист	№ док.	Подпись	Дата

2122-33.13

Ряд зажимов =K202+S1-X201

= K202
+ S1
Лист 37

Инв. № подл.	Подпись и дата	Взам. инв. №	Согласовано			

РЯД ЗАЖИМОВ/КОЛОДКА

=K202+S1-X700

No. Кабеля	ТИП кабеля / No. Провода	K	Соединение	No. Клеммы	ТИП клеммы	OT	Соединение	No. Кабеля	ТИП кабеля / No. Провода	Страница
				1	PHOENIX. 3044076	-P1	Tx+			/16.2:C
				2	PHOENIX. 3044076	-P1	Tx-			/16.2:C
				3	PHOENIX. 3044076	-P1	SH			/16.2:C
				4	PHOENIX. 3044076					/16.1:D
				5	PHOENIX. 3044076					/16.1:D
				6	PHOENIX. 3044076					/16.1:D
				7	PHOENIX. 3044076					/16.1:D
				8	PHOENIX. 3044076					/16.1:D
				9	PHOENIX. 3044076					/16.1:D
				10	PHOENIX. 3044076					/16.1:D

Изм.	Кол.уч.	Лист	№ док.	Подпись	Дата

2122-33.13

Ряд зажимов =K202+S1-X700

= K202
+ S1
Лист 38

Инв. № подл.	Подпись и дата	Взам. инв. №	Согласовано			

РЯД ЗАЖИМОВ/КОЛОДКА

=K202+S1-X701

No. Кабеля	ТИП кабеля / No. Провода	K	Соединение	No. Клеммы	ТИП клеммы	OT	Соединение	No. Кабеля	ТИП кабеля / No. Провода	Страница
				1	PHOENIX. 3044076	-SF4	2			/4.6:C
		-P1	L(+)	2	PHOENIX. 3044076	-PIK	70			/5.5:B
				3	PHOENIX. 3044076					/17.3:F
				4	PHOENIX. 3044076					/17.3:F
				5	PHOENIX. 3044076	-SF4	4			/4.7:C
		-PIK	71	6	PHOENIX. 3044076	-P1	N(-)			/5.5:D
				7	PHOENIX. 3044076					/17.3:F
				8	PHOENIX. 3044076					/17.3:F
				9	PHOENIX. 3044076					/17.3:F
				10	PHOENIX. 3044076					/17.3:F

Изм.	Кол.уч.	Лист	№ док.	Подпись	Дата

2122-33.13

Ряд зажимов =K202+S1-X701

= K202
+ S1
Лист 39

РЯД ЗАЖИМОВ/КОЛОДКА =K202+S1-XPE

| | | |

Инв. № подл.	Подпись и дата	Взам. инв. №	Согласовано			

РЯД ЗАЖИМОВ/КОЛОДКА

=K202+S1-XR

No. Кабеля	ТИП кабеля / No. Провода	К	Соединение	No. Клеммы	ТИП клеммы	От	Соединение	No. Кабеля	ТИП кабеля / No. Провода	Страница
	L	-X200	1	1	PHÖNIX. 3044636	=K204-XR	1			=K00/21.8
	L	-X201	1	2	PHÖNIX. 3044636					=K00/21.8
	N	-X200	6	3	PHÖNIX. 3044636	=K204-XR	3			=K00/21.8
	N	-X201	6	4	PHÖNIX. 3044636					=K00/21.8
				5	PHÖNIX. 3044636	=K204-XR	5			=K00/21.8
				6	PHÖNIX. 3044636	=K204-XR	6			=K00/21.8
				7	PHÖNIX. 3044636	=K204-XR	7			=K00/21.8
		-X100	1	8	PHÖNIX. 3044636					=K00/21.8
				9	PHÖNIX. 3044636	=K204-XR	9			=K00/21.8
		-X100	9	10	PHÖNIX. 3044636					=K00/21.8
				11	PHÖNIX. 3044636	=K204-XR	11			=K00/21.8
		-X100	2	12	PHÖNIX. 3044636					=K00/21.8
				13	PHÖNIX. 3044636	=K204-XR	13			=K00/21.8
		-X100	10	14	PHÖNIX. 3044636					=K00/21.8
				15	PHÖNIX. 3044636	=K204-XR	15			=K00/21.8
	+EH	-X4	1	16	PHÖNIX. 3044636					=K00/21.8
				17	PHÖNIX. 3044636	=K204-XR	17			=K00/21.8
	-EH	-X4	9	18	PHÖNIX. 3044636					=K00/21.8
		=K204-XR	19	19	PHÖNIX. 3044636					=K00/18.2
	EHA	-X4	12							
		=K204-XR	20	20	PHÖNIX. 3044636					=K00/18.2
	EHP	-X4	11							
		=K204-XR	21	21	PHÖNIX. 3044636					=K00/18.2
		=K204-XR	22	22	PHÖNIX. 3044636					=K00/18.2
		=K204-XR	23	23	PHÖNIX. 3044636					=K00/18.2
		=K204-XR	24	24	PHÖNIX. 3044636					=K00/18.2
	2ED1	-X6	11							
		=K204-XR	25	25	PHÖNIX. 3044636					=K00/18.2
	1ED1	-X6	10							
		=K204-XR	26	26	PHÖNIX. 3044636					=K00/18.2
	EDR1	-X6	7							

Изм.		
Кол.уч.		
Лист		
№ док.		
Подпись		
Дата		

2122-33.13

Ряд зажимов =K202+S1-XR

= K202
+ S1
Лист 41

РЯД ЗАЖИМОВ/КОЛОДКА

=K202+S1-XR

Страница		=K00/18.2	=K00/18.2	=K00/18.2	=K00/18.2	=K00/18.2	=K00/18.2	=K00/18.2	=K00/18.2	=K00/18.2	=K00/16.2	=K00/16.2	=K00/16.2	=K00/16.2	=K00/16.2	=K00/16.2	=K00/16.2	=K00/16.2	=K00/16.2	=K00/16.2	=K00/16.2	=K00/16.2	=K00/16.2	=K00/16.2	=K00/16.2
No. Кабеля	ТИП кабеля / No. Провода																								
	Соединение																								
	ОТ																								
	ТИП клеммы	636 PHOENIX 3044636	636 PHOENIX 3044636	636 PHOENIX 3044636	636 PHOENIX 3044636	636 PHOENIX 3044636	636 PHOENIX 3044636	636 PHOENIX 3044636	636 PHOENIX 3044636	636 PHOENIX 3044636	636 PHOENIX 3044636	636 PHOENIX 3044636	636 PHOENIX 3044636	636 PHOENIX 3044636	636 PHOENIX 3044636	636 PHOENIX 3044636	636 PHOENIX 3044636	636 PHOENIX 3044636	636 PHOENIX 3044636	636 PHOENIX 3044636	636 PHOENIX 3044636	636 PHOENIX 3044636	636 PHOENIX 3044636	636 PHOENIX 3044636	636 PHOENIX 3044636
	No. Клеммы	27	28	29	30	31	32	33	34	35	36	37	38	39	40	41	42	43	44	45	46	47	48	49	50	51	52
	Соединение	27 / 8	28 / 9	29 / 13	30 / 20	31 / 11	32 / 11	33 / 12	34 / 19	35 / 1	36 / 3	37	38	39	40	41 / 4	42 / 6	43 / 9	44 / 10	45	46	47 / 7	48 / 8	49	50	51	52
	K	=K204-XR -X6	=K204-XR -X6	=K204-XR -X3	=K204-XR -X3	=K204-XR -X3	=K204-XR -X3	=K204-XR -X3	=K204-XR -X3	=K204-XR -X3	=K204-XR -X3	=K204-XR	=K204-XR	=K204-XR	=K204-XR	=K204-XR -X3	=K204-XR -X3	=K204-XR -X3	=K204-XR -X3	=K204-XR	=K204-XR	=K204-XR -X3	=K204-XR -X3	=K204-XR	=K204-XR	=K204-XR
No. Кабеля	ТИП кабеля / No. Провода	+ED1	-ED1																								

Согласовано

Взам. инв. №

Подпись и дата

Инв. № подл.

Изм.	Кол.уч.	Лист	№ док.	Подпись	Дата

2122-33.13

Ряд зажимов =K202+S1-XR

= K202

+ S1

Лист 42

РЯД ЗАЖИМОВ/КОЛОДКА

=K202+S1-XR

No. Кабеля	ТИП кабеля / No. Провода	К	Соединение	No. Клеммы	ТИП клеммы	От	Соединение	No. Кабеля	ТИП кабеля / No. Провода	Страница
		=K204-XR	53	53	PHOENIX. 3044636					=K00/16.2
		=K204-XR	54	54	PHOENIX. 3044636					=K00/16.2
		=K204-XR	55	55	PHOENIX. 3044636					=K00/16.2
		=K204-XR	56	56	PHOENIX. 3044636					=K00/16.2
		=K204-XR	57	57	PHOENIX. 3044636					=K00/14.2
		=K204-XR	58	58	PHOENIX. 3044636					=K00/14.2
		=K204-XR	59	59	PHOENIX. 3044636					=K00/14.2
		=K204-XR	60	60	PHOENIX. 3044636					=K00/14.2
		=K204-XR	61	61	PHOENIX. 3044636					=K00/14.2
	EV1A	-XV	1							
		=K204-XR	62	62	PHOENIX. 3044636					=K00/14.2
	EV1B	-XV	4							
		=K204-XR	63	63	PHOENIX. 3044636					=K00/14.2
	EV1C	-XV	7							
		=K204-XR	64	64	PHOENIX. 3044636					=K00/14.2
	EV1N	-XV	10							
		=K204-XR	65	65	PHOENIX. 3044636					=K00/14.2
		=K204-XR	66	66	PHOENIX. 3044636					=K00/14.2
		=K204-XR	67	67	PHOENIX. 3044636					=K00/14.2
		=K204-XR	68	68	PHOENIX. 3044636					=K00/14.2
		=K204-XR	69	69	PHOENIX. 3044636					=K00/14.2
		=K204-XR	70	70	PHOENIX. 3044636					=K00/14.2

РЯД ЗАЖИМОВ/КОЛОДКА

=K202+S1-XT

2,5 мм²	ТИП кабеля / No. Провода	No. Кабеля	K	Соединение	No. Клеммы	ТИП клеммы	OT	Соединение	ТИП кабеля / No. Провода	No. Кабеля	Страница
	A411		-PIK	1	1	PHOENIX. 3057432	-TA1-A	1И1			/14.1:B
	C411		-PIK	7	2	PHOENIX. 3057432	-TA1-C	1И1			/14.2:B
	B411		-P1	CT2+	3	PHOENIX. 3057432	-TA1-C	1И2			/14.2:B
			-XPE	1	4	PHOENIX. 3057432	-TA1-A	1И2			/14.3:B
	A421		-A1	AI:5	5	PHOENIX. 3057432	-TA2-A	2И1			/14.4:B
	C421		-A1	AI:9	6	PHOENIX. 3057432	-TA2-C	2И1			/14.4:B
	B421		-A1	AI:10	7	PHOENIX. 3057432	-TA2-C	2И2			/14.5:B
			-XPE	2	8	PHOENIX. 3057432	-TA2-A	2И2			/14.5:B
	H431		-A1	AI:7	9	PHOENIX. 3057432	-TA0	1			/14.6:B
	H432		-A1	AI:8	10	PHOENIX. 3057432	-TA0	2			/14.6:B
			-XPE	3							
			-PA1	1	11	PHOENIX. 3057432	-PIK	3			/14.1:C
			-P1	CT1+	12	PHOENIX. 3057432	-PA1	2			/14.1:C
					13	PHOENIX. 3057432	-PIK	9			/14.2:C
			-P1	CT3+	14	PHOENIX. 3057432					/14.2:C
					15	PHOENIX. 3057432					/17.3:F
					16	PHOENIX. 3057432					/17.3:F
					17	PHOENIX. 3057432					/17.3:F
					18	PHOENIX. 3057432					/17.3:F
					19	PHOENIX. 3057432					/17.3:F
					20	PHOENIX. 3057432					/17.3:F

Инв. № подл.	Подпись и дата	Взам. инв. №	Согласовано			

РЯД ЗАЖИМОВ/КОЛОДКА

=K202+S1-XV

No. Кабеля	ТИП кабеля / No. Провода	K	Соединение	No. Клеммы	ТИП клеммы	OT	Соединение	No. Кабеля	ТИП кабеля / No. Провода	Страница
		-P1	V1	1	PHÖNIX. 3057416	-XR	61		EV1A	/15.3:C
		-PIK	2	2	PHÖNIX. 3057416					/15.5:C
				3	PHÖNIX. 3057416					/15.7:C
		-P1	V2	4	PHÖNIX. 3057416	-XR	62		EV1B	/15.4:C
		-PIK	5	5	PHÖNIX. 3057416					/15.5:C
				6	PHÖNIX. 3057416					/15.7:C
		-P1	VN	7	PHÖNIX. 3057416	-XR	63		EV1C	/15.4:C
		-PIK	8	8	PHÖNIX. 3057416					/15.6:C
				9	PHÖNIX. 3057416					/15.7:C
		-P1	V3	10	PHÖNIX. 3057416	-XR	64		EV1N	/15.4:C
				11	PHÖNIX. 3057416					/15.6:C
				12	PHÖNIX. 3057416					/15.7:C
				13	PHÖNIX. 3057416					/17.3:F
				14	PHÖNIX. 3057416					/17.3:F
				15	PHÖNIX. 3057416					/17.3:F
				16	PHÖNIX. 3057416					/17.3:F
				17	PHÖNIX. 3057416					/17.3:F
				18	PHÖNIX. 3057416					/17.3:F
				19	PHÖNIX. 3057416					/17.4:F
				20	PHÖNIX. 3057416					/17.4:F

Изм.	Кол.уч.	Лист	№ док.	Подпись	Дата

2122-33.13

Ряд зажимов =K202+S1-XV

= K202
+ S1
Лист 45

=K204+S1

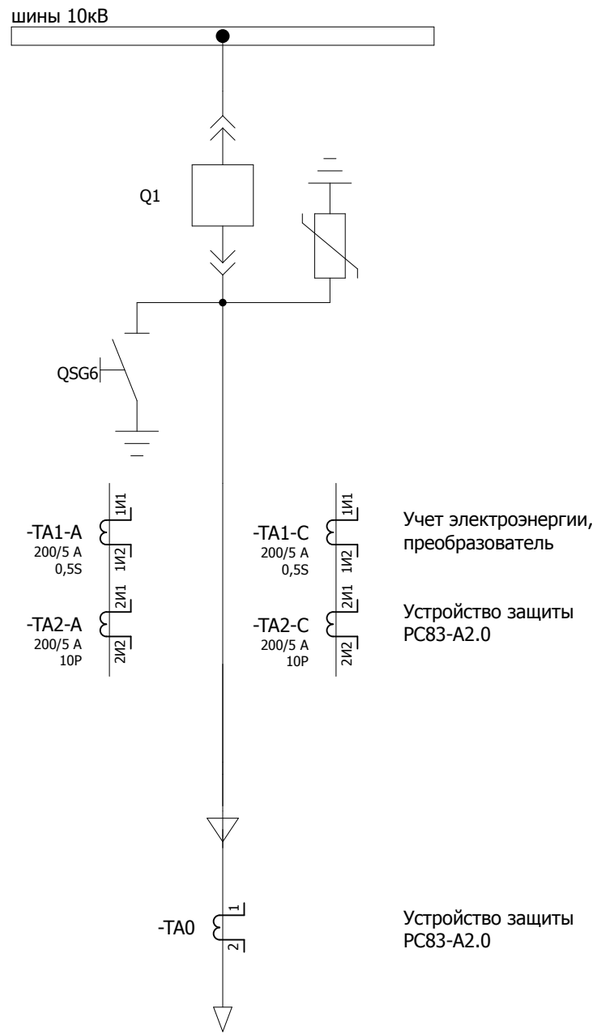

Учет электроэнергии, преобразователь

Устройство защиты РС83-А2.0

Устройство защиты РС83-А2.0

W8K
Строй Деталь

Изм.	Кол.уч.	Лист	№ док.	Подпись	Дата	2122-33.13	= K204
							+ S1
						Принципиальная схема	Лист 1

Согласовано

Взам. инв. №

Подпись и дата

Инв. № подл.

Освещение релейного отсека

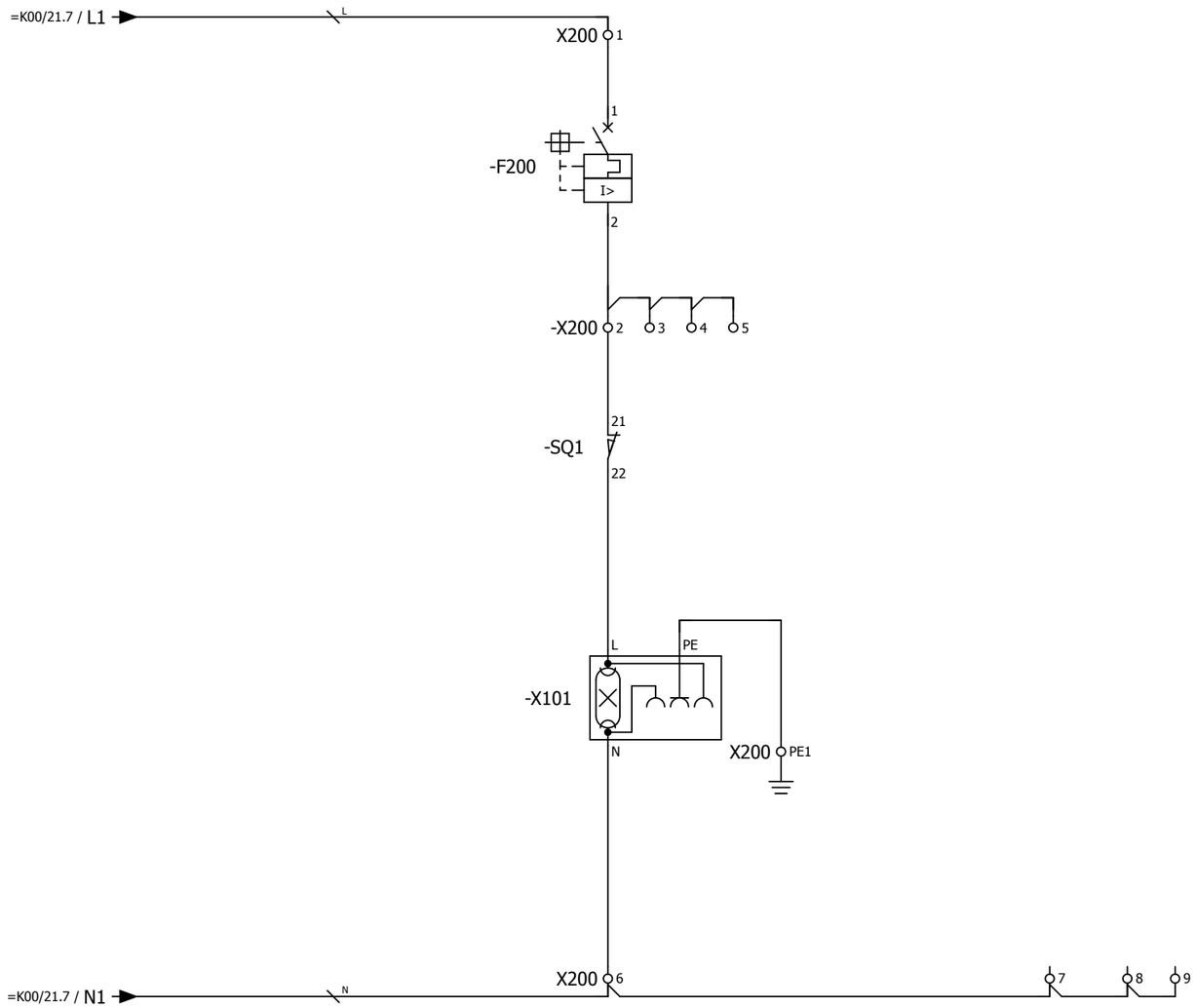

						2122-33.13	= K204
							+ S1
Изм.	Кол.уч.	Лист	№ док.	Подпись	Дата	Цепи освещения	Лист 2

Согласовано

Взам. инв. №

Подпись и дата

Инв. № подл.

Обогрев отсека выкатного элемента | Обогрев релейного отсека | Обогрев кабельного отсека

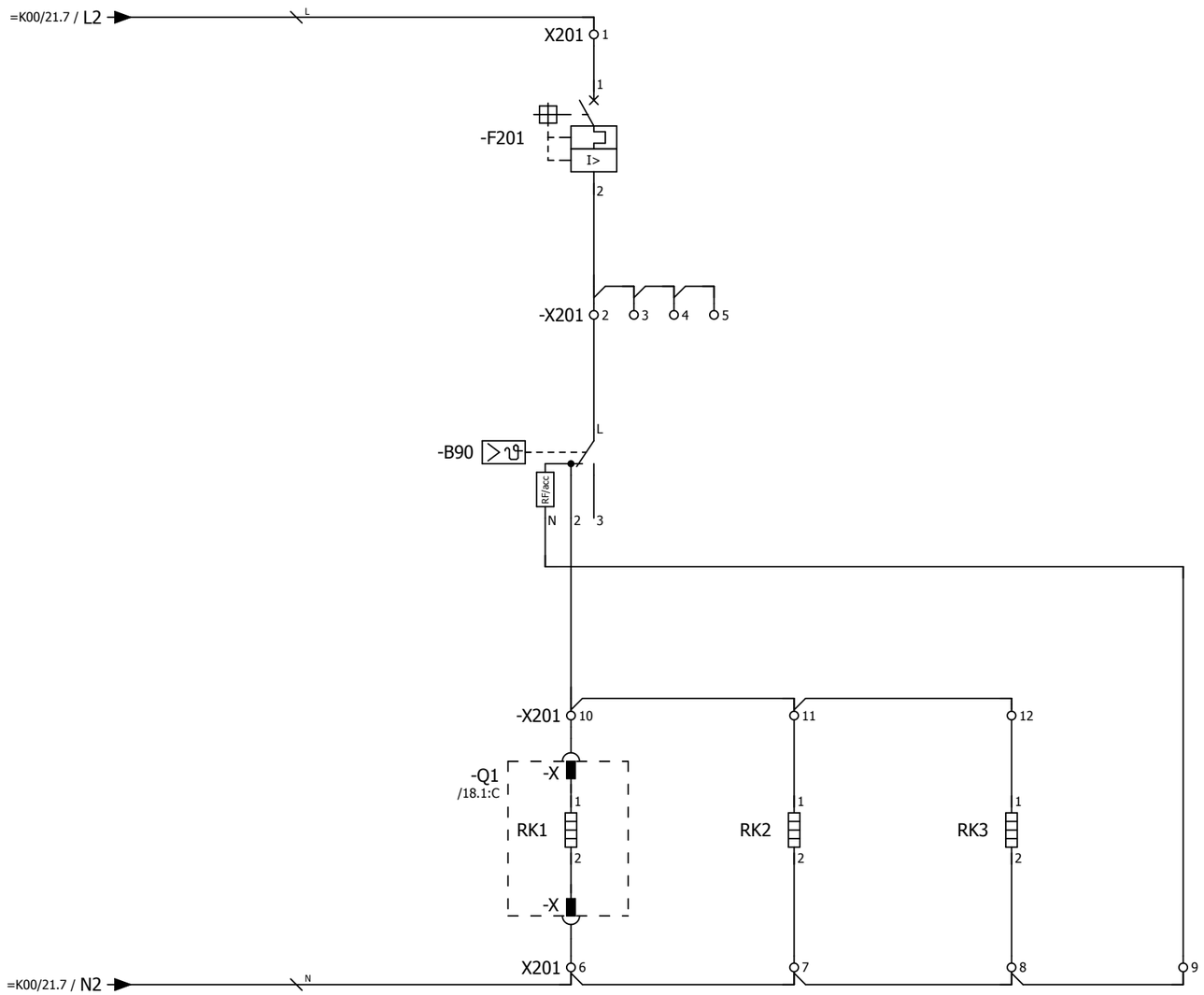

Примечание:
Ввиду отсутствия заводской информации, нумерация клемм выкатного элемента принято условно

Согласовано | Взам. инв. № | Подпись и дата | Инв. № подл.

Изм.	Кол.уч.	Лист	№ док.	Подпись	Дата

2122-33.13

Цепи обогрева

= K204
+ S1
Лист 3

Питание двигателя взвода пружины выключателя 220 В пост.тока

Питание цепей управления

Питание цепей управления выключателем

Питание преобразователя, счетчика ЭЭ

=K00/21.7 / EY2-

=K00/21.7 / EY2+

=K00/21.7 / EC2-

=K00/21.7 / EC2+

-X100 1 9

-X100 2 10

3 11

4 12

-SF1 /7.5:B /12.6:B

-SF2 /12.6:B

-SF3 /12.7:B

-SF4 /12.7:B

I> I>

-X0 1 4

-Q1 /18.1:C

-XP1 8 19

27 28

-SQM1 -SQM2

30 29

1 2

M

-X1 1 3

12 14

-X2 1 6

12

-X701 1

5

101 7.1:A

102 8.1:E

1 6.8:A

101 5.2:A

102 5.2:E

1 6.0:A

2 6.1:F

L+ 5.5:A

L- 5.4:E

Согласовано

Взам. инв. №

Подпись и дата

Инв. № подл.

Изм.	Кол.уч.	Лист	№ док.	Подпись	Дата

2122-33.13

Питание постоянным оперативным током

= K204

+ S1

Лист 4

Питание устройства

Питание преобразователя

Питание счетчика ЭЭ

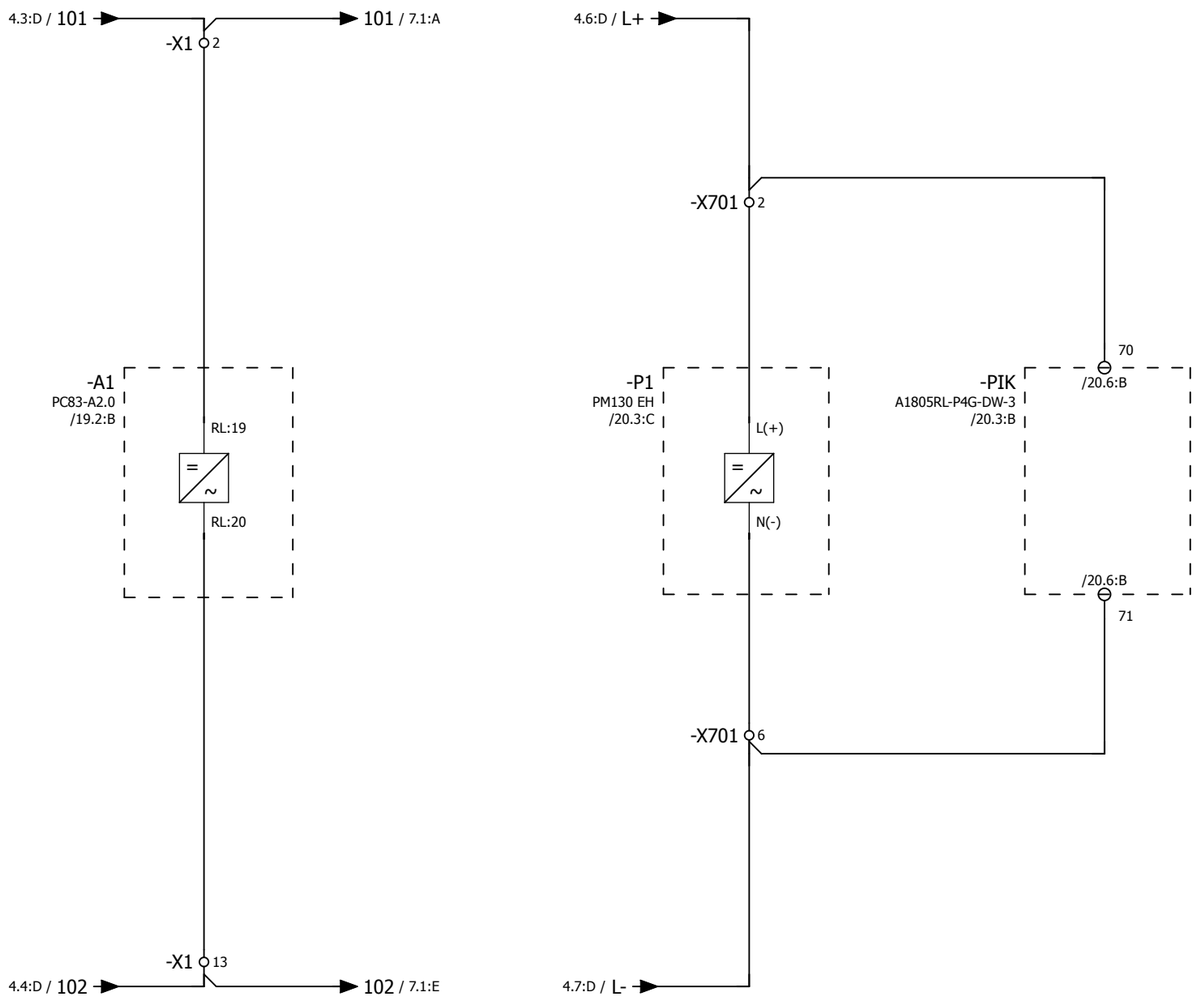

Согласовано

Взам. инв. №

Подпись и дата

Инв. № подл.

Изм.	Кол.уч.	Лист	№ док.	Подпись	Дата

2122-33.13

Питание постоянным оперативным током

= K204

+ S1

Лист 5

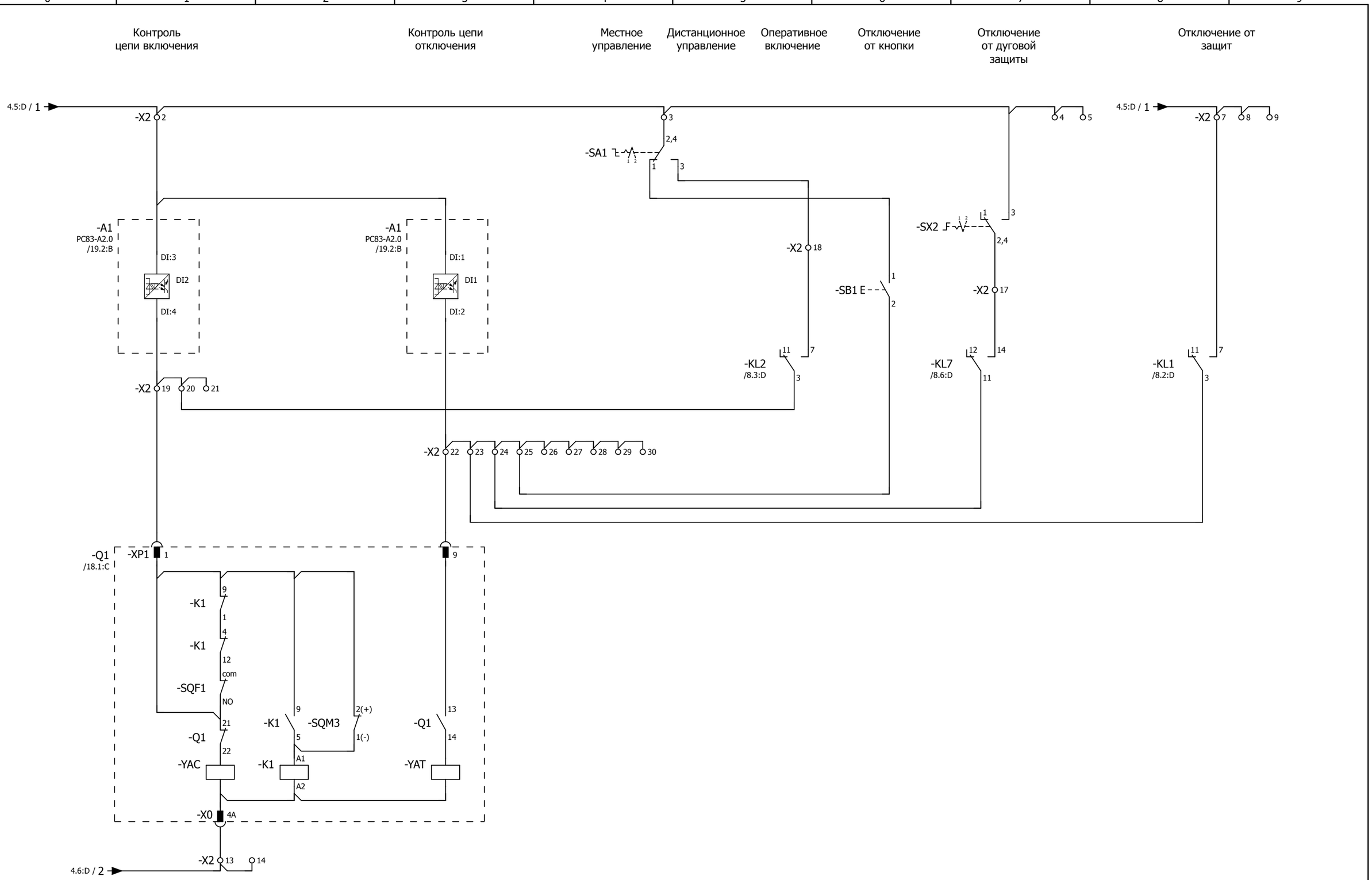

Переключатель SA1:
1 - местное
2 - дистанционное

Переключатель SX2:
1 - выведено
2 - введено

Изм.	Кол.уч.	Лист	№ док.	Подпись	Дата	2122-33.13	= K204
						Цепи управления выключателем	+ S1
							Лист 6

Согласовано | Взам. инв. № | Подпись и дата | Инв. № подл.

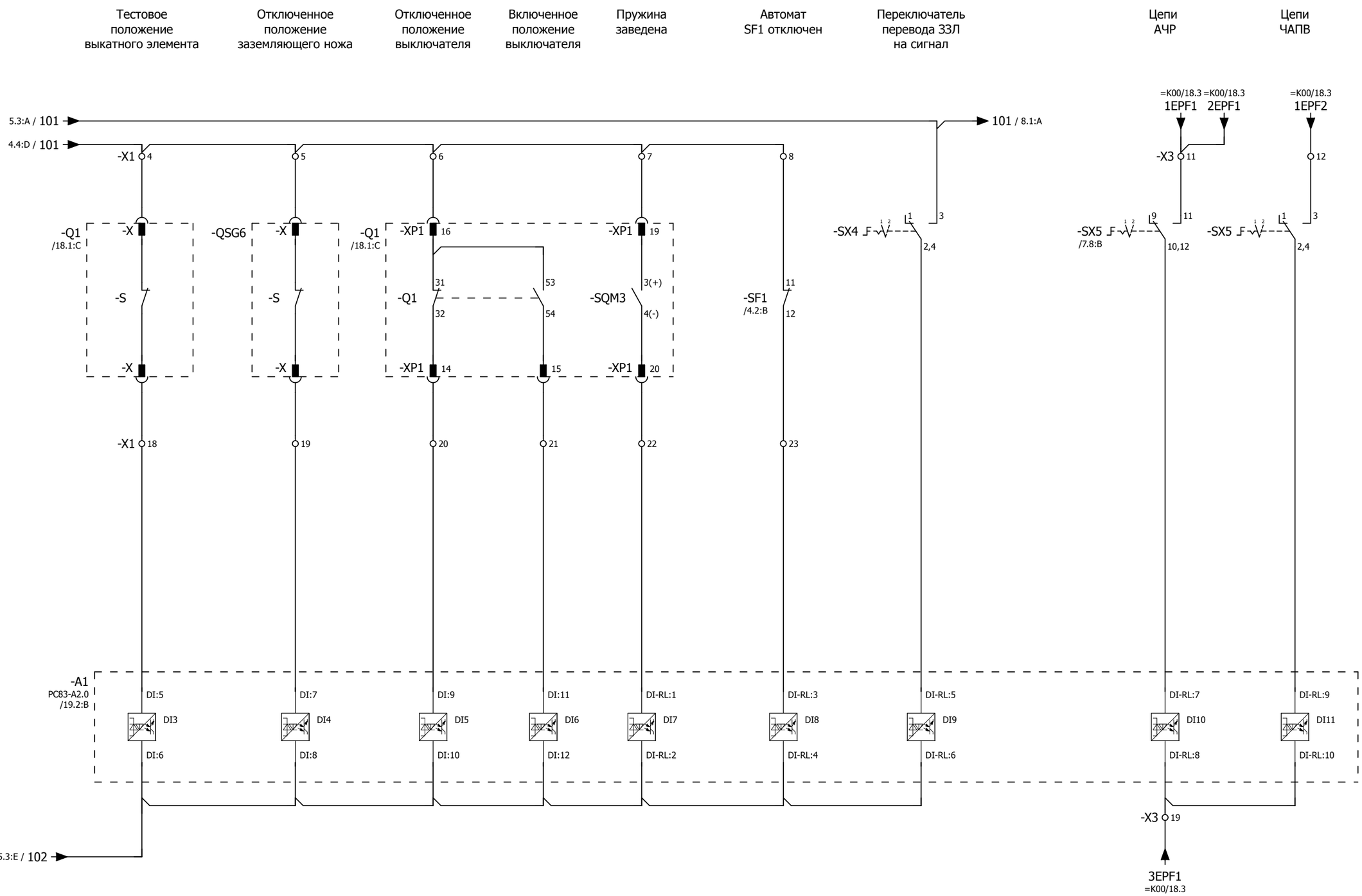

Примечание:

1. Ввиду отсутствия заводской информации, нумерация клемм выкатного элемента и ЗН принято условно;
2. Необходимость ввода каждого присоединения под определенную очередь АЧР определяет заказчик.

Переключатель SX4, 5:
1 - выведено
2 - введено

Изм.	Кол.уч.	Лист	№ док.	Подпись	Дата	2122-33.13 Бинарные входы устройства защиты	= K204 + S1 Лист 7

Согласовано | Взам. инв. № | Подпись и дата | Инв. № подл.

Команда на оперативное отключение выключателя

Отключение от защит

Команда на оперативное включение выключателя

Действие УРОВ

Действие ЛЗШ

"Аварийное отключение"

Вызов в шкаф

Срабатывание дуговой защиты

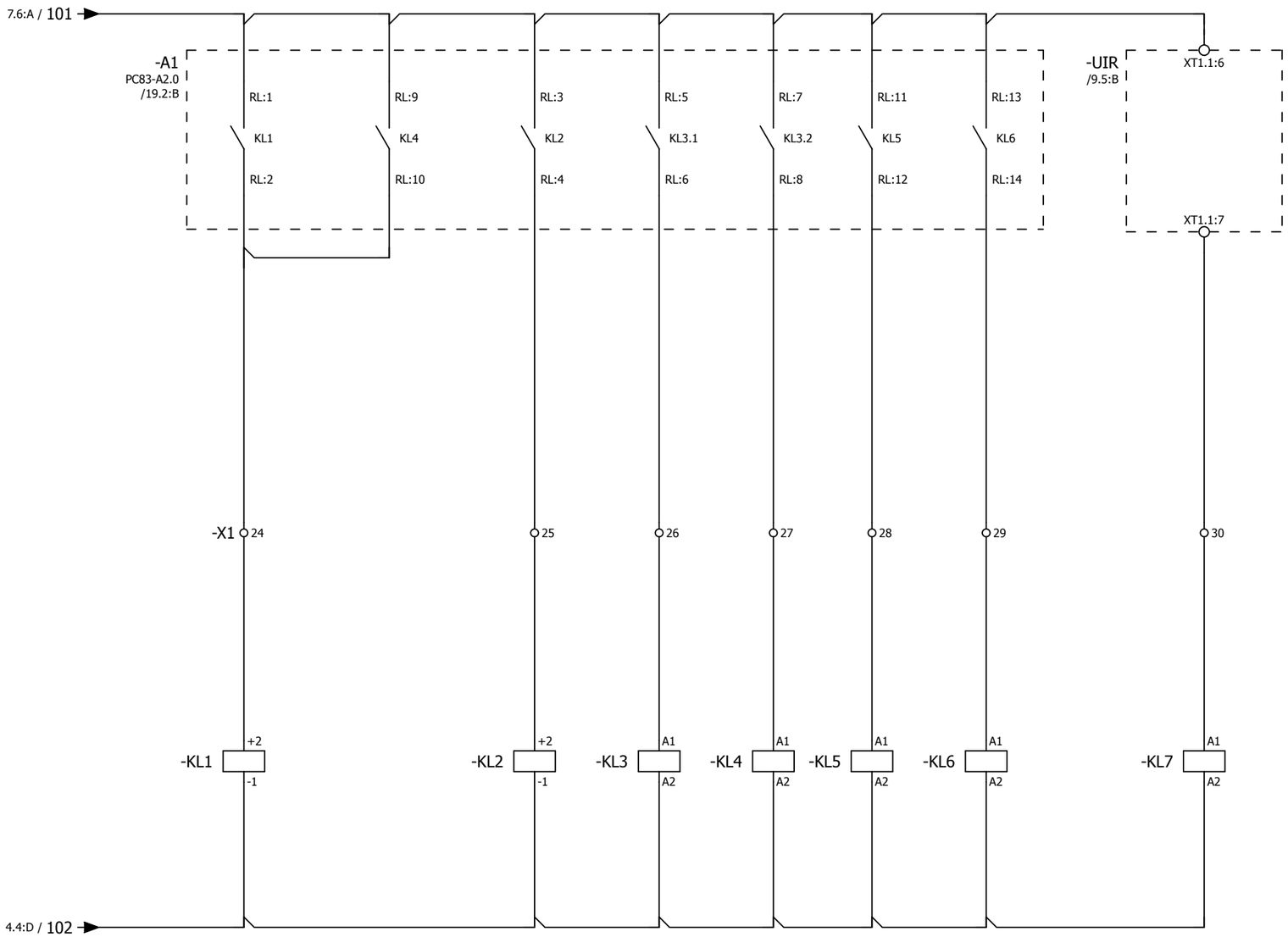

Согласовано

Взам. инв. №

Подпись и дата

Инв. № подл.

Изм.	Кол.уч.	Лист	№ док.	Подпись	Дата

2122-33.13

Бинарные выходы устройства защиты

= K204

+ S1

Лист 8

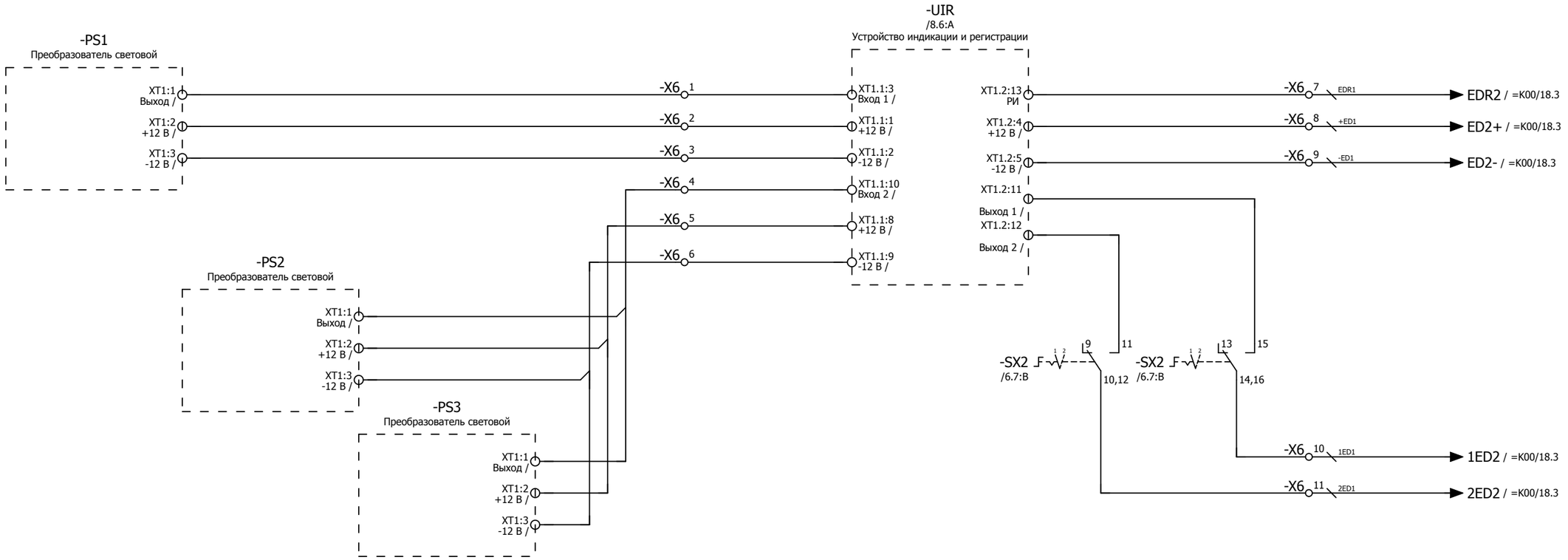

Переключатель SX2:
1 - выведено
2 - введено

Согласовано

Взам. инв. №

Подпись и дата

Инв. № подл.

Изм.	Кол.уч.	Лист	№ док.	Подпись	Дата	2122-33.13	= K204
							+ S1
						Цепи дуговой защиты	Лист 9

Разрешение на
перемещение
выкатного элемента

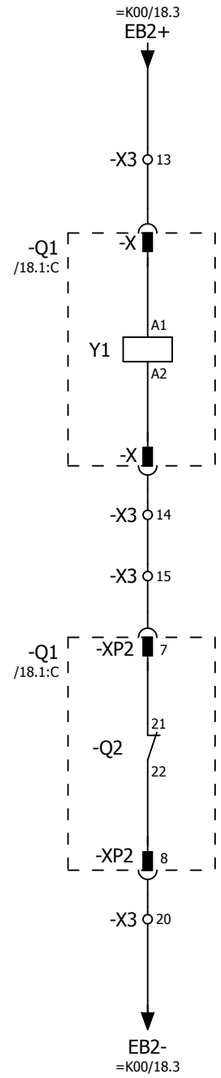

Примечание:
Ввиду отсутствия заводской информации, нумерация клемм выкатного элемента принято условно

Согласовано

Взам. инв. №

Подпись и дата

Инв. № подл.

Изм.	Кол.уч.	Лист	№ док.	Подпись	Дата	2122-33.13	= K204
							+ S1
						Цепи оперативной блокировки	Лист 10

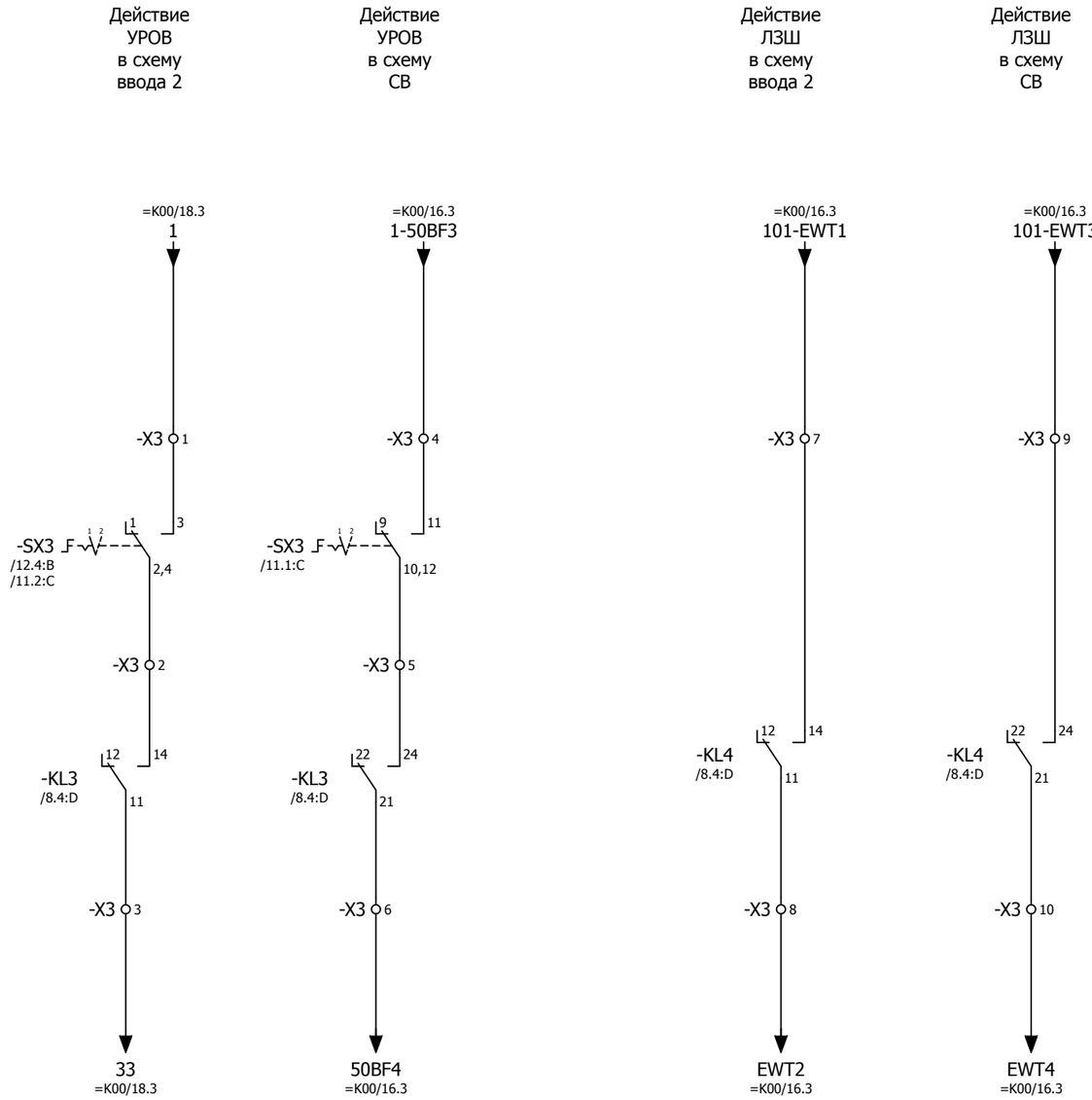

Переключатель SX3:
1 - выведено
2 - введено

Согласовано

Взам. инв. №

Подпись и дата

Инв. № подл.

Изм.	Кол.уч.	Лист	№ док.	Подпись	Дата

2122-33.13

Цепи УРОВ, ЛЗШ

= K204

+ S1

Лист 11

Общепанельная лампа

Общий сигнал "Вызов в ячейку"

Аварийное отключение выключателя

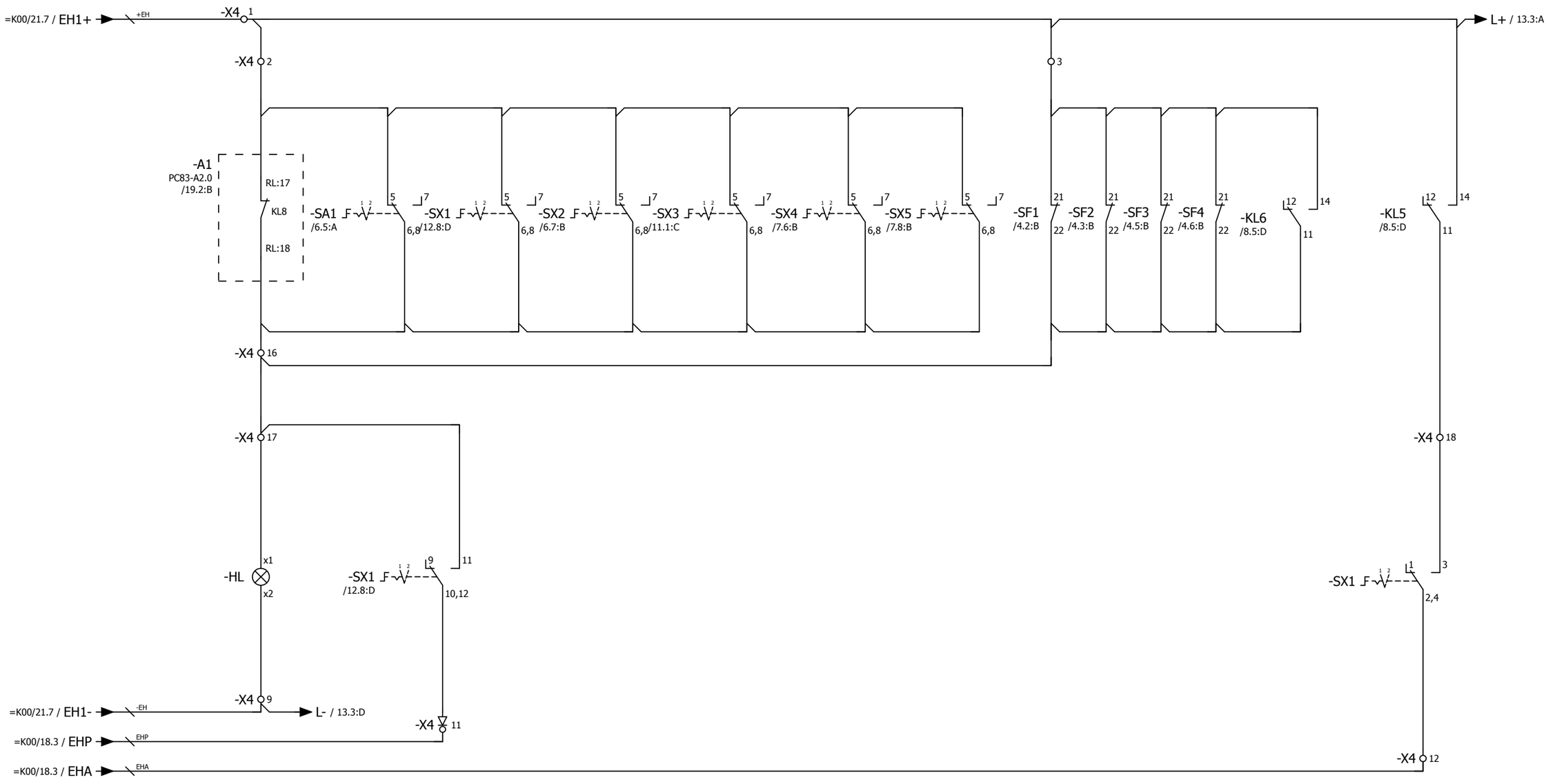

Переключатели SX1,2,3,4,5:
1 - выведено
2 - введено

Переключатель SA1:
1 - местное
2 - дистанционное

Согласовано

Взам. инв. №

Подпись и дата

Инв. № подл.

Изм.	Кол.уч.	Лист	№ док.	Подпись	Дата

2122-33.13

Цепи сигнализации

= K204

+ S1

Лист 12

Отключенное положение выключателя

Включенное положение выключателя

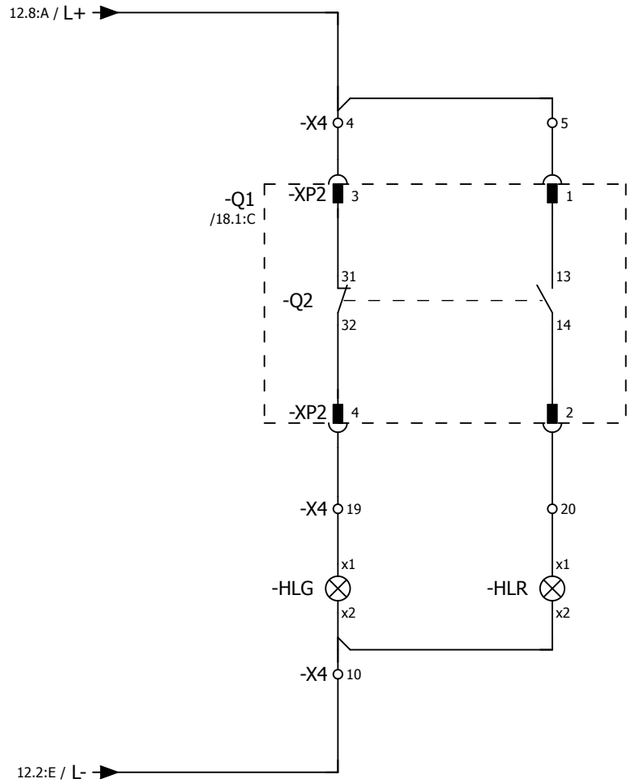

Согласовано

Взам. инв. №

Подпись и дата

Инв. № подл.

Изм.	Кол.уч.	Лист	№ док.	Подпись	Дата

2122-33.13

Цепи сигнализации

= K204

+ S1

Лист 13

Токовые цепи измерения

Токовые цепи устройства защиты

Трансформатор тока
нулевой последовательности

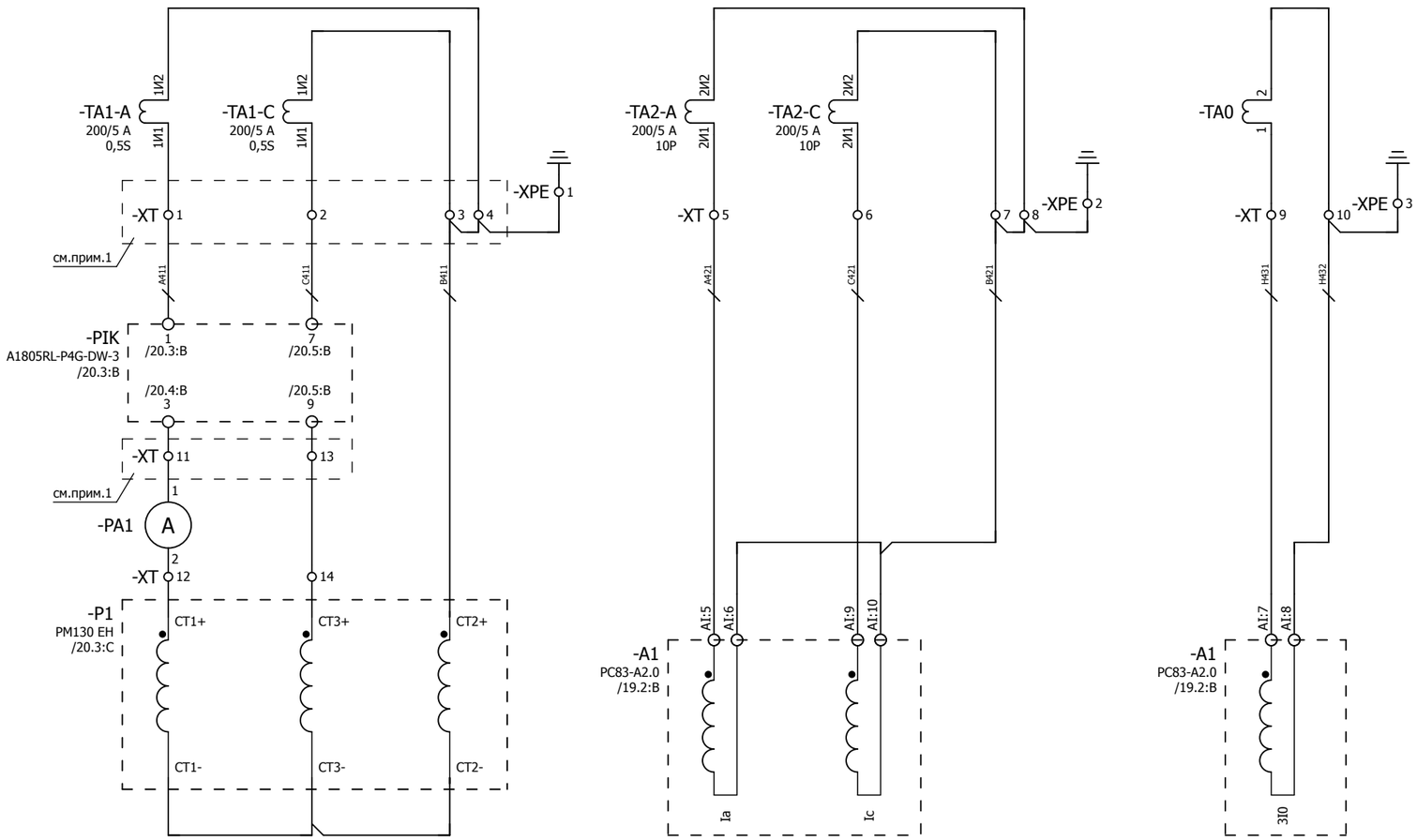

Примечания:
1. Предусмотреть возможность пломбирования выделенных клемм
2. Подключение токовых цепей осуществить проводом сечением 2,5 мм²

Изм.	Кол.уч.	Лист	№ док.	Подпись	Дата	2122-33.13	= K204
						Токовые цепи	+ S1
							Лист 14

Согласовано

Взам. инв. №

Подпись и дата

Инв. № подл.

Цепи напряжения преобразователя и счетчика ЭЭ

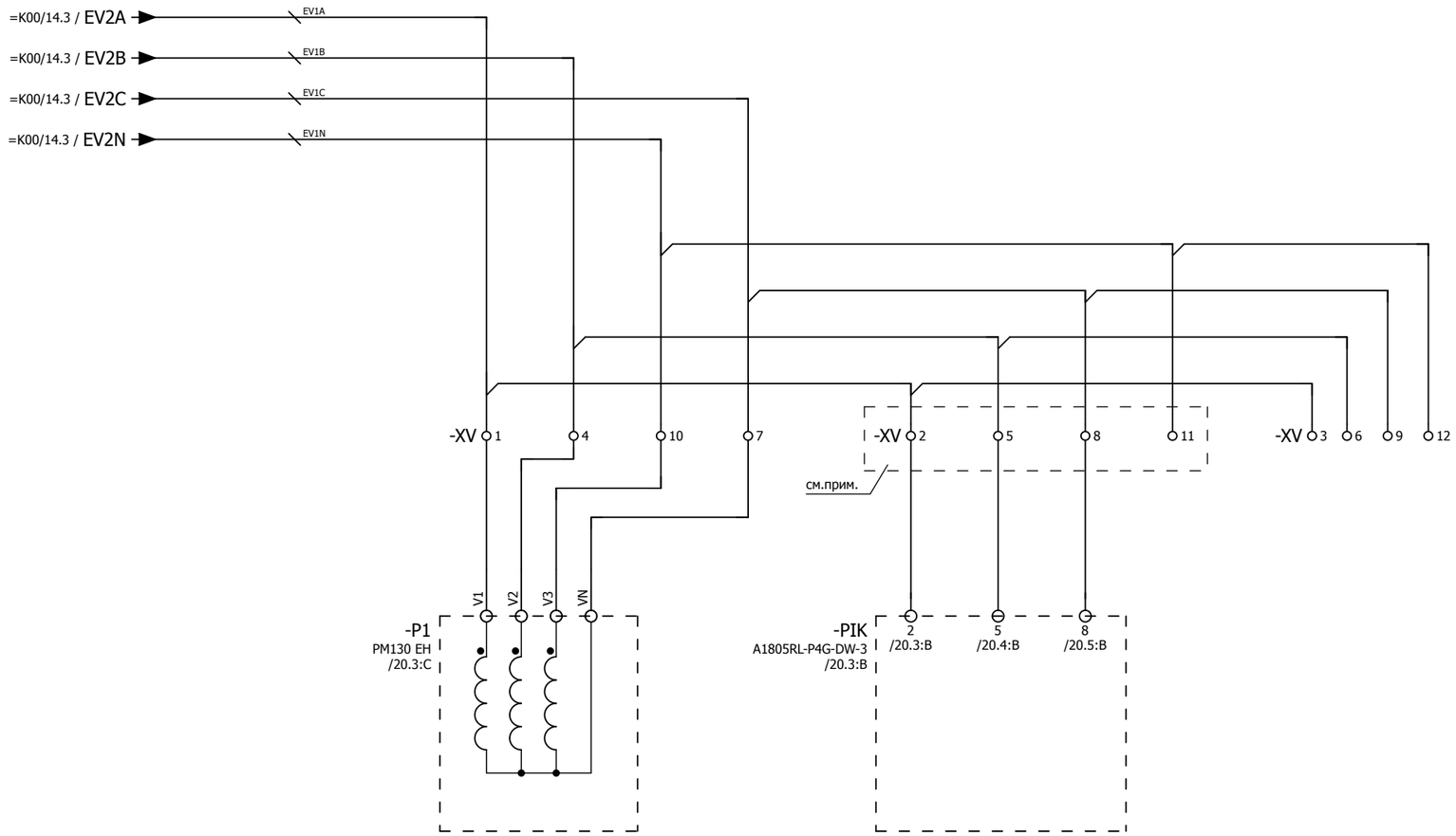

Примечание:
Предусмотреть возможность пломбирования выделенных клемм

Изм.	Кол.уч.	Лист	№ док.	Подпись	Дата	2122-33.13	= K204
						Цепи напряжения	+ S1
							Лист 15

Согласовано | Взам. инв. № | Подпись и дата | Инв. № подл.

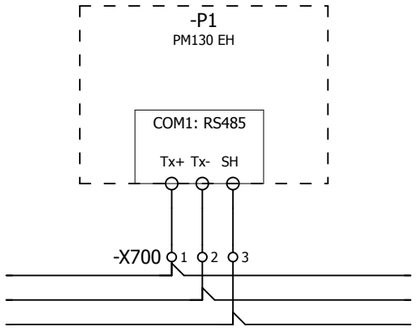

к пред.
прибору

к след.
прибору

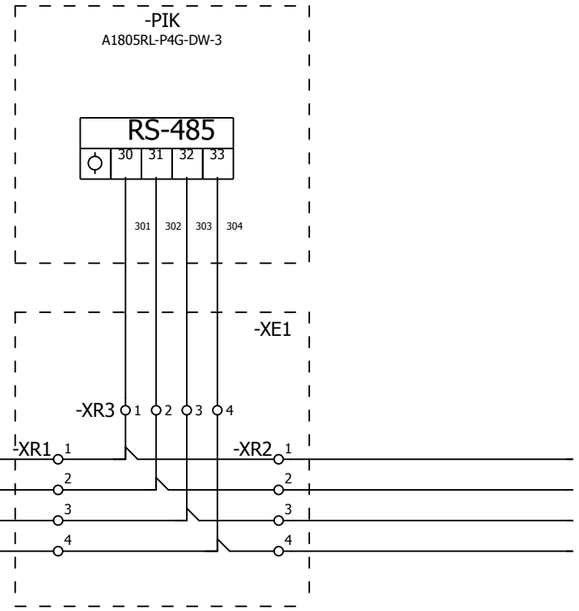

к пред.
прибору

к след.
прибору

-X700 4 5 6 7 8 9 10

Примечание:
Между ячеечные соединения коммуникационной сети выполнить кабелем типа Belden 9841.

Изм.	Кол.уч.	Лист	№ док.	Подпись	Дата	2122-33.13 Коммуникационная сеть преобразователя и счетчика ЭЭ	= K204 + S1 Лист 16

Согласовано

Взам. инв. №

Подпись и дата

Инв. № подл.

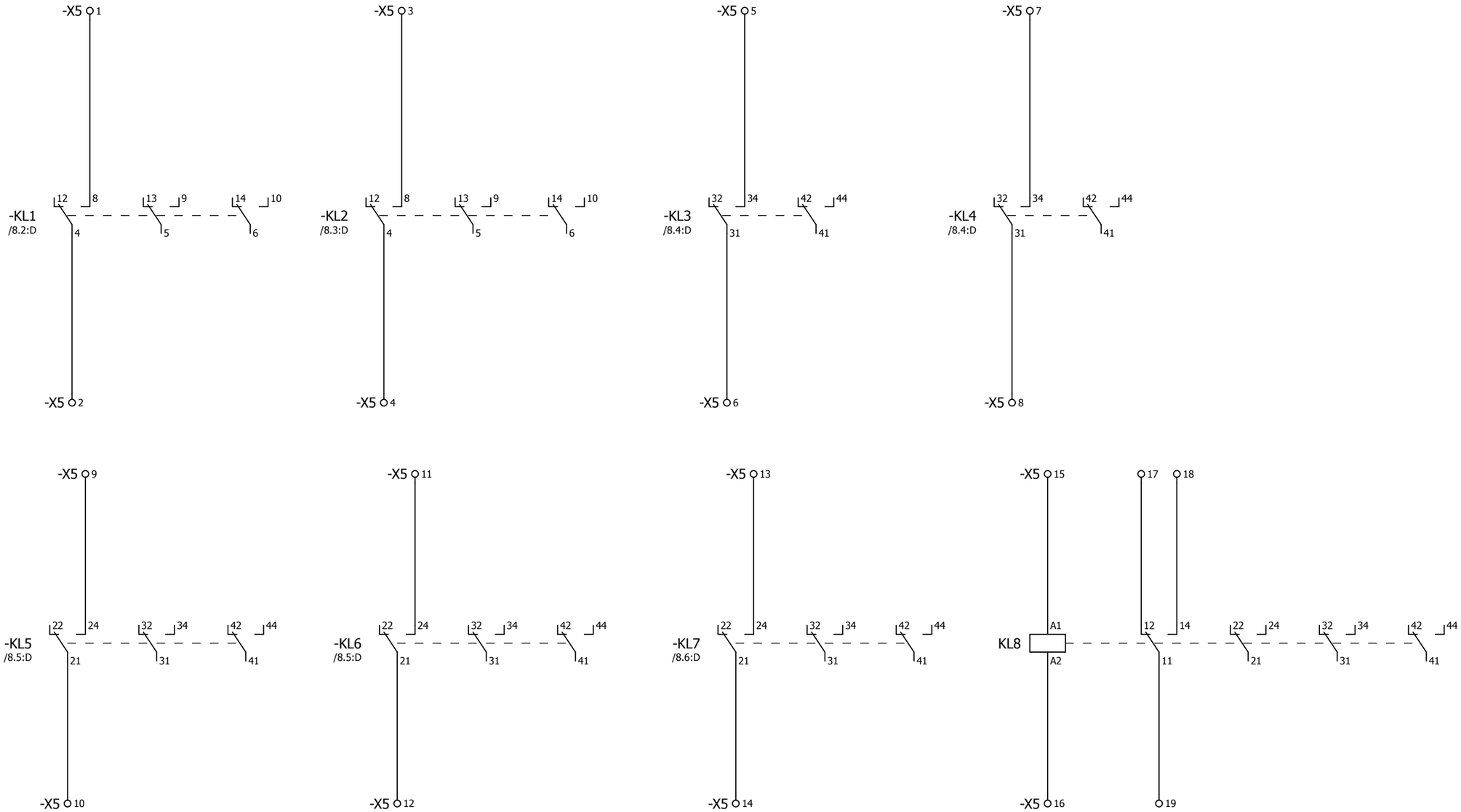

-X0 2 3 5

-X1 9 10 11 15 16 17 31 32 33 34 35

-X2 10 11 15 16

-X3 16 17 18

-X4 6 7 8 13 14 15

-X6 12 13 14 15

-X5 34 35

-X100 5 6 7 8 13 14 15

-X701 3 4 7 8 9 10

-XT 15 16 17 18 19 20

-XV 13 14 15 16 17 18 19 20

Изм.	Кол.уч.	Лист	№ док.	Подпись	Дата

2122-33.13

Резервные контакты реле

= K204

+ S1

Лист 17

Согласовано

Взам. инв. №

Подпись и дата

Инв. № подл.

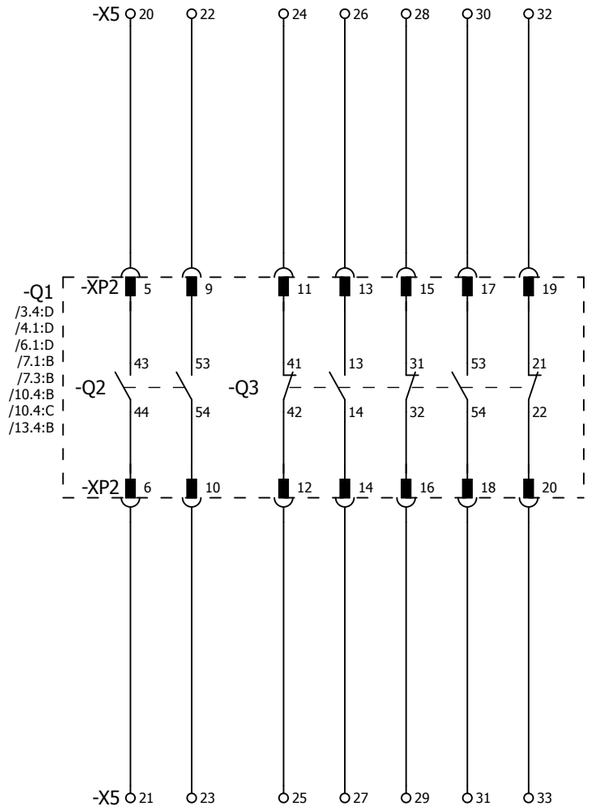

Согласовано

Взам. инв. №

Подпись и дата

Инв. № подл.

Изм.	Кол.уч.	Лист	№ док.	Подпись	Дата

2122-33.13

Резервные контакты выключателя

= K204

+ S1

Лист 18

F	E	D	C	B	A

Инв. № подл.	Подпись и дата	Взам. инв. №	Согласовано			

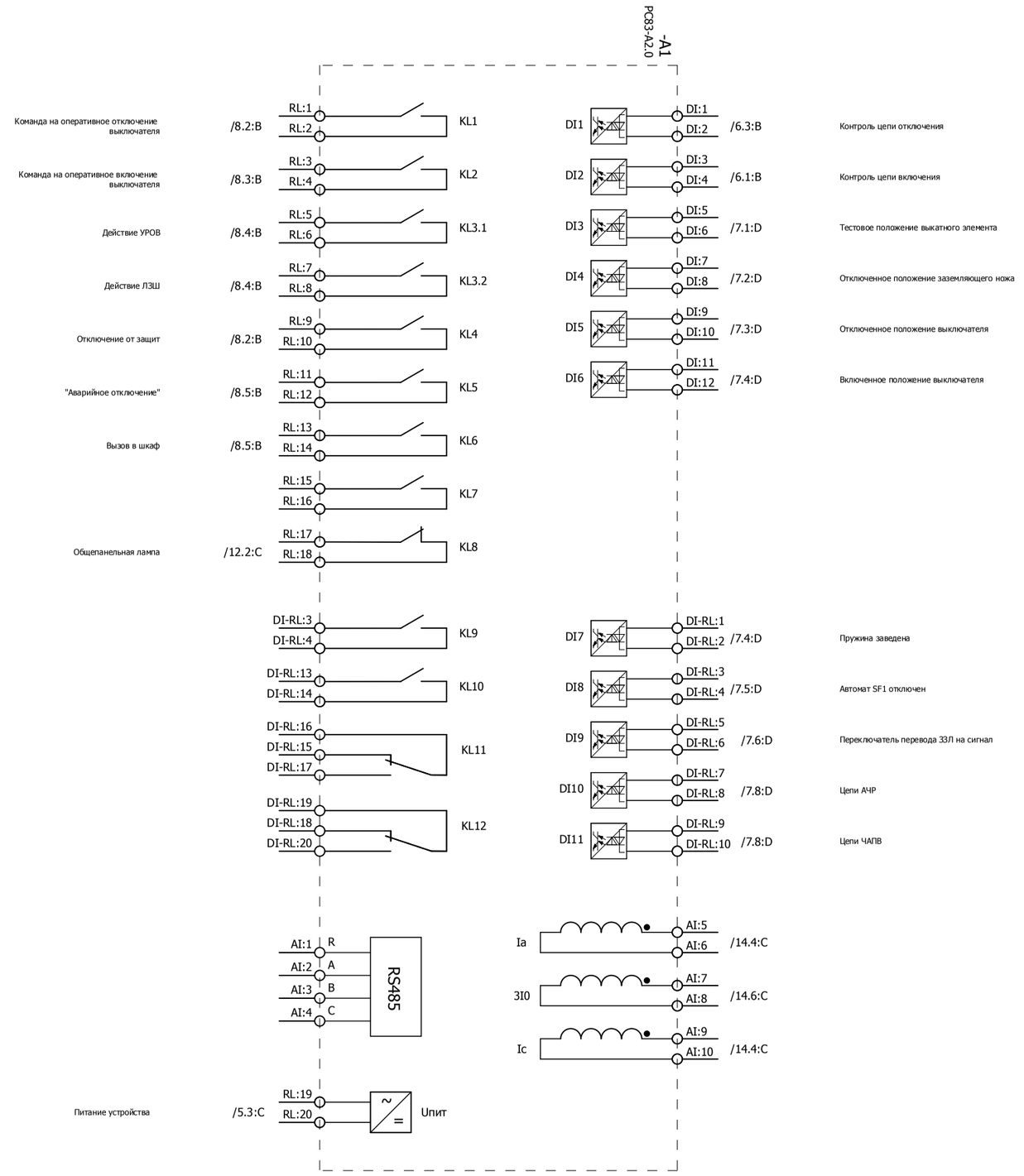

Изм.		
Кол.уч.		
Лист		
№ док.		
Подпись		
Дата		

Обзор устройства защиты

2122-33.13

= K204
+ S1
Лист 19

0 1 2 3 4 5 6 7 8 9

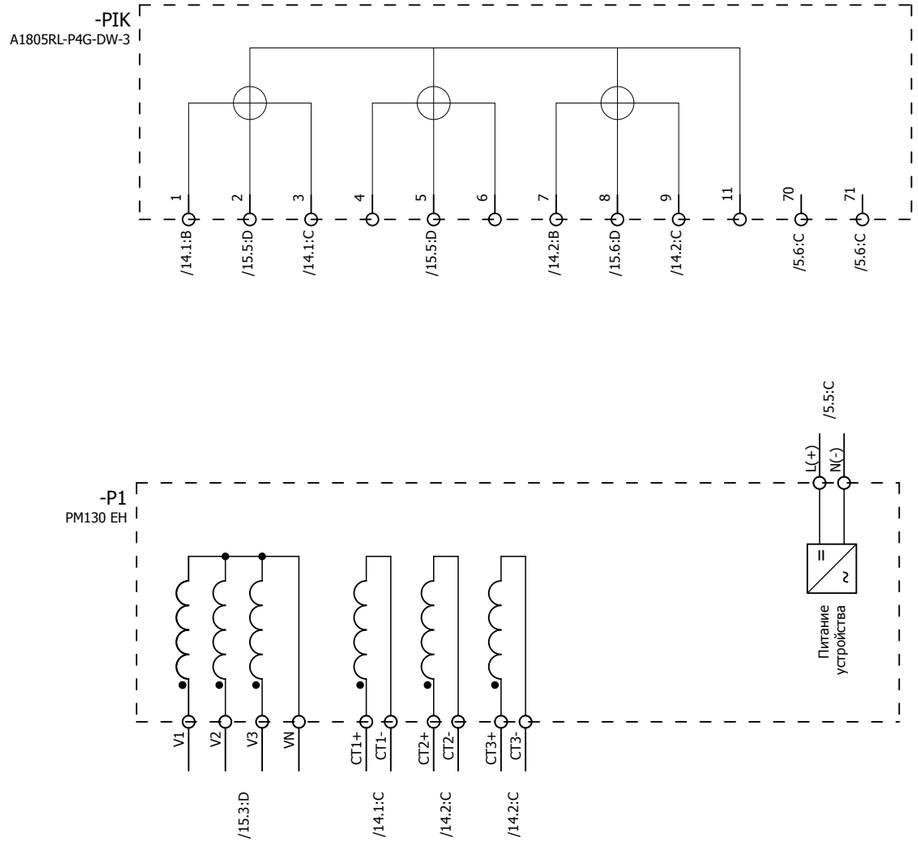

Изм.	Кол.уч.	Лист	№ док.	Подпись	Дата	2122-33.13 Обзор счетчика ЭЭ и преобразователя	= K204 + S1 Лист 20

Согласовано | Взам. инв. № | Подпись и дата | Инв. № подл.

ПЕРЕЧЕНЬ ОБОРУДОВАНИЯ

No п/п	НАИМЕНОВАНИЕ	ТИП ОБОРУДОВАНИЯ	ЗАВОД-ИЗГОТОВИТЕЛЬ	ОБОЗНАЧЕНИЕ ПО СХЕМЕ	К-ВО
1	Устройство защиты по току	PC83-A2.0-253 0211 1111 PC83-A2.0-253 0211 1111	РЗА СИСТЕМЗ	-A1 /19.2:B	1
2	Термостат 230 В перем.тока	8MR 2170-1A 01170.0-00	SIEMENS	-B90 /3.4:C	1
3	Автоматический выключатель C2 1p 1-полюсный, 400/220 В пер./пост. тока, 2 А Тип C, 10 кА	5SY5 102-7 5SY5 102-7	SIEMENS	-F200 /2.4:B	1
4	Автоматический выключатель C10 1p 1-полюсный, 400/220 В пер./пост. тока, 10 А тип C, 10 кА	5SY5 110-7 5SY5 110-7	SIEMENS	-F201 /3.4:B	1
5	Световой индикатор с гладкой линзой, 15 мА, 230 В перем./пост.т, цвет белый	3SB3204-6AA60 3SB3204-6AA60	SIEMENS	-HL /12.2:D	1
6	Светодиодная лампа BA 9s, 15 мА, 230 В перем./пост.т, цвет белый	3SB3901-1QG	SIEMENS	-HL /12.2:D	1
7	Световой индикатор с гладкой линзой, 15 мА, 230 В перем./пост.т, цвет зеленый	3SB3204-6AA40 3SB3204-6AA40	SIEMENS	-HLG /13.4:C	1
8	Светодиодная зеленая лампа BA 9S 15 мА, 230 пер. и пост. тока	3SB3901-1DG	SIEMENS	-HLG /13.4:C	1
9	Световой индикатор с гладкой линзой, 15 мА, 230 В перем./пост.т, цвет красный	3SB3204-6AA20 3SB3204-6AA20	SIEMENS	-HLR /13.5:C	1
10	Светодиодная красная лампа BA 9S 15 мА, 230 пер. и пост. тока	3SB3901-1CG 3SB39 01-1CG	SIEMENS	-HLR /13.5:C	1
11	Моностабильное быстродействующее реле 4-е контакта, 220 В пост., 10 А, 8 мс	7PA2742-0AA00-2 7PA2742-0AA00-2	SIEMENS	-KL1 /8.2:D	1
12	Моностабильное быстродействующее реле 4-е контакта, 220 В пост., 10 А, 8 мс	7PA2742-0AA00-2 7PA2742-0AA00-2	SIEMENS	-KL2 /8.3:D	1
13	Промежуточное реле 230 В пост.т, 4-е перекидных контакта, 6 А, <8 мс	PT 570 220 15368.2	SCHRACK	-KL3 /8.4:D	1
14	Промежуточное реле 230 В пост.т, 4-е перекидных контакта, 6 А, <8 мс	PT 570 220 15368.2	SCHRACK	-KL4 /8.4:D	1
15	Промежуточное реле 230 В пост.т, 4-е перекидных контакта, 6 А, <8 мс	PT 570 220 15368.2	SCHRACK	-KL5 /8.5:D	1
16	Промежуточное реле 230 В пост.т, 4-е перекидных контакта, 6 А, <8 мс	PT 570 220 15368.2	SCHRACK	-KL6 /8.5:D	1
17	Промежуточное реле 230 В пост.т, 4-е перекидных контакта, 6 А, <8 мс	PT 570 220 15368.2	SCHRACK	-KL7 /8.6:D	1
18	Промежуточное реле 230 В пост.т, 4-е перекидных контакта, 6 А, <8 мс	PT 570 220 15368.2	SCHRACK	-KL8 /17.6:D	1
19	Многофункциональный преобразователь	PM 130EH Plus PM 130EH Plus	SATEC	-P1 /20.3:C	1

Согласовано

Взам. инв. №

Подпись и дата

Инв. № подл.

Изм.	Кол.уч.	Лист	№ док.	Подпись	Дата

2122-33.13

Перечень оборудования

= K204

+ S1

Лист 21

A B C D E F

Согласовано | Взам. инв. № | Подпись и дата | Инв. № подл.

ПЕРЕЧЕНЬ ОБОРУДОВАНИЯ

No п/п	НАИМЕНОВАНИЕ	ТИП ОБОРУДОВАНИЯ	ЗАВОД-ИЗГОТОВИТЕЛЬ	ОБОЗНАЧЕНИЕ ПО СХЕМЕ	К-ВО
20	Амперметр 0-200/5А габаритные размеры 80x80	Э42700 Э42700, 200А; 200/5	ЧЭАЗ	-PA1 /14.1:C	1
21	Многофункциональный счетчик электроэнергии серии АЛЬФА А1800	A1805RL- P4G - DW - 3 A1805RL- P4G - DW - 3	Elster Метроника	-PIK /20.3:B	1
22	Преобразователь световой Напряжение питания 12 В (поставляется в комплекте с БССДЗ-01/02)	ПС-11.02	ЗАО "Промэлектроника"	-PS1 /9.1:B	1
23	Преобразователь световой Напряжение питания 12 В (поставляется в комплекте с БССДЗ-01/02)	ПС-11.02	ЗАО "Промэлектроника"	-PS2 /9.2:C	1
24	Преобразователь световой Напряжение питания 12 В (поставляется в комплекте с БССДЗ-01/02)	ПС-11.02	ЗАО "Промэлектроника"	-PS3 /9.3:C	1
25	Резистор для обогрева 100 Вт	Heater 100 W		-Q1-RK1 /3.4:D	1
26	Резистор для обогрева 20 Вт	Heater 20 W		-RK2 /3.5:D	1
27	Резистор для обогрева 100 Вт	Heater 100 W		-RK3 /3.6:D	1
28	Переключатель без нулевого положения 2-положения 3-направления, без возврата 400/415 В пер. тока, 20 А;	T0-3-8222/EZ 015118	MOELLER	-SA1 /6.5:A	1
29	Кнопка плоская круглая цвет красный, 1 НО, 400 В перем./пост.т.	3SB3202-0AA21 3SB3202-0AA21	SIEMENS	-SB1 /6.6:B	1
30	Автоматический выключатель C4 2p 2-полюсный, 400/440 В пер./пост. тока, 4 А тип С, 10 кА	5SY5 204-7 5SY5 204-7	SIEMENS	-SF1 /4.2:B	1
31	Блок-контакты положения 2НЗ	5ST3 012 5ST3 012	SIEMENS	-SF1 /4.2:B	1
32	Автоматический выключатель C4 2p 2-полюсный, 400/440 В пер./пост. тока, 4 А тип С, 10 кА	5SY5 204-7 5SY5 204-7	SIEMENS	-SF2 /4.3:B	1
33	Блок-контакты положения, 1НО+1НЗ 230/220 В пер. и пост. тока	5ST3 010 5ST3 010	SIEMENS	-SF2 /4.3:B	1
34	Автоматический выключатель C3 2p 2-полюсный, 400/440 В пер./пост. тока, 3 А тип С, 10 кА	5SY5 203-7 5SY5 203-7	SIEMENS	-SF3 /4.5:B	1
35	Блок-контакты положения, 1НО+1НЗ 230/220 В пер. и пост. тока	5ST3 010 5ST3 010	SIEMENS	-SF3 /4.5:B	1
36	Автоматический выключатель C2 2p 2-полюсный, 400/440 В пер./пост. тока, 2 А тип С, 10 кА	5SY5 202-7 5SY5 202-7	SIEMENS	-SF4 /4.6:B	1
37	Блок-контакты положения, 1НО+1НЗ 230/220 В пер. и пост. тока	5ST3 010 5ST3 010	SIEMENS	-SF4 /4.6:B	1
38	Микропереключатель 15А, 240В перем. тока	3SE3 020-1A 3SE3 020-1A	SIEMENS	-SQ1 /2.4:C	1

ПЕРЕЧЕНЬ ОБОРУДОВАНИЯ

No п/п	НАИМЕНОВАНИЕ	ТИП ОБОРУДОВАНИЯ	ЗАВОД-ИЗГОТОВИТЕЛЬ	ОБОЗНАЧЕНИЕ ПО СХЕМЕ		К-ВО
39	Переключатель без нулевого положения 2-положения 3-направления, без возврата 400/415 В пер. тока, 20 А;	T0-3-8222/EZ 015118	MOELLER	-SX1	/12.8:D	1
40	Переключатель без нулевого положения 2-положения, 4-направления 400/415 В пер. тока, 20 А;	T0-4-8223/EZ 019864	MOELLER	-SX2	/6.7:B	1
41	Переключатель без нулевого положения 2-положения 3-направления, без возврата 400/415 В пер. тока, 20 А;	T0-3-8222/EZ 015118	MOELLER	-SX3	/11.1:C	1
42	Переключатель без нулевого положения 2-положения 2-направления, без возврата 400/415 В пер. тока, 20 А;	T0-2-8221/EZ 010372	MOELLER	-SX4	/7.6:B	1
43	Переключатель без нулевого положения 2-положения 3-направления, без возврата 400/415 В пер. тока, 20 А;	T0-3-8222/EZ 015118	MOELLER	-SX5	/7.8:B	1
44	Устройство индикации и регистрации Величина сигнала 12 В (поставляется в комплекте с БССДЗ-01/02)	УИР-13	ЗАО "Промэлектроника"	-UIR	/9.5:B	1
45	Проходная клемма провод 0,14-2,5 мм²	UT 2,5 3044076	PHÖNIX	-X0	/4.2:C;/17.0:E;/17.1:E	5
46	Проходная клемма провод 0,14-2,5 мм²	UT 2,5 3044076	PHÖNIX	-X1	/4.3:C;/4.4:C;/5.3:B;/5.3:E; /7.1:A;/7.1:C;/7.2:A;/7.2:C;	35
47	Проходная клемма провод 0,14-2,5 мм²	UT 2,5 3044076	PHÖNIX	-X2	/4.5:C;/4.6:C;/6.1:A;/6.1:C; /6.2:C;/6.2:F;/6.3:C;/6.4:C;	30
48	Проходная клемма провод 0,14-2,5 мм²	UT 2,5 3044076	PHÖNIX	-X3	/7.8:A;/7.8:E;/10.5:B;/10.5:C; /10.5:D;/11.1:D;/11.2:B;	20
49	Проходная клемма провод 0,14-2,5 мм²	UT 2,5 3044076	PHÖNIX	-X4	/12.2:A;/12.2:B;/12.2:C; /12.2:E;/12.6:B;/12.8:C;	19
50	Диодная клемма провод 0,14-4 мм²	UT 2,5-MTD-DIO/L-R 3064137	PHÖNIX	-X4	/12.3:E	1
51	Проходная клемма провод 0,14-2,5 мм²	UT 2,5 3044076	PHÖNIX	-X5	/17.0:F;/17.1:A;/17.1:C; /17.1:D;/17.3:A;/17.3:C;	35
52	Проходная клемма провод 0,14-2,5 мм²	UT 2,5 3044076	PHÖNIX	-X6	/9.5:B;/9.5:C;/9.8:B;/9.8:D; /17.0:F;/17.1:F	15
53	Проходная клемма провод 0,14-2,5 мм²	UT 2,5 3044076	PHÖNIX	-X100	/4.2:B;/4.3:B;/4.4:B;/4.5:B; /4.6:B;/4.7:B;/17.3:E;/17.4:E	15
54	Освещение 15Вт, 230 В перем. тока	8MF4900 8MF4900	SIEMENS	-X101	/2.4:D	1
55	Проходная клемма провод 0,14-2,5 мм²	UT 2,5 3044076	PHÖNIX	-X200	/2.4:A;/2.4:B;/2.4:E;/2.5:B; /2.6:E	9
56	Заземляющая клемма провод 1,5-35 мм²	UT 35-PE 3044241	PHÖNIX	-X200	/2.5:D	1
57	Проходная клемма провод 0,14-2,5 мм²	UT 2,5 3044076	PHÖNIX	-X201	/3.4:A;/3.4:B;/3.4:D;/3.4:E; /3.5:B;/3.5:D;/3.5:E;/3.6:D;	12

Согласовано

Взам. инв. №

Подпись и дата

Инв. № подл.

Изм.	Кол.уч.	Лист	№ док.	Подпись	Дата

2122-33.13

Перечень оборудования

= K204

+ S1

Лист 23

ПЕРЕЧЕНЬ ОБОРУДОВАНИЯ

No п/п	НАИМЕНОВАНИЕ	ТИП ОБОРУДОВАНИЯ	ЗАВОД-ИЗГОТОВИТЕЛЬ	ОБОЗНАЧЕНИЕ ПО СХЕМЕ		К-ВО
58	Проходная клемма провод 0,14-2,5 мм²	UT 2,5 3044076	PHÖNIX	-X700	/16.1:D;/16.2:C	10
59	Проходная клемма провод 0,14-2,5 мм²	UT 2,5 3044076	PHÖNIX	-X701	/4.6:C;/4.7:C;/5.5:B;/5.5:D; /17.3:F	10
60	Разветвитель интерфейса RS-485	ПР-3	ABB	-XE1	/16.6:C	1
61	Заземляющая клемма провод 1,5-35 мм²	UT 35-PE 3044241	PHÖNIX	-XPE	/14.3:B;/14.5:B;/14.6:B	3
62	Многоуровневая клемма провод 0,14-4 мм²	UTTB 2,5 3044636	PHÖNIX	-XR	=K00/14.3;=K00/16.3; =K00/18.3;=K00/21.7	70
63	Клемма с размыкателем для измерительного ТТ провод 0,14-6 мм²	UTME 4-CT/1P 3057432	PHÖNIX	-XT	/14.1:B;/14.1:C;/14.2:B; /14.2:C;/14.3:B;/14.4:B;	20
64	Клеммы с размыкателями для ТН провод 0,14-6 мм²	UTME 4/1P 3057416	PHÖNIX	-XV	/15.3:C;/15.4:C;/15.5:C; /15.6:C;/15.7:C;/17.3:F;/17.4:F	20

Согласовано

Взам. инв. №

Подпись и дата

Инв. № подл.

Изм.	Кол.уч.	Лист	№ док.	Подпись	Дата

2122-33.13

Перечень оборудования

= K204

+ S1

Лист 24

РЯД ЗАЖИМОВ/КОЛОДКА =K204+S1-X0

| | | |

Инв. № подл.	Подпись и дата	Взам. инв. №	Согласовано			

РЯД ЗАЖИМОВ/КОЛОДКА

=K204+S1-X1

No. Кабеля	ТИП кабеля / No. Провода	К	Соединение	No. Клеммы	ТИП клеммы	От	Соединение	No. Кабеля	ТИП кабеля / No. Провода	Страница
				1	PHOENIX. 3044076	-SF2	2			/4.3:C
						-X1	3			
		-A1	RL:19	2	PHOENIX. 3044076	-SX4	3			/5.3:B
				3	PHOENIX. 3044076	-X1	1			/4.4:C
		-Q1-X		4	PHOENIX. 3044076					/7.1:A
		-QSG6-X		5	PHOENIX. 3044076					/7.2:A
		-Q1-XP1	16	6	PHOENIX. 3044076					/7.3:A
		-Q1-XP1	19	7	PHOENIX. 3044076					/7.4:A
		-SF1	11	8	PHOENIX. 3044076					/7.5:A
				9	PHOENIX. 3044076					/17.0:F
				10	PHOENIX. 3044076					/17.0:F
				11	PHOENIX. 3044076					/17.1:F
				12	PHOENIX. 3044076	-SF2	4			/4.4:C
						-X1	14			
		-A1	DI:6	13	PHOENIX. 3044076	-A1	RL:20			/5.3:E
		-KL1	-1	14	PHOENIX. 3044076	-X1	12			/4.4:C
				15	PHOENIX. 3044076					/17.1:F
				16	PHOENIX. 3044076					/17.1:F
				17	PHOENIX. 3044076					/17.1:F
		-A1	DI:5	18	PHOENIX. 3044076	-Q1-X				/7.1:C
		-A1	DI:7	19	PHOENIX. 3044076	-QSG6-X				/7.2:C
		-A1	DI:9	20	PHOENIX. 3044076	-Q1-XP1	14			/7.3:C
		-A1	DI:11	21	PHOENIX. 3044076	-Q1-XP1	15			/7.4:C
		-A1	DI-RL:1	22	PHOENIX. 3044076	-Q1-XP1	20			/7.4:C
		-A1	DI-RL:3	23	PHOENIX. 3044076	-SF1	12			/7.5:C
		-KL1	+2	24	PHOENIX. 3044076	-A1	RL:2			/8.2:C
		-KL2	+2	25	PHOENIX. 3044076	-A1	RL:4			/8.3:C
		-KL3	A1	26	PHOENIX. 3044076	-A1	RL:6			/8.4:C

Изм. | Кол.уч. | Лист | № док. | Подпись | Дата

2122-33.13

Ряд зажимов =K204+S1-X1

= K204 | + S1 | Лист 26

РЯД ЗАЖИМОВ/КОЛОДКА =K204+S1-X1

| Страница | | /8.4:C | | /8.5:C | | /8.5:C | | /8.6:C | | /17.1:F | | /17.1:F | | /17.1:F | | /17.2:F | | /17.2:F | | |

Инв. № подл.	Подпись и дата	Взам. инв. №	Согласовано			

РЯД ЗАЖИМОВ/КОЛОДКА

=K204+S1-X2

No. Кабеля / ТИП кабеля / No. Провода	К	Соединение	No. Клеммы	ТИП клеммы	От	Соединение	No. Кабеля / ТИП кабеля / No. Провода	Страница
			1	PHOENIX. 3044076	-SF3	2		/4.5:C
					-X2	6		
	-A1	DI:3	2	PHOENIX. 3044076				/6.1:A
	-SA1	2,4	3	PHOENIX. 3044076	-SX2	3		/6.5:A
			4	PHOENIX. 3044076	-SX2	3		/6.7:A
			5	PHOENIX. 3044076				/6.7:A
			6	PHOENIX. 3044076	-X2	1		/4.5:C
	-KL1	7	7	PHOENIX. 3044076				/6.8:A
			8	PHOENIX. 3044076				/6.9:A
			9	PHOENIX. 3044076				/6.9:A
			10	PHOENIX. 3044076				/17.0:F
			11	PHOENIX. 3044076				/17.0:F
			12	PHOENIX. 3044076	-SF3	4		/4.6:C
			13	PHOENIX. 3044076	-Q1-X0	4A		/6.2:F
			14	PHOENIX. 3044076				/6.2:F
			15	PHOENIX. 3044076				/17.1:F
			16	PHOENIX. 3044076				/17.1:F
	-KL7	14	17	PHOENIX. 3044076	-SX2	2,4		/6.7:B
	-KL2	7	18	PHOENIX. 3044076	-SA1	3		/6.6:B
	-Q1-XP1	1	19	PHOENIX. 3044076	-A1	DI:4		/6.1:C
	-KL2	3	20	PHOENIX. 3044076				/6.1:C
			21	PHOENIX. 3044076				/6.2:C
	-Q1-XP1	9	22	PHOENIX. 3044076	-A1	DI:2		/6.3:C
	-KL1	3	23	PHOENIX. 3044076				/6.3:C
	-KL7	11	24	PHOENIX. 3044076				/6.3:C
	-SB1	2	25	PHOENIX. 3044076				/6.4:C
			26	PHOENIX. 3044076				/6.4:C

Изм. | Кол.уч. | Лист | № док. | Подпись | Дата

2122-33.13

Ряд зажимов =K204+S1-X2

= K204
+ S1
Лист 28

| | | |

Инв. № подл.	Подпись и дата	Взам. инв. №	Согласовано			

РЯД ЗАЖИМОВ/КОЛОДКА

=K204+S1-X3

No. Кабеля	ТИП кабеля / No. Провода	K	Соединение	No. Клеммы	ТИП клеммы	OT	Соединение	No. Кабеля	ТИП кабеля / No. Провода	Страница
		-SX3	3	1	PHOENIX. 3044076	-XR	35			/11.2:B
		-KL3	14	2	PHOENIX. 3044076	-SX3	2,4			/11.2:C
		-XR	36	3	PHOENIX. 3044076	-KL3	11			/11.1:D
		-SX3	11	4	PHOENIX. 3044076	-XR	41			/11.3:B
		-KL3	24	5	PHOENIX. 3044076	-SX3	10,12			/11.3:C
		-XR	42	6	PHOENIX. 3044076	-KL3	21			/11.2:D
		-KL4	14	7	PHOENIX. 3044076	-XR	47			/11.4:B
		-XR	48	8	PHOENIX. 3044076	-KL4	11			/11.4:D
		-KL4	24	9	PHOENIX. 3044076	-XR	43			/11.5:B
		-XR	44	10	PHOENIX. 3044076	-KL4	21			/11.5:D
		-SX5	11	11	PHOENIX. 3044076	-XR -XR	31 32			/7.8:A
		-SX5	3	12	PHOENIX. 3044076	-XR	33			/7.8:A
		-Q1-X		13	PHOENIX. 3044076	-XR	29			/10.5:B
				14	PHOENIX. 3044076	-Q1-X				/10.5:C
		-Q1-XP2	7	15	PHOENIX. 3044076					/10.5:C
				16	PHOENIX. 3044076					/17.0:F
				17	PHOENIX. 3044076					/17.0:F
				18	PHOENIX. 3044076					/17.1:F
		-XR	34	19	PHOENIX. 3044076	-A1	DI-RL:8			/7.8:E
		-XR	30	20	PHOENIX. 3044076	-Q1-XP2	8			/10.5:D

Изм. | Кол.уч. | Лист | № док. | Подпись | Дата

2122-33.13

Ряд зажимов =K204+S1-X3

= K204 | + S1 | Лист 30

РЯД ЗАЖИМОВ/КОЛОДКА

=K204+S1-X4

No. Кабеля	ТИП кабеля / No. Провода	К	Соединение	No. Клеммы	ТИП клеммы	ОТ	Соединение	No. Кабеля	ТИП кабеля / No. Провода	Страница
		-X4	3	1	PHÖNIX. 3044076	-XR	16	+EH		/12.2:A
		-A1	RL:17	2	PHÖNIX. 3044076					/12.2:B
		-SF1	21	3	PHÖNIX. 3044076	-KL5 -X4	14 1			/12.6:B
		-Q1-XP2	3	4	PHÖNIX. 3044076	-KL5	14			/13.4:B
		-Q1-XP2	1	5	PHÖNIX. 3044076					/13.5:B
				6	PHÖNIX. 3044076					/17.0:F
				7	PHÖNIX. 3044076					/17.0:F
				8	PHÖNIX. 3044076					/17.1:F
	-EH	-XR	18	9	PHÖNIX. 3044076	-HL	x2			/12.2:E
				10	PHÖNIX. 3044076	-HLG	x2			/13.4:C
		-SX1	10,12	11	PHÖNIX. 3064137	-XR	20	EHP		/12.3:E
	EHA	-XR	19	12	PHÖNIX. 3044076	-SX1	2,4			/12.8:E
				13	PHÖNIX. 3044076					/17.1:F
				14	PHÖNIX. 3044076					/17.1:F
				15	PHÖNIX. 3044076					/17.1:F
		-SF1	22	16	PHÖNIX. 3044076	-A1	RL:18			/12.2:C
		-HL	x1	17	PHÖNIX. 3044076	-SX1	11			/12.2:C
		-SX1	3	18	PHÖNIX. 3044076	-KL5	11			/12.8:C
		-HLG	x1	19	PHÖNIX. 3044076	-Q1-XP2	4			/13.4:C
		-HLR	x1	20	PHÖNIX. 3044076	-Q1-XP2	2			/13.5:C

Инв. № подл.	Подпись и дата	Взам. инв. №	Согласовано			

РЯД ЗАЖИМОВ/КОЛОДКА

=K204+S1-X5

No. Кабеля	ТИП кабеля / No. Провода	К	Соединение	No. Клеммы	ТИП клеммы	От	Соединение	No. Кабеля	ТИП кабеля / No. Провода	Страница
				1	PHOENIX. 3044076	-KL1	8			/17.1:A
				2	PHOENIX. 3044076	-KL1	4			/17.1:C
				3	PHOENIX. 3044076	-KL2	8			/17.3:A
				4	PHOENIX. 3044076	-KL2	4			/17.3:C
				5	PHOENIX. 3044076	-KL3	34			/17.4:A
				6	PHOENIX. 3044076	-KL3	31			/17.4:C
				7	PHOENIX. 3044076	-KL4	34			/17.6:A
				8	PHOENIX. 3044076	-KL4	31			/17.6:C
				9	PHOENIX. 3044076	-KL5	24			/17.1:C
				10	PHOENIX. 3044076	-KL5	21			/17.1:D
				11	PHOENIX. 3044076	-KL6	24			/17.3:C
				12	PHOENIX. 3044076	-KL6	21			/17.3:D
				13	PHOENIX. 3044076	-KL7	24			/17.4:C
				14	PHOENIX. 3044076	-KL7	21			/17.4:D
				15	PHOENIX. 3044076	-KL8	A1			/17.6:C
				16	PHOENIX. 3044076	-KL8	A2			/17.6:D
				17	PHOENIX. 3044076	-KL8	12			/17.7:C
				18	PHOENIX. 3044076	-KL8	14			/17.7:C
				19	PHOENIX. 3044076	-KL8	11			/17.7:D
				20	PHOENIX. 3044076	-Q1-XP2	5			/18.1:B
				21	PHOENIX. 3044076	-Q1-XP2	6			/18.1:D
				22	PHOENIX. 3044076	-Q1-XP2	9			/18.2:B
				23	PHOENIX. 3044076	-Q1-XP2	10			/18.2:D
				24	PHOENIX. 3044076	-Q1-XP2	11			/18.2:B
				25	PHOENIX. 3044076	-Q1-XP2	12			/18.2:D
				26	PHOENIX. 3044076	-Q1-XP2	13			/18.2:B

Изм.		
Кол.уч.		
Лист		
№ док.		
Подпись		
Дата		

2122-33.13

Ряд зажимов =K204+S1-X5

= K204
+ S1
Лист 32

РЯД ЗАЖИМОВ/КОЛОДКА =K204+S1-X5

Страница		/18.2:D	/18.3:B	/18.3:D	/18.3:B	/18.3:D	/18.3:B	/18.3:D	/17.0:F	/17.0:F
No. Кабеля	ТИП кабеля / No. Провода									
	Соединение	14	15	16	17	18	19	20		
	ОТ	-Q1-XP2	-Q1-XP2	-Q1-XP2	-Q1-XP2	-Q1-XP2	-Q1-XP2	-Q1-XP2		
		0,76	0,76	0,76	0,76	0,76	0,76	0,76	0,76	0,76
	ТИП клеммы	PHOENIX. 3044076	PHOENIX. 3044076	PHOENIX. 3044076	PHOENIX. 3044076	PHOENIX. 3044076	PHOENIX. 3044076	PHOENIX. 3044076	PHOENIX. 3044076	PHOENIX. 3044076
	No. Клеммы	27	28	29	30	31	32	33	34	35
	Соединение									
	К									
No. Кабеля	ТИП кабеля / No. Провода									

Согласовано

Взам. инв. №

Подпись и дата

Инв. № подл.

Изм.	Кол.уч.	Лист	№ док.	Подпись	Дата

2122-33.13

Ряд зажимов =K204+S1-X5

= K204

+ S1

Лист 33

Инв. № подл.	Подпись и дата	Взам. инв. №	Согласовано			

РЯД ЗАЖИМОВ/КОЛОДКА

=K204+S1-X6

No. Кабеля / ТИП кабеля / No. Провода	К	Соединение	No. Клеммы	ТИП клеммы	От	Соединение	No. Кабеля / ТИП кабеля / No. Провода	Страница
	-UIR-XT1.1	3	1	PHOENIX. 3044076	-PS1-XT1	1		/9.5:B
	-UIR-XT1.1	1	2	PHOENIX. 3044076	-PS1-XT1	2		/9.5:B
	-UIR-XT1.1	2	3	PHOENIX. 3044076	-PS1-XT1	3		/9.5:B
	-UIR-XT1.1	10	4	PHOENIX. 3044076	-PS3-XT1 -PS2-XT1	1 1		/9.5:B
	-UIR-XT1.1	8	5	PHOENIX. 3044076	-PS3-XT1 -PS2-XT1	2 2		/9.5:C
	-UIR-XT1.1	9	6	PHOENIX. 3044076	-PS3-XT1 -PS2-XT1	3 3		/9.5:C
EDR1	-XR	26	7	PHOENIX. 3044076	-UIR-XT1.2	13		/9.8:B
+ED1	-XR	27	8	PHOENIX. 3044076	-UIR-XT1.2	4		/9.8:B
-ED1	-XR	28	9	PHOENIX. 3044076	-UIR-XT1.2	5		/9.8:B
1ED1	-XR	25	10	PHOENIX. 3044076	-SX2	14,16		/9.8:D
2ED1	-XR	24	11	PHOENIX. 3044076	-SX2	10,12		/9.8:D
			12	PHOENIX. 3044076				/17.0:F
			13	PHOENIX. 3044076				/17.0:F
			14	PHOENIX. 3044076				/17.1:F
			15	PHOENIX. 3044076				/17.1:F

Изм.	Кол.уч.	Лист	№ док.	Подпись	Дата

2122-33.13

Ряд зажимов =K204+S1-X6

= K204 + S1 Лист 34

Инв. № подл.	Подпись и дата	Взам. инв. №	Согласовано			

РЯД ЗАЖИМОВ/КОЛОДКА

=K204+S1-X100

No. Кабеля	ТИП кабеля / No. Провода	K	Соединение	No. Клеммы	ТИП клеммы	OT	Соединение	No. Кабеля	ТИП кабеля / No. Провода	Страница
		-SF1	1	1	PHOENIX. 3044076	-XR	8			/4.2:B
		-SF2	1	2	PHOENIX. 3044076	-XR	12			/4.3:B
		-SF3	1	3	PHOENIX. 3044076					/4.5:B
		-SF4	1	4	PHOENIX. 3044076					/4.6:B
				5	PHOENIX. 3044076					/17.3:E
				6	PHOENIX. 3044076					/17.3:E
				7	PHOENIX. 3044076					/17.3:E
				8	PHOENIX. 3044076					/17.3:E
		-SF1	3	9	PHOENIX. 3044076	-XR	10			/4.2:B
		-SF2	3	10	PHOENIX. 3044076	-XR	14			/4.4:B
		-SF3	3	11	PHOENIX. 3044076					/4.5:B
		-SF4	3	12	PHOENIX. 3044076					/4.7:B
				13	PHOENIX. 3044076					/17.3:E
				14	PHOENIX. 3044076					/17.3:E
				15	PHOENIX. 3044076					/17.4:E

Инв. № подл.	Подпись и дата	Взам. инв. №	Согласовано			

РЯД ЗАЖИМОВ/КОЛОДКА

=K204+S1-X200

No. Кабеля	ТИП кабеля / No. Провода	K	Соединение	No. Клеммы	ТИП клеммы	OT	Соединение	No. Кабеля	ТИП кабеля / No. Провода	Страница
	L	-XR	1	1	PHOENIX. 3044076	-F200	1			/2.4:A
		-SQ1	21	2	PHOENIX. 3044076	-F200	2			/2.4:B
				3	PHOENIX. 3044076					/2.4:B
				4	PHOENIX. 3044076					/2.5:B
				5	PHOENIX. 3044076					/2.5:B
	N	-XR	3	6	PHOENIX. 3044076	-X101	N			/2.4:E
				7	PHOENIX. 3044076					/2.6:E
				8	PHOENIX. 3044076					/2.6:E
				9	PHOENIX. 3044076					/2.6:E
				PE1	PHOENIX. 3044241	-X101	PE			/2.5:D

Изм.	Кол.уч.	Лист	№ док.	Подпись	Дата

2122-33.13

Ряд зажимов =K204+S1-X200

= K204
+ S1
Лист 36

0 1 2 3 4 5 6 7 8 9

РЯД ЗАЖИМОВ/КОЛОДКА

=K204+S1-X201

No. Кабеля / ТИП кабеля / No. Провода	К	Соединение	No. Клеммы	ТИП клеммы	ОТ	Соединение	No. Кабеля / ТИП кабеля / No. Провода	Страница
L	-XR	2	1	PHOENIX. 3044076	-F201	1		/3.4:A
	-B90	L	2	PHOENIX. 3044076	-F201	2		/3.4:B
			3	PHOENIX. 3044076				/3.4:B
			4	PHOENIX. 3044076				/3.4:B
			5	PHOENIX. 3044076				/3.5:B
N	-XR	4	6	PHOENIX. 3044076	-Q1-X			/3.4:E
			7	PHOENIX. 3044076	-RK2	2		/3.5:E
			8	PHOENIX. 3044076	-RK3	2		/3.6:E
			9	PHOENIX. 3044076	-B90	N		/3.6:E
	-B90	2	10	PHOENIX. 3044076	-Q1-X			/3.4:D
	-RK2	1	11	PHOENIX. 3044076				/3.5:D
	-RK3	1	12	PHOENIX. 3044076				/3.6:D

Изм. | Кол.уч. | Лист | № док. | Подпись | Дата

2122-33.13

Ряд зажимов =K204+S1-X201

= K204
+ S1
Лист 37

0 1 2 3 4 5 6 7 8 9

Инв. № подл.	Подпись и дата	Взам. инв. №	Согласовано			

РЯД ЗАЖИМОВ/КОЛОДКА

=K204+S1-X700

No. Кабеля	ТИП кабеля / No. Провода	K	Соединение	No. Клеммы	ТИП клеммы	OT	Соединение	No. Кабеля	ТИП кабеля / No. Провода	Страница
				1	PHOENIX. 3044076	-P1	Tx+			/16.2:C
				2	PHOENIX. 3044076	-P1	Tx-			/16.2:C
				3	PHOENIX. 3044076	-P1	SH			/16.2:C
				4	PHOENIX. 3044076					/16.1:D
				5	PHOENIX. 3044076					/16.1:D
				6	PHOENIX. 3044076					/16.1:D
				7	PHOENIX. 3044076					/16.1:D
				8	PHOENIX. 3044076					/16.1:D
				9	PHOENIX. 3044076					/16.1:D
				10	PHOENIX. 3044076					/16.1:D

Изм.	Кол.уч.	Лист	№ док.	Подпись	Дата

2122-33.13

Ряд зажимов =K204+S1-X700

= K204
+ S1
Лист 38

Инв. № подл.	Подпись и дата	Взам. инв. №	Согласовано			

РЯД ЗАЖИМОВ/КОЛОДКА

=K204+S1-X701

No. Кабеля	ТИП кабеля / No. Провода	K	Соединение	No. Клеммы	ТИП клеммы	OT	Соединение	No. Кабеля	ТИП кабеля / No. Провода	Страница
				1	PHOENIX. 3044076	-SF4	2			/4.6:C
		-P1	L(+)	2	PHOENIX. 3044076	-PIK	70			/5.5:B
				3	PHOENIX. 3044076					/17.3:F
				4	PHOENIX. 3044076					/17.3:F
				5	PHOENIX. 3044076	-SF4	4			/4.7:C
		-PIK	71	6	PHOENIX. 3044076	-P1	N(-)			/5.5:D
				7	PHOENIX. 3044076					/17.3:F
				8	PHOENIX. 3044076					/17.3:F
				9	PHOENIX. 3044076					/17.3:F
				10	PHOENIX. 3044076					/17.3:F

Изм.	Кол.уч.	Лист	№ док.	Подпись	Дата

2122-33.13

Ряд зажимов =K204+S1-X701

= K204
+ S1
Лист 39

РЯД ЗАЖИМОВ/КОЛОДКА =K204+S1-XPE

| Страница | | /14.3:B | | /14.5:B | | /14.6:B | | |

РЯД ЗАЖИМОВ/КОЛОДКА

=K204+S1-XR

| | | |

РЯД ЗАЖИМОВ/КОЛОДКА

=K204+S1-XR

Страница		=K00/18.3	=K00/18.3	=K00/18.3	=K00/18.3	=K00/18.3	=K00/18.3	=K00/18.3	=K00/18.3	=K00/18.3	=K00/16.3	=K00/16.3	=K00/16.3	=K00/16.3	=K00/16.3	=K00/16.3	=K00/16.3	=K00/16.3	=K00/16.3	=K00/16.3	=K00/16.3	=K00/16.3	=K00/16.3	=K00/16.3	=K00/16.3
No. Кабеля	ТИП кабеля / No. Провода																								
Соединение		27	28	29	30	31	32	33	34	35	36	37	38	39	40	41	42	43	44	45	46	47	48	49	50	51	52
ОТ		=K202-XR	=K202-XR	=K202-XR	=K202-XR	=K202-XR	=K202-XR	=K202-XR	=K202-XR	=K202-XR	=K202-XR	=K202-XR	=K202-XR	=K202-XR	=K202-XR	=K202-XR	=K202-XR	=K202-XR	=K202-XR	=K202-XR	=K202-XR	=K202-XR	=K202-XR	=K202-XR	=K202-XR	=K202-XR	=K202-XR
		636	636	636	636	636	636	636	636	636	636	636	636	636	636	636	636	636	636	636	636	636	636	636	636	636	636
ТИП клеммы		PHOENIX 3044636	PHOENIX 3044636	PHOENIX 3044636	PHOENIX 3044636	PHOENIX 3044636	PHOENIX 3044636	PHOENIX 3044636	PHOENIX 3044636	PHOENIX 3044636	PHOENIX 3044636	PHOENIX 3044636	PHOENIX 3044636	PHOENIX 3044636	PHOENIX 3044636	PHOENIX 3044636	PHOENIX 3044636	PHOENIX 3044636	PHOENIX 3044636	PHOENIX 3044636	PHOENIX 3044636	PHOENIX 3044636	PHOENIX 3044636	PHOENIX 3044636	PHOENIX 3044636	PHOENIX 3044636
No. Клеммы		27	28	29	30	31	32	33	34	35	36	37	38	39	40	41	42	43	44	45	46	47	48	49	50	51	52
Соединение		27 / 8	28 / 9	29 / 13	30 / 20	31 / 11	32 / 11	33 / 12	34 / 19	35 / 1	36 / 3	37	38	39	40	41 / 4	42 / 6	43 / 9	44 / 10	45	46	47 / 7	48 / 8	49	50	51	52
К		=K206-XR -X6	=K206-XR -X6	=K206-XR -X3	=K206-XR -X3	=K206-XR -X3	=K206-XR -X3	=K206-XR -X3	=K206-XR -X3	=K206-XR -X3	=K206-XR -X3	=K206-XR	=K206-XR	=K206-XR	=K206-XR	=K206-XR -X3	=K206-XR -X3	=K206-XR -X3	=K206-XR -X3	=K206-XR	=K206-XR	=K206-XR -X3	=K206-XR -X3	=K206-XR	=K206-XR	=K206-XR	=K206-XR
No. Кабеля	ТИП кабеля / No. Провода	+ED1	-ED1																								

Изм.	Кол.уч.	Лист	№ док.	Подпись	Дата

2122-33.13

Ряд зажимов =K204+S1-XR

= K204
+ S1
Лист 42

Согласовано | Взам. инв. № | Подпись и дата | Инв. № подл.

Инв. № подл.	Подпись и дата	Взам. инв. №	Согласовано			

РЯД ЗАЖИМОВ/КОЛОДКА

=K204+S1-XR

No. Кабеля	ТИП кабеля / No. Провода	К	Соединение	No. Клеммы	ТИП клеммы	ОТ	Соединение	No. Кабеля	ТИП кабеля / No. Провода	Страница
		=K206-XR	53	53	PHÖNIX. 3044636	=K202-XR	53			=K00/16.3
		=K206-XR	54	54	PHÖNIX. 3044636	=K202-XR	54			=K00/16.3
		=K206-XR	55	55	PHÖNIX. 3044636	=K202-XR	55			=K00/16.3
		=K206-XR	56	56	PHÖNIX. 3044636	=K202-XR	56			=K00/16.3
		=K206-XR	57	57	PHÖNIX. 3044636	=K202-XR	57			=K00/14.3
		=K206-XR	58	58	PHÖNIX. 3044636	=K202-XR	58			=K00/14.3
		=K206-XR	59	59	PHÖNIX. 3044636	=K202-XR	59			=K00/14.3
		=K206-XR	60	60	PHÖNIX. 3044636	=K202-XR	60			=K00/14.3
		=K206-XR	61	61	PHÖNIX. 3044636	=K202-XR	61			=K00/14.3
	EV1A	-XV	1							
		=K206-XR	62	62	PHÖNIX. 3044636	=K202-XR	62			=K00/14.3
	EV1B	-XV	4							
		=K206-XR	63	63	PHÖNIX. 3044636	=K202-XR	63			=K00/14.3
	EV1C	-XV	7							
		=K206-XR	64	64	PHÖNIX. 3044636	=K202-XR	64			=K00/14.3
	EV1N	-XV	10							
		=K206-XR	65	65	PHÖNIX. 3044636	=K202-XR	65			=K00/14.3
		=K206-XR	66	66	PHÖNIX. 3044636	=K202-XR	66			=K00/14.3
		=K206-XR	67	67	PHÖNIX. 3044636	=K202-XR	67			=K00/14.3
		=K206-XR	68	68	PHÖNIX. 3044636	=K202-XR	68			=K00/14.3
		=K206-XR	69	69	PHÖNIX. 3044636	=K202-XR	69			=K00/14.3
		=K206-XR	70	70	PHÖNIX. 3044636	=K202-XR	70			=K00/14.3

Изм.	Кол.уч.	Лист	№ док.	Подпись	Дата

2122-33.13

Ряд зажимов =K204+S1-XR

= K204
+ S1
Лист 43

РЯД ЗАЖИМОВ/КОЛОДКА

=K204+S1-XT

2,5 мм²	ТИП кабеля / No. Провода	No. Кабеля	K	Соединение	No. Клеммы	ТИП клеммы	OT	Соединение	ТИП кабеля / No. Провода	No. Кабеля	Страница
	A411		-PIK	1	1	PHOENIX. 3057432	-TA1-A	1И1			/14.1:B
	C411		-PIK	7	2	PHOENIX. 3057432	-TA1-C	1И1			/14.2:B
	B411		-P1	CT2+	3	PHOENIX. 3057432	-TA1-C	1И2			/14.2:B
			-XPE	1	4	PHOENIX. 3057432	-TA1-A	1И2			/14.3:B
	A421		-A1	AI:5	5	PHOENIX. 3057432	-TA2-A	2И1			/14.4:B
	C421		-A1	AI:9	6	PHOENIX. 3057432	-TA2-C	2И1			/14.4:B
	B421		-A1	AI:10	7	PHOENIX. 3057432	-TA2-C	2И2			/14.5:B
			-XPE	2	8	PHOENIX. 3057432	-TA2-A	2И2			/14.5:B
	H431		-A1	AI:7	9	PHOENIX. 3057432	-TA0	1			/14.6:B
	H432		-A1	AI:8	10	PHOENIX. 3057432	-TA0	2			/14.6:B
			-XPE	3							
			-PA1	1	11	PHOENIX. 3057432	-PIK	3			/14.1:C
			-P1	CT1+	12	PHOENIX. 3057432	-PA1	2			/14.1:C
					13	PHOENIX. 3057432	-PIK	9			/14.2:C
			-P1	CT3+	14	PHOENIX. 3057432					/14.2:C
					15	PHOENIX. 3057432					/17.3:F
					16	PHOENIX. 3057432					/17.3:F
					17	PHOENIX. 3057432					/17.3:F
					18	PHOENIX. 3057432					/17.3:F
					19	PHOENIX. 3057432					/17.3:F
					20	PHOENIX. 3057432					/17.3:F

Инв. № подл.	Подпись и дата	Взам. инв. №	Согласовано			

РЯД ЗАЖИМОВ/КОЛОДКА

=K204+S1-XV

No. Кабеля / ТИП кабеля / No. Провода	K	Соединение	No. Клеммы	ТИП клеммы	OT	Соединение	No. Кабеля / ТИП кабеля / No. Провода	Страница
	-P1	V1	1	PHÖNIX. 3057416	-XR	61	EV1A	/15.3:C
	-PIK	2	2	PHÖNIX. 3057416				/15.5:C
			3	PHÖNIX. 3057416				/15.7:C
	-P1	V2	4	PHÖNIX. 3057416	-XR	62	EV1B	/15.4:C
	-PIK	5	5	PHÖNIX. 3057416				/15.5:C
			6	PHÖNIX. 3057416				/15.7:C
	-P1	VN	7	PHÖNIX. 3057416	-XR	63	EV1C	/15.4:C
	-PIK	8	8	PHÖNIX. 3057416				/15.6:C
			9	PHÖNIX. 3057416				/15.7:C
	-P1	V3	10	PHÖNIX. 3057416	-XR	64	EV1N	/15.4:C
			11	PHÖNIX. 3057416				/15.6:C
			12	PHÖNIX. 3057416				/15.7:C
			13	PHÖNIX. 3057416				/17.3:F
			14	PHÖNIX. 3057416				/17.3:F
			15	PHÖNIX. 3057416				/17.3:F
			16	PHÖNIX. 3057416				/17.3:F
			17	PHÖNIX. 3057416				/17.3:F
			18	PHÖNIX. 3057416				/17.3:F
			19	PHÖNIX. 3057416				/17.4:F
			20	PHÖNIX. 3057416				/17.4:F

Изм. | Кол.уч. | Лист | № док. | Подпись | Дата

2122-33.13

Ряд зажимов =K204+S1-XV

= K204
+ S1
Лист 45

=K206+S1

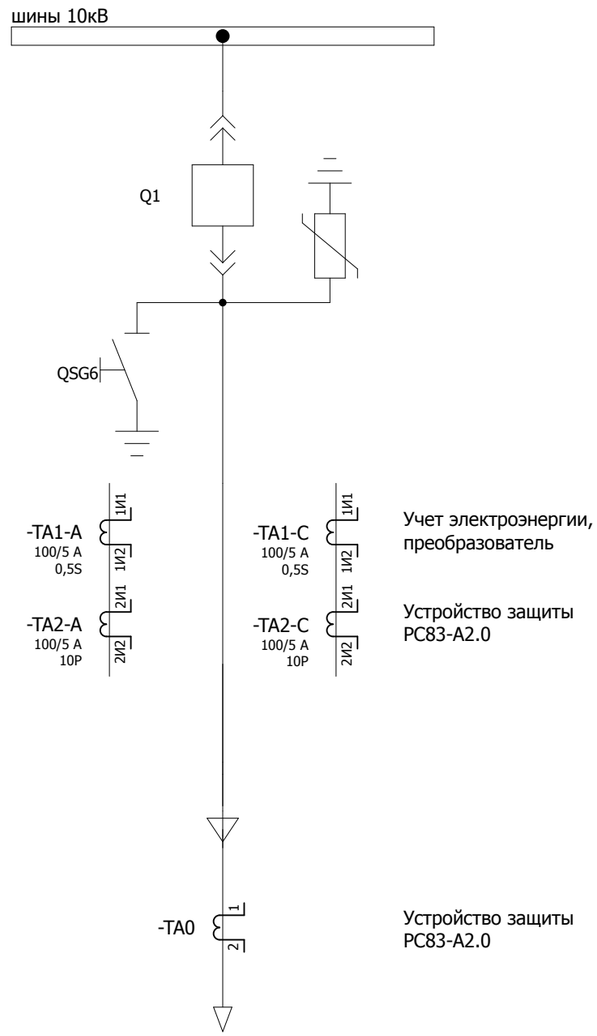

Изм.	Кол.уч.	Лист	№ док.	Подпись	Дата	2122-33.13 Принципиальная схема	= K206 + S1 Лист 1

Согласовано

Взам. инв. №

Подпись и дата

Инв. № подл.

Освещение релейного отсека

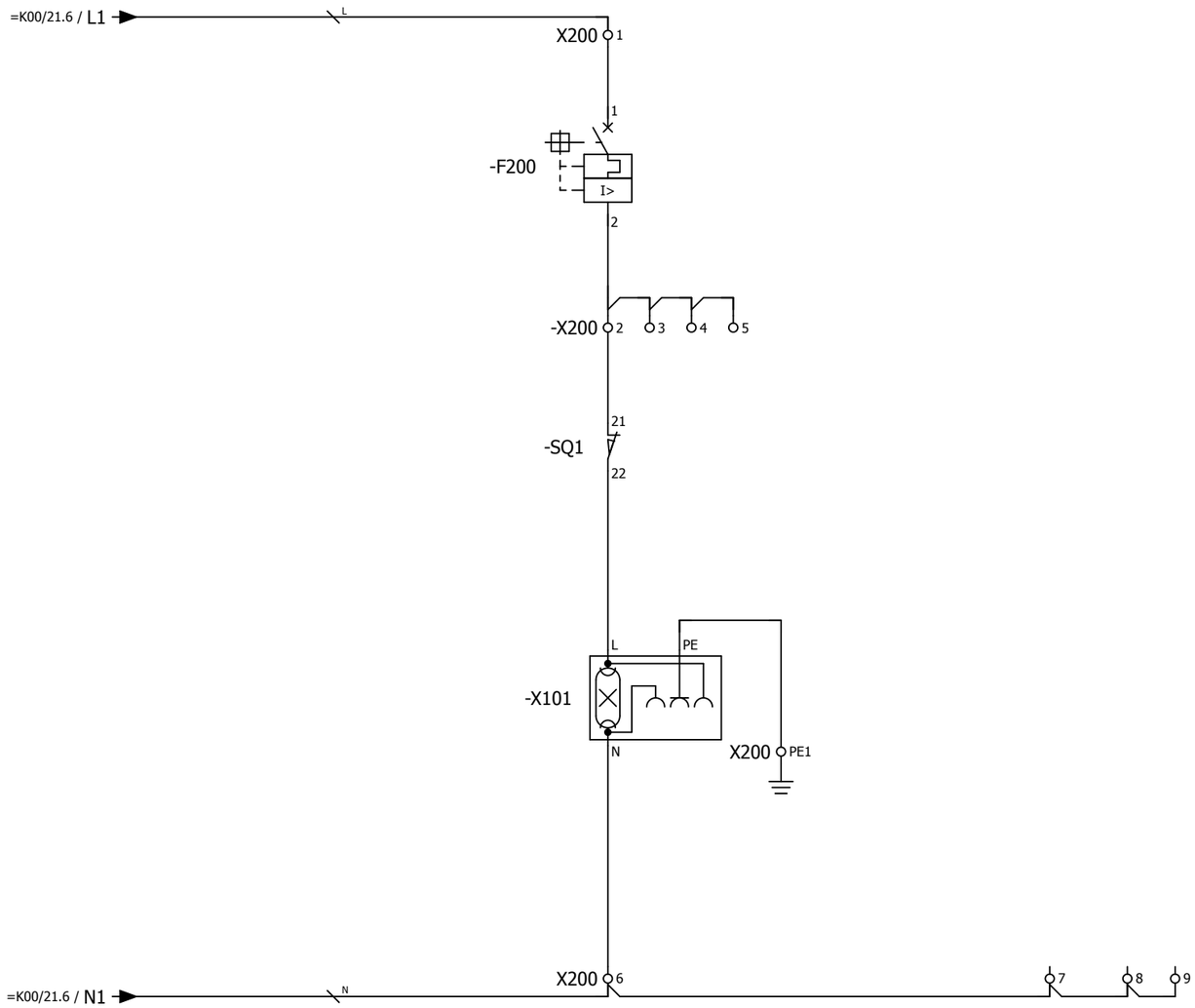

Изм.	Кол.уч.	Лист	№ док.	Подпись	Дата	2122-33.13	= K206
							+ S1
						Цепи освещения	Лист 2

Согласовано

Взам. инв. №

Подпись и дата

Инв. № подл.

Обогрев отсека выкатного элемента | Обогрев релейного отсека | Обогрев кабельного отсека

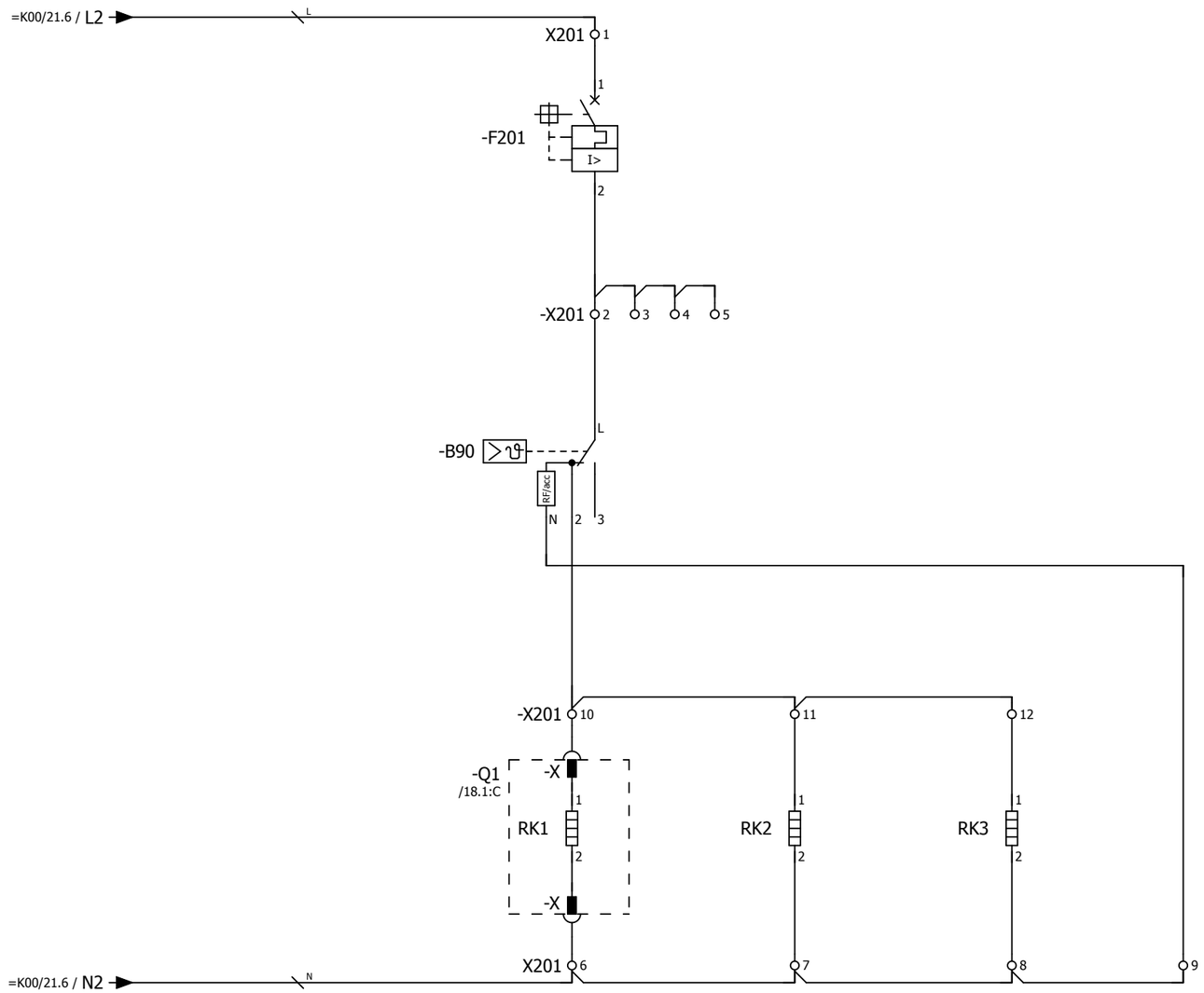

Примечание:
Ввиду отсутствия заводской информации, нумерация клемм выкатного элемента принято условно

Согласовано | Взам. инв. № | Подпись и дата | Инв. № подл.

Изм.	Кол.уч.	Лист	№ док.	Подпись	Дата	2122-33.13 Цепи обогрева	= K206 + S1 Лист 3

0 1 2 3 4 5 6 7 8 9

A B C D E F

Питание двигателя взвода пружины выключателя 220 В пост.тока

Питание цепей управления

Питание цепей управления выключателем

Питание преобразователя, счетчика ЭЭ

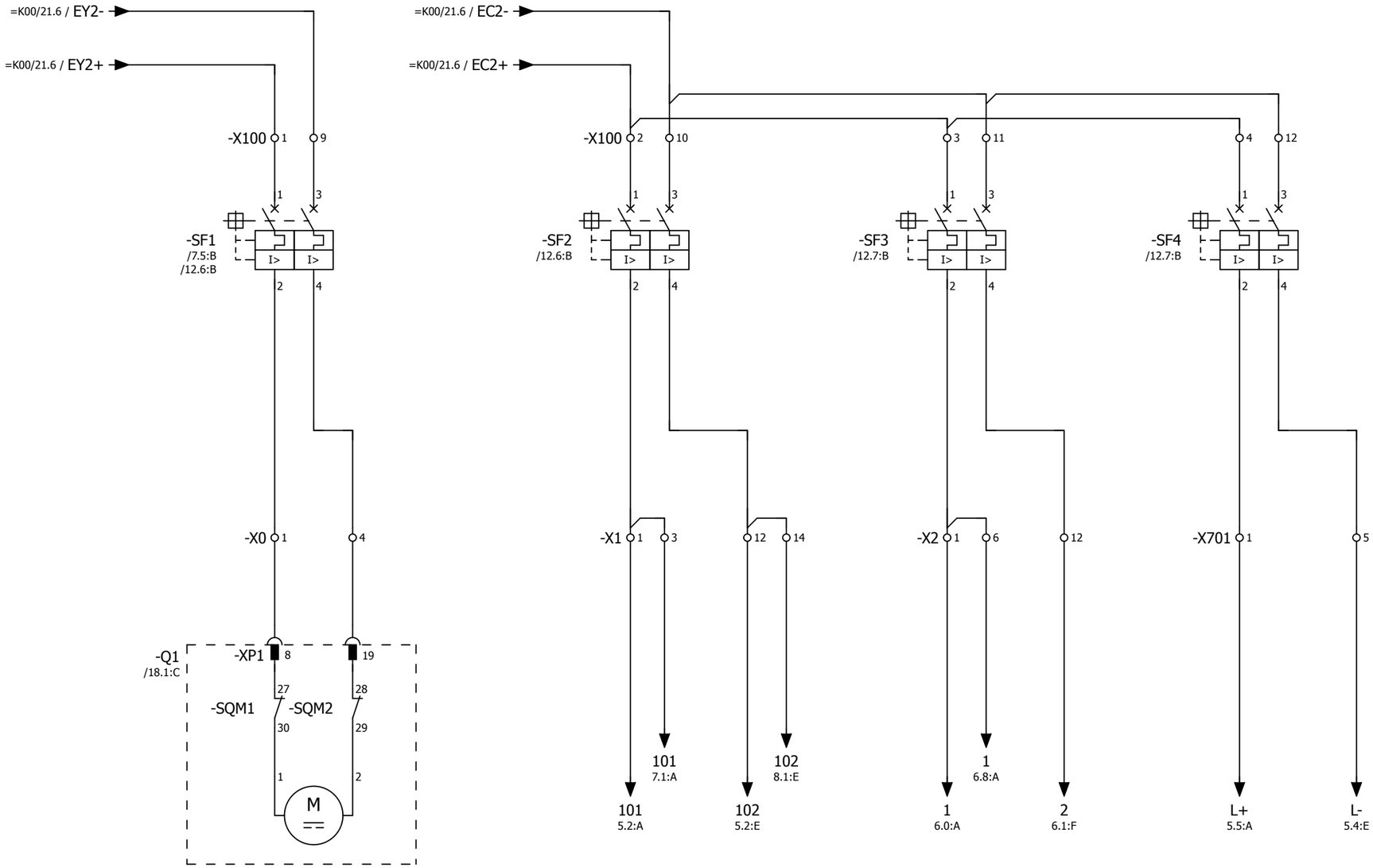

Согласовано

Взам. инв. №

Подпись и дата

Инв. № подл.

Изм.	Кол.уч.	Лист	№ док.	Подпись	Дата

2122-33.13

Питание постоянным оперативным током

= K206

+ S1

Лист 4

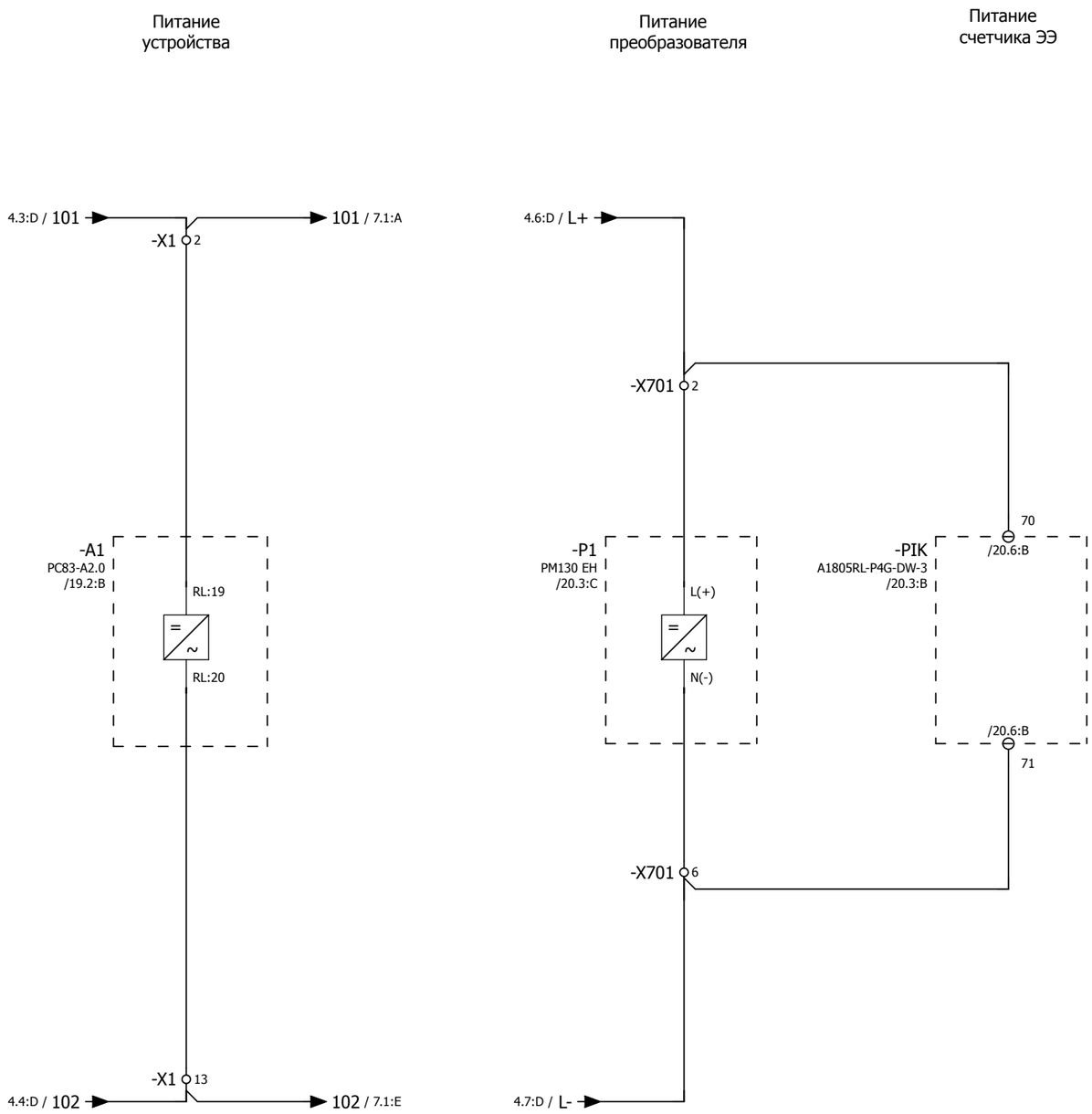

Согласовано

Взам. инв. №

Подпись и дата

Инв. № подл.

Изм.	Кол.уч.	Лист	№ док.	Подпись	Дата

2122-33.13

Питание постоянным оперативным током

= K206

+ S1

Лист 5

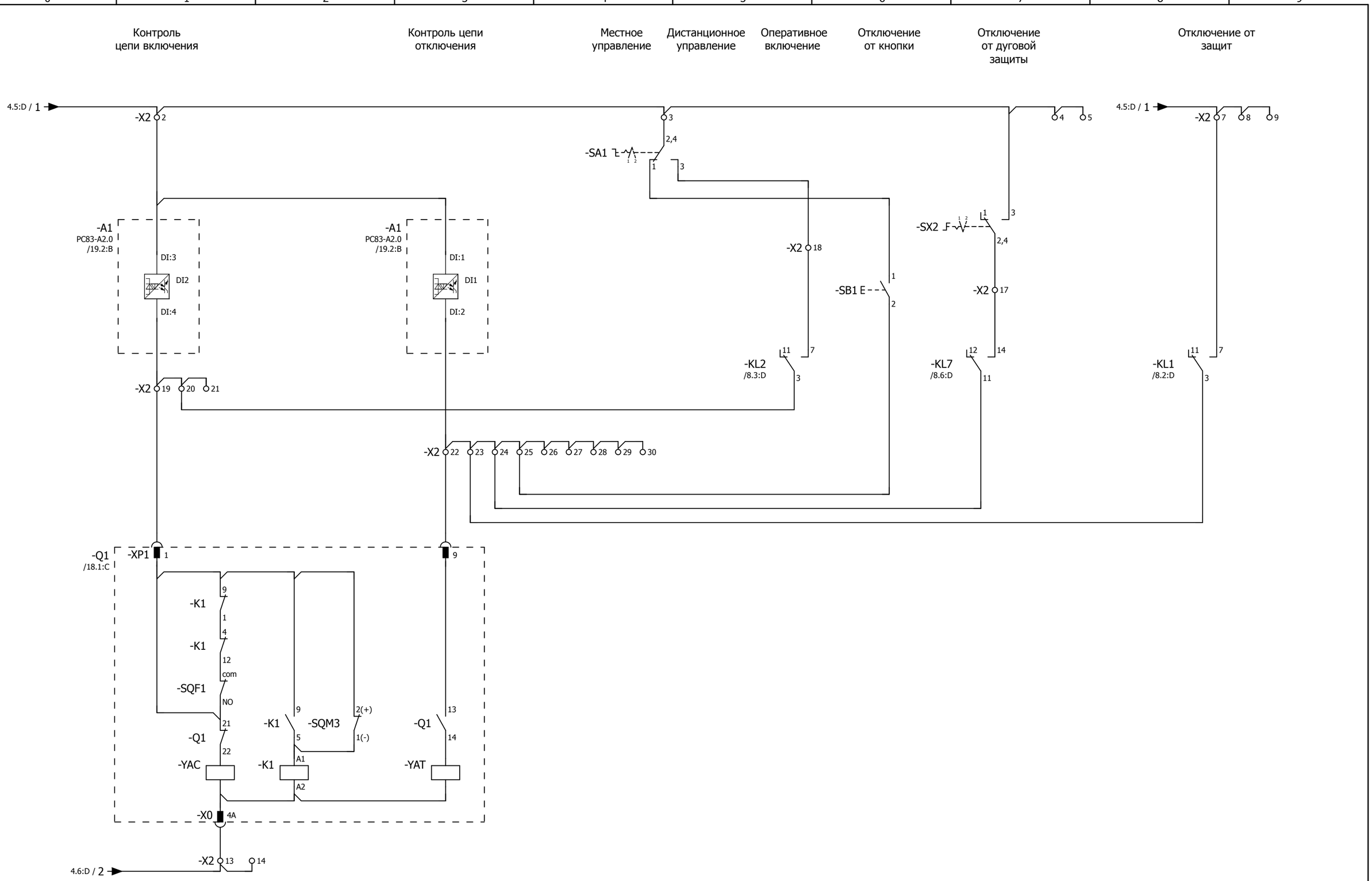

Переключатель SA1:
1 - местное
2 - дистанционное

Переключатель SX2:
1 - выведено
2 - введено

Изм.	Кол.уч.	Лист	№ док.	Подпись	Дата	2122-33.13	= K206
						Цепи управления выключателем	+ S1
							Лист 6

Согласовано | Взам. инв. № | Подпись и дата | Инв. № подл.

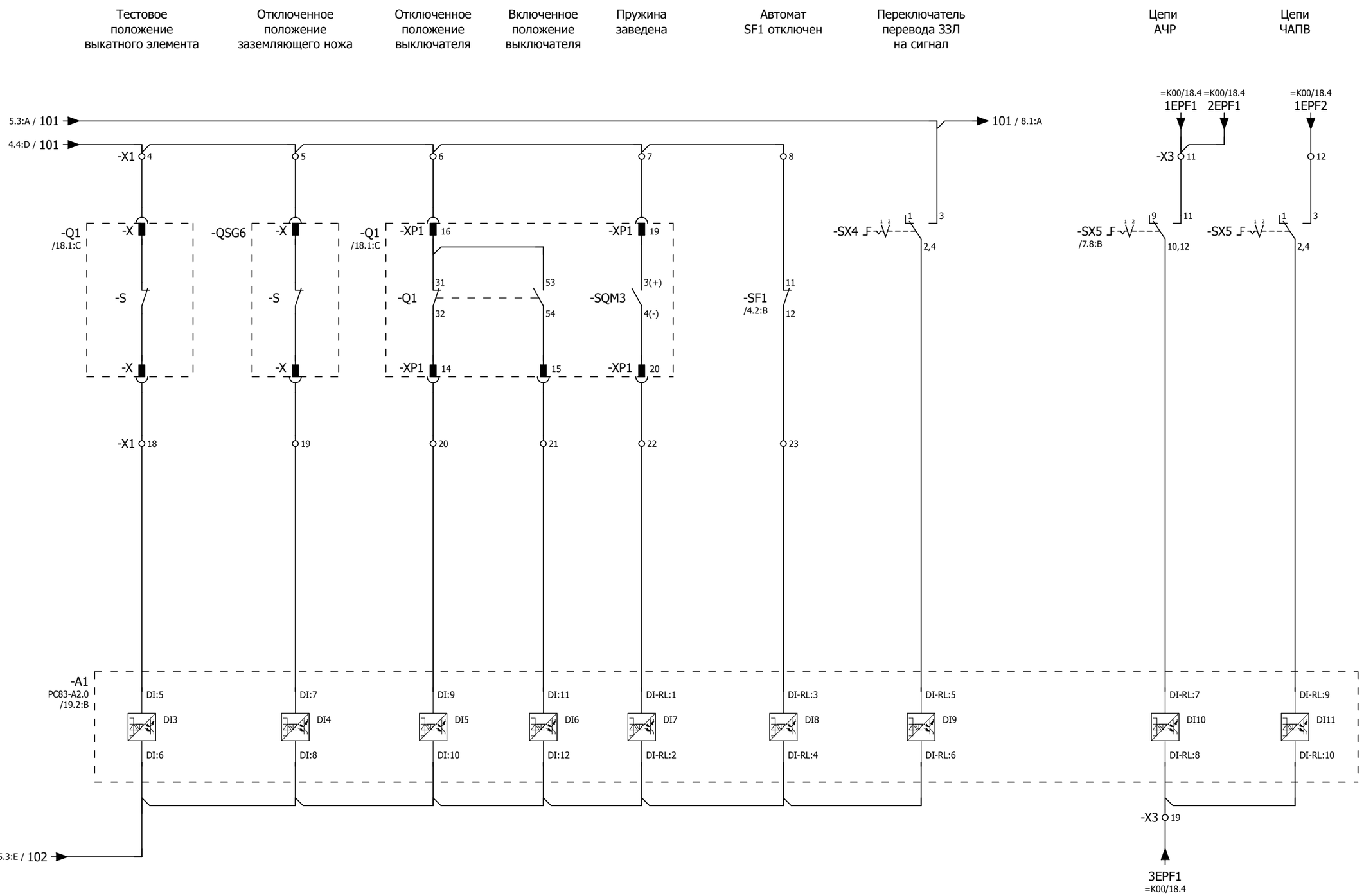

Примечание:

1. Ввиду отсутствия заводской информации, нумерация клемм выкатного элемента и ЗН принято условно;
2. Необходимость ввода каждого присоединения под определенную очередь АЧР определяет заказчик.

Переключатель SX4, 5:
1 - выведено
2 - введено

Изм.	Кол.уч.	Лист	№ док.	Подпись	Дата	2122-33.13	= K206
						Бинарные входы устройства защиты	+ S1
							Лист 7

Согласовано | Взам. инв. № | Подпись и дата | Инв. № подл.

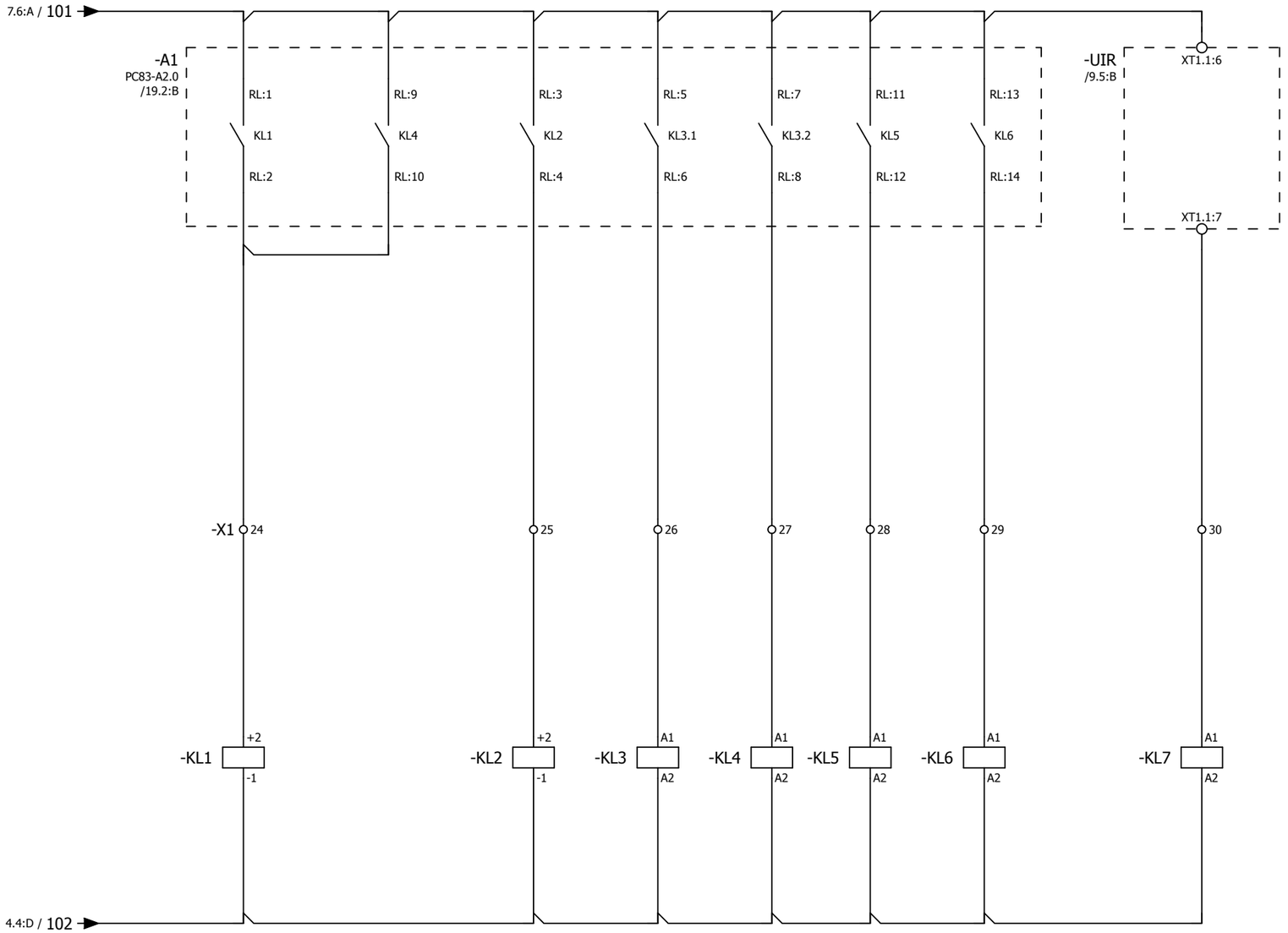

Согласовано

Взам. инв. №

Подпись и дата

Инв. № подл.

Изм.	Кол.уч.	Лист	№ док.	Подпись	Дата

2122-33.13

Бинарные выходы устройства защиты

= K206

+ S1

Лист 8

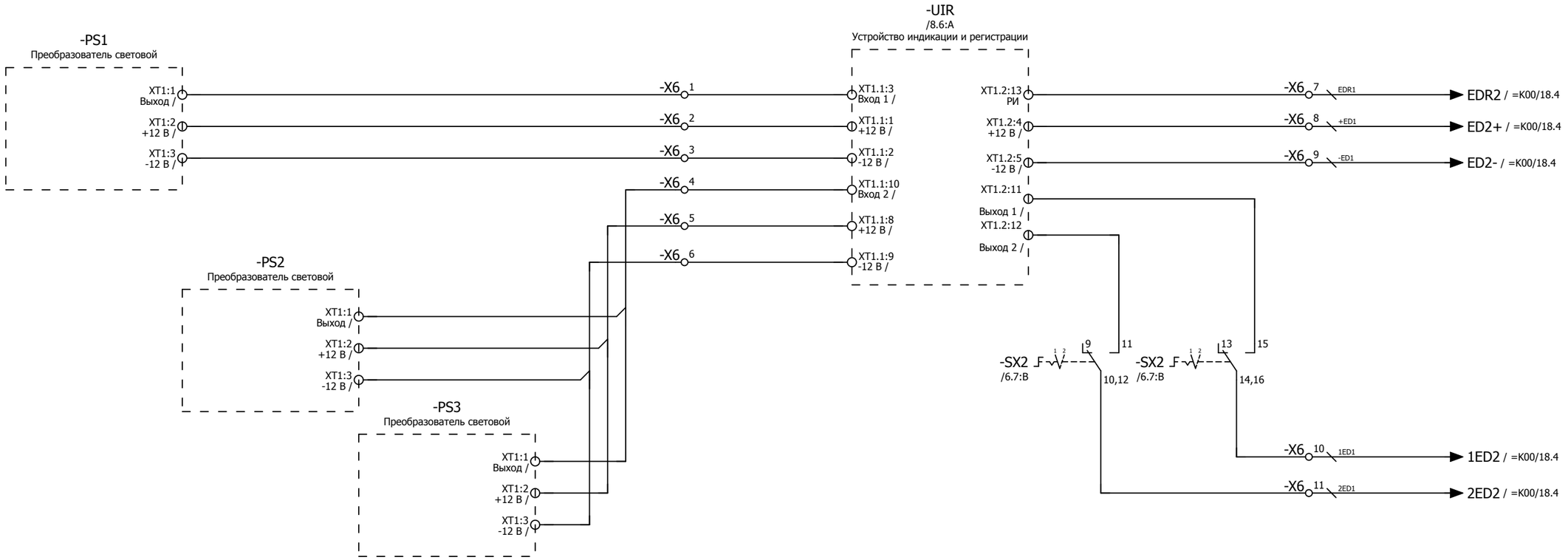

Переключатель SX2:
1 - выведено
2 - введено

Изм.	Кол.уч.	Лист	№ док.	Подпись	Дата	2122-33.13	= K206
							+ S1
						Цепи дуговой защиты	Лист 9

Согласовано | Взам. инв. № | Подпись и дата | Инв. № подл.

Разрешение на
перемещение
выкатного элемента

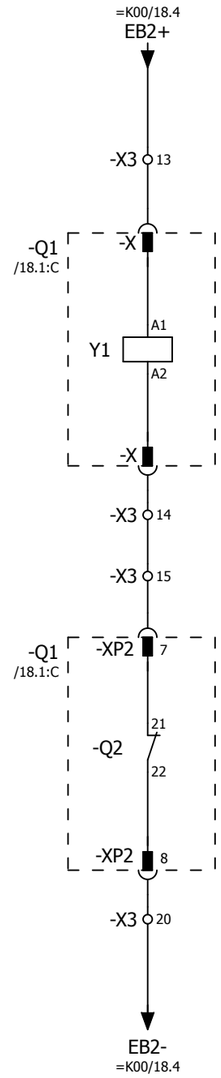

Примечание:
Ввиду отсутствия заводской информации, нумерация клемм выкатного элемента принято условно

Согласовано

Взам. инв. №

Подпись и дата

Инв. № подл.

Изм.	Кол.уч.	Лист	№ док.	Подпись	Дата	2122-33.13	= K206
							+ S1
						Цепи оперативной блокировки	Лист 10

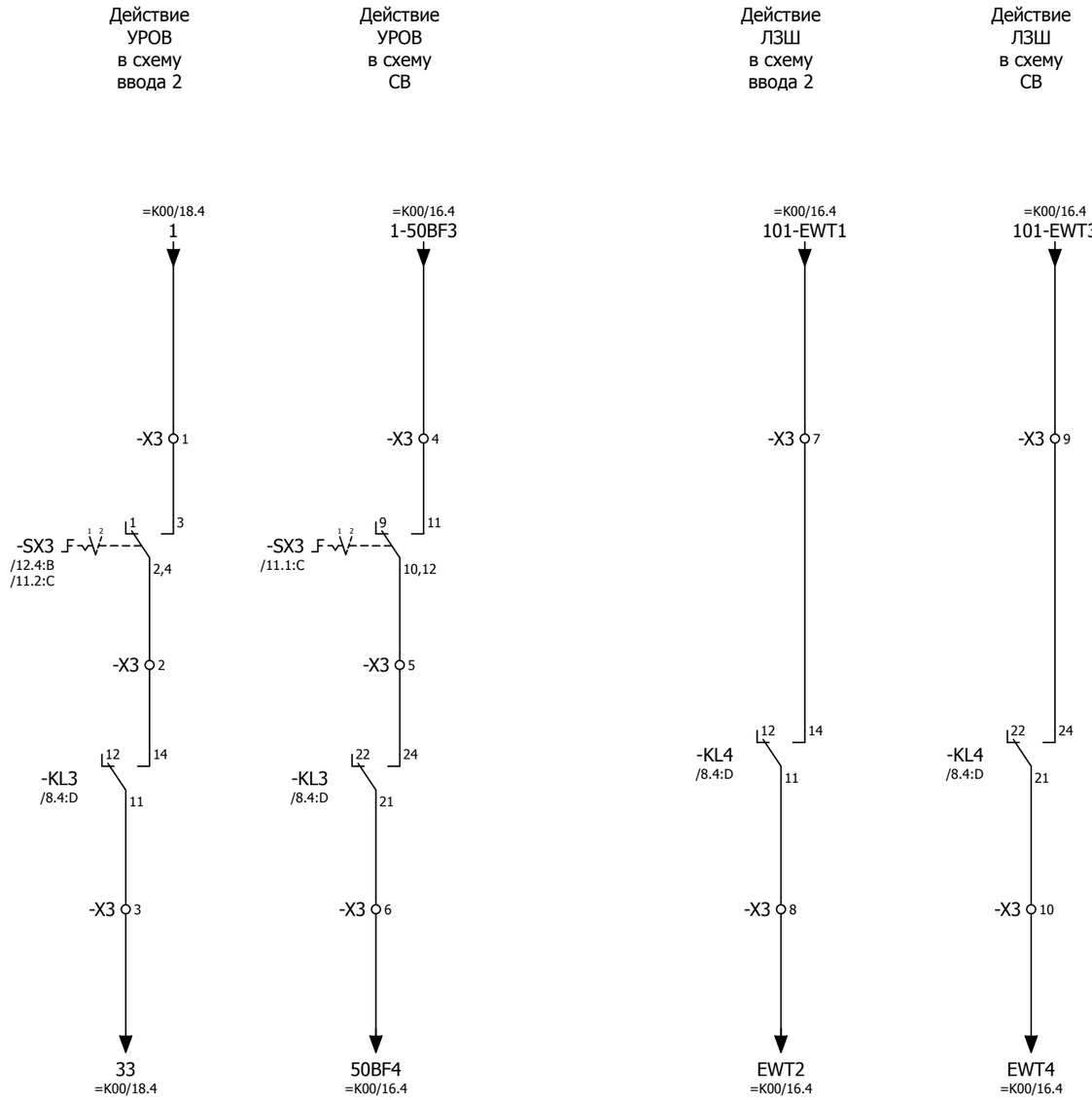

Переключатель SX3:
1 - выведено
2 - введено

Согласовано

Взам. инв. №

Подпись и дата

Инв. № подл.

Изм.	Кол.уч.	Лист	№ док.	Подпись	Дата

2122-33.13

Цепи УРОВ, ЛЗШ

= K206
+ S1
Лист 11

Общепанельная лампа

Общий сигнал "Вызов в ячейку"

Аварийное отключение выключателя

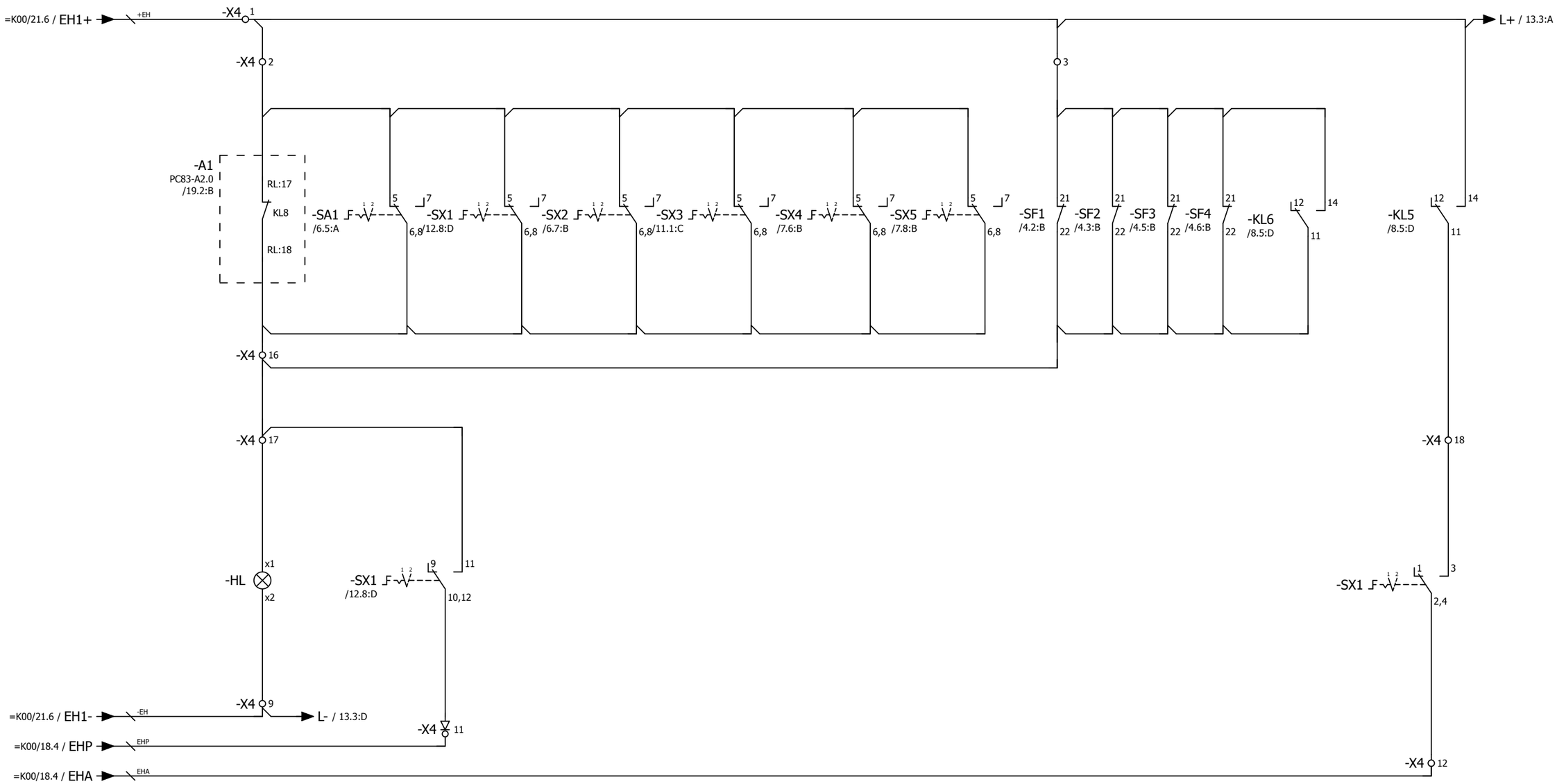

Переключатели SX1,2,3,4,5:
1 - выведено
2 - введено

Переключатель SA1:
1 - местное
2 - дистанционное

Согласовано

Взам. инв. №

Подпись и дата

Инв. № подл.

Изм.	Кол.уч.	Лист	№ док.	Подпись	Дата

2122-33.13

Цепи сигнализации

= K206

+ S1

Лист 12

Отключенное положение выключателя

Включенное положение выключателя

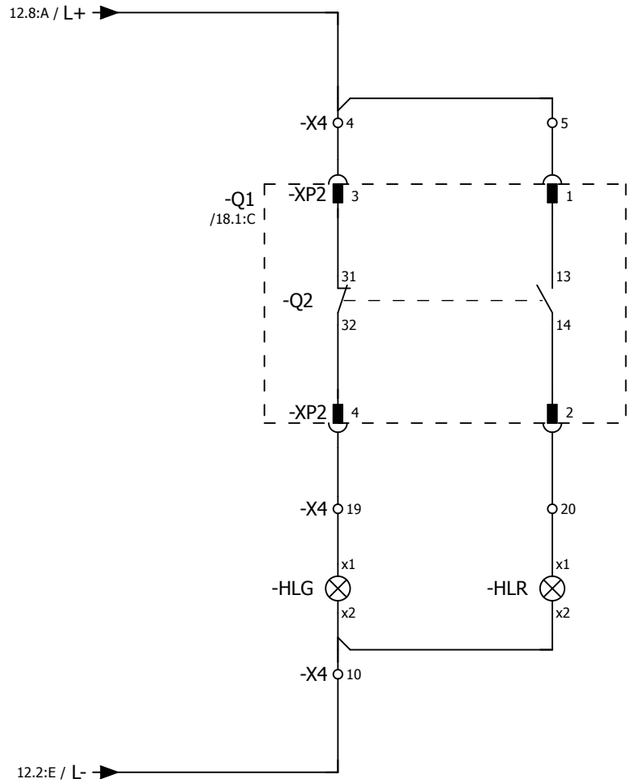

Согласовано

Взам. инв. №

Подпись и дата

Инв. № подл.

Изм.	Кол.уч.	Лист	№ док.	Подпись	Дата

2122-33.13

Цепи сигнализации

= K206

+ S1

Лист 13

Токовые цепи измерения

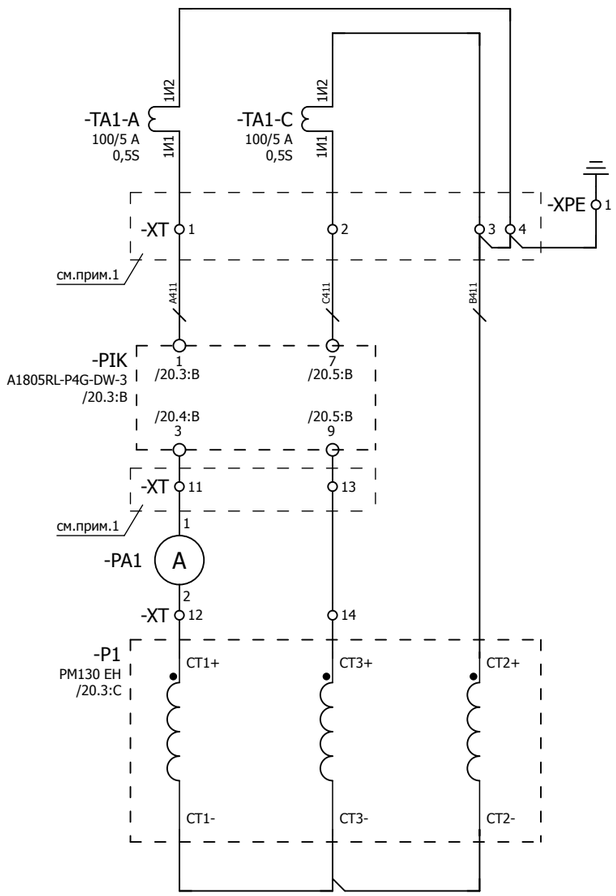

Токовые цепи устройства защиты

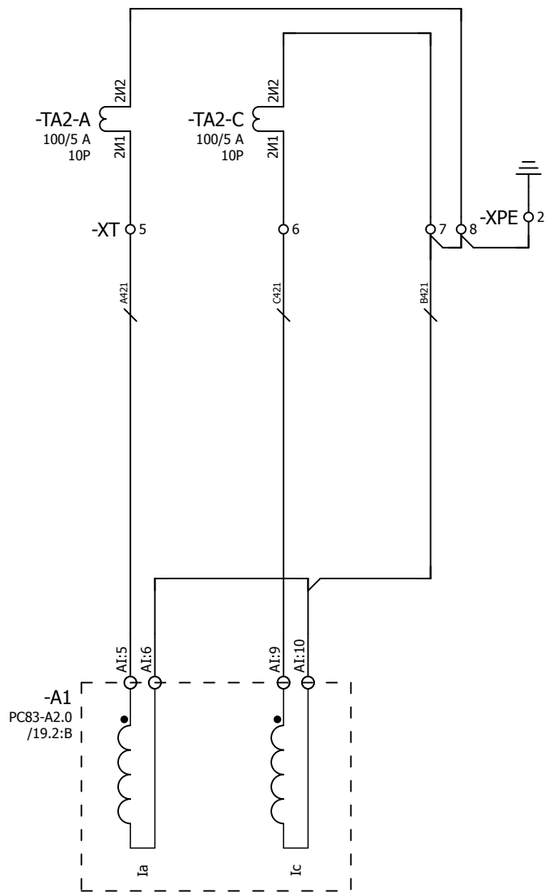

Трансформатор тока
нулевой последовательности

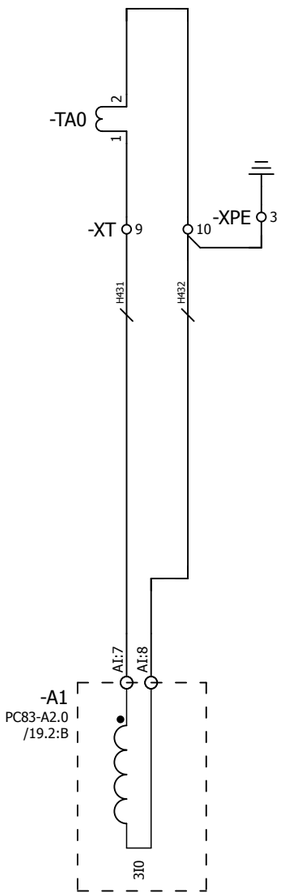

Примечания:
1. Предусмотреть возможность пломбирования выделенных клемм
2. Подключение токовых цепей осуществить проводом сечением 2,5 мм²

Согласовано

Взам. инв. №

Подпись и дата

Инв. № подл.

Изм.	Кол.уч.	Лист	№ док.	Подпись	Дата	2122-33.13	= K206
						Токовые цепи	+ S1
							Лист 14

Цепи напряжения преобразователя и счетчика ЭЭ

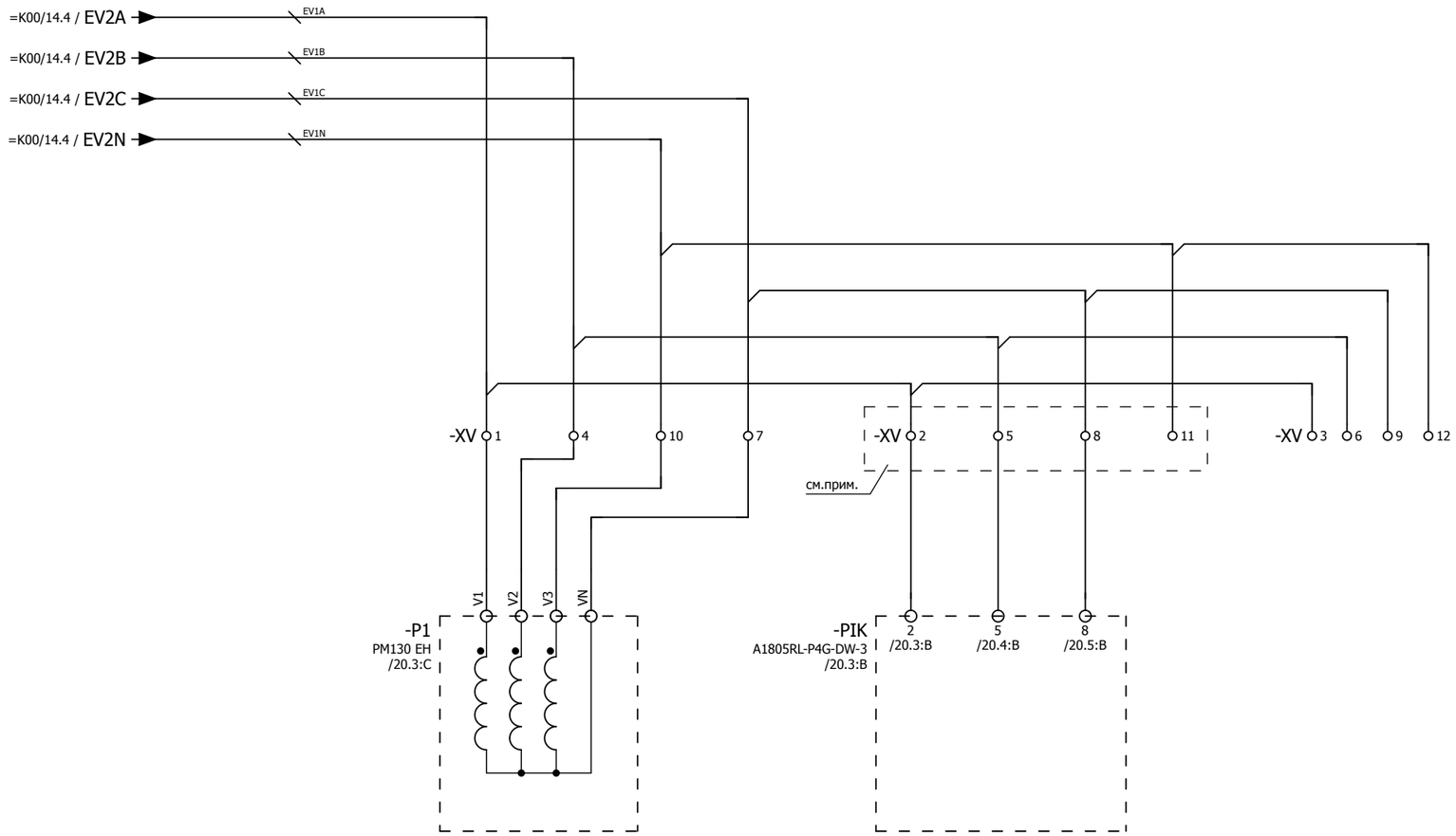

Примечание:
Предусмотреть возможность пломбирования выделенных клемм

Изм.	Кол.уч.	Лист	№ док.	Подпись	Дата	2122-33.13	= K206
						Цепи напряжения	+ S1
							Лист 15

Согласовано | Взам. инв. № | Подпись и дата | Инв. № подл.

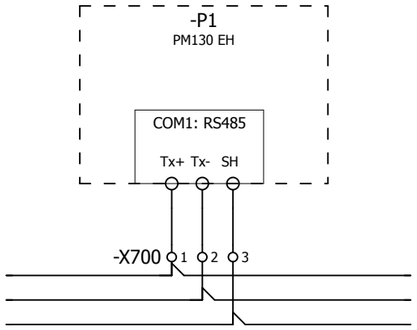

к пред.
прибору

к след.
прибору

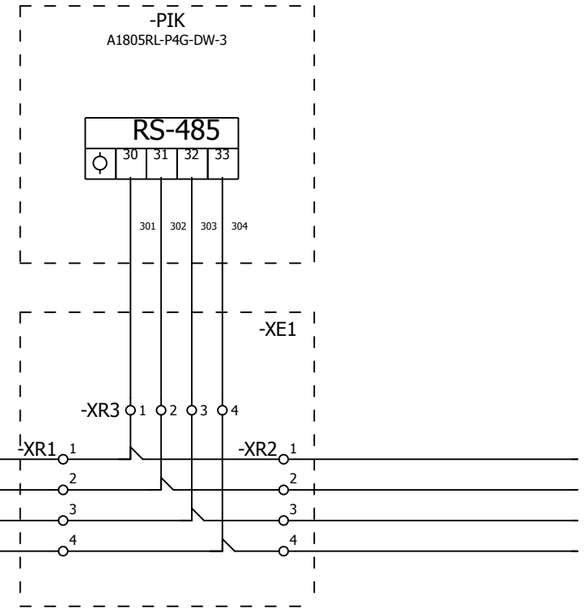

к пред.
прибору

к след.
прибору

-X700 4 5 6 7 8 9 10

Примечание:
Между ячеечные соединения коммуникационной сети выполнить кабелем типа Belden 9841.

Изм.	Кол.уч.	Лист	№ док.	Подпись	Дата	2122-33.13 Коммуникационная сеть преобразователя и счетчика ЭЭ	= K206 + S1 Лист 16

Согласовано

Взам. инв. №

Подпись и дата

Инв. № подл.

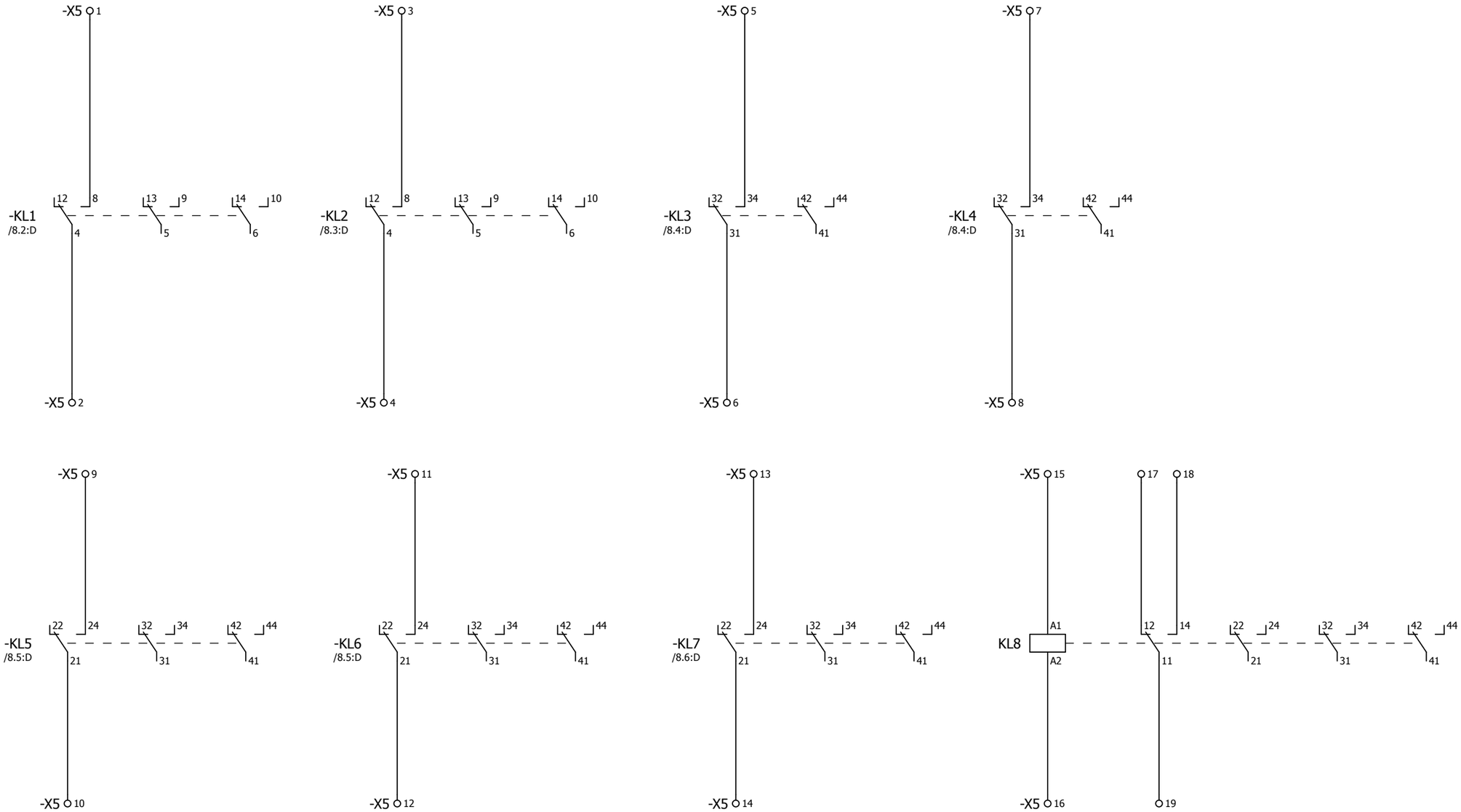

-X0 2 3 5

-X1 9 10 11 15 16 17 31 32 33 34 35

-X2 10 11 15 16

-X3 16 17 18

-X4 6 7 8 13 14 15

-X6 12 13 14 15

-X5 34 35

-X100 5 6 7 8 13 14 15

-X701 3 4 7 8 9 10

-XT 15 16 17 18 19 20

-XV 13 14 15 16 17 18 19 20

Изм.	Кол.уч.	Лист	№ док.	Подпись	Дата

2122-33.13

Резервные контакты реле

= K206

+ S1

Лист 17

Согласовано

Взам. инв. №

Подпись и дата

Инв. № подл.

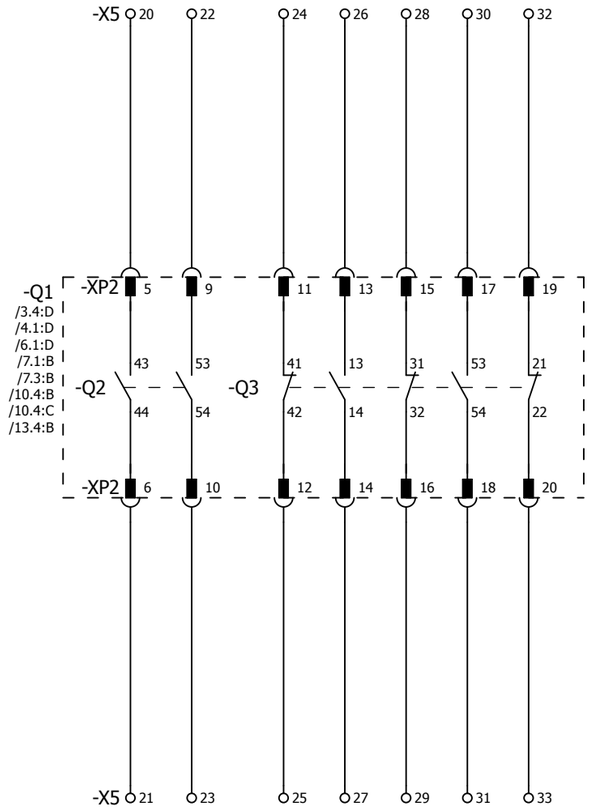

Согласовано

Взам. инв. №

Подпись и дата

Инв. № подл.

Изм.	Кол.уч.	Лист	№ док.	Подпись	Дата

2122-33.13

Резервные контакты выключателя

= K206

+ S1

Лист 18

F	E	D	C	B	A

Инв. № подл.	Подпись и дата	Взам. инв. №	Согласовано			

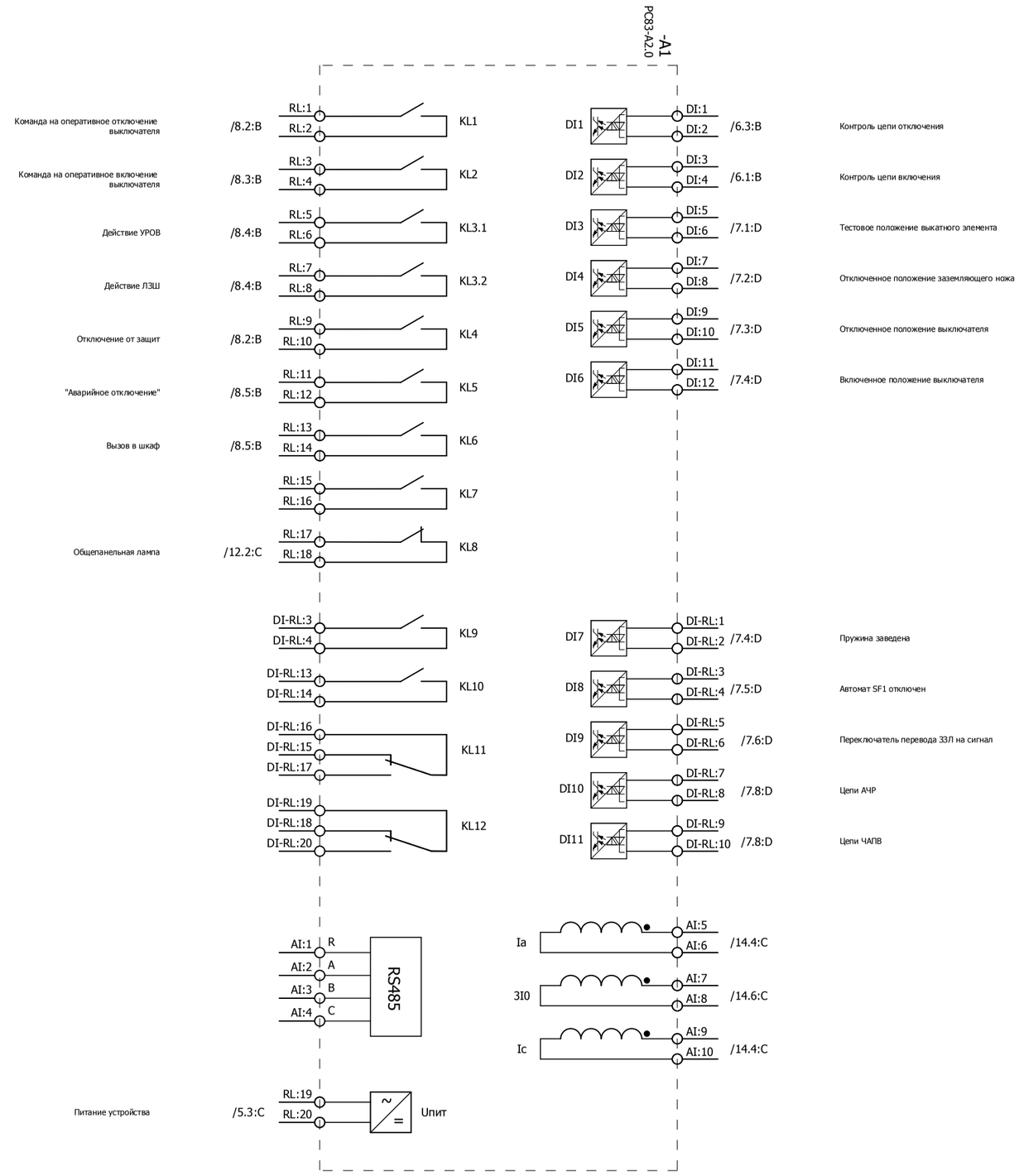

Изм.		
Кол.уч.		
Лист		
№ док.		
Подпись		
Дата		

Обзор устройства защиты

2122-33.13

= K206
+ S1
Лист 19

0 1 2 3 4 5 6 7 8 9

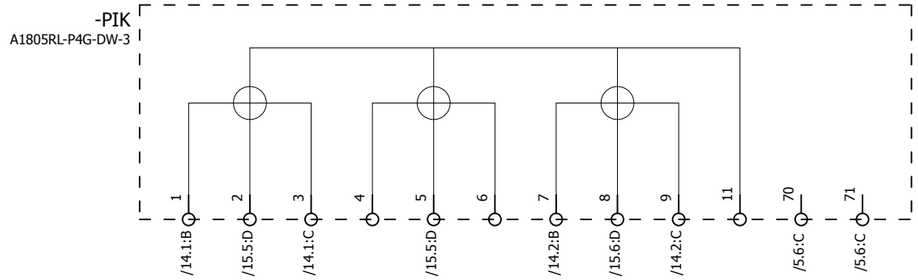

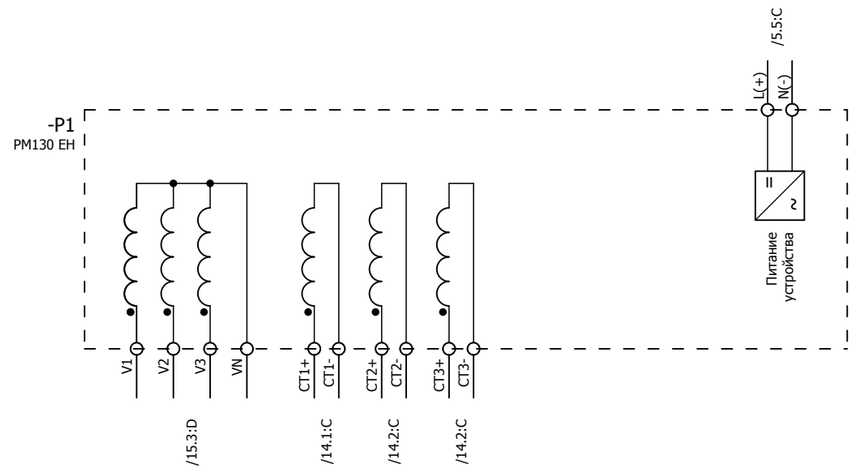

Изм.	Кол.уч.	Лист	№ док.	Подпись	Дата	2122-33.13	= K206
						Обзор счетчика ЭЭ и преобразователя	+ S1
							Лист 20

Согласовано

Взам. инв. №

Подпись и дата

Инв. № подл.

ПЕРЕЧЕНЬ ОБОРУДОВАНИЯ

No п/п	НАИМЕНОВАНИЕ	ТИП ОБОРУДОВАНИЯ	ЗАВОД-ИЗГОТОВИТЕЛЬ	ОБОЗНАЧЕНИЕ ПО СХЕМЕ	К-ВО
1	Устройство защиты по току	PC83-A2.0-253 0211 1111 PC83-A2.0-253 0211 1111	РЗА СИСТЕМЗ	-A1 /19.2:B	1
2	Термостат 230 В перем.тока	8MR 2170-1A 01170.0-00	SIEMENS	-B90 /3.4:C	1
3	Автоматический выключатель C2 1p 1-полюсный, 400/220 В пер./пост. тока, 2 А Тип C, 10 кА	5SY5 102-7 5SY5 102-7	SIEMENS	-F200 /2.4:B	1
4	Автоматический выключатель C10 1p 1-полюсный, 400/220 В пер./пост. тока, 10 А тип C, 10 кА	5SY5 110-7 5SY5 110-7	SIEMENS	-F201 /3.4:B	1
5	Световой индикатор с гладкой линзой, 15 мА, 230 В перем./пост.т, цвет белый	3SB3204-6AA60 3SB3204-6AA60	SIEMENS	-HL /12.2:D	1
6	Светодиодная лампа BA 9s, 15 мА, 230 В перем./пост.т, цвет белый	3SB3901-1QG	SIEMENS	-HL /12.2:D	1
7	Световой индикатор с гладкой линзой, 15 мА, 230 В перем./пост.т, цвет зеленый	3SB3204-6AA40 3SB3204-6AA40	SIEMENS	-HLG /13.4:C	1
8	Светодиодная зеленая лампа BA 9S 15 мА, 230 пер. и пост. тока	3SB3901-1DG	SIEMENS	-HLG /13.4:C	1
9	Световой индикатор с гладкой линзой, 15 мА, 230 В перем./пост.т, цвет красный	3SB3204-6AA20 3SB3204-6AA20	SIEMENS	-HLR /13.5:C	1
10	Светодиодная красная лампа BA 9S 15 мА, 230 пер. и пост. тока	3SB3901-1CG 3SB39 01-1CG	SIEMENS	-HLR /13.5:C	1
11	Моностабильное быстродействующее реле 4-е контакта, 220 В пост., 10 А, 8 мс	7PA2742-0AA00-2 7PA2742-0AA00-2	SIEMENS	-KL1 /8.2:D	1
12	Моностабильное быстродействующее реле 4-е контакта, 220 В пост., 10 А, 8 мс	7PA2742-0AA00-2 7PA2742-0AA00-2	SIEMENS	-KL2 /8.3:D	1
13	Промежуточное реле 230 В пост.т, 4-е перекидных контакта, 6 А, <8 мс	PT 570 220 15368.2	SCHRACK	-KL3 /8.4:D	1
14	Промежуточное реле 230 В пост.т, 4-е перекидных контакта, 6 А, <8 мс	PT 570 220 15368.2	SCHRACK	-KL4 /8.4:D	1
15	Промежуточное реле 230 В пост.т, 4-е перекидных контакта, 6 А, <8 мс	PT 570 220 15368.2	SCHRACK	-KL5 /8.5:D	1
16	Промежуточное реле 230 В пост.т, 4-е перекидных контакта, 6 А, <8 мс	PT 570 220 15368.2	SCHRACK	-KL6 /8.5:D	1
17	Промежуточное реле 230 В пост.т, 4-е перекидных контакта, 6 А, <8 мс	PT 570 220 15368.2	SCHRACK	-KL7 /8.6:D	1
18	Промежуточное реле 230 В пост.т, 4-е перекидных контакта, 6 А, <8 мс	PT 570 220 15368.2	SCHRACK	-KL8 /17.6:D	1
19	Многофункциональный преобразователь	PM 130EH Plus PM 130EH Plus	SATEC	-P1 /20.3:C	1

Согласовано

Взам. инв. №

Подпись и дата

Инв. № подл.

Изм.	Кол.уч.	Лист	№ док.	Подпись	Дата

2122-33.13

Перечень оборудования

= K206

+ S1

Лист 21

ПЕРЕЧЕНЬ ОБОРУДОВАНИЯ

No п/п	НАИМЕНОВАНИЕ	ТИП ОБОРУДОВАНИЯ	ЗАВОД-ИЗГОТОВИТЕЛЬ	ОБОЗНАЧЕНИЕ ПО СХЕМЕ	К-ВО
20	Амперметр 0-100/5А габаритные размеры 80х80	Э42700 Э42700, 100А; 100/5	ЧЭАЗ	-PA1 /14.1:C	1
21	Многофункциональный счетчик электроэнергии серии АЛЬФА А1800	A1805RL- P4G - DW - 3 A1805RL- P4G - DW - 3	Elster Метроника	-PIK /20.3:B	1
22	Преобразователь световой Напряжение питания 12 В (поставляется в комплекте с БССДЗ-01/02)	ПС-11.02	ЗАО "Промэлектроника"	-PS1 /9.1:B	1
23	Преобразователь световой Напряжение питания 12 В (поставляется в комплекте с БССДЗ-01/02)	ПС-11.02	ЗАО "Промэлектроника"	-PS2 /9.2:C	1
24	Преобразователь световой Напряжение питания 12 В (поставляется в комплекте с БССДЗ-01/02)	ПС-11.02	ЗАО "Промэлектроника"	-PS3 /9.3:C	1
25	Резистор для обогрева 100 Вт	Heater 100 W		-Q1-RK1 /3.4:D	1
26	Резистор для обогрева 20 Вт	Heater 20 W		-RK2 /3.5:D	1
27	Резистор для обогрева 100 Вт	Heater 100 W		-RK3 /3.6:D	1
28	Переключатель без нулевого положения 2-положения 3-направления, без возврата 400/415 В пер. тока, 20 А;	T0-3-8222/EZ 015118	MOELLER	-SA1 /6.5:A	1
29	Кнопка плоская круглая цвет красный, 1 НО, 400 В перем./пост.т.	3SB3202-0AA21 3SB3202-0AA21	SIEMENS	-SB1 /6.6:B	1
30	Автоматический выключатель С4 2р 2-полюсный, 400/440 В пер./пост. тока, 4 А тип С, 10 кА	5SY5 204-7 5SY5 204-7	SIEMENS	-SF1 /4.2:B	1
31	Блок-контакты положения 2НЗ	5ST3 012 5ST3 012	SIEMENS	-SF1 /4.2:B	1
32	Автоматический выключатель С4 2р 2-полюсный, 400/440 В пер./пост. тока, 4 А тип С, 10 кА	5SY5 204-7 5SY5 204-7	SIEMENS	-SF2 /4.3:B	1
33	Блок-контакты положения, 1НО+1НЗ 230/220 В пер. и пост. тока	5ST3 010 5ST3 010	SIEMENS	-SF2 /4.3:B	1
34	Автоматический выключатель С3 2р 2-полюсный, 400/440 В пер./пост. тока, 3 А тип С, 10 кА	5SY5 203-7 5SY5 203-7	SIEMENS	-SF3 /4.5:B	1
35	Блок-контакты положения, 1НО+1НЗ 230/220 В пер. и пост. тока	5ST3 010 5ST3 010	SIEMENS	-SF3 /4.5:B	1
36	Автоматический выключатель С2 2р 2-полюсный, 400/440 В пер./пост. тока, 2 А тип С, 10 кА	5SY5 202-7 5SY5 202-7	SIEMENS	-SF4 /4.6:B	1
37	Блок-контакты положения, 1НО+1НЗ 230/220 В пер. и пост. тока	5ST3 010 5ST3 010	SIEMENS	-SF4 /4.6:B	1
38	Микропереключатель 15А, 240В перем. тока	3SE3 020-1A 3SE3 020-1A	SIEMENS	-SQ1 /2.4:C	1

Согласовано

Взам. инв. №

Подпись и дата

Инв. № подл.

Изм.	Кол.уч.	Лист	№ док.	Подпись	Дата

2122-33.13

Перечень оборудования

= K206

+ S1

Лист 22

ПЕРЕЧЕНЬ ОБОРУДОВАНИЯ

No п/п	НАИМЕНОВАНИЕ	ТИП ОБОРУДОВАНИЯ	ЗАВОД-ИЗГОТОВИТЕЛЬ	ОБОЗНАЧЕНИЕ ПО СХЕМЕ		К-ВО
39	Переключатель без нулевого положения 2-положения 3-направления, без возврата 400/415 В пер. тока, 20 А;	T0-3-8222/EZ 015118	MOELLER	-SX1	/12.8:D	1
40	Переключатель без нулевого положения 2-положения, 4-направления 400/415 В пер. тока, 20 А;	T0-4-8223/EZ 019864	MOELLER	-SX2	/6.7:B	1
41	Переключатель без нулевого положения 2-положения 3-направления, без возврата 400/415 В пер. тока, 20 А;	T0-3-8222/EZ 015118	MOELLER	-SX3	/11.1:C	1
42	Переключатель без нулевого положения 2-положения 2-направления, без возврата 400/415 В пер. тока, 20 А;	T0-2-8221/EZ 010372	MOELLER	-SX4	/7.6:B	1
43	Переключатель без нулевого положения 2-положения 3-направления, без возврата 400/415 В пер. тока, 20 А;	T0-3-8222/EZ 015118	MOELLER	-SX5	/7.8:B	1
44	Устройство индикации и регистрации Величина сигнала 12 В (поставляется в комплекте с БССДЗ-01/02)	УИР-13	ЗАО "Промэлектроника"	-UIR	/9.5:B	1
45	Проходная клемма провод 0,14-2,5 мм²	UT 2,5 3044076	PHÖNIX	-X0	/4.2:C;/17.0:E;/17.1:E	5
46	Проходная клемма провод 0,14-2,5 мм²	UT 2,5 3044076	PHÖNIX	-X1	/4.3:C;/4.4:C;/5.3:B;/5.3:E; /7.1:A;/7.1:C;/7.2:A;/7.2:C;	35
47	Проходная клемма провод 0,14-2,5 мм²	UT 2,5 3044076	PHÖNIX	-X2	/4.5:C;/4.6:C;/6.1:A;/6.1:C; /6.2:C;/6.2:F;/6.3:C;/6.4:C;	30
48	Проходная клемма провод 0,14-2,5 мм²	UT 2,5 3044076	PHÖNIX	-X3	/7.8:A;/7.8:E;/10.5:B;/10.5:C; /10.5:D;/11.1:D;/11.2:B;	20
49	Проходная клемма провод 0,14-2,5 мм²	UT 2,5 3044076	PHÖNIX	-X4	/12.2:A;/12.2:B;/12.2:C; /12.2:E;/12.6:B;/12.8:C;	19
50	Диодная клемма провод 0,14-4 мм²	UT 2,5-MTD-DIO/L-R 3064137	PHÖNIX	-X4	/12.3:E	1
51	Проходная клемма провод 0,14-2,5 мм²	UT 2,5 3044076	PHÖNIX	-X5	/17.0:F;/17.1:A;/17.1:C; /17.1:D;/17.3:A;/17.3:C;	35
52	Проходная клемма провод 0,14-2,5 мм²	UT 2,5 3044076	PHÖNIX	-X6	/9.5:B;/9.5:C;/9.8:B;/9.8:D; /17.0:F;/17.1:F	15
53	Проходная клемма провод 0,14-2,5 мм²	UT 2,5 3044076	PHÖNIX	-X100	/4.2:B;/4.3:B;/4.4:B;/4.5:B; /4.6:B;/4.7:B;/17.3:E;/17.4:E	15
54	Освещение 15Вт, 230 В перем. тока	8MF4900 8MF4900	SIEMENS	-X101	/2.4:D	1
55	Проходная клемма провод 0,14-2,5 мм²	UT 2,5 3044076	PHÖNIX	-X200	/2.4:A;/2.4:B;/2.4:E;/2.5:B; /2.6:E	9
56	Заземляющая клемма провод 1,5-35 мм²	UT 35-PE 3044241	PHÖNIX	-X200	/2.5:D	1
57	Проходная клемма провод 0,14-2,5 мм²	UT 2,5 3044076	PHÖNIX	-X201	/3.4:A;/3.4:B;/3.4:D;/3.4:E; /3.5:B;/3.5:D;/3.5:E;/3.6:D;	12

Согласовано

Взам. инв. №

Подпись и дата

Инв. № подл.

Изм.	Кол.уч.	Лист	№ док.	Подпись	Дата

2122-33.13

Перечень оборудования

= K206

+ S1

Лист 23

ПЕРЕЧЕНЬ ОБОРУДОВАНИЯ

No п/п	НАИМЕНОВАНИЕ	ТИП ОБОРУДОВАНИЯ	ЗАВОД-ИЗГОТОВИТЕЛЬ	ОБОЗНАЧЕНИЕ ПО СХЕМЕ		К-ВО
58	Проходная клемма провод 0,14-2,5 мм²	UT 2,5 3044076	PHÖNIX	-X700	/16.1:D;/16.2:C	10
59	Проходная клемма провод 0,14-2,5 мм²	UT 2,5 3044076	PHÖNIX	-X701	/4.6:C;/4.7:C;/5.5:B;/5.5:D; /17.3:F	10
60	Разветвитель интерфейса RS-485	ПР-3	ABB	-XE1	/16.6:C	1
61	Заземляющая клемма провод 1,5-35 мм²	UT 35-PE 3044241	PHÖNIX	-XPE	/14.3:B;/14.5:B;/14.6:B	3
62	Многоуровневая клемма провод 0,14-4 мм²	UTTB 2,5 3044636	PHÖNIX	-XR	=K00/14.4;=K00/16.4; =K00/18.4;=K00/21.6	70
63	Клемма с размыкателем для измерительного ТТ провод 0,14-6 мм²	UTME 4-CT/1P 3057432	PHÖNIX	-XT	/14.1:B;/14.1:C;/14.2:B; /14.2:C;/14.3:B;/14.4:B;	20
64	Клеммы с размыкателями для ТН провод 0,14-6 мм²	UTME 4/1P 3057416	PHÖNIX	-XV	/15.3:C;/15.4:C;/15.5:C; /15.6:C;/15.7:C;/17.3:F;/17.4:F	20

Согласовано

Взам. инв. №

Подпись и дата

Инв. № подл.

Изм.	Кол.уч.	Лист	№ док.	Подпись	Дата

2122-33.13

Перечень оборудования

= K206

+ S1

Лист 24

РЯД ЗАЖИМОВ/КОЛОДКА =K206+S1-X0

| | | |

Инв. № подл.	Подпись и дата	Взам. инв. №	Согласовано			

РЯД ЗАЖИМОВ/КОЛОДКА

=K206+S1-X1

No. Кабеля / ТИП кабеля / No. Провода	К	Соединение	No. Клеммы	ТИП клеммы	От	Соединение	No. Кабеля / ТИП кабеля / No. Провода	Страница
			1	PHOENIX. 3044076	-SF2	2		/4.3:C
					-X1	3		
	-A1	RL:19	2	PHOENIX. 3044076	-SX4	3		/5.3:B
			3	PHOENIX. 3044076	-X1	1		/4.4:C
	-Q1-X		4	PHOENIX. 3044076				/7.1:A
	-QSG6-X		5	PHOENIX. 3044076				/7.2:A
	-Q1-XP1	16	6	PHOENIX. 3044076				/7.3:A
	-Q1-XP1	19	7	PHOENIX. 3044076				/7.4:A
	-SF1	11	8	PHOENIX. 3044076				/7.5:A
			9	PHOENIX. 3044076				/17.0:F
			10	PHOENIX. 3044076				/17.0:F
			11	PHOENIX. 3044076				/17.1:F
			12	PHOENIX. 3044076	-SF2	4		/4.4:C
					-X1	14		
	-A1	DI:6	13	PHOENIX. 3044076	-A1	RL:20		/5.3:E
	-KL1	-1	14	PHOENIX. 3044076	-X1	12		/4.4:C
			15	PHOENIX. 3044076				/17.1:F
			16	PHOENIX. 3044076				/17.1:F
			17	PHOENIX. 3044076				/17.1:F
	-A1	DI:5	18	PHOENIX. 3044076	-Q1-X			/7.1:C
	-A1	DI:7	19	PHOENIX. 3044076	-QSG6-X			/7.2:C
	-A1	DI:9	20	PHOENIX. 3044076	-Q1-XP1	14		/7.3:C
	-A1	DI:11	21	PHOENIX. 3044076	-Q1-XP1	15		/7.4:C
	-A1	DI-RL:1	22	PHOENIX. 3044076	-Q1-XP1	20		/7.4:C
	-A1	DI-RL:3	23	PHOENIX. 3044076	-SF1	12		/7.5:C
	-KL1	+2	24	PHOENIX. 3044076	-A1	RL:2		/8.2:C
	-KL2	+2	25	PHOENIX. 3044076	-A1	RL:4		/8.3:C
	-KL3	A1	26	PHOENIX. 3044076	-A1	RL:6		/8.4:C

Изм. | Кол.уч. | Лист | № док. | Подпись | Дата

2122-33.13

Ряд зажимов =K206+S1-X1

= K206
+ S1
Лист 26

РЯД ЗАЖИМОВ/КОЛОДКА =K206+S1-X1

| Страница | | /8.4:C | | /8.5:C | | /8.5:C | | /8.6:C | | /17.1:F | | /17.1:F | | /17.1:F | | /17.2:F | | /17.2:F | | |

Инв. № подл.	Подпись и дата	Взам. инв. №	Согласовано			

РЯД ЗАЖИМОВ/КОЛОДКА

=K206+S1-X2

No. Кабеля	ТИП кабеля / No. Провода	K	Соединение	No. Клеммы	ТИП клеммы	OT	Соединение	No. Кабеля	ТИП кабеля / No. Провода	Страница
				1	PHOENIX. 3044076	-SF3	2			/4.5:C
						-X2	6			
		-A1	DI:3	2	PHOENIX. 3044076					/6.1:A
		-SA1	2,4	3	PHOENIX. 3044076	-SX2	3			/6.5:A
				4	PHOENIX. 3044076	-SX2	3			/6.7:A
				5	PHOENIX. 3044076					/6.7:A
				6	PHOENIX. 3044076	-X2	1			/4.5:C
		-KL1	7	7	PHOENIX. 3044076					/6.8:A
				8	PHOENIX. 3044076					/6.9:A
				9	PHOENIX. 3044076					/6.9:A
				10	PHOENIX. 3044076					/17.0:F
				11	PHOENIX. 3044076					/17.0:F
				12	PHOENIX. 3044076	-SF3	4			/4.6:C
				13	PHOENIX. 3044076	-Q1-X0	4A			/6.2:F
				14	PHOENIX. 3044076					/6.2:F
				15	PHOENIX. 3044076					/17.1:F
				16	PHOENIX. 3044076					/17.1:F
		-KL7	14	17	PHOENIX. 3044076	-SX2	2,4			/6.7:B
		-KL2	7	18	PHOENIX. 3044076	-SA1	3			/6.6:B
		-Q1-XP1	1	19	PHOENIX. 3044076	-A1	DI:4			/6.1:C
		-KL2	3	20	PHOENIX. 3044076					/6.1:C
				21	PHOENIX. 3044076					/6.2:C
		-Q1-XP1	9	22	PHOENIX. 3044076	-A1	DI:2			/6.3:C
		-KL1	3	23	PHOENIX. 3044076					/6.3:C
		-KL7	11	24	PHOENIX. 3044076					/6.3:C
		-SB1	2	25	PHOENIX. 3044076					/6.4:C
				26	PHOENIX. 3044076					/6.4:C

Изм.	Кол.уч.	Лист	№ док.	Подпись	Дата

2122-33.13

Ряд зажимов =K206+S1-X2

= K206
+ S1
Лист 28

| | | |

Инв. № подл.	Подпись и дата	Взам. инв. №	Согласовано			

РЯД ЗАЖИМОВ/КОЛОДКА

=K206+S1-X3

No. Кабеля	ТИП кабеля / No. Провода	K	Соединение	No. Клеммы	ТИП клеммы	OT	Соединение	No. Кабеля	ТИП кабеля / No. Провода	Страница
		-SX3	3	1	PHOENIX. 3044076	-XR	35			/11.2:B
		-KL3	14	2	PHOENIX. 3044076	-SX3	2,4			/11.2:C
		-XR	36	3	PHOENIX. 3044076	-KL3	11			/11.1:D
		-SX3	11	4	PHOENIX. 3044076	-XR	41			/11.3:B
		-KL3	24	5	PHOENIX. 3044076	-SX3	10,12			/11.3:C
		-XR	42	6	PHOENIX. 3044076	-KL3	21			/11.2:D
		-KL4	14	7	PHOENIX. 3044076	-XR	47			/11.4:B
		-XR	48	8	PHOENIX. 3044076	-KL4	11			/11.4:D
		-KL4	24	9	PHOENIX. 3044076	-XR	43			/11.5:B
		-XR	44	10	PHOENIX. 3044076	-KL4	21			/11.5:D
		-SX5	11	11	PHOENIX. 3044076	-XR -XR	31 32			/7.8:A
		-SX5	3	12	PHOENIX. 3044076	-XR	33			/7.8:A
		-Q1-X		13	PHOENIX. 3044076	-XR	29			/10.5:B
				14	PHOENIX. 3044076	-Q1-X				/10.5:C
		-Q1-XP2	7	15	PHOENIX. 3044076					/10.5:C
				16	PHOENIX. 3044076					/17.0:F
				17	PHOENIX. 3044076					/17.0:F
				18	PHOENIX. 3044076					/17.1:F
		-XR	34	19	PHOENIX. 3044076	-A1	DI-RL:8			/7.8:E
		-XR	30	20	PHOENIX. 3044076	-Q1-XP2	8			/10.5:D

Изм.		
Кол.уч.		
Лист		
№ док.		
Подпись		
Дата		

2122-33.13

Ряд зажимов =K206+S1-X3

= K206
+ S1
Лист 30

Инв. № подл.	Подпись и дата	Взам. инв. №	Согласовано			

РЯД ЗАЖИМОВ/КОЛОДКА

=K206+S1-X4

No. Кабеля	ТИП кабеля / No. Провода	К	Соединение	No. Клеммы	ТИП клеммы	От	Соединение	No. Кабеля	ТИП кабеля / No. Провода	Страница
		-X4	3	1	PHÖNIX. 3044076	-XR	16	+EH		/12.2:A
		-A1	RL:17	2	PHÖNIX. 3044076					/12.2:B
		-SF1	21	3	PHÖNIX. 3044076	-KL5	14			/12.6:B
						-X4	1			
		-Q1-XP2	3	4	PHÖNIX. 3044076	-KL5	14			/13.4:B
		-Q1-XP2	1	5	PHÖNIX. 3044076					/13.5:B
				6	PHÖNIX. 3044076					/17.0:F
				7	PHÖNIX. 3044076					/17.0:F
				8	PHÖNIX. 3044076					/17.1:F
	-EH	-XR	18	9	PHÖNIX. 3044076	-HL	x2			/12.2:E
				10	PHÖNIX. 3044076	-HLG	x2			/13.4:C
		-SX1	10,12	11	PHÖNIX. 3064137	-XR	20	EHP		/12.3:E
	EHA	-XR	19	12	PHÖNIX. 3044076	-SX1	2,4			/12.8:E
				13	PHÖNIX. 3044076					/17.1:F
				14	PHÖNIX. 3044076					/17.1:F
				15	PHÖNIX. 3044076					/17.1:F
		-SF1	22	16	PHÖNIX. 3044076	-A1	RL:18			/12.2:C
		-HL	x1	17	PHÖNIX. 3044076	-SX1	11			/12.2:C
		-SX1	3	18	PHÖNIX. 3044076	-KL5	11			/12.8:C
		-HLG	x1	19	PHÖNIX. 3044076	-Q1-XP2	4			/13.4:C
		-HLR	x1	20	PHÖNIX. 3044076	-Q1-XP2	2			/13.5:C

Изм.		
Кол.уч.		
Лист		
№ док.		
Подпись		
Дата		

2122-33.13

Ряд зажимов =K206+S1-X4

= K206
+ S1
Лист 31

Инв. № подл.	Подпись и дата	Взам. инв. №	Согласовано			

РЯД ЗАЖИМОВ/КОЛОДКА

=K206+S1-X5

No. Кабеля	ТИП кабеля / No. Провода	K	Соединение	No. Клеммы	ТИП клеммы	OT	Соединение	No. Кабеля	ТИП кабеля / No. Провода	Страница
				1	PHOENIX. 3044076	-KL1	8			/17.1:A
				2	PHOENIX. 3044076	-KL1	4			/17.1:C
				3	PHOENIX. 3044076	-KL2	8			/17.3:A
				4	PHOENIX. 3044076	-KL2	4			/17.3:C
				5	PHOENIX. 3044076	-KL3	34			/17.4:A
				6	PHOENIX. 3044076	-KL3	31			/17.4:C
				7	PHOENIX. 3044076	-KL4	34			/17.6:A
				8	PHOENIX. 3044076	-KL4	31			/17.6:C
				9	PHOENIX. 3044076	-KL5	24			/17.1:C
				10	PHOENIX. 3044076	-KL5	21			/17.1:D
				11	PHOENIX. 3044076	-KL6	24			/17.3:C
				12	PHOENIX. 3044076	-KL6	21			/17.3:D
				13	PHOENIX. 3044076	-KL7	24			/17.4:C
				14	PHOENIX. 3044076	-KL7	21			/17.4:D
				15	PHOENIX. 3044076	-KL8	A1			/17.6:C
				16	PHOENIX. 3044076	-KL8	A2			/17.6:D
				17	PHOENIX. 3044076	-KL8	12			/17.7:C
				18	PHOENIX. 3044076	-KL8	14			/17.7:C
				19	PHOENIX. 3044076	-KL8	11			/17.7:D
				20	PHOENIX. 3044076	-Q1-XP2	5			/18.1:B
				21	PHOENIX. 3044076	-Q1-XP2	6			/18.1:D
				22	PHOENIX. 3044076	-Q1-XP2	9			/18.2:B
				23	PHOENIX. 3044076	-Q1-XP2	10			/18.2:D
				24	PHOENIX. 3044076	-Q1-XP2	11			/18.2:B
				25	PHOENIX. 3044076	-Q1-XP2	12			/18.2:D
				26	PHOENIX. 3044076	-Q1-XP2	13			/18.2:B

Изм.	Кол.уч.	Лист	№ док.	Подпись	Дата

2122-33.13

Ряд зажимов =K206+S1-X5

= K206
+ S1
Лист 32

РЯД ЗАЖИМОВ/КОЛОДКА =K206+S1-X5

Страница		/18.2:D		/18.3:B		/18.3:D		/18.3:B		/18.3:D		/18.3:B		/18.3:D		/17.0:F		/17.0:F	
No. Кабеля	ТИП кабеля / No. Провода																		
	Соединение	14		15		16		17		18		19		20					
	ОТ	-Q1-XP2		-Q1-XP2		-Q1-XP2		-Q1-XP2		-Q1-XP2		-Q1-XP2		-Q1-XP2					
		0,76		0,76		0,76		0,76		0,76		0,76		0,76		0,76		0,76	
	ТИП клеммы	PHOENIX. 3044076		PHOENIX. 3044076		PHOENIX. 3044076		PHOENIX. 3044076		PHOENIX. 3044076		PHOENIX. 3044076		PHOENIX. 3044076		PHOENIX. 3044076		PHOENIX. 3044076	
	No. Клеммы	27		28		29		30		31		32		33		34		35	
	Соединение																		
	К																		
No. Кабеля	ТИП кабеля / No. Провода																		

Согласовано

Взам. инв. №

Подпись и дата

Инв. № подл.

Изм.	Кол.уч.	Лист	№ док.	Подпись	Дата

2122-33.13

Ряд зажимов =K206+S1-X5

= K206

+ S1

Лист 33

Инв. № подл.	Подпись и дата	Взам. инв. №	Согласовано			

РЯД ЗАЖИМОВ/КОЛОДКА

=K206+S1-X6

No. Кабеля / ТИП кабеля / No. Провода	К	Соединение	No. Клеммы	ТИП клеммы	ОТ	Соединение	No. Кабеля / ТИП кабеля / No. Провода	Страница
	-UIR-XT1.1	3	1	PHOENIX. 3044076	-PS1-XT1	1		/9.5:B
	-UIR-XT1.1	1	2	PHOENIX. 3044076	-PS1-XT1	2		/9.5:B
	-UIR-XT1.1	2	3	PHOENIX. 3044076	-PS1-XT1	3		/9.5:B
	-UIR-XT1.1	10	4	PHOENIX. 3044076	-PS3-XT1 -PS2-XT1	1 1		/9.5:B
	-UIR-XT1.1	8	5	PHOENIX. 3044076	-PS3-XT1 -PS2-XT1	2 2		/9.5:C
	-UIR-XT1.1	9	6	PHOENIX. 3044076	-PS3-XT1 -PS2-XT1	3 3		/9.5:C
EDR1	-XR	26	7	PHOENIX. 3044076	-UIR-XT1.2	13		/9.8:B
+ED1	-XR	27	8	PHOENIX. 3044076	-UIR-XT1.2	4		/9.8:B
-ED1	-XR	28	9	PHOENIX. 3044076	-UIR-XT1.2	5		/9.8:B
1ED1	-XR	25	10	PHOENIX. 3044076	-SX2	14,16		/9.8:D
2ED1	-XR	24	11	PHOENIX. 3044076	-SX2	10,12		/9.8:D
			12	PHOENIX. 3044076				/17.0:F
			13	PHOENIX. 3044076				/17.0:F
			14	PHOENIX. 3044076				/17.1:F
			15	PHOENIX. 3044076				/17.1:F

Изм.	Кол.уч.	Лист	№ док.	Подпись	Дата

2122-33.13

Ряд зажимов =K206+S1-X6

= K206 + S1 Лист 34

Инв. № подл.	Подпись и дата	Взам. инв. №	Согласовано			

РЯД ЗАЖИМОВ/КОЛОДКА

=K206+S1-X100

No. Кабеля	ТИП кабеля / No. Провода	K	Соединение	No. Клеммы	ТИП клеммы	OT	Соединение	No. Кабеля	ТИП кабеля / No. Провода	Страница
		-SF1	1	1	PHÖNIX. 3044076	-XR	8			/4.2:B
		-SF2	1	2	PHÖNIX. 3044076	-XR	12			/4.3:B
		-SF3	1	3	PHÖNIX. 3044076					/4.5:B
		-SF4	1	4	PHÖNIX. 3044076					/4.6:B
				5	PHÖNIX. 3044076					/17.3:E
				6	PHÖNIX. 3044076					/17.3:E
				7	PHÖNIX. 3044076					/17.3:E
				8	PHÖNIX. 3044076					/17.3:E
		-SF1	3	9	PHÖNIX. 3044076	-XR	10			/4.2:B
		-SF2	3	10	PHÖNIX. 3044076	-XR	14			/4.4:B
		-SF3	3	11	PHÖNIX. 3044076					/4.5:B
		-SF4	3	12	PHÖNIX. 3044076					/4.7:B
				13	PHÖNIX. 3044076					/17.3:E
				14	PHÖNIX. 3044076					/17.3:E
				15	PHÖNIX. 3044076					/17.4:E

Инв. № подл.	Подпись и дата	Взам. инв. №	Согласовано			

РЯД ЗАЖИМОВ/КОЛОДКА

=K206+S1-X200

No. Кабеля	ТИП кабеля / No. Провода	K	Соединение	No. Клеммы	ТИП клеммы	OT	Соединение	No. Кабеля	ТИП кабеля / No. Провода	Страница
	L	-XR	1	1	PHÖNIX. 3044076	-F200	1			/2.4:A
		-SQ1	21	2	PHÖNIX. 3044076	-F200	2			/2.4:B
				3	PHÖNIX. 3044076					/2.4:B
				4	PHÖNIX. 3044076					/2.5:B
				5	PHÖNIX. 3044076					/2.5:B
	N	-XR	3	6	PHÖNIX. 3044076	-X101	N			/2.4:E
				7	PHÖNIX. 3044076					/2.6:E
				8	PHÖNIX. 3044076					/2.6:E
				9	PHÖNIX. 3044076					/2.6:E
				PE1	PHÖNIX. 3044241	-X101	PE			/2.5:D

Изм.	Кол.уч.	Лист	№ док.	Подпись	Дата

2122-33.13

Ряд зажимов =K206+S1-X200

= K206
+ S1
Лист 36

Инв. № подл.	Подпись и дата	Взам. инв. №	Согласовано			

РЯД ЗАЖИМОВ/КОЛОДКА

=K206+S1-X201

No. Кабеля	ТИП кабеля / No. Провода	K	Соединение	No. Клеммы	ТИП клеммы	OT	Соединение	No. Кабеля	ТИП кабеля / No. Провода	Страница
	L	-XR	2	1	PHOENIX. 3044076	-F201	1			/3.4:A
		-B90	L	2	PHOENIX. 3044076	-F201	2			/3.4:B
				3	PHOENIX. 3044076					/3.4:B
				4	PHOENIX. 3044076					/3.4:B
				5	PHOENIX. 3044076					/3.5:B
	N	-XR	4	6	PHOENIX. 3044076	-Q1-X				/3.4:E
				7	PHOENIX. 3044076	-RK2	2			/3.5:E
				8	PHOENIX. 3044076	-RK3	2			/3.6:E
				9	PHOENIX. 3044076	-B90	N			/3.6:E
		-B90	2	10	PHOENIX. 3044076	-Q1-X				/3.4:D
		-RK2	1	11	PHOENIX. 3044076					/3.5:D
		-RK3	1	12	PHOENIX. 3044076					/3.6:D

Изм.	Кол.уч.	Лист	№ док.	Подпись	Дата

2122-33.13

Ряд зажимов =K206+S1-X201

= K206
+ S1
Лист 37

Инв. № подл.	Подпись и дата	Взам. инв. №	Согласовано			

РЯД ЗАЖИМОВ/КОЛОДКА

=K206+S1-X700

No. Кабеля	ТИП кабеля / No. Провода	K	Соединение	No. Клеммы	ТИП клеммы	OT	Соединение	No. Кабеля	ТИП кабеля / No. Провода	Страница
				1	PHOENIX. 3044076	-P1	Tx+			/16.2:C
				2	PHOENIX. 3044076	-P1	Tx-			/16.2:C
				3	PHOENIX. 3044076	-P1	SH			/16.2:C
				4	PHOENIX. 3044076					/16.1:D
				5	PHOENIX. 3044076					/16.1:D
				6	PHOENIX. 3044076					/16.1:D
				7	PHOENIX. 3044076					/16.1:D
				8	PHOENIX. 3044076					/16.1:D
				9	PHOENIX. 3044076					/16.1:D
				10	PHOENIX. 3044076					/16.1:D

Изм.	Кол.уч.	Лист	№ док.	Подпись	Дата

2122-33.13

Ряд зажимов =K206+S1-X700

= K206
+ S1
Лист 38

Инв. № подл.	Подпись и дата	Взам. инв. №	Согласовано			

РЯД ЗАЖИМОВ/КОЛОДКА

=K206+S1-X701

No. Кабеля	ТИП кабеля / No. Провода	K	Соединение	No. Клеммы	ТИП клеммы	OT	Соединение	No. Кабеля	ТИП кабеля / No. Провода	Страница
				1	PHOENIX. 3044076	-SF4	2			/4.6:C
		-P1	L(+)	2	PHOENIX. 3044076	-PIK	70			/5.5:B
				3	PHOENIX. 3044076					/17.3:F
				4	PHOENIX. 3044076					/17.3:F
				5	PHOENIX. 3044076	-SF4	4			/4.7:C
		-PIK	71	6	PHOENIX. 3044076	-P1	N(-)			/5.5:D
				7	PHOENIX. 3044076					/17.3:F
				8	PHOENIX. 3044076					/17.3:F
				9	PHOENIX. 3044076					/17.3:F
				10	PHOENIX. 3044076					/17.3:F

Изм.	Кол.уч.	Лист	№ док.	Подпись	Дата

2122-33.13

Ряд зажимов =K206+S1-X701

= K206
+ S1
Лист 39

РЯД ЗАЖИМОВ/КОЛОДКА =K206+S1-XPE

| | | Страница | /14.3:B | /14.5:B | /14.6:B | | |

Инв. № подл.	Подпись и дата	Взам. инв. №	Согласовано			

РЯД ЗАЖИМОВ/КОЛОДКА

=K206+S1-XR

No. Кабеля	ТИП кабеля / No. Провода	К	Соединение	No. Клеммы	ТИП клеммы	От	Соединение	No. Кабеля	ТИП кабеля / No. Провода	Страница
		=K204-XR	1	1	PHÖNIX. 3044636	=K208-XR	1			=K00/21.6
	L	-X200	1							
	L	-X201	1	2	PHÖNIX. 3044636					=K00/21.6
		=K204-XR	3	3	PHÖNIX. 3044636	=K208-XR	3			=K00/21.6
	N	-X200	6							
	N	-X201	6	4	PHÖNIX. 3044636					=K00/21.6
		=K204-XR	5	5	PHÖNIX. 3044636	=K208-XR	5			=K00/21.6
		=K204-XR	6	6	PHÖNIX. 3044636	=K208-XR	6			=K00/21.6
		=K204-XR	7	7	PHÖNIX. 3044636	=K208-XR	7			=K00/21.6
		-X100	1	8	PHÖNIX. 3044636					=K00/21.6
		=K204-XR	9	9	PHÖNIX. 3044636	=K208-XR	9			=K00/21.6
		-X100	9	10	PHÖNIX. 3044636					=K00/21.6
		=K204-XR	11	11	PHÖNIX. 3044636	=K208-XR	11			=K00/21.6
		-X100	2	12	PHÖNIX. 3044636					=K00/21.6
		=K204-XR	13	13	PHÖNIX. 3044636	=K208-XR	13			=K00/21.6
		-X100	10	14	PHÖNIX. 3044636					=K00/21.6
		=K204-XR	15	15	PHÖNIX. 3044636	=K208-XR	15			=K00/21.6
	+EH	-X4	1	16	PHÖNIX. 3044636					=K00/21.6
		=K204-XR	17	17	PHÖNIX. 3044636	=K208-XR	17			=K00/21.6
	-EH	-X4	9	18	PHÖNIX. 3044636					=K00/21.6
		=K208-XR	19	19	PHÖNIX. 3044636	=K204-XR	19			=K00/18.4
	EHA	-X4	12							
		=K208-XR	20	20	PHÖNIX. 3044636	=K204-XR	20			=K00/18.4
	EHP	-X4	11							
		=K208-XR	21	21	PHÖNIX. 3044636	=K204-XR	21			=K00/18.4
		=K208-XR	22	22	PHÖNIX. 3044636	=K204-XR	22			=K00/18.4
		=K208-XR	23	23	PHÖNIX. 3044636	=K204-XR	23			=K00/18.4
		=K208-XR	24	24	PHÖNIX. 3044636	=K204-XR	24			=K00/18.4
	2ED1	-X6	11							
		=K208-XR	25	25	PHÖNIX. 3044636	=K204-XR	25			=K00/18.4
	1ED1	-X6	10							
		=K208-XR	26	26	PHÖNIX. 3044636	=K204-XR	26			=K00/18.4
	EDR1	-X6	7							

Изм.	Кол.уч.	Лист	№ док.	Подпись	Дата

2122-33.13

Ряд зажимов =K206+S1-XR

= K206
+ S1
Лист 41

РЯД ЗАЖИМОВ/КОЛОДКА

=K206+S1-XR

Страница		=K00/18.4	=K00/18.4	=K00/18.4	=K00/18.4	=K00/18.4	=K00/18.4	=K00/18.4	=K00/18.4	=K00/18.4	=K00/16.4	=K00/16.4	=K00/16.4	=K00/16.4	=K00/16.4	=K00/16.4	=K00/16.4	=K00/16.4	=K00/16.4	=K00/16.4	=K00/16.4	=K00/16.4	=K00/16.4	=K00/16.4	=K00/16.4
No. Кабеля	ТИП кабеля / No. Провода																								
Соединение		27	28	29	30	31	32	33	34	35	36	37	38	39	40	41	42	43	44	45	46	47	48	49	50	51	52
ОТ		=K204-XR	=K204-XR	=K204-XR	=K204-XR	=K204-XR	=K204-XR	=K204-XR	=K204-XR	=K204-XR	=K204-XR	=K204-XR	=K204-XR	=K204-XR	=K204-XR	=K204-XR	=K204-XR	=K204-XR	=K204-XR	=K204-XR	=K204-XR	=K204-XR	=K204-XR	=K204-XR	=K204-XR	=K204-XR	=K204-XR
		636	636	636	636	636	636	636	636	636	636	636	636	636	636	636	636	636	636	636	636	636	636	636	636	636	636
ТИП клеммы		• PHOENIX. 3044636	• PHOENIX. 3044636	• PHOENIX. 3044636	• PHOENIX. 3044636	• PHOENIX. 3044636	• PHOENIX. 3044636	• PHOENIX. 3044636	• PHOENIX. 3044636	• PHOENIX. 3044636	• PHOENIX. 3044636	• PHOENIX. 3044636	• PHOENIX. 3044636	• PHOENIX. 3044636	• PHOENIX. 3044636	• PHOENIX. 3044636	• PHOENIX. 3044636	• PHOENIX. 3044636	• PHOENIX. 3044636	• PHOENIX. 3044636	• PHOENIX. 3044636	• PHOENIX. 3044636	• PHOENIX. 3044636	• PHOENIX. 3044636	• PHOENIX. 3044636	• PHOENIX. 3044636
No. Клеммы		27	28	29	30	31	32	33	34	35	36	37	38	39	40	41	42	43	44	45	46	47	48	49	50	51	52
Соединение		27	8	28	9	29	13	30	20	31	11	32	11	33	12	34	19	35	1	36	3	37		38		39		40		41	4	42	6	43	9	44	10	45		46		47	7	48	8	49		50		51		52	
К		=K208-XR	-X6	=K208-XR	-X6	=K208-XR	-X3	=K208-XR	-X3	=K208-XR	-X3	=K208-XR	-X3	=K208-XR	-X3	=K208-XR	-X3	=K208-XR	-X3	=K208-XR	-X3	=K208-XR	-X3	=K208-XR	-X3	=K208-XR	-X3	=K208-XR		=K208-XR		=K208-XR	-X3	=K208-XR	-X3	=K208-XR		=K208-XR		=K208-XR	-X3	=K208-XR	-X3	=K208-XR		=K208-XR		=K208-XR		=K208-XR	
No. Кабеля	ТИП кабеля / No. Провода		+ED1		-ED1																						

Изм.	Кол.уч.	Лист	№ док.	Подпись	Дата

2122-33.13

Ряд зажимов =K206+S1-XR

= K206
+ S1
Лист 42

Согласовано | Взам. инв. № | Подпись и дата | Инв. № подл.

Инв. № подл.	Подпись и дата	Взам. инв. №	Согласовано			

РЯД ЗАЖИМОВ/КОЛОДКА

=K206+S1-XR

No. Кабеля	ТИП кабеля / No. Провода	К	Соединение	No. Клеммы	ТИП клеммы	ОТ	Соединение	No. Кабеля	ТИП кабеля / No. Провода	Страница
		=K208-XR	53	53	PHÖNIX. 3044636	=K204-XR	53			=K00/16.4
		=K208-XR	54	54	PHÖNIX. 3044636	=K204-XR	54			=K00/16.4
		=K208-XR	55	55	PHÖNIX. 3044636	=K204-XR	55			=K00/16.4
		=K208-XR	56	56	PHÖNIX. 3044636	=K204-XR	56			=K00/16.4
		=K208-XR	57	57	PHÖNIX. 3044636	=K204-XR	57			=K00/14.4
		=K208-XR	58	58	PHÖNIX. 3044636	=K204-XR	58			=K00/14.4
		=K208-XR	59	59	PHÖNIX. 3044636	=K204-XR	59			=K00/14.4
		=K208-XR	60	60	PHÖNIX. 3044636	=K204-XR	60			=K00/14.4
	EV1A	=K208-XR -XV	61 1	61	PHÖNIX. 3044636	=K204-XR	61			=K00/14.4
	EV1B	=K208-XR -XV	62 4	62	PHÖNIX. 3044636	=K204-XR	62			=K00/14.4
	EV1C	=K208-XR -XV	63 7	63	PHÖNIX. 3044636	=K204-XR	63			=K00/14.4
	EV1N	=K208-XR -XV	64 10	64	PHÖNIX. 3044636	=K204-XR	64			=K00/14.4
		=K208-XR	65	65	PHÖNIX. 3044636	=K204-XR	65			=K00/14.4
		=K208-XR	66	66	PHÖNIX. 3044636	=K204-XR	66			=K00/14.4
		=K208-XR	67	67	PHÖNIX. 3044636	=K204-XR	67			=K00/14.4
		=K208-XR	68	68	PHÖNIX. 3044636	=K204-XR	68			=K00/14.4
		=K208-XR	69	69	PHÖNIX. 3044636	=K204-XR	69			=K00/14.4
		=K208-XR	70	70	PHÖNIX. 3044636	=K204-XR	70			=K00/14.4

Изм. | Кол.уч. | Лист | № док. | Подпись | Дата

2122-33.13

Ряд зажимов =K206+S1-XR

= K206
+ S1
Лист 43

0 1 2 3 4 5 6 7 8 9

РЯД ЗАЖИМОВ/КОЛОДКА

=K206+S1-XT

2,5 мм²	ТИП кабеля / No. Провода	No. Кабеля	K	Соединение	No. Клеммы	ТИП клеммы	OT	Соединение	ТИП кабеля / No. Провода	No. Кабеля	Страница
	A411		-PIK	1	1	PHOENIX. 3057432	-TA1-A	1И1			/14.1:B
	C411		-PIK	7	2	PHOENIX. 3057432	-TA1-C	1И1			/14.2:B
	B411		-P1	CT2+	3	PHOENIX. 3057432	-TA1-C	1И2			/14.2:B
			-XPE	1	4	PHOENIX. 3057432	-TA1-A	1И2			/14.3:B
	A421		-A1	AI:5	5	PHOENIX. 3057432	-TA2-A	2И1			/14.4:B
	C421		-A1	AI:9	6	PHOENIX. 3057432	-TA2-C	2И1			/14.4:B
	B421		-A1	AI:10	7	PHOENIX. 3057432	-TA2-C	2И2			/14.5:B
			-XPE	2	8	PHOENIX. 3057432	-TA2-A	2И2			/14.5:B
	H431		-A1	AI:7	9	PHOENIX. 3057432	-TA0	1			/14.6:B
	H432		-A1	AI:8	10	PHOENIX. 3057432	-TA0	2			/14.6:B
			-XPE	3							
			-PA1	1	11	PHOENIX. 3057432	-PIK	3			/14.1:C
			-P1	CT1+	12	PHOENIX. 3057432	-PA1	2			/14.1:C
					13	PHOENIX. 3057432	-PIK	9			/14.2:C
			-P1	CT3+	14	PHOENIX. 3057432					/14.2:C
					15	PHOENIX. 3057432					/17.3:F
					16	PHOENIX. 3057432					/17.3:F
					17	PHOENIX. 3057432					/17.3:F
					18	PHOENIX. 3057432					/17.3:F
					19	PHOENIX. 3057432					/17.3:F
					20	PHOENIX. 3057432					/17.3:F

Инв. № подл.	Подпись и дата	Взам. инв. №	Согласовано			

РЯД ЗАЖИМОВ/КОЛОДКА

=K206+S1-XV

No. Кабеля / ТИП кабеля / No. Провода	K	Соединение	No. Клеммы	ТИП клеммы	OT	Соединение	No. Кабеля / ТИП кабеля / No. Провода	Страница
	-P1	V1	1	PHÖNIX. 3057416	-XR	61	EV1A	/15.3:C
	-PIK	2	2	PHÖNIX. 3057416				/15.5:C
			3	PHÖNIX. 3057416				/15.7:C
	-P1	V2	4	PHÖNIX. 3057416	-XR	62	EV1B	/15.4:C
	-PIK	5	5	PHÖNIX. 3057416				/15.5:C
			6	PHÖNIX. 3057416				/15.7:C
	-P1	VN	7	PHÖNIX. 3057416	-XR	63	EV1C	/15.4:C
	-PIK	8	8	PHÖNIX. 3057416				/15.6:C
			9	PHÖNIX. 3057416				/15.7:C
	-P1	V3	10	PHÖNIX. 3057416	-XR	64	EV1N	/15.4:C
			11	PHÖNIX. 3057416				/15.6:C
			12	PHÖNIX. 3057416				/15.7:C
			13	PHÖNIX. 3057416				/17.3:F
			14	PHÖNIX. 3057416				/17.3:F
			15	PHÖNIX. 3057416				/17.3:F
			16	PHÖNIX. 3057416				/17.3:F
			17	PHÖNIX. 3057416				/17.3:F
			18	PHÖNIX. 3057416				/17.3:F
			19	PHÖNIX. 3057416				/17.4:F
			20	PHÖNIX. 3057416				/17.4:F

Изм.	Кол.уч.	Лист	№ док.	Подпись	Дата

2122-33.13

Ряд зажимов =K206+S1-XV

= K206
+ S1
Лист 45

=K208+S1

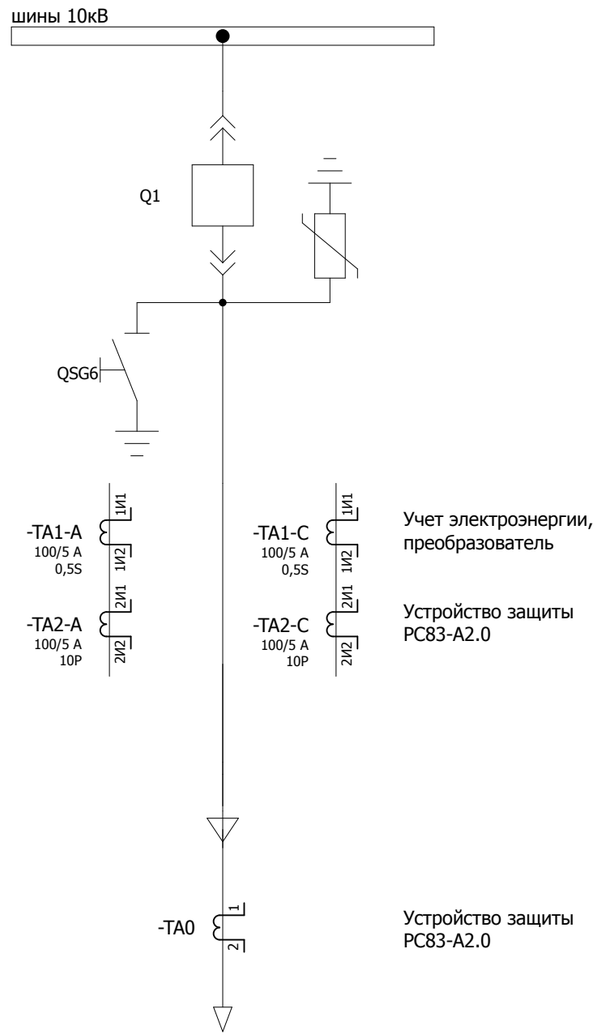

Учет электроэнергии, преобразователь

Устройство защиты РС83-А2.0

Устройство защиты РС83-А2.0

W12K
Каспийцемент
Мырзабек

Изм.	Кол.уч.	Лист	№ док.	Подпись	Дата	2122-33.13	= K208
							+ S1
						Принципиальная схема	Лист 1

Согласовано

Взам. инв. №

Подпись и дата

Инв. № подл.

Освещение релейного отсека

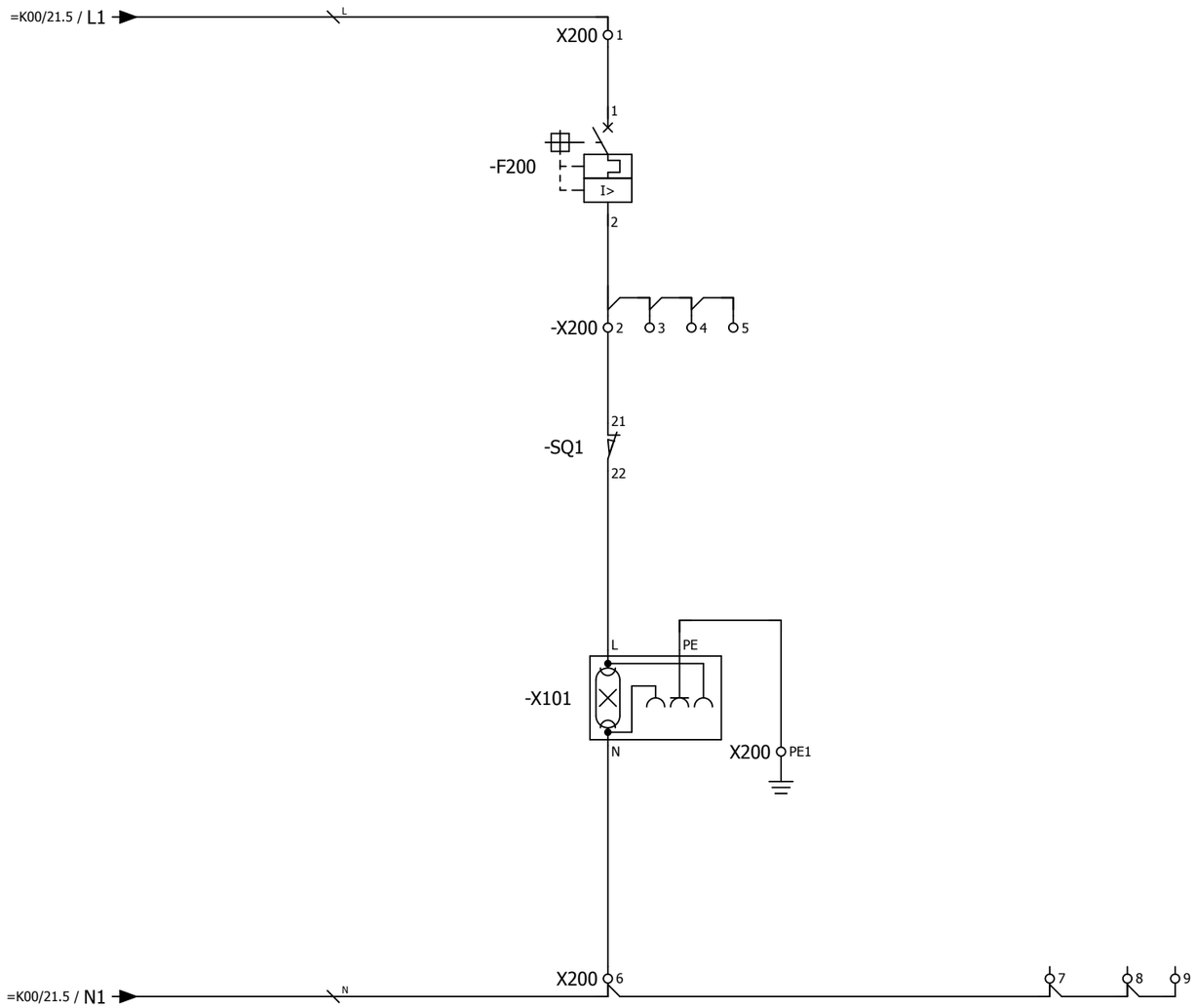

Изм.	Кол.уч.	Лист	№ док.	Подпись	Дата	2122-33.13	= K208
							+ S1
						Цепи освещения	Лист 2

Согласовано

Взам. инв. №

Подпись и дата

Инв. № подл.

Обогрев отсека выкатного элемента | Обогрев релейного отсека | Обогрев кабельного отсека

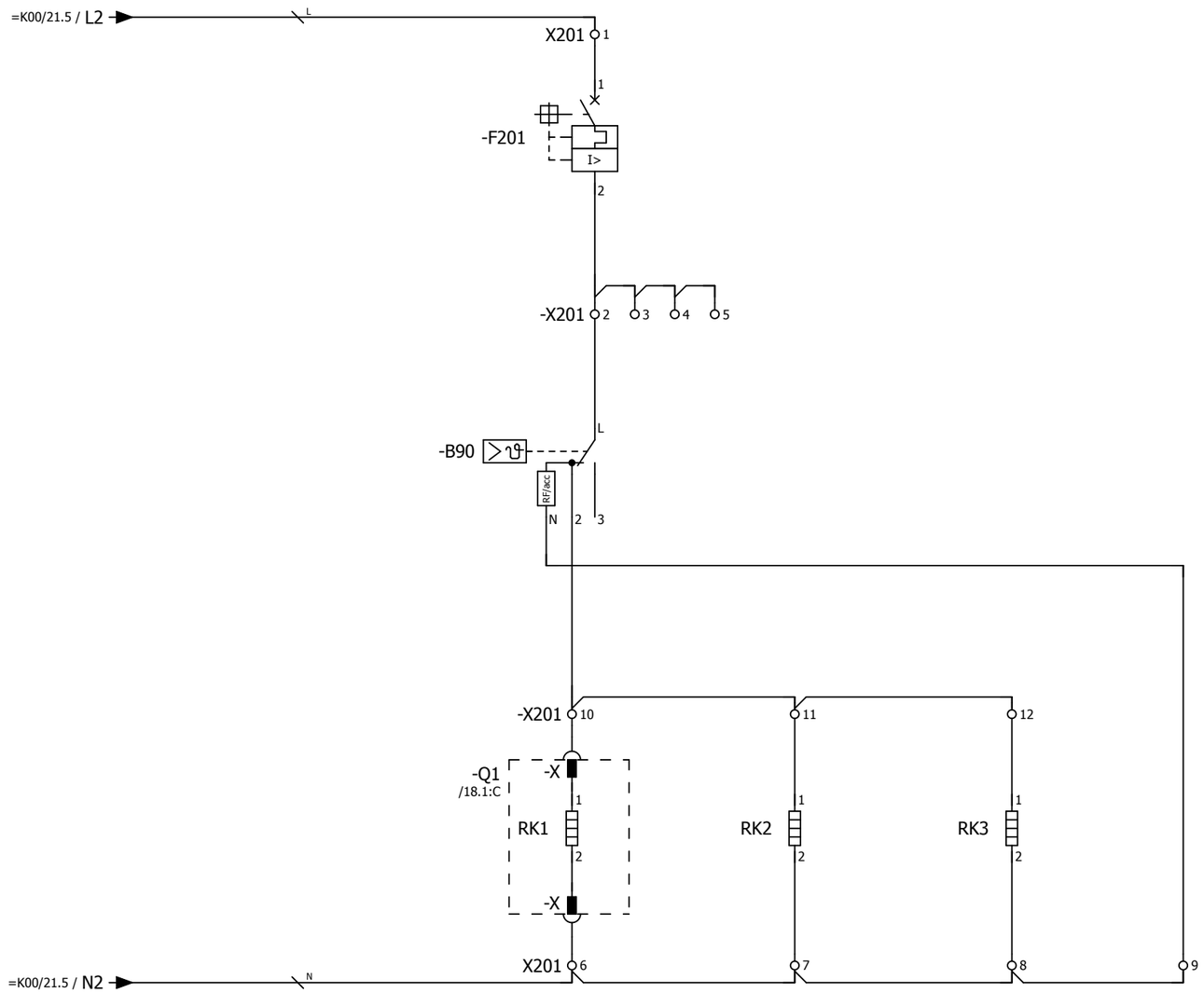

Примечание:
Ввиду отсутствия заводской информации, нумерация клемм выкатного элемента принято условно

Согласовано | Взам. инв. № | Подпись и дата | Инв. № подл.

Изм.	Кол.уч.	Лист	№ док.	Подпись	Дата

2122-33.13

Цепи обогрева

= K208
+ S1
Лист 3

Питание двигателя взвода пружины выключателя 220 В пост.тока

Питание цепей управления

Питание цепей управления выключателем

Питание преобразователя, счетчика ЭЭ

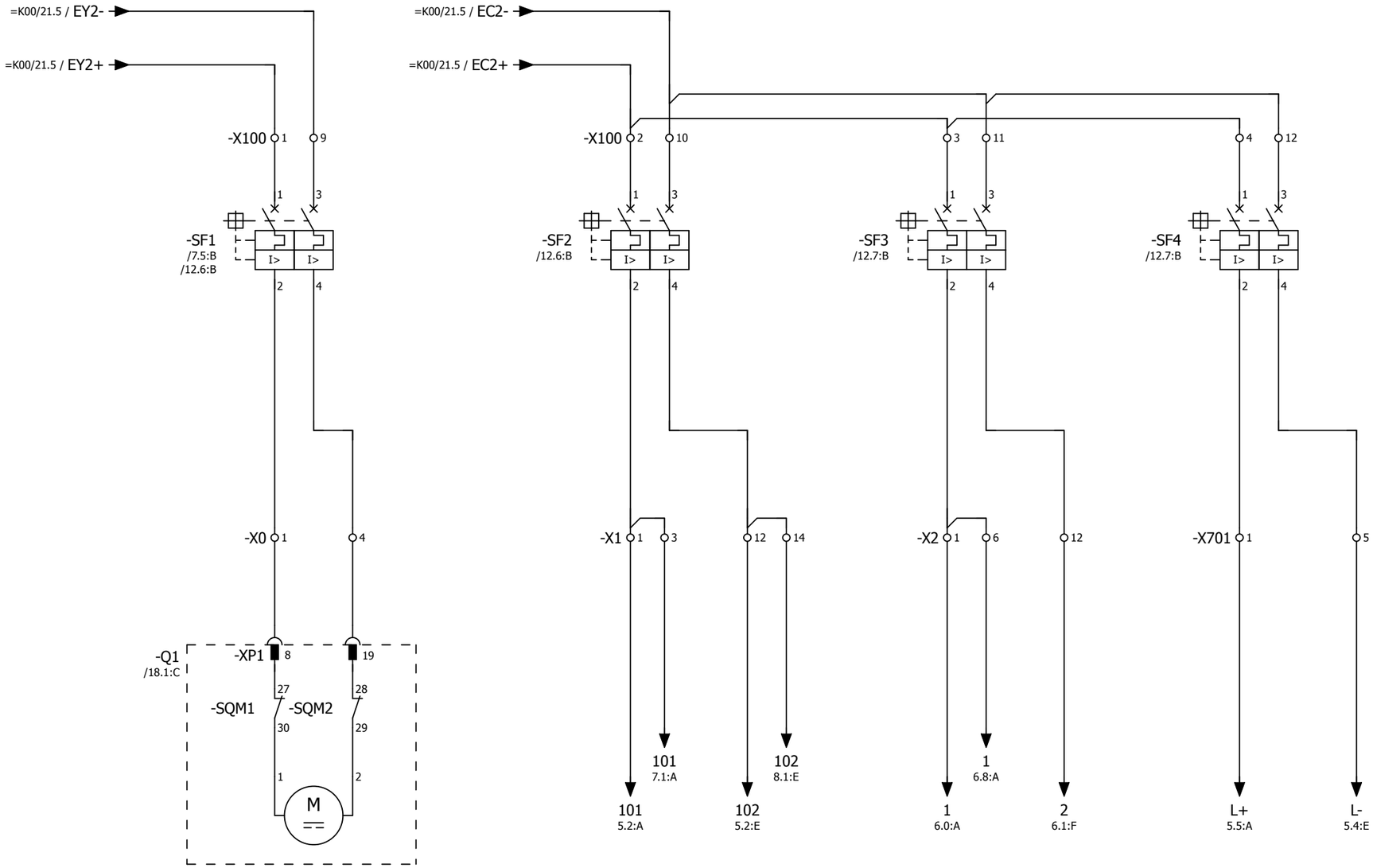

Согласовано

Взам. инв. №

Подпись и дата

Инв. № подл.

Изм.	Кол.уч.	Лист	№ док.	Подпись	Дата

2122-33.13

Питание постоянным оперативным током

= K208

+ S1

Лист 4

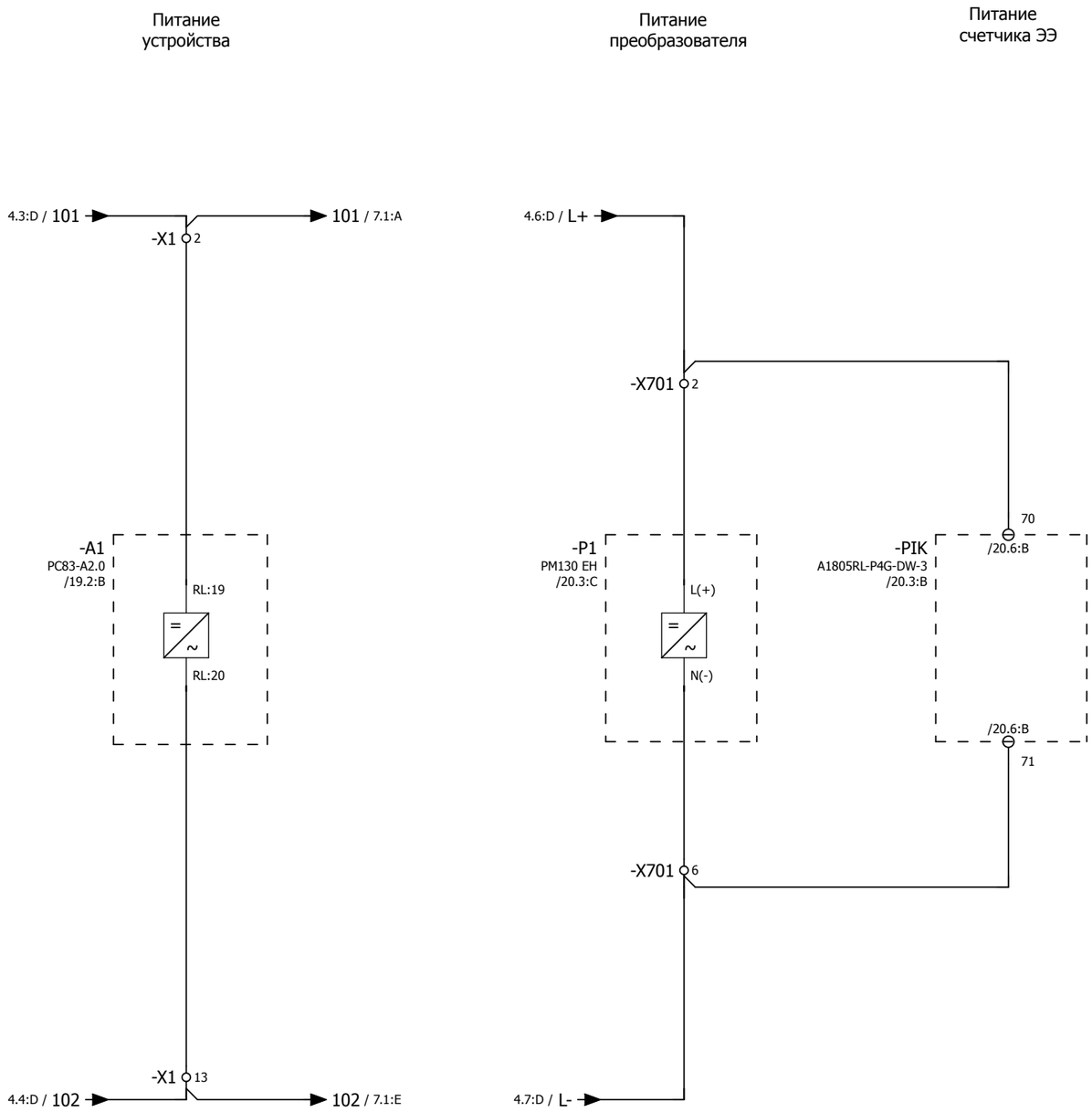

Согласовано

Взам. инв. №

Подпись и дата

Инв. № подл.

Изм.	Кол.уч.	Лист	№ док.	Подпись	Дата

2122-33.13

Питание постоянным оперативным током

= K208

+ S1

Лист 5

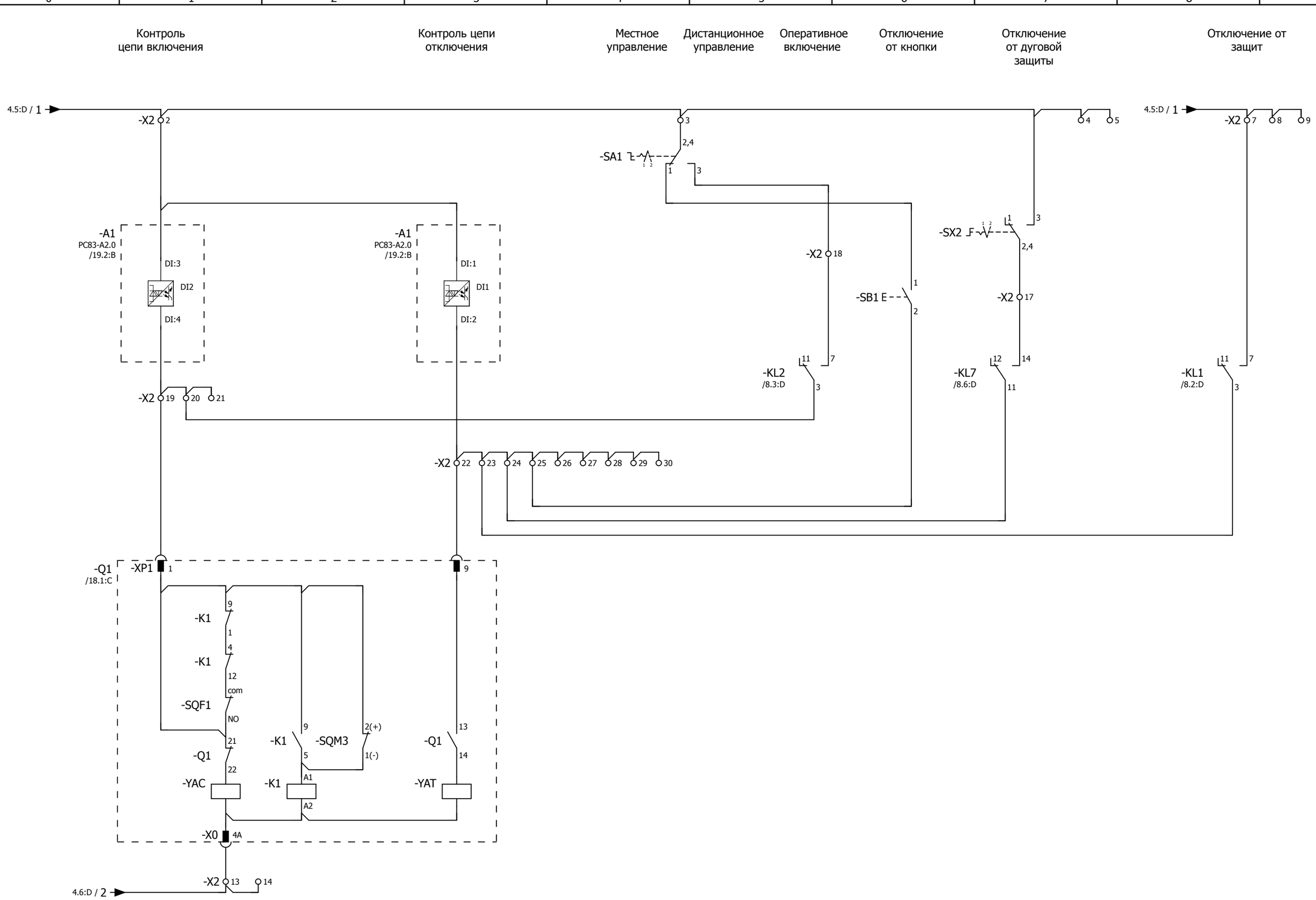

Переключатель SA1:
1 - местное
2 - дистанционное

Переключатель SX2:
1 - выведено
2 - введено

Изм.	Кол.уч.	Лист	№ док.	Подпись	Дата	2122-33.13	= K208
						Цепи управления выключателем	+ S1
							Лист 6

Согласовано | Взам. инв. № | Подпись и дата | Инв. № подл.

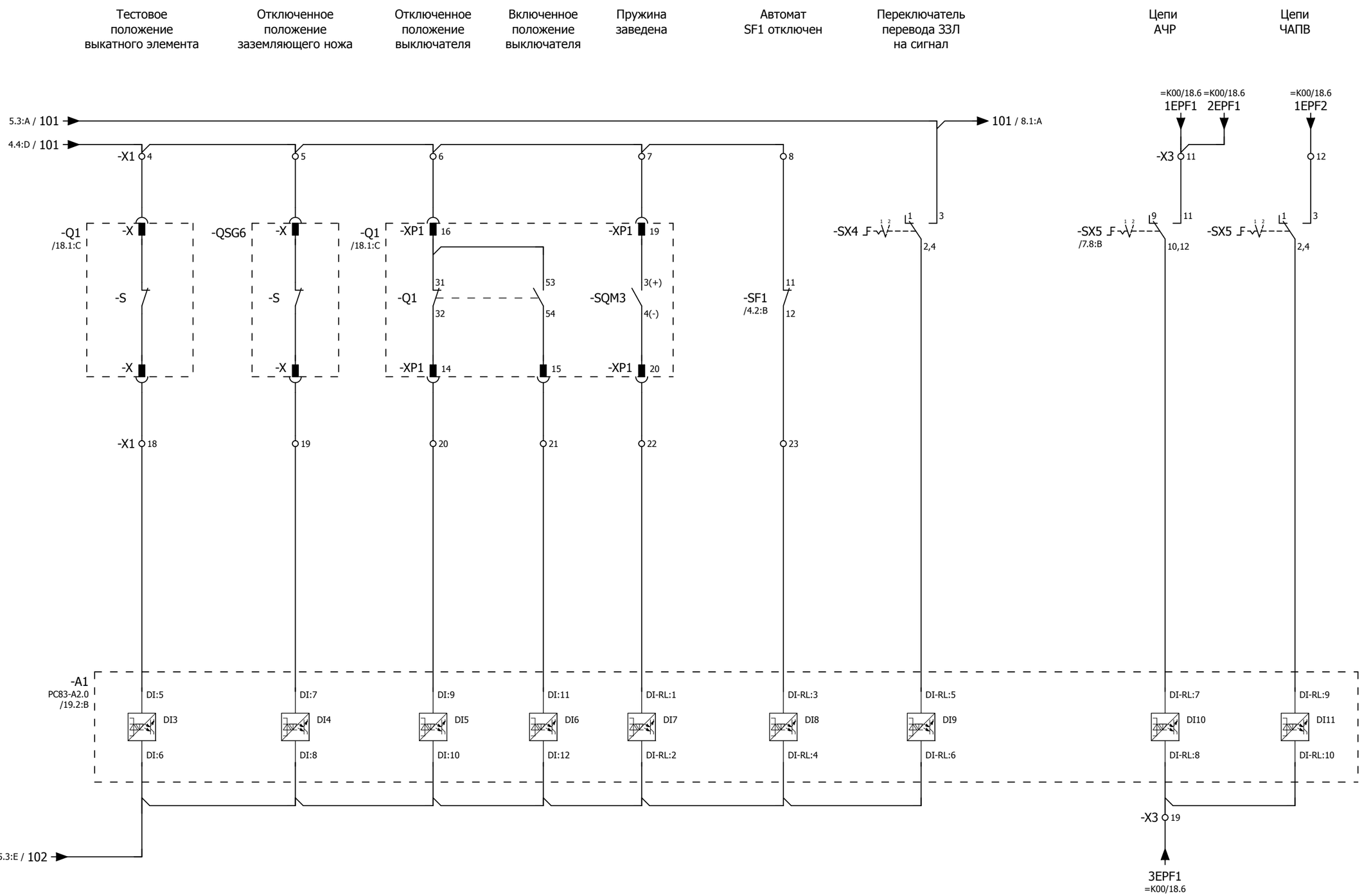

Примечание:

1. Ввиду отсутствия заводской информации, нумерация клемм выкатного элемента и ЗН принято условно;
2. Необходимость ввода каждого присоединения под определенную очередь АЧР определяет заказчик.

Переключатель SX4, 5:
1 - выведено
2 - введено

Изм.	Кол.уч.	Лист	№ док.	Подпись	Дата	2122-33.13	= K208
						Бинарные входы устройства защиты	+ S1
							Лист 7

Согласовано | Взам. инв. № | Подпись и дата | Инв. № подл.

0 1 2 3 4 5 6 7 8 9

A B C D E F

Команда на оперативное отключение выключателя

Отключение от защит

Команда на оперативное включение выключателя

Действие УРОВ

Действие ЛЗШ

"Аварийное отключение"

Вызов в шкаф

Срабатывание дуговой защиты

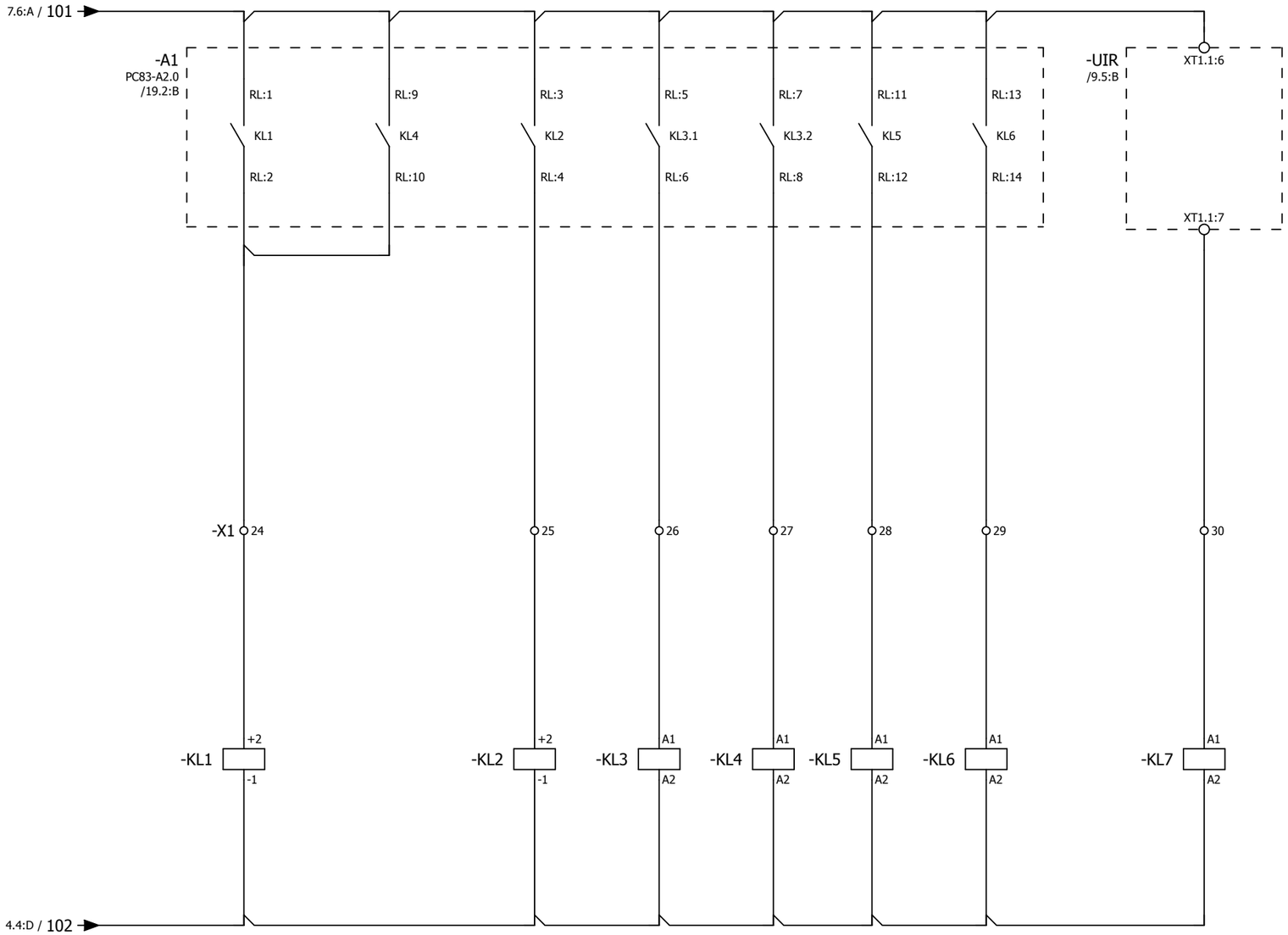

Согласовано

Взам. инв. №

Подпись и дата

Инв. № подл.

Изм.	Кол.уч.	Лист	№ док.	Подпись	Дата

2122-33.13

Бинарные выходы устройства защиты

= K208

+ S1

Лист 8

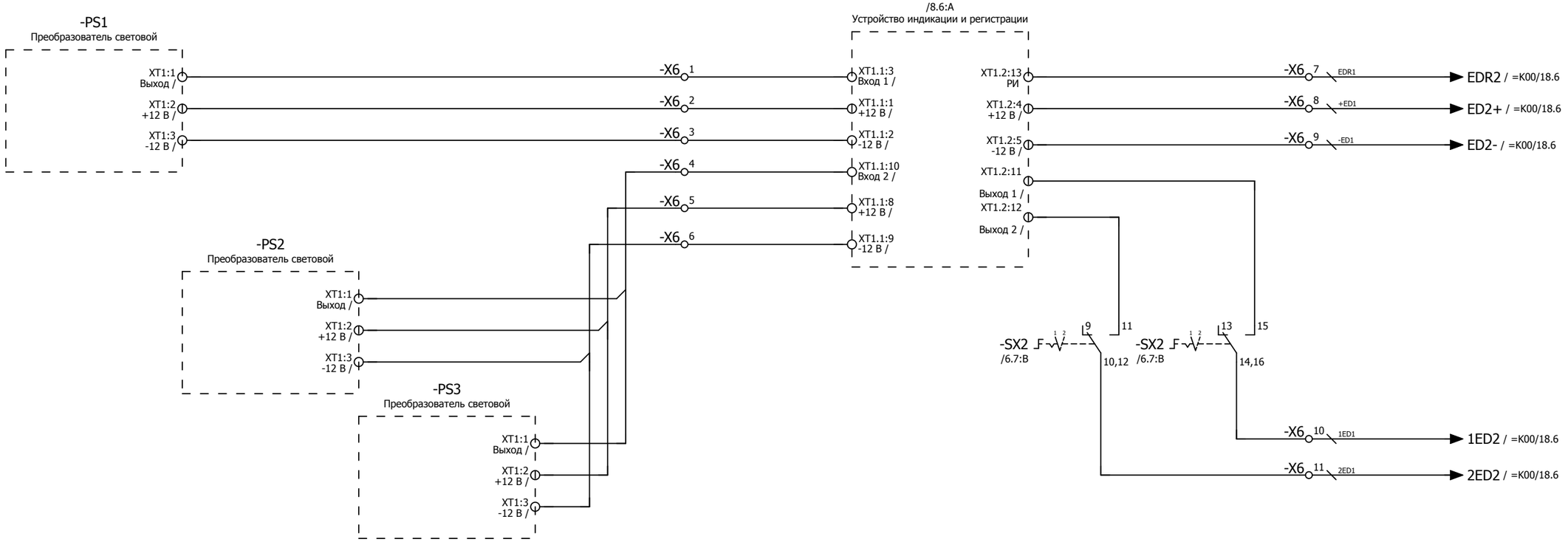

Переключатель SX2:
1 - выведено
2 - введено

Изм.	Кол.уч.	Лист	№ док.	Подпись	Дата	2122-33.13	= K208
							+ S1
						Цепи дуговой защиты	Лист 9

Согласовано | Взам. инв. № | Подпись и дата | Инв. № подл.

Разрешение на
перемещение
выкатного элемента

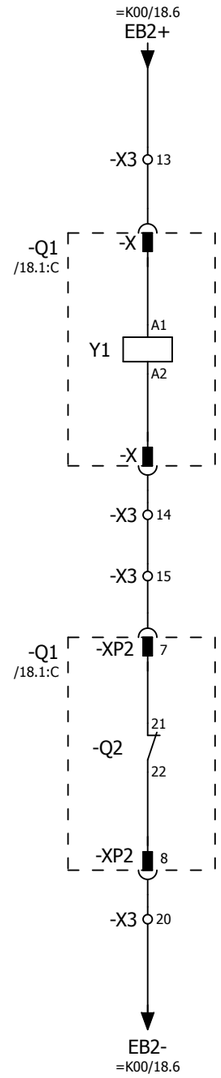

Примечание:
Ввиду отсутствия заводской информации, нумерация клемм выкатного элемента принято условно

Согласовано

Взам. инв. №

Подпись и дата

Инв. № подл.

Изм.	Кол.уч.	Лист	№ док.	Подпись	Дата	2122-33.13 Цепи оперативной блокировки	= K208 + S1 Лист 10

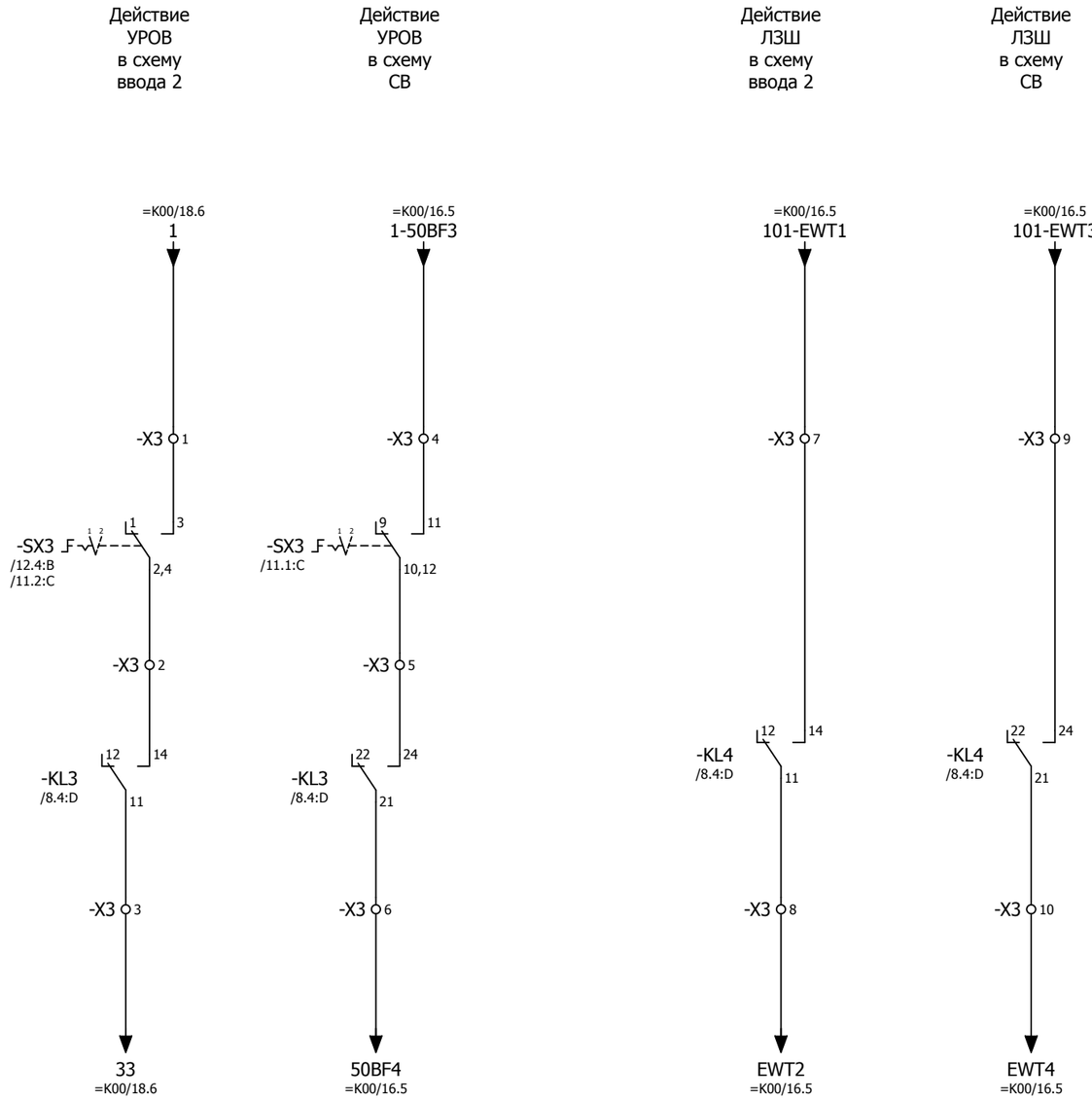

Переключатель SX3:
1 - выведено
2 - введено

Согласовано

Взам. инв. №

Подпись и дата

Инв. № подл.

Изм.	Кол.уч.	Лист	№ док.	Подпись	Дата

2122-33.13

Цепи УРОВ, ЛЗШ

= K208
+ S1
Лист 11

Общепанельная лампа

Общий сигнал "Вызов в ячейку"

Аварийное отключение выключателя

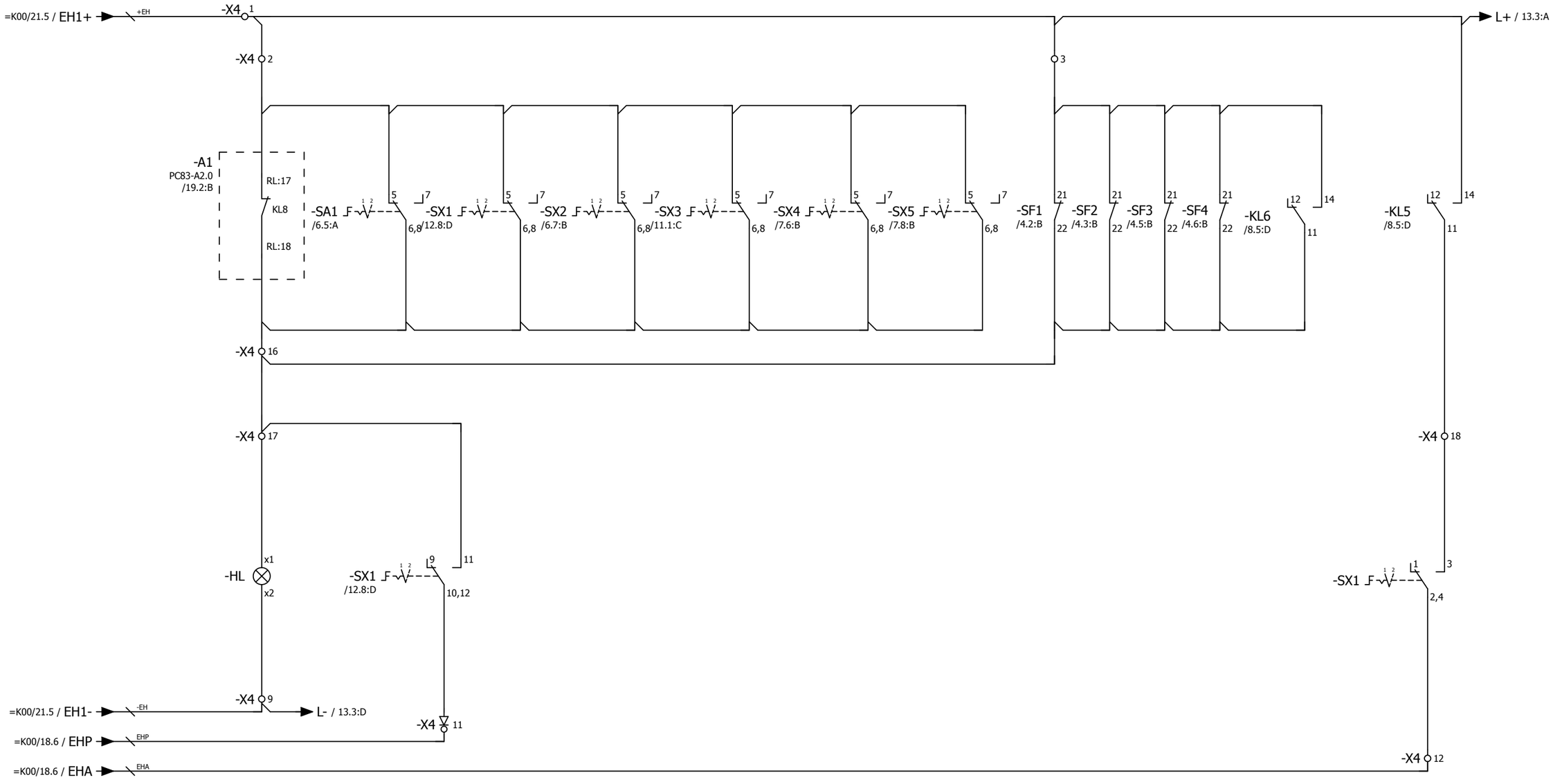

Переключатели SX1,2,3,4,5:
1 - выведено
2 - введено

Переключатель SA1:
1 - местное
2 - дистанционное

Согласовано

Взам. инв. №

Подпись и дата

Инв. № подл.

Изм.	Кол.уч.	Лист	№ док.	Подпись	Дата	2122-33.13	= K208
							+ S1
						Цепи сигнализации	Лист 12

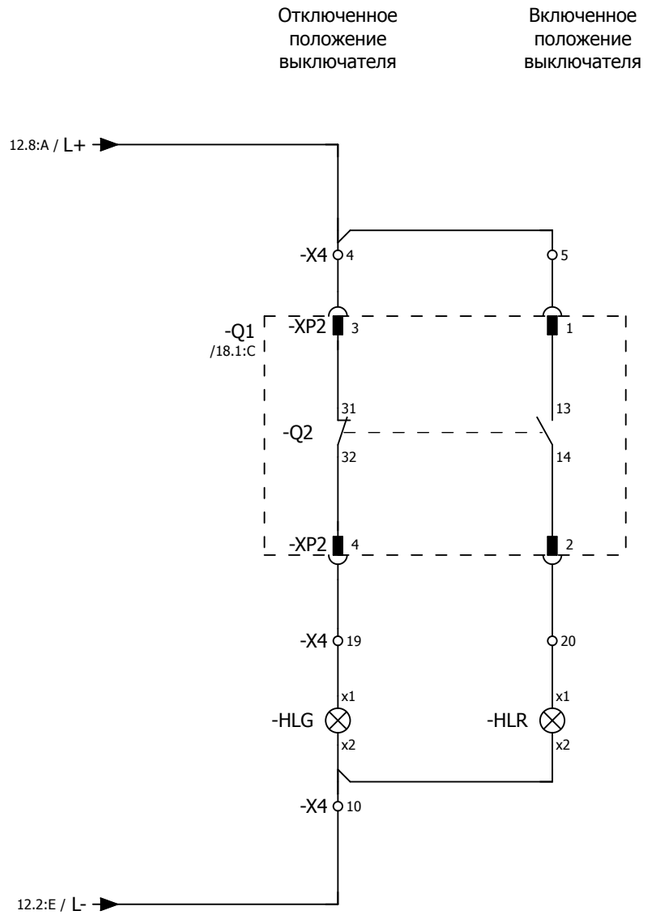
Отключенное положение выключателя
Включенное положение выключателя
12.8:A / L+
-X4
4
5
-Q1
/18.1:C
-XP2
3
1
31
13
-Q2
32
14
-XP2
4
2
-X4
19
20
x1
x1
-HLG
-HLR
x2
x2
-X4
10
12.2:E / L-

Токовые цепи измерения

Токовые цепи устройства защиты

Трансформатор тока
нулевой последовательности

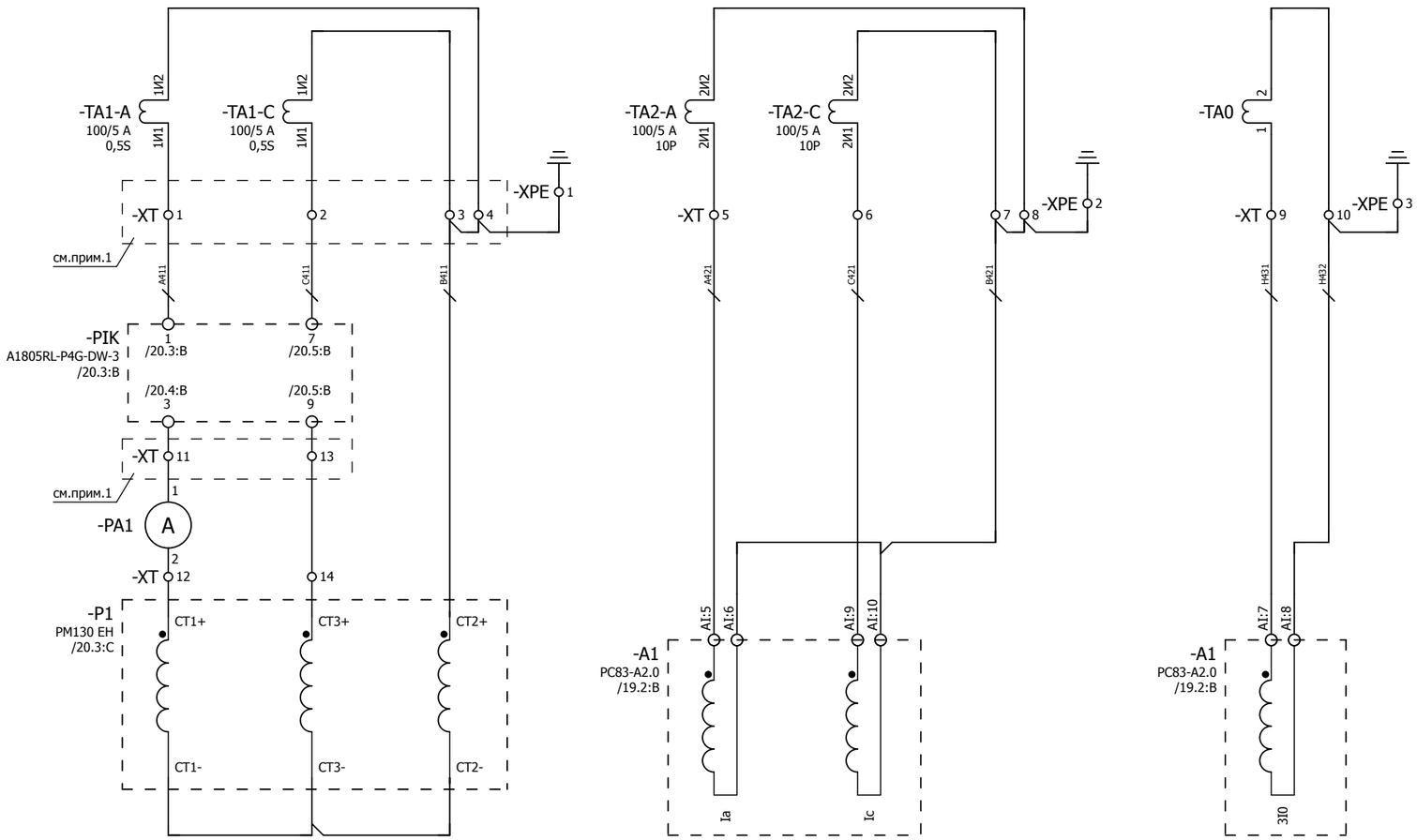

Примечания:
1. Предусмотреть возможность пломбирования выделенных клемм
2. Подключение токовых цепей осуществить проводом сечением 2,5 мм²

Изм.	Кол.уч.	Лист	№ док.	Подпись	Дата	2122-33.13	= K208
						Токовые цепи	+ S1
							Лист 14

Согласовано

Взам. инв. №

Подпись и дата

Инв. № подл.

Цепи напряжения преобразователя и счетчика ЭЭ

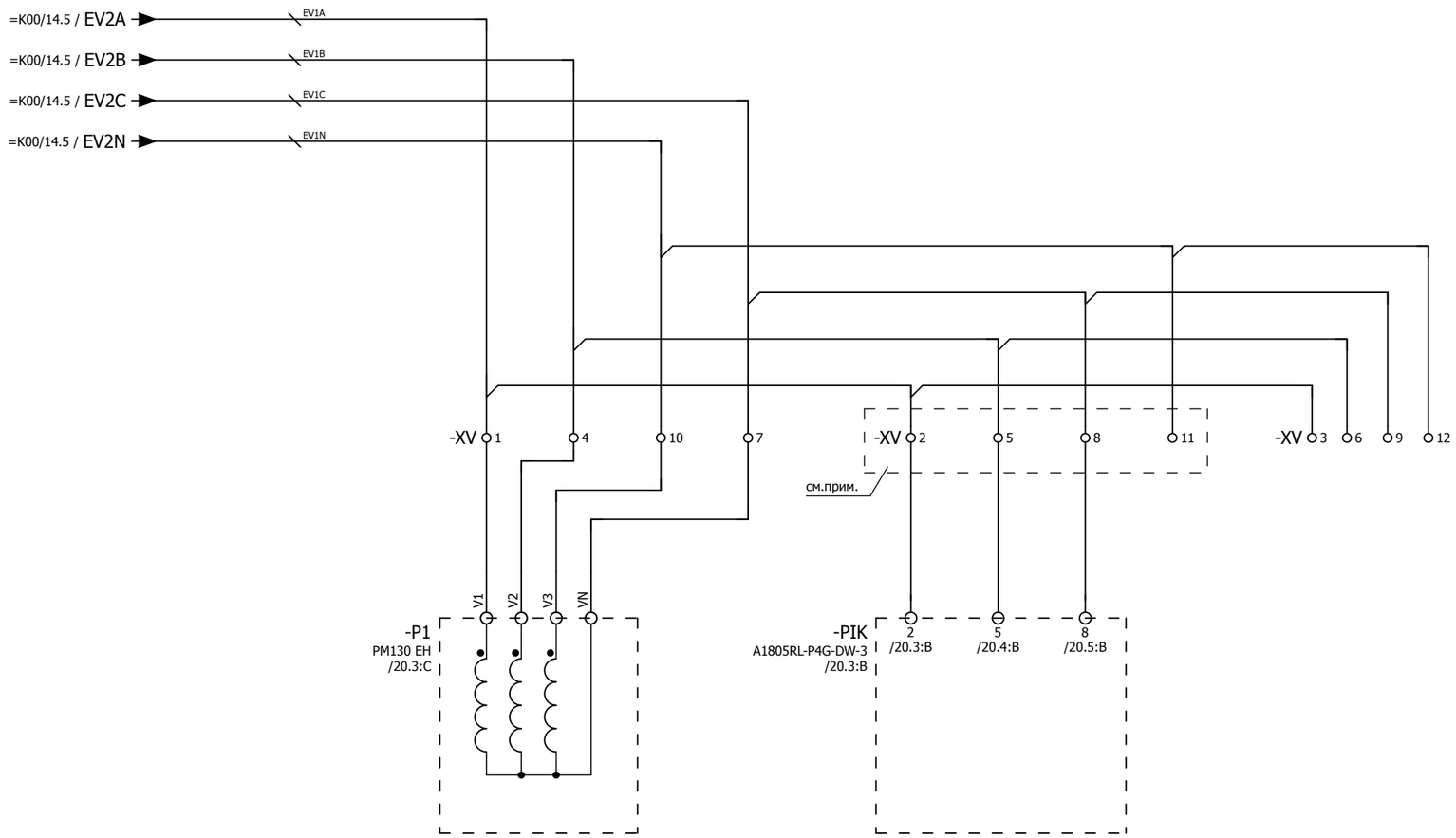

Примечание:
Предусмотреть возможность пломбирования выделенных клемм

Изм.	Кол.уч.	Лист	№ док.	Подпись	Дата	2122-33.13 Цепи напряжения	= K208 + S1 Лист 15

Согласовано | Взам. инв. № | Подпись и дата | Инв. № подл.

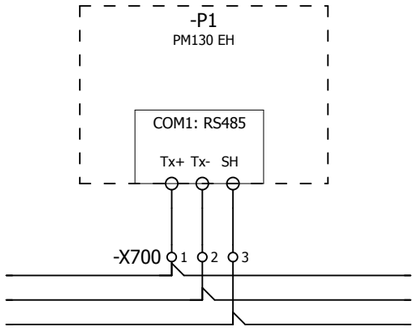

к пред.
прибору

к след.
прибору

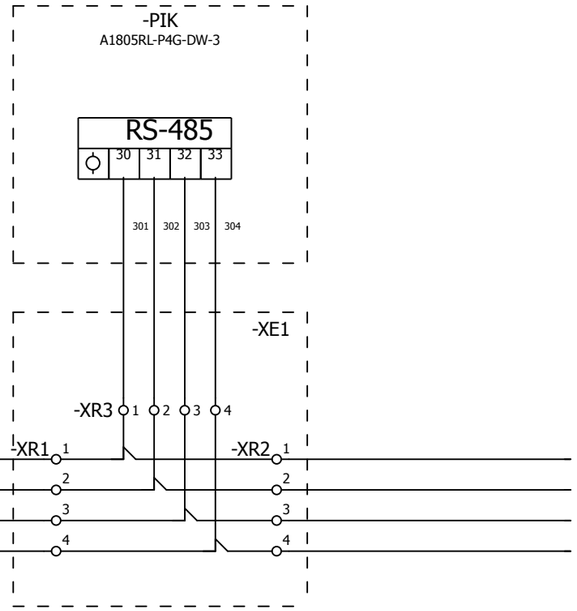

к пред.
прибору

к след.
прибору

-X700 4 5 6 7 8 9 10

Примечание:
Между ячеечные соединения коммуникационной сети выполнить кабелем типа Belden 9841.

Изм.	Кол.уч.	Лист	№ док.	Подпись	Дата	2122-33.13 Коммуникационная сеть преобразователя и счетчика ЭЭ	= K208 + S1 Лист 16

Согласовано

Взам. инв. №

Подпись и дата

Инв. № подл.

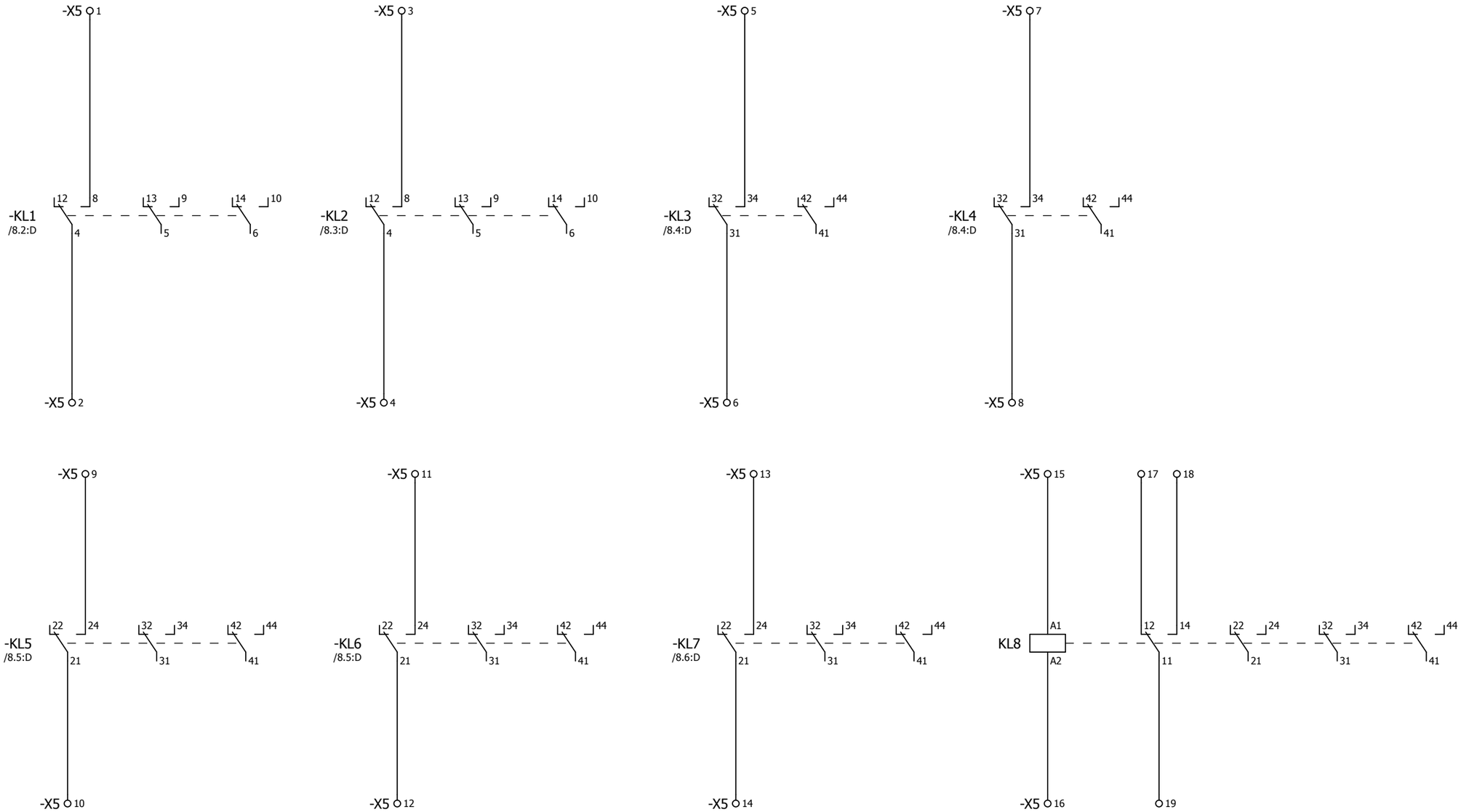

-X0 2 3 5

-X1 9 10 11 15 16 17 31 32 33 34 35

-X2 10 11 15 16

-X3 16 17 18

-X4 6 7 8 13 14 15

-X6 12 13 14 15

-X5 34 35

-X100 5 6 7 8 13 14 15

-X701 3 4 7 8 9 10

-XT 15 16 17 18 19 20

-XV 13 14 15 16 17 18 19 20

Изм.	Кол.уч.	Лист	№ док.	Подпись	Дата

2122-33.13

Резервные контакты реле

= K208

+ S1

Лист 17

Согласовано

Взам. инв. №

Подпись и дата

Инв. № подл.

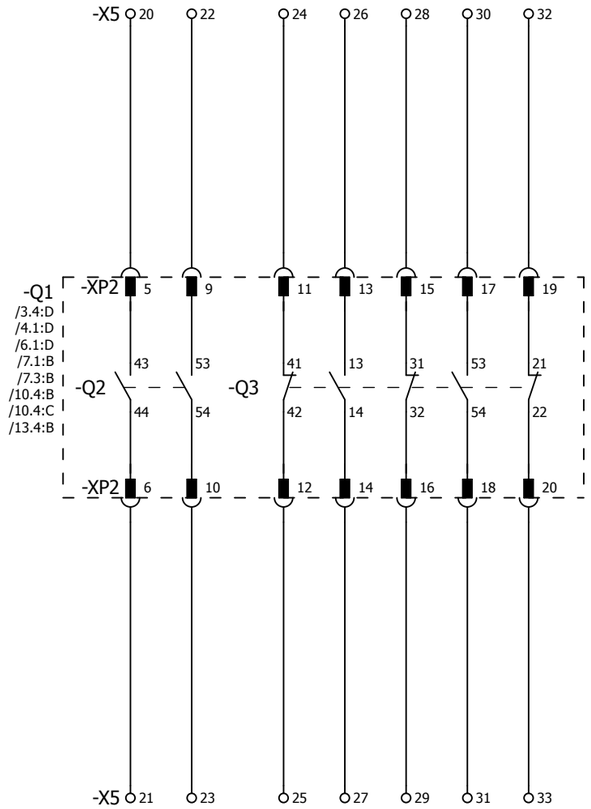

Согласовано

Взам. инв. №

Подпись и дата

Инв. № подл.

Изм.	Кол.уч.	Лист	№ док.	Подпись	Дата

2122-33.13

Резервные контакты выключателя

= K208

+ S1

Лист 18

F	E	D	C	B	A

Инв. № подл.	Подпись и дата	Взам. инв. №	Согласовано			

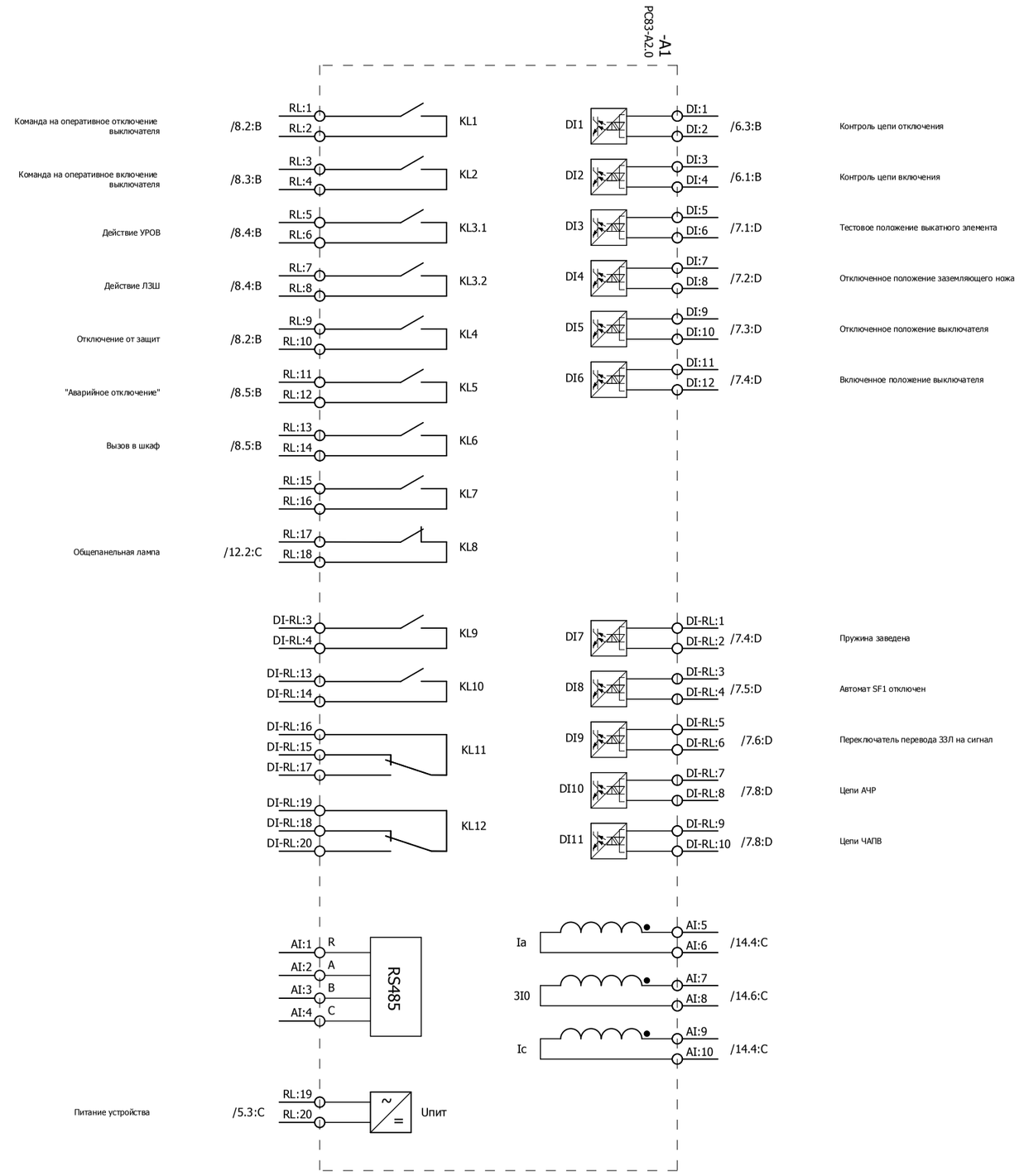

Изм.		
Кол.уч.		
Лист		
№ док.		
Подпись		
Дата		

Обзор устройства защиты

2122-33.13

= K208
+ S1
Лист 19

0 1 2 3 4 5 6 7 8 9

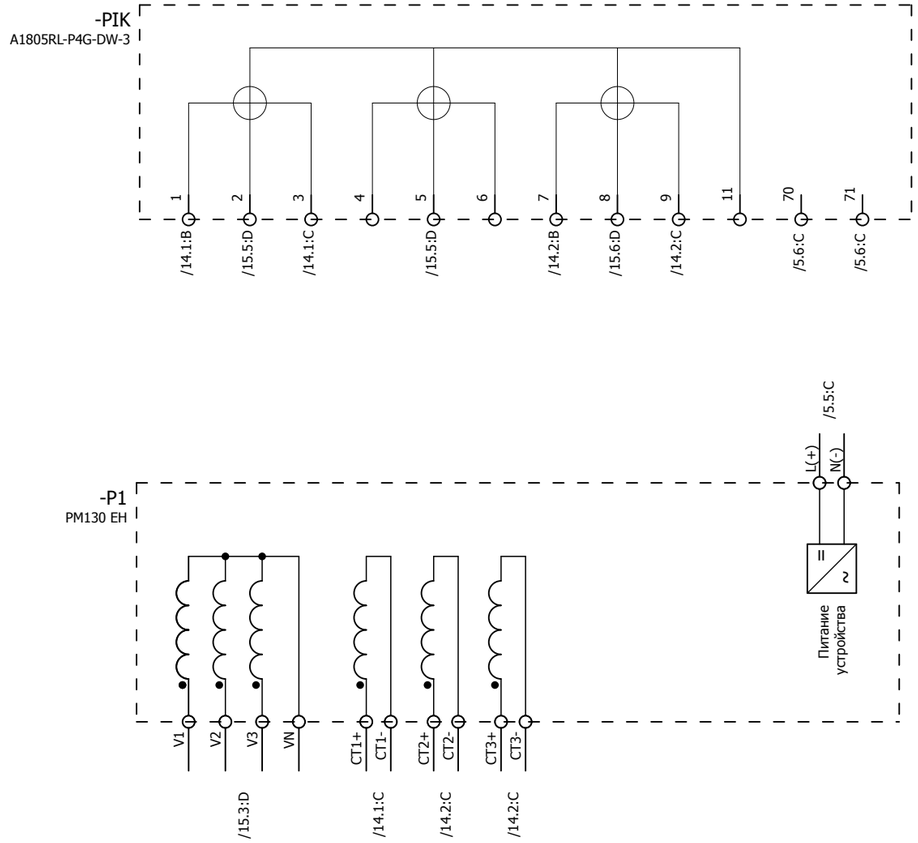

Изм.	Кол.уч.	Лист	№ док.	Подпись	Дата	2122-33.13 Обзор счетчика ЭЭ и преобразователя	= K208 + S1 Лист 20

Согласовано

Взам. инв. №

Подпись и дата

Инв. № подл.

ПЕРЕЧЕНЬ ОБОРУДОВАНИЯ

No п/п	НАИМЕНОВАНИЕ	ТИП ОБОРУДОВАНИЯ	ЗАВОД-ИЗГОТОВИТЕЛЬ	ОБОЗНАЧЕНИЕ ПО СХЕМЕ	К-ВО
1	Устройство защиты по току	PC83-A2.0-253 0211 1111 PC83-A2.0-253 0211 1111	РЗА СИСТЕМЗ	-A1 /19.2:B	1
2	Термостат 230 В перем.тока	8MR 2170-1A 01170.0-00	SIEMENS	-B90 /3.4:C	1
3	Автоматический выключатель C2 1p 1-полюсный, 400/220 В пер./пост. тока, 2 А Тип C, 10 кА	5SY5 102-7 5SY5 102-7	SIEMENS	-F200 /2.4:B	1
4	Автоматический выключатель C10 1p 1-полюсный, 400/220 В пер./пост. тока, 10 А тип C, 10 кА	5SY5 110-7 5SY5 110-7	SIEMENS	-F201 /3.4:B	1
5	Световой индикатор с гладкой линзой, 15 мА, 230 В перем./пост.т, цвет белый	3SB3204-6AA60 3SB3204-6AA60	SIEMENS	-HL /12.2:D	1
6	Светодиодная лампа BA 9s, 15 мА, 230 В перем./пост.т, цвет белый	3SB3901-1QG	SIEMENS	-HL /12.2:D	1
7	Световой индикатор с гладкой линзой, 15 мА, 230 В перем./пост.т, цвет зеленый	3SB3204-6AA40 3SB3204-6AA40	SIEMENS	-HLG /13.4:C	1
8	Светодиодная зеленая лампа BA 9S 15 мА, 230 пер. и пост. тока	3SB3901-1DG	SIEMENS	-HLG /13.4:C	1
9	Световой индикатор с гладкой линзой, 15 мА, 230 В перем./пост.т, цвет красный	3SB3204-6AA20 3SB3204-6AA20	SIEMENS	-HLR /13.5:C	1
10	Светодиодная красная лампа BA 9S 15 мА, 230 пер. и пост. тока	3SB3901-1CG 3SB39 01-1CG	SIEMENS	-HLR /13.5:C	1
11	Моностабильное быстродействующее реле 4-е контакта, 220 В пост., 10 А, 8 мс	7PA2742-0AA00-2 7PA2742-0AA00-2	SIEMENS	-KL1 /8.2:D	1
12	Моностабильное быстродействующее реле 4-е контакта, 220 В пост., 10 А, 8 мс	7PA2742-0AA00-2 7PA2742-0AA00-2	SIEMENS	-KL2 /8.3:D	1
13	Промежуточное реле 230 В пост.т, 4-е перекидных контакта, 6 А, <8 мс	PT 570 220 15368.2	SCHRACK	-KL3 /8.4:D	1
14	Промежуточное реле 230 В пост.т, 4-е перекидных контакта, 6 А, <8 мс	PT 570 220 15368.2	SCHRACK	-KL4 /8.4:D	1
15	Промежуточное реле 230 В пост.т, 4-е перекидных контакта, 6 А, <8 мс	PT 570 220 15368.2	SCHRACK	-KL5 /8.5:D	1
16	Промежуточное реле 230 В пост.т, 4-е перекидных контакта, 6 А, <8 мс	PT 570 220 15368.2	SCHRACK	-KL6 /8.5:D	1
17	Промежуточное реле 230 В пост.т, 4-е перекидных контакта, 6 А, <8 мс	PT 570 220 15368.2	SCHRACK	-KL7 /8.6:D	1
18	Промежуточное реле 230 В пост.т, 4-е перекидных контакта, 6 А, <8 мс	PT 570 220 15368.2	SCHRACK	-KL8 /17.6:D	1
19	Многофункциональный преобразователь	PM 130EH Plus PM 130EH Plus	SATEC	-P1 /20.3:C	1

Согласовано

Взам. инв. №

Подпись и дата

Инв. № подл.

Изм.	Кол.уч.	Лист	№ док.	Подпись	Дата

2122-33.13

Перечень оборудования

= K208

+ S1

Лист 21

ПЕРЕЧЕНЬ ОБОРУДОВАНИЯ

No п/п	НАИМЕНОВАНИЕ	ТИП ОБОРУДОВАНИЯ	ЗАВОД-ИЗГОТОВИТЕЛЬ	ОБОЗНАЧЕНИЕ ПО СХЕМЕ	К-ВО
20	Амперметр 0-100/5А габаритные размеры 80x80	Э42700 Э42700, 100А; 100/5	ЧЭАЗ	-PA1 /14.1:C	1
21	Многофункциональный счетчик электроэнергии серии АЛЬФА А1800	A1805RL- P4G - DW - 3 A1805RL- P4G - DW - 3	Elster Метроника	-PIK /20.3:B	1
22	Преобразователь световой Напряжение питания 12 В (поставляется в комплекте с БССДЗ-01/02)	ПС-11.02	ЗАО "Промэлектроника"	-PS1 /9.1:B	1
23	Преобразователь световой Напряжение питания 12 В (поставляется в комплекте с БССДЗ-01/02)	ПС-11.02	ЗАО "Промэлектроника"	-PS2 /9.2:C	1
24	Преобразователь световой Напряжение питания 12 В (поставляется в комплекте с БССДЗ-01/02)	ПС-11.02	ЗАО "Промэлектроника"	-PS3 /9.3:C	1
25	Резистор для обогрева 100 Вт	Heater 100 W		-Q1-RK1 /3.4:D	1
26	Резистор для обогрева 20 Вт	Heater 20 W		-RK2 /3.5:D	1
27	Резистор для обогрева 100 Вт	Heater 100 W		-RK3 /3.6:D	1
28	Переключатель без нулевого положения 2-положения 3-направления, без возврата 400/415 В пер. тока, 20 А;	T0-3-8222/EZ 015118	MOELLER	-SA1 /6.5:A	1
29	Кнопка плоская круглая цвет красный, 1 НО, 400 В перем./пост.т.	3SB3202-0AA21 3SB3202-0AA21	SIEMENS	-SB1 /6.6:B	1
30	Автоматический выключатель C4 2p 2-полюсный, 400/440 В пер./пост. тока, 4 А тип С, 10 кА	5SY5 204-7 5SY5 204-7	SIEMENS	-SF1 /4.2:B	1
31	Блок-контакты положения 2НЗ	5ST3 012 5ST3 012	SIEMENS	-SF1 /4.2:B	1
32	Автоматический выключатель C4 2p 2-полюсный, 400/440 В пер./пост. тока, 4 А тип С, 10 кА	5SY5 204-7 5SY5 204-7	SIEMENS	-SF2 /4.3:B	1
33	Блок-контакты положения, 1НО+1НЗ 230/220 В пер. и пост. тока	5ST3 010 5ST3 010	SIEMENS	-SF2 /4.3:B	1
34	Автоматический выключатель C3 2p 2-полюсный, 400/440 В пер./пост. тока, 3 А тип С, 10 кА	5SY5 203-7 5SY5 203-7	SIEMENS	-SF3 /4.5:B	1
35	Блок-контакты положения, 1НО+1НЗ 230/220 В пер. и пост. тока	5ST3 010 5ST3 010	SIEMENS	-SF3 /4.5:B	1
36	Автоматический выключатель C2 2p 2-полюсный, 400/440 В пер./пост. тока, 2 А тип С, 10 кА	5SY5 202-7 5SY5 202-7	SIEMENS	-SF4 /4.6:B	1
37	Блок-контакты положения, 1НО+1НЗ 230/220 В пер. и пост. тока	5ST3 010 5ST3 010	SIEMENS	-SF4 /4.6:B	1
38	Микропереключатель 15А, 240В перем. тока	3SE3 020-1A 3SE3 020-1A	SIEMENS	-SQ1 /2.4:C	1

Согласовано

Взам. инв. №

Подпись и дата

Инв. № подл.

Изм.	Кол.уч.	Лист	№ док.	Подпись	Дата

2122-33.13

Перечень оборудования

= K208

+ S1

Лист 22

ПЕРЕЧЕНЬ ОБОРУДОВАНИЯ

No п/п	НАИМЕНОВАНИЕ	ТИП ОБОРУДОВАНИЯ	ЗАВОД-ИЗГОТОВИТЕЛЬ	ОБОЗНАЧЕНИЕ ПО СХЕМЕ		К-ВО
39	Переключатель без нулевого положения 2-положения 3-направления, без возврата 400/415 В пер. тока, 20 А;	T0-3-8222/EZ 015118	MOELLER	-SX1	/12.8:D	1
40	Переключатель без нулевого положения 2-положения, 4-направления 400/415 В пер. тока, 20 А;	T0-4-8223/EZ 019864	MOELLER	-SX2	/6.7:B	1
41	Переключатель без нулевого положения 2-положения 3-направления, без возврата 400/415 В пер. тока, 20 А;	T0-3-8222/EZ 015118	MOELLER	-SX3	/11.1:C	1
42	Переключатель без нулевого положения 2-положения 2-направления, без возврата 400/415 В пер. тока, 20 А;	T0-2-8221/EZ 010372	MOELLER	-SX4	/7.6:B	1
43	Переключатель без нулевого положения 2-положения 3-направления, без возврата 400/415 В пер. тока, 20 А;	T0-3-8222/EZ 015118	MOELLER	-SX5	/7.8:B	1
44	Устройство индикации и регистрации Величина сигнала 12 В (поставляется в комплекте с БССДЗ-01/02)	УИР-13	ЗАО "Промэлектроника"	-UIR	/9.5:B	1
45	Проходная клемма провод 0,14-2,5 мм²	UT 2,5 3044076	PHÖNIX	-X0	/4.2:C;/17.0:E;/17.1:E	5
46	Проходная клемма провод 0,14-2,5 мм²	UT 2,5 3044076	PHÖNIX	-X1	/4.3:C;/4.4:C;/5.3:B;/5.3:E; /7.1:A;/7.1:C;/7.2:A;/7.2:C;	35
47	Проходная клемма провод 0,14-2,5 мм²	UT 2,5 3044076	PHÖNIX	-X2	/4.5:C;/4.6:C;/6.1:A;/6.1:C; /6.2:C;/6.2:F;/6.3:C;/6.4:C;	30
48	Проходная клемма провод 0,14-2,5 мм²	UT 2,5 3044076	PHÖNIX	-X3	/7.8:A;/7.8:E;/10.5:B;/10.5:C; /10.5:D;/11.1:D;/11.2:B;	20
49	Проходная клемма провод 0,14-2,5 мм²	UT 2,5 3044076	PHÖNIX	-X4	/12.2:A;/12.2:B;/12.2:C; /12.2:E;/12.6:B;/12.8:C;	19
50	Диодная клемма провод 0,14-4 мм²	UT 2,5-MTD-DIO/L-R 3064137	PHÖNIX	-X4	/12.3:E	1
51	Проходная клемма провод 0,14-2,5 мм²	UT 2,5 3044076	PHÖNIX	-X5	/17.0:F;/17.1:A;/17.1:C; /17.1:D;/17.3:A;/17.3:C;	35
52	Проходная клемма провод 0,14-2,5 мм²	UT 2,5 3044076	PHÖNIX	-X6	/9.5:B;/9.5:C;/9.8:B;/9.8:D; /17.0:F;/17.1:F	15
53	Проходная клемма провод 0,14-2,5 мм²	UT 2,5 3044076	PHÖNIX	-X100	/4.2:B;/4.3:B;/4.4:B;/4.5:B; /4.6:B;/4.7:B;/17.3:E;/17.4:E	15
54	Освещение 15Вт, 230 В перем. тока	8MF4900 8MF4900	SIEMENS	-X101	/2.4:D	1
55	Проходная клемма провод 0,14-2,5 мм²	UT 2,5 3044076	PHÖNIX	-X200	/2.4:A;/2.4:B;/2.4:E;/2.5:B; /2.6:E	9
56	Заземляющая клемма провод 1,5-35 мм²	UT 35-PE 3044241	PHÖNIX	-X200	/2.5:D	1
57	Проходная клемма провод 0,14-2,5 мм²	UT 2,5 3044076	PHÖNIX	-X201	/3.4:A;/3.4:B;/3.4:D;/3.4:E; /3.5:B;/3.5:D;/3.5:E;/3.6:D;	12

Согласовано

Взам. инв. №

Подпись и дата

Инв. № подл.

Изм.	Кол.уч.	Лист	№ док.	Подпись	Дата

2122-33.13

Перечень оборудования

= K208

+ S1

Лист 23

ПЕРЕЧЕНЬ ОБОРУДОВАНИЯ

No п/п	НАИМЕНОВАНИЕ	ТИП ОБОРУДОВАНИЯ	ЗАВОД-ИЗГОТОВИТЕЛЬ	ОБОЗНАЧЕНИЕ ПО СХЕМЕ		К-ВО
58	Проходная клемма провод 0,14-2,5 мм²	UT 2,5 3044076	PHÖNIX	-X700	/16.1:D;/16.2:C	10
59	Проходная клемма провод 0,14-2,5 мм²	UT 2,5 3044076	PHÖNIX	-X701	/4.6:C;/4.7:C;/5.5:B;/5.5:D; /17.3:F	10
60	Разветвитель интерфейса RS-485	ПР-3	ABB	-XE1	/16.6:C	1
61	Заземляющая клемма провод 1,5-35 мм²	UT 35-PE 3044241	PHÖNIX	-XPE	/14.3:B;/14.5:B;/14.6:B	3
62	Многоуровневая клемма провод 0,14-4 мм²	UTTB 2,5 3044636	PHÖNIX	-XR	=K00/14.5;=K00/16.5; =K00/18.5;=K00/21.5	70
63	Клемма с размыкателем для измерительного ТТ провод 0,14-6 мм²	UTME 4-CT/1P 3057432	PHÖNIX	-XT	/14.1:B;/14.1:C;/14.2:B; /14.2:C;/14.3:B;/14.4:B;	20
64	Клеммы с размыкателями для ТН провод 0,14-6 мм²	UTME 4/1P 3057416	PHÖNIX	-XV	/15.3:C;/15.4:C;/15.5:C; /15.6:C;/15.7:C;/17.3:F;/17.4:F	20

Согласовано

Взам. инв. №

Подпись и дата

Инв. № подл.

Изм.	Кол.уч.	Лист	№ док.	Подпись	Дата

2122-33.13

Перечень оборудования

= K208

+ S1

Лист 24

РЯД ЗАЖИМОВ/КОЛОДКА =K208+S1-X0

| | | |

Инв. № подл.	Подпись и дата	Взам. инв. №	Согласовано			

РЯД ЗАЖИМОВ/КОЛОДКА

=K208+S1-X1

No. Кабеля	ТИП кабеля / No. Провода	К	Соединение	No. Клеммы	ТИП клеммы	От	Соединение	No. Кабеля	ТИП кабеля / No. Провода	Страница
				1	PHOENIX. 3044076	-SF2	2			/4.3:C
						-X1	3			
		-A1	RL:19	2	PHOENIX. 3044076	-SX4	3			/5.3:B
				3	PHOENIX. 3044076	-X1	1			/4.4:C
		-Q1-X		4	PHOENIX. 3044076					/7.1:A
		-QSG6-X		5	PHOENIX. 3044076					/7.2:A
		-Q1-XP1	16	6	PHOENIX. 3044076					/7.3:A
		-Q1-XP1	19	7	PHOENIX. 3044076					/7.4:A
		-SF1	11	8	PHOENIX. 3044076					/7.5:A
				9	PHOENIX. 3044076					/17.0:F
				10	PHOENIX. 3044076					/17.0:F
				11	PHOENIX. 3044076					/17.1:F
				12	PHOENIX. 3044076	-SF2	4			/4.4:C
						-X1	14			
		-A1	DI:6	13	PHOENIX. 3044076	-A1	RL:20			/5.3:E
		-KL1	-1	14	PHOENIX. 3044076	-X1	12			/4.4:C
				15	PHOENIX. 3044076					/17.1:F
				16	PHOENIX. 3044076					/17.1:F
				17	PHOENIX. 3044076					/17.1:F
		-A1	DI:5	18	PHOENIX. 3044076	-Q1-X				/7.1:C
		-A1	DI:7	19	PHOENIX. 3044076	-QSG6-X				/7.2:C
		-A1	DI:9	20	PHOENIX. 3044076	-Q1-XP1	14			/7.3:C
		-A1	DI:11	21	PHOENIX. 3044076	-Q1-XP1	15			/7.4:C
		-A1	DI-RL:1	22	PHOENIX. 3044076	-Q1-XP1	20			/7.4:C
		-A1	DI-RL:3	23	PHOENIX. 3044076	-SF1	12			/7.5:C
		-KL1	+2	24	PHOENIX. 3044076	-A1	RL:2			/8.2:C
		-KL2	+2	25	PHOENIX. 3044076	-A1	RL:4			/8.3:C
		-KL3	A1	26	PHOENIX. 3044076	-A1	RL:6			/8.4:C

Изм.	Кол.уч.	Лист	№ док.	Подпись	Дата

2122-33.13

Ряд зажимов =K208+S1-X1

= K208
+ S1
Лист 26

РЯД ЗАЖИМОВ/КОЛОДКА =K208+S1-X1

| Страница | | /8.4:C | | /8.5:C | | /8.5:C | | /8.6:C | | /17.1:F | | /17.1:F | | /17.1:F | | /17.2:F | | /17.2:F | | |

Инв. № подл.	Подпись и дата	Взам. инв. №	Согласовано			

РЯД ЗАЖИМОВ/КОЛОДКА

=K208+S1-X2

No. Кабеля	ТИП кабеля / No. Провода	K	Соединение	No. Клеммы	ТИП клеммы	OT	Соединение	No. Кабеля	ТИП кабеля / No. Провода	Страница
				1	PHÖNIX. 3044076	-SF3	2			/4.5:C
						-X2	6			
		-A1	DI:3	2	PHÖNIX. 3044076					/6.1:A
		-SA1	2,4	3	PHÖNIX. 3044076	-SX2	3			/6.5:A
				4	PHÖNIX. 3044076	-SX2	3			/6.7:A
				5	PHÖNIX. 3044076					/6.7:A
				6	PHÖNIX. 3044076	-X2	1			/4.5:C
		-KL1	7	7	PHÖNIX. 3044076					/6.8:A
				8	PHÖNIX. 3044076					/6.9:A
				9	PHÖNIX. 3044076					/6.9:A
				10	PHÖNIX. 3044076					/17.0:F
				11	PHÖNIX. 3044076					/17.0:F
				12	PHÖNIX. 3044076	-SF3	4			/4.6:C
				13	PHÖNIX. 3044076	-Q1-X0	4A			/6.2:F
				14	PHÖNIX. 3044076					/6.2:F
				15	PHÖNIX. 3044076					/17.1:F
				16	PHÖNIX. 3044076					/17.1:F
		-KL7	14	17	PHÖNIX. 3044076	-SX2	2,4			/6.7:B
		-KL2	7	18	PHÖNIX. 3044076	-SA1	3			/6.6:B
		-Q1-XP1	1	19	PHÖNIX. 3044076	-A1	DI:4			/6.1:C
		-KL2	3	20	PHÖNIX. 3044076					/6.1:C
				21	PHÖNIX. 3044076					/6.2:C
		-Q1-XP1	9	22	PHÖNIX. 3044076	-A1	DI:2			/6.3:C
		-KL1	3	23	PHÖNIX. 3044076					/6.3:C
		-KL7	11	24	PHÖNIX. 3044076					/6.3:C
		-SB1	2	25	PHÖNIX. 3044076					/6.4:C
				26	PHÖNIX. 3044076					/6.4:C

Изм. | Кол.уч. | Лист | № док. | Подпись | Дата

2122-33.13

Ряд зажимов =K208+S1-X2

= K208
+ S1
Лист 28

| | | |

РЯД ЗАЖИМОВ/КОЛОДКА

=K208+S1-X3

No. Кабеля	ТИП кабеля / No. Провода	K	Соединение	No. Клеммы	ТИП клеммы	OT	Соединение	No. Кабеля	ТИП кабеля / No. Провода	Страница
		-SX3	3	1	PHOENIX. 3044076	-XR	35			/11.2:B
		-KL3	14	2	PHOENIX. 3044076	-SX3	2,4			/11.2:C
		-XR	36	3	PHOENIX. 3044076	-KL3	11			/11.1:D
		-SX3	11	4	PHOENIX. 3044076	-XR	41			/11.3:B
		-KL3	24	5	PHOENIX. 3044076	-SX3	10,12			/11.3:C
		-XR	42	6	PHOENIX. 3044076	-KL3	21			/11.2:D
		-KL4	14	7	PHOENIX. 3044076	-XR	47			/11.4:B
		-XR	48	8	PHOENIX. 3044076	-KL4	11			/11.4:D
		-KL4	24	9	PHOENIX. 3044076	-XR	43			/11.5:B
		-XR	44	10	PHOENIX. 3044076	-KL4	21			/11.5:D
		-SX5	11	11	PHOENIX. 3044076	-XR -XR	31 32			/7.8:A
		-SX5	3	12	PHOENIX. 3044076	-XR	33			/7.8:A
		-Q1-X		13	PHOENIX. 3044076	-XR	29			/10.5:B
				14	PHOENIX. 3044076	-Q1-X				/10.5:C
		-Q1-XP2	7	15	PHOENIX. 3044076					/10.5:C
				16	PHOENIX. 3044076					/17.0:F
				17	PHOENIX. 3044076					/17.0:F
				18	PHOENIX. 3044076					/17.1:F
		-XR	34	19	PHOENIX. 3044076	-A1	DI-RL:8			/7.8:E
		-XR	30	20	PHOENIX. 3044076	-Q1-XP2	8			/10.5:D

РЯД ЗАЖИМОВ/КОЛОДКА

=K208+S1-X4

No. Кабеля / ТИП кабеля / No. Провода	К	Соединение	No. Клеммы	ТИП клеммы	От	Соединение	No. Кабеля / ТИП кабеля / No. Провода	Страница
	-X4	3	1	PHÖNIX. 3044076	-XR	16	+EH	/12.2:A
	-A1	RL:17	2	PHÖNIX. 3044076				/12.2:B
	-SF1	21	3	PHÖNIX. 3044076	-KL5	14		/12.6:B
					-X4	1		
	-Q1-XP2	3	4	PHÖNIX. 3044076	-KL5	14		/13.4:B
	-Q1-XP2	1	5	PHÖNIX. 3044076				/13.5:B
			6	PHÖNIX. 3044076				/17.0:F
			7	PHÖNIX. 3044076				/17.0:F
			8	PHÖNIX. 3044076				/17.1:F
-EH	-XR	18	9	PHÖNIX. 3044076	-HL	x2		/12.2:E
			10	PHÖNIX. 3044076	-HLG	x2		/13.4:C
	-SX1	10,12	11	PHÖNIX. 3064137	-XR	20	EHP	/12.3:E
EHA	-XR	19	12	PHÖNIX. 3044076	-SX1	2,4		/12.8:E
			13	PHÖNIX. 3044076				/17.1:F
			14	PHÖNIX. 3044076				/17.1:F
			15	PHÖNIX. 3044076				/17.1:F
	-SF1	22	16	PHÖNIX. 3044076	-A1	RL:18		/12.2:C
	-HL	x1	17	PHÖNIX. 3044076	-SX1	11		/12.2:C
	-SX1	3	18	PHÖNIX. 3044076	-KL5	11		/12.8:C
	-HLG	x1	19	PHÖNIX. 3044076	-Q1-XP2	4		/13.4:C
	-HLR	x1	20	PHÖNIX. 3044076	-Q1-XP2	2		/13.5:C

Инв. № подл.	Подпись и дата	Взам. инв. №	Согласовано			

РЯД ЗАЖИМОВ/КОЛОДКА

=K208+S1-X5

No. Кабеля	ТИП кабеля / No. Провода	K	Соединение	No. Клеммы	ТИП клеммы	OT	Соединение	No. Кабеля	ТИП кабеля / No. Провода	Страница
				1	PHOENIX. 3044076	-KL1	8			/17.1:A
				2	PHOENIX. 3044076	-KL1	4			/17.1:C
				3	PHOENIX. 3044076	-KL2	8			/17.3:A
				4	PHOENIX. 3044076	-KL2	4			/17.3:C
				5	PHOENIX. 3044076	-KL3	34			/17.4:A
				6	PHOENIX. 3044076	-KL3	31			/17.4:C
				7	PHOENIX. 3044076	-KL4	34			/17.6:A
				8	PHOENIX. 3044076	-KL4	31			/17.6:C
				9	PHOENIX. 3044076	-KL5	24			/17.1:C
				10	PHOENIX. 3044076	-KL5	21			/17.1:D
				11	PHOENIX. 3044076	-KL6	24			/17.3:C
				12	PHOENIX. 3044076	-KL6	21			/17.3:D
				13	PHOENIX. 3044076	-KL7	24			/17.4:C
				14	PHOENIX. 3044076	-KL7	21			/17.4:D
				15	PHOENIX. 3044076	-KL8	A1			/17.6:C
				16	PHOENIX. 3044076	-KL8	A2			/17.6:D
				17	PHOENIX. 3044076	-KL8	12			/17.7:C
				18	PHOENIX. 3044076	-KL8	14			/17.7:C
				19	PHOENIX. 3044076	-KL8	11			/17.7:D
				20	PHOENIX. 3044076	-Q1-XP2	5			/18.1:B
				21	PHOENIX. 3044076	-Q1-XP2	6			/18.1:D
				22	PHOENIX. 3044076	-Q1-XP2	9			/18.2:B
				23	PHOENIX. 3044076	-Q1-XP2	10			/18.2:D
				24	PHOENIX. 3044076	-Q1-XP2	11			/18.2:B
				25	PHOENIX. 3044076	-Q1-XP2	12			/18.2:D
				26	PHOENIX. 3044076	-Q1-XP2	13			/18.2:B

Изм.	Кол.уч.	Лист	№ док.	Подпись	Дата

2122-33.13

Ряд зажимов =K208+S1-X5

= K208
+ S1
Лист 32

РЯД ЗАЖИМОВ/КОЛОДКА =K208+S1-X5

Страница		/18.2:D		/18.3:B		/18.3:D		/18.3:B		/18.3:D		/18.3:B		/18.3:D		/17.0:F		/17.0:F	
No. Кабеля	ТИП кабеля / No. Провода																		
	Соединение	14		15		16		17		18		19		20					
	ОТ	-Q1-XP2	0.76	-Q1-XP2	0.76	-Q1-XP2	0.76	-Q1-XP2	0.76	-Q1-XP2	0.76	-Q1-XP2	0.76	-Q1-XP2	0.76	-Q1-XP2	0.76	-Q1-XP2	0.76
	ТИП клеммы	PHOENIX. 3044076		PHOENIX. 3044076		PHOENIX. 3044076		PHOENIX. 3044076		PHOENIX. 3044076		PHOENIX. 3044076		PHOENIX. 3044076		PHOENIX. 3044076		PHOENIX. 3044076	
	No. Клеммы	27		28		29		30		31		32		33		34		35	
	Соединение																		
	К																		
No. Кабеля	ТИП кабеля / No. Провода																		

Согласовано

Взам. инв. №

Подпись и дата

Инв. № подл.

Изм.	Кол.уч.	Лист	№ док.	Подпись	Дата

2122-33.13

Ряд зажимов =K208+S1-X5

= K208

+ S1

Лист 33

Инв. № подл.	Подпись и дата	Взам. инв. №	Согласовано			

РЯД ЗАЖИМОВ/КОЛОДКА

=K208+S1-X6

No. Кабеля	ТИП кабеля / No. Провода	К	Соединение	No. Клеммы	ТИП клеммы	ОТ	Соединение	No. Кабеля	ТИП кабеля / No. Провода	Страница
		-UIR-XT1.1	3	1	PHOENIX. 3044076	-PS1-XT1	1			/9.5:B
		-UIR-XT1.1	1	2	PHOENIX. 3044076	-PS1-XT1	2			/9.5:B
		-UIR-XT1.1	2	3	PHOENIX. 3044076	-PS1-XT1	3			/9.5:B
		-UIR-XT1.1	10	4	PHOENIX. 3044076	-PS3-XT1 -PS2-XT1	1 1			/9.5:B
		-UIR-XT1.1	8	5	PHOENIX. 3044076	-PS3-XT1 -PS2-XT1	2 2			/9.5:C
		-UIR-XT1.1	9	6	PHOENIX. 3044076	-PS3-XT1 -PS2-XT1	3 3			/9.5:C
	EDR1	-XR	26	7	PHOENIX. 3044076	-UIR-XT1.2	13			/9.8:B
	+ED1	-XR	27	8	PHOENIX. 3044076	-UIR-XT1.2	4			/9.8:B
	-ED1	-XR	28	9	PHOENIX. 3044076	-UIR-XT1.2	5			/9.8:B
	1ED1	-XR	25	10	PHOENIX. 3044076	-SX2	14,16			/9.8:D
	2ED1	-XR	24	11	PHOENIX. 3044076	-SX2	10,12			/9.8:D
				12	PHOENIX. 3044076					/17.0:F
				13	PHOENIX. 3044076					/17.0:F
				14	PHOENIX. 3044076					/17.1:F
				15	PHOENIX. 3044076					/17.1:F

Изм.	Кол.уч.	Лист	№ док.	Подпись	Дата

2122-33.13

Ряд зажимов =K208+S1-X6

= K208
+ S1
Лист 34

Инв. № подл.	Подпись и дата	Взам. инв. №	Согласовано			

РЯД ЗАЖИМОВ/КОЛОДКА

=K208+S1-X100

No. Кабеля	ТИП кабеля / No. Провода	K	Соединение	No. Клеммы	ТИП клеммы	OT	Соединение	No. Кабеля	ТИП кабеля / No. Провода	Страница
		-SF1	1	1	PHÖNIX. 3044076	-XR	8			/4.2:B
		-SF2	1	2	PHÖNIX. 3044076	-XR	12			/4.3:B
		-SF3	1	3	PHÖNIX. 3044076					/4.5:B
		-SF4	1	4	PHÖNIX. 3044076					/4.6:B
				5	PHÖNIX. 3044076					/17.3:E
				6	PHÖNIX. 3044076					/17.3:E
				7	PHÖNIX. 3044076					/17.3:E
				8	PHÖNIX. 3044076					/17.3:E
		-SF1	3	9	PHÖNIX. 3044076	-XR	10			/4.2:B
		-SF2	3	10	PHÖNIX. 3044076	-XR	14			/4.4:B
		-SF3	3	11	PHÖNIX. 3044076					/4.5:B
		-SF4	3	12	PHÖNIX. 3044076					/4.7:B
				13	PHÖNIX. 3044076					/17.3:E
				14	PHÖNIX. 3044076					/17.3:E
				15	PHÖNIX. 3044076					/17.4:E

Инв. № подл.	Подпись и дата	Взам. инв. №	Согласовано			

РЯД ЗАЖИМОВ/КОЛОДКА

=K208+S1-X200

No. Кабеля	ТИП кабеля / No. Провода	K	Соединение	No. Клеммы	ТИП клеммы	OT	Соединение	No. Кабеля	ТИП кабеля / No. Провода	Страница
	L	-XR	1	1	PHOENIX. 3044076	-F200	1			/2.4:A
		-SQ1	21	2	PHOENIX. 3044076	-F200	2			/2.4:B
				3	PHOENIX. 3044076					/2.4:B
				4	PHOENIX. 3044076					/2.5:B
				5	PHOENIX. 3044076					/2.5:B
	N	-XR	3	6	PHOENIX. 3044076	-X101	N			/2.4:E
				7	PHOENIX. 3044076					/2.6:E
				8	PHOENIX. 3044076					/2.6:E
				9	PHOENIX. 3044076					/2.6:E
				PE1	PHOENIX. 3044241	-X101	PE			/2.5:D

Изм.	Кол.уч.	Лист	№ док.	Подпись	Дата

2122-33.13

Ряд зажимов =K208+S1-X200

= K208
+ S1
Лист 36

0 1 2 3 4 5 6 7 8 9

Инв. № подл.	Подпись и дата	Взам. инв. №	Согласовано			

РЯД ЗАЖИМОВ/КОЛОДКА

=K208+S1-X201

No. Кабеля	ТИП кабеля / No. Провода	K	Соединение	No. Клеммы	ТИП клеммы	OT	Соединение	No. Кабеля	ТИП кабеля / No. Провода	Страница
	L	-XR	2	1	PHOENIX. 3044076	-F201	1			/3.4:A
		-B90	L	2	PHOENIX. 3044076	-F201	2			/3.4:B
				3	PHOENIX. 3044076					/3.4:B
				4	PHOENIX. 3044076					/3.4:B
				5	PHOENIX. 3044076					/3.5:B
	N	-XR	4	6	PHOENIX. 3044076	-Q1-X				/3.4:E
				7	PHOENIX. 3044076	-RK2	2			/3.5:E
				8	PHOENIX. 3044076	-RK3	2			/3.6:E
				9	PHOENIX. 3044076	-B90	N			/3.6:E
		-B90	2	10	PHOENIX. 3044076	-Q1-X				/3.4:D
		-RK2	1	11	PHOENIX. 3044076					/3.5:D
		-RK3	1	12	PHOENIX. 3044076					/3.6:D

Изм.	Кол.уч.	Лист	№ док.	Подпись	Дата

2122-33.13

Ряд зажимов =K208+S1-X201

= K208
+ S1
Лист 37

РЯД ЗАЖИМОВ/КОЛОДКА

=K208+S1-X700

Страница		/16.2:C		/16.2:C		/16.2:C		/16.1:D		/16.1:D		/16.1:D		/16.1:D		/16.1:D		/16.1:D		/16.1:D	
No. Кабеля	ТИП кабеля / No. Провода																				
	Соединение	Tx+		Tx-		SH															
	OT	-P1		-P1		-P1															
	ТИП клеммы	• PHOENIX. 3044076		• PHOENIX. 3044076		• PHOENIX. 3044076		• PHOENIX. 3044076		• PHOENIX. 3044076		• PHOENIX. 3044076		• PHOENIX. 3044076		• PHOENIX. 3044076					
	No. Клеммы	1		2		3		4		5		6		7		8		9		10	
	Соединение																				
	K																				
No. Кабеля	ТИП кабеля / No. Провода																				

Согласовано

Взам. инв. №

Подпись и дата

Инв. № подл.

Изм.	Кол.уч.	Лист	№ док.	Подпись	Дата

2122-33.13

Ряд зажимов =K208+S1-X700

= K208

+ S1

Лист 38

Инв. № подл.	Подпись и дата	Взам. инв. №	Согласовано			

РЯД ЗАЖИМОВ/КОЛОДКА

=K208+S1-X701

No. Кабеля	ТИП кабеля / No. Провода	K	Соединение	No. Клеммы	ТИП клеммы	OT	Соединение	No. Кабеля	ТИП кабеля / No. Провода	Страница
				1	PHOENIX. 3044076	-SF4	2			/4.6:C
		-P1	L(+)	2	PHOENIX. 3044076	-PIK	70			/5.5:B
				3	PHOENIX. 3044076					/17.3:F
				4	PHOENIX. 3044076					/17.3:F
				5	PHOENIX. 3044076	-SF4	4			/4.7:C
		-PIK	71	6	PHOENIX. 3044076	-P1	N(-)			/5.5:D
				7	PHOENIX. 3044076					/17.3:F
				8	PHOENIX. 3044076					/17.3:F
				9	PHOENIX. 3044076					/17.3:F
				10	PHOENIX. 3044076					/17.3:F

Изм.	Кол.уч.	Лист	№ док.	Подпись	Дата

2122-33.13

Ряд зажимов =K208+S1-X701

= K208
+ S1
Лист 39

РЯД ЗАЖИМОВ/КОЛОДКА =K208+S1-XPE

| | | Страница | | /14.3:B | | /14.5:B | | /14.6:B | | |

Инв. № подл.	Подпись и дата	Взам. инв. №	Согласовано			

РЯД ЗАЖИМОВ/КОЛОДКА

=K208+S1-XR

No. Кабеля / ТИП кабеля / No. Провода	К	Соединение	No. Клеммы	ТИП клеммы	От	Соединение	No. Кабеля / ТИП кабеля / No. Провода	Страница
	=K206-XR	1	1	PHOENIX. 3044636	=K210-XR	1		=K00/21.5
L	-X200	1						
L	-X201	1	2	PHOENIX. 3044636				=K00/21.5
	=K206-XR	3	3	PHOENIX. 3044636	=K210-XR	3		=K00/21.5
N	-X200	6						
N	-X201	6	4	PHOENIX. 3044636				=K00/21.5
	=K206-XR	5	5	PHOENIX. 3044636	=K210-XR	5		=K00/21.5
	=K206-XR	6	6	PHOENIX. 3044636	=K210-XR	6		=K00/21.5
	=K206-XR	7	7	PHOENIX. 3044636	=K210-XR	7		=K00/21.5
	-X100	1	8	PHOENIX. 3044636				=K00/21.5
	=K206-XR	9	9	PHOENIX. 3044636	=K210-XR	9		=K00/21.5
	-X100	9	10	PHOENIX. 3044636				=K00/21.5
	=K206-XR	11	11	PHOENIX. 3044636	=K210-XR	11		=K00/21.5
	-X100	2	12	PHOENIX. 3044636				=K00/21.5
	=K206-XR	13	13	PHOENIX. 3044636	=K210-XR	13		=K00/21.5
	-X100	10	14	PHOENIX. 3044636				=K00/21.5
	=K206-XR	15	15	PHOENIX. 3044636	=K210-XR	15		=K00/21.5
+EH	-X4	1	16	PHOENIX. 3044636				=K00/21.5
	=K206-XR	17	17	PHOENIX. 3044636	=K210-XR	17		=K00/21.5
-EH	-X4	9	18	PHOENIX. 3044636				=K00/21.5
	=K210-XR	19	19	PHOENIX. 3044636	=K206-XR	19		=K00/18.5
EHA	-X4	12						
	=K210-XR	20	20	PHOENIX. 3044636	=K206-XR	20		=K00/18.5
EHP	-X4	11						
	=K210-XR	21	21	PHOENIX. 3044636	=K206-XR	21		=K00/18.5
	=K210-XR	22	22	PHOENIX. 3044636	=K206-XR	22		=K00/18.5
	=K210-XR	23	23	PHOENIX. 3044636	=K206-XR	23		=K00/18.5
	=K210-XR	24	24	PHOENIX. 3044636	=K206-XR	24		=K00/18.5
2ED1	-X6	11						
	=K210-XR	25	25	PHOENIX. 3044636	=K206-XR	25		=K00/18.5
1ED1	-X6	10						
	=K210-XR	26	26	PHOENIX. 3044636	=K206-XR	26		=K00/18.5
EDR1	-X6	7						

РЯД ЗАЖИМОВ/КОЛОДКА

=K208+S1-XR

Страница		=K00/18.5	=K00/18.5	=K00/18.5	=K00/18.5	=K00/18.5	=K00/18.5	=K00/18.5	=K00/18.5	=K00/18.5	=K00/16.5	=K00/16.5	=K00/16.5	=K00/16.5	=K00/16.5	=K00/16.5	=K00/16.5	=K00/16.5	=K00/16.5	=K00/16.5	=K00/16.5	=K00/16.5	=K00/16.5	=K00/16.5	=K00/16.5
No. Кабеля	ТИП кабеля / No. Провода																								
Соединение		27	28	29	30	31	32	33	34	35	36	37	38	39	40	41	42	43	44	45	46	47	48	49	50	51	52
ОТ		=K206-XR	=K206-XR	=K206-XR	=K206-XR	=K206-XR	=K206-XR	=K206-XR	=K206-XR	=K206-XR	=K206-XR	=K206-XR	=K206-XR	=K206-XR	=K206-XR	=K206-XR	=K206-XR	=K206-XR	=K206-XR	=K206-XR	=K206-XR	=K206-XR	=K206-XR	=K206-XR	=K206-XR	=K206-XR	=K206-XR
		636	636	636	636	636	636	636	636	636	636	636	636	636	636	636	636	636	636	636	636	636	636	636	636	636	636
ТИП клеммы		PHOENIX 3044636	PHOENIX 3044636	PHOENIX 3044636	PHOENIX 3044636	PHOENIX 3044636	PHOENIX 3044636	PHOENIX 3044636	PHOENIX 3044636	PHOENIX 3044636	PHOENIX 3044636	PHOENIX 3044636	PHOENIX 3044636	PHOENIX 3044636	PHOENIX 3044636	PHOENIX 3044636	PHOENIX 3044636	PHOENIX 3044636	PHOENIX 3044636	PHOENIX 3044636	PHOENIX 3044636	PHOENIX 3044636	PHOENIX 3044636	PHOENIX 3044636	PHOENIX 3044636	PHOENIX 3044636	PHOENIX 3044636
No. Клеммы		27	28	29	30	31	32	33	34	35	36	37	38	39	40	41	42	43	44	45	46	47	48	49	50	51	52
Соединение		27	8	28	9	29	13	30	20	31	11	32	11	33	12	34	19	35	1	36	3	37		38		39		40		41	4	42	6	43	9	44	10	45		46		47	7	48	8	49		50		51		52	
К		=K210-XR	-X6	=K210-XR	-X6	=K210-XR	-X3	=K210-XR	-X3	=K210-XR	-X3	=K210-XR	-X3	=K210-XR	-X3	=K210-XR	-X3	=K210-XR	-X3	=K210-XR	-X3	=K210-XR	-X3	=K210-XR	-X3	=K210-XR	-X3	=K210-XR	-X3	=K210-XR	-X3	=K210-XR	-X3	=K210-XR	-X3	=K210-XR		=K210-XR		=K210-XR	-X3	=K210-XR	-X3	=K210-XR		=K210-XR		=K210-XR		=K210-XR	
No. Кабеля	ТИП кабеля / No. Провода		+ED1		-ED1																																															

Изм.	Кол.уч.	Лист	№ док.	Подпись	Дата

2122-33.13

Ряд зажимов =K208+S1-XR

= K208
+ S1
Лист 42

Согласовано | Взам. инв. № | Подпись и дата | Инв. № подл.

РЯД ЗАЖИМОВ/КОЛОДКА

=K208+S1-XR

No. Кабеля	ТИП кабеля / No. Провода	К	Соединение	No. Клеммы	ТИП клеммы	От	Соединение	No. Кабеля	ТИП кабеля / No. Провода	Страница
		=K210-XR	53	53	PHÖNIX. 3044636	=K206-XR	53			=K00/16.5
		=K210-XR	54	54	PHÖNIX. 3044636	=K206-XR	54			=K00/16.5
		=K210-XR	55	55	PHÖNIX. 3044636	=K206-XR	55			=K00/16.5
		=K210-XR	56	56	PHÖNIX. 3044636	=K206-XR	56			=K00/16.5
		=K210-XR	57	57	PHÖNIX. 3044636	=K206-XR	57			=K00/14.5
		=K210-XR	58	58	PHÖNIX. 3044636	=K206-XR	58			=K00/14.5
		=K210-XR	59	59	PHÖNIX. 3044636	=K206-XR	59			=K00/14.5
		=K210-XR	60	60	PHÖNIX. 3044636	=K206-XR	60			=K00/14.5
	EV1A	=K210-XR -XV	61 1	61	PHÖNIX. 3044636	=K206-XR	61			=K00/14.5
	EV1B	=K210-XR -XV	62 4	62	PHÖNIX. 3044636	=K206-XR	62			=K00/14.5
	EV1C	=K210-XR -XV	63 7	63	PHÖNIX. 3044636	=K206-XR	63			=K00/14.5
	EV1N	=K210-XR -XV	64 10	64	PHÖNIX. 3044636	=K206-XR	64			=K00/14.5
		=K210-XR	65	65	PHÖNIX. 3044636	=K206-XR	65			=K00/14.5
		=K210-XR	66	66	PHÖNIX. 3044636	=K206-XR	66			=K00/14.5
		=K210-XR	67	67	PHÖNIX. 3044636	=K206-XR	67			=K00/14.5
		=K210-XR	68	68	PHÖNIX. 3044636	=K206-XR	68			=K00/14.5
		=K210-XR	69	69	PHÖNIX. 3044636	=K206-XR	69			=K00/14.5
		=K210-XR	70	70	PHÖNIX. 3044636	=K206-XR	70			=K00/14.5

РЯД ЗАЖИМОВ/КОЛОДКА

=K208+S1-XT

2,5 мм²	ТИП кабеля / No. Провода	No. Кабеля	K	Соединение	No. Клеммы	ТИП клеммы	OT	Соединение	ТИП кабеля / No. Провода	No. Кабеля	Страница
	A411		-PIK	1	1	PHOENIX. 3057432	-TA1-A	1И1			/14.1:B
	C411		-PIK	7	2	PHOENIX. 3057432	-TA1-C	1И1			/14.2:B
	B411		-P1	CT2+	3	PHOENIX. 3057432	-TA1-C	1И2			/14.2:B
			-XPE	1	4	PHOENIX. 3057432	-TA1-A	1И2			/14.3:B
	A421		-A1	AI:5	5	PHOENIX. 3057432	-TA2-A	2И1			/14.4:B
	C421		-A1	AI:9	6	PHOENIX. 3057432	-TA2-C	2И1			/14.4:B
	B421		-A1	AI:10	7	PHOENIX. 3057432	-TA2-C	2И2			/14.5:B
			-XPE	2	8	PHOENIX. 3057432	-TA2-A	2И2			/14.5:B
	H431		-A1	AI:7	9	PHOENIX. 3057432	-TA0	1			/14.6:B
	H432		-A1	AI:8	10	PHOENIX. 3057432	-TA0	2			/14.6:B
			-XPE	3							
			-PA1	1	11	PHOENIX. 3057432	-PIK	3			/14.1:C
			-P1	CT1+	12	PHOENIX. 3057432	-PA1	2			/14.1:C
					13	PHOENIX. 3057432	-PIK	9			/14.2:C
			-P1	CT3+	14	PHOENIX. 3057432					/14.2:C
					15	PHOENIX. 3057432					/17.3:F
					16	PHOENIX. 3057432					/17.3:F
					17	PHOENIX. 3057432					/17.3:F
					18	PHOENIX. 3057432					/17.3:F
					19	PHOENIX. 3057432					/17.3:F
					20	PHOENIX. 3057432					/17.3:F

Изм. | Кол.уч. | Лист | № док. | Подпись | Дата

2122-33.13

Ряд зажимов =K208+S1-XT

= K208 | + S1 | Лист 44

Инв. № подл.	Подпись и дата	Взам. инв. №	Согласовано			

РЯД ЗАЖИМОВ/КОЛОДКА

=K208+S1-XV

No. Кабеля / ТИП кабеля / No. Провода	K	Соединение	No. Клеммы	ТИП клеммы	OT	Соединение	No. Кабеля / ТИП кабеля / No. Провода	Страница
	-P1	V1	1	PHÖNIX. 3057416	-XR	61	EV1A	/15.3:C
	-PIK	2	2	PHÖNIX. 3057416				/15.5:C
			3	PHÖNIX. 3057416				/15.7:C
	-P1	V2	4	PHÖNIX. 3057416	-XR	62	EV1B	/15.4:C
	-PIK	5	5	PHÖNIX. 3057416				/15.5:C
			6	PHÖNIX. 3057416				/15.7:C
	-P1	VN	7	PHÖNIX. 3057416	-XR	63	EV1C	/15.4:C
	-PIK	8	8	PHÖNIX. 3057416				/15.6:C
			9	PHÖNIX. 3057416				/15.7:C
	-P1	V3	10	PHÖNIX. 3057416	-XR	64	EV1N	/15.4:C
			11	PHÖNIX. 3057416				/15.6:C
			12	PHÖNIX. 3057416				/15.7:C
			13	PHÖNIX. 3057416				/17.3:F
			14	PHÖNIX. 3057416				/17.3:F
			15	PHÖNIX. 3057416				/17.3:F
			16	PHÖNIX. 3057416				/17.3:F
			17	PHÖNIX. 3057416				/17.3:F
			18	PHÖNIX. 3057416				/17.3:F
			19	PHÖNIX. 3057416				/17.4:F
			20	PHÖNIX. 3057416				/17.4:F

Изм.	Кол.уч.	Лист	№ док.	Подпись	Дата

2122-33.13

Ряд зажимов =K208+S1-XV

= K208
+ S1
Лист 45

=K210+S1

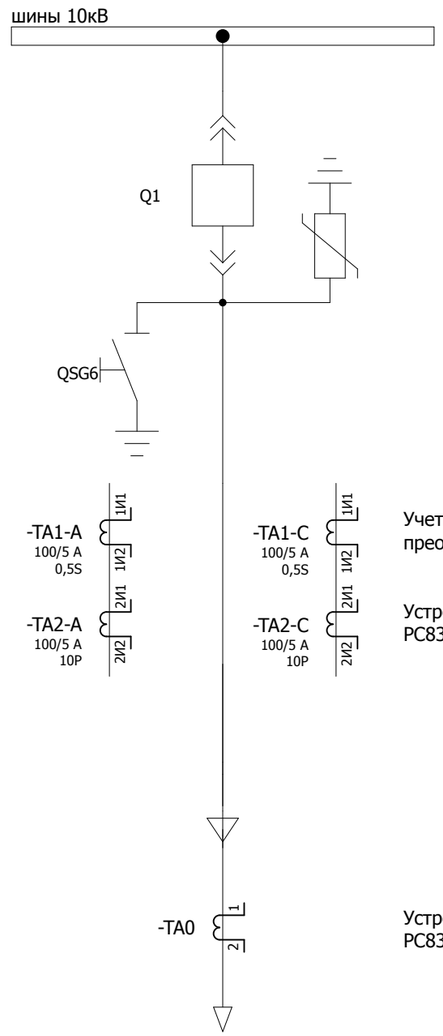

Учет электроэнергии, преобразователь

Устройство защиты РС83-А2.0

Устройство защиты РС83-А2.0

W12K
Сельхоз АТП

Согласовано

Взам. инв. №

Подпись и дата

Инв. № подл.

Изм.	Кол.уч.	Лист	№ док.	Подпись	Дата	2122-33.13	= K210
							+ S1
						Принципиальная схема	Лист 1

Освещение релейного отсека

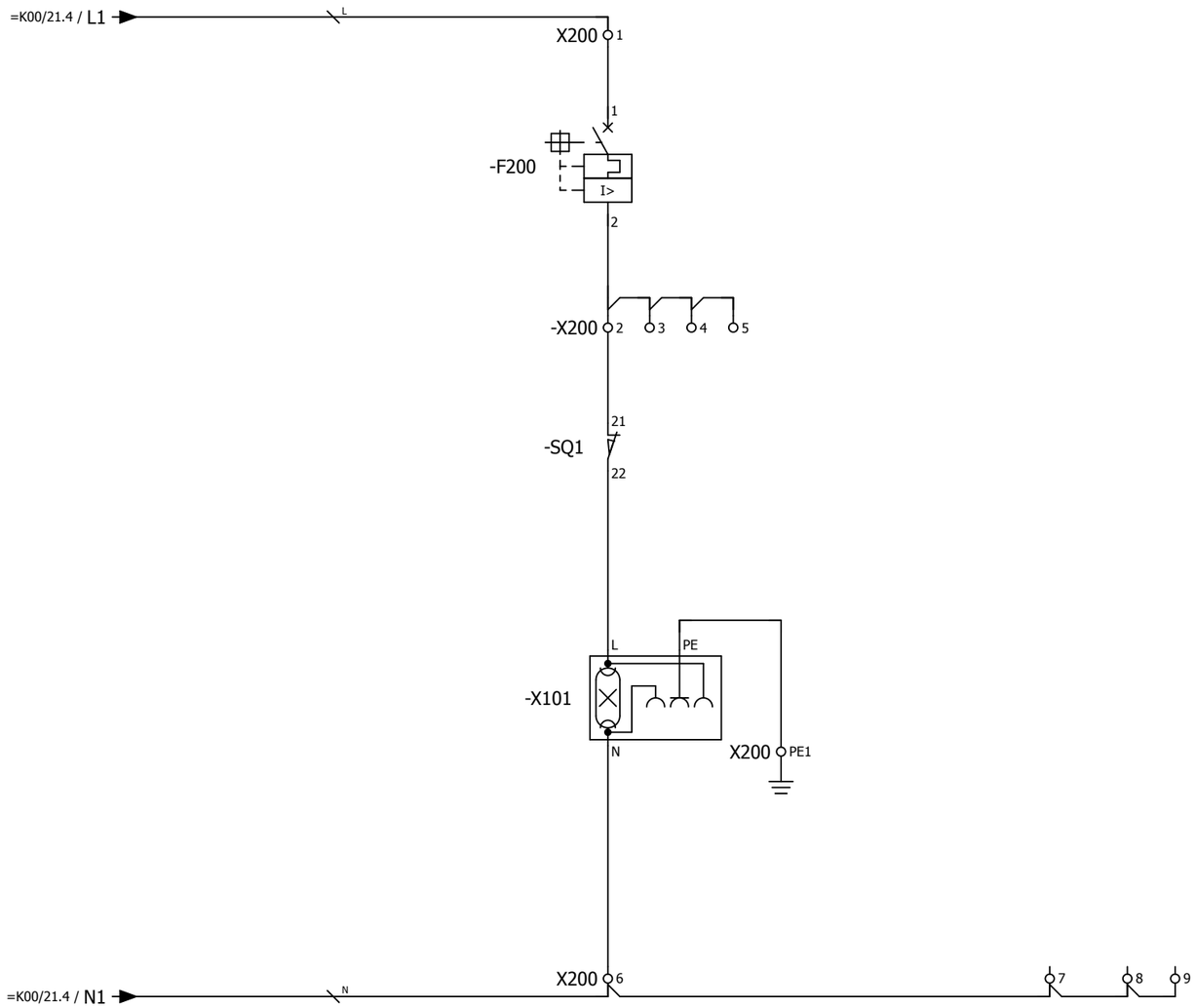

Изм.	Кол.уч.	Лист	№ док.	Подпись	Дата	2122-33.13	= K210
							+ S1
						Цепи освещения	Лист 2

Согласовано

Взам. инв. №

Подпись и дата

Инв. № подл.

Обогрев отсека выкатного элемента | Обогрев релейного отсека | Обогрев кабельного отсека

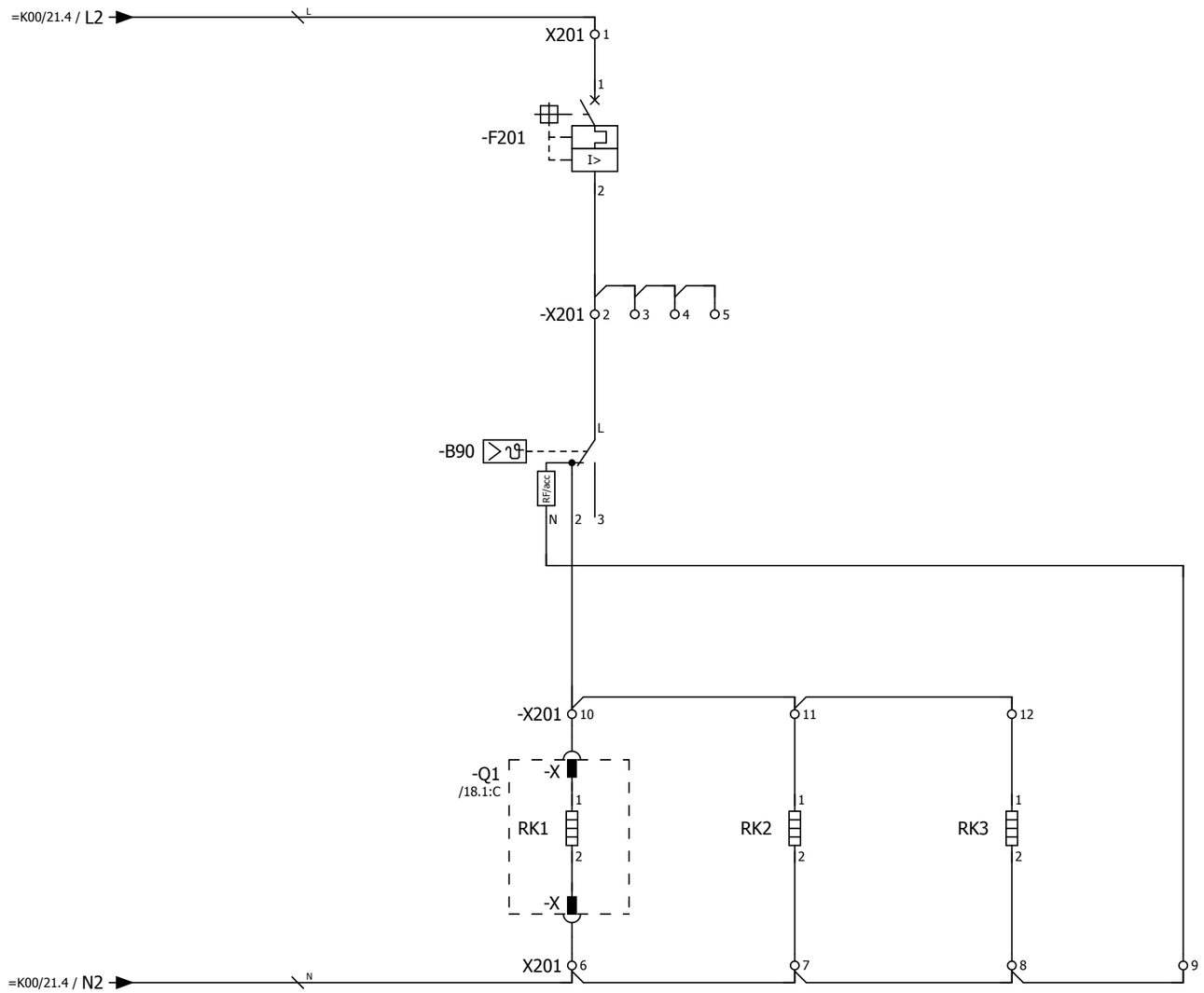

Примечание:
Ввиду отсутствия заводской информации, нумерация клемм выкатного элемента принято условно

Согласовано | Взам. инв. № | Подпись и дата | Инв. № подл.

Изм.	Кол.уч.	Лист	№ док.	Подпись	Дата	2122-33.13 Цепи обогрева	= K210 + S1 Лист 3

Питание двигателя взвода пружины выключателя 220 В пост.тока

Питание цепей управления

Питание цепей управления выключателем

Питание преобразователя, счетчика ЭЭ

=K00/21.4 / EY2-

=K00/21.4 / EY2+

=K00/21.4 / EC2-

=K00/21.4 / EC2+

-X100 1 9

-X100 2 10

3 11

4 12

-SF1 /7.5:B /12.6:B

-SF2 /12.6:B

-SF3 /12.7:B

-SF4 /12.7:B

I> I>

-X0 1 4

-Q1 /18.1:C

-XP1 8 19

27 28

-SQM1 -SQM2

30 29

1 2

M

-X1 1 3

12 14

-X2 1 6

12

-X701 1

5

101 7.1:A

102 8.1:E

1 6.8:A

101 5.2:A

102 5.2:E

1 6.0:A

2 6.1:F

L+ 5.5:A

L- 5.4:E

Согласовано

Взам. инв. №

Подпись и дата

Инв. № подл.

Изм.	Кол.уч.	Лист	№ док.	Подпись	Дата

2122-33.13

Питание постоянным оперативным током

= K210

+ S1

Лист 4

Питание устройства

Питание преобразователя

Питание счетчика ЭЭ

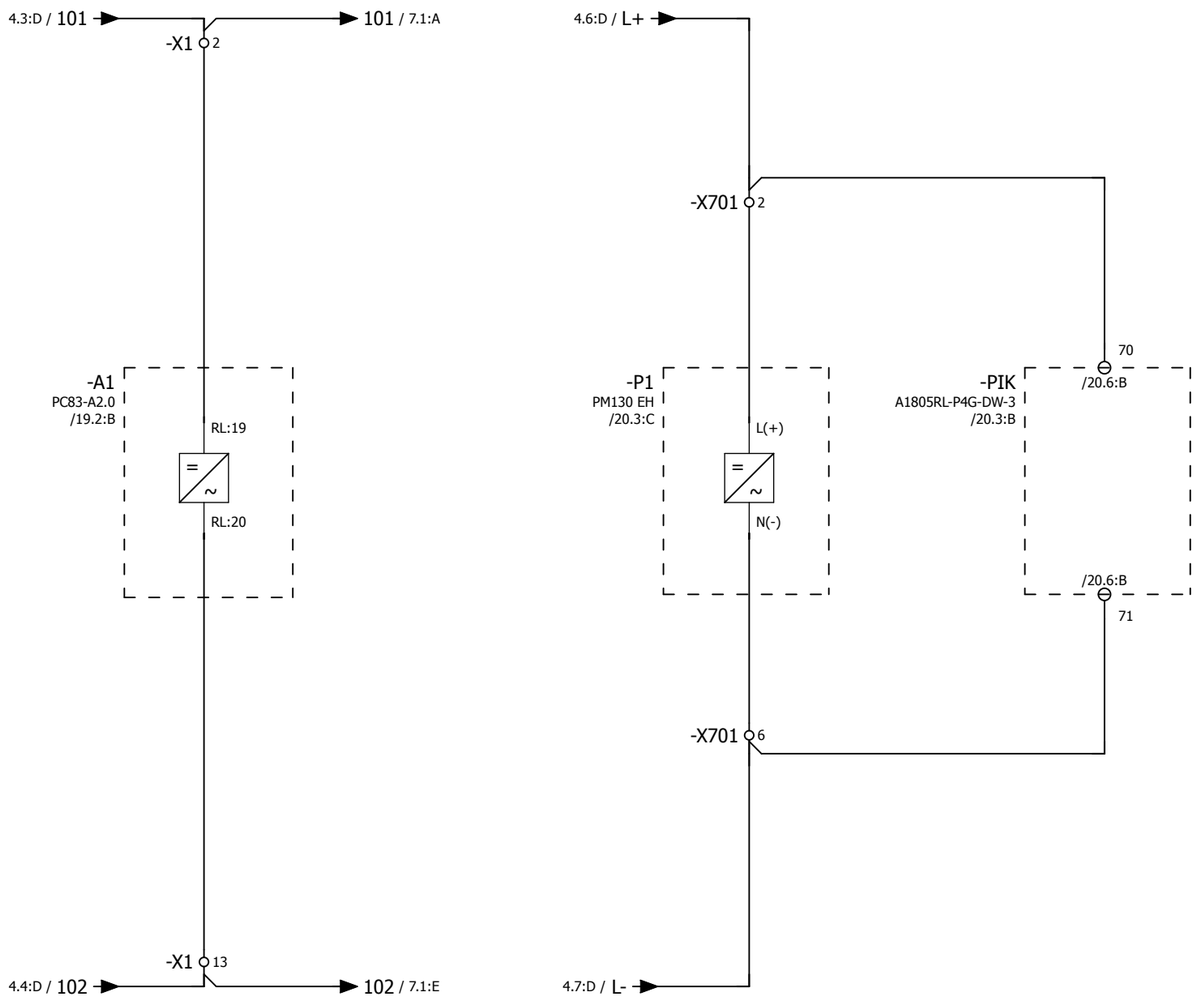

Согласовано

Взам. инв. №

Подпись и дата

Инв. № подл.

Изм.	Кол.уч.	Лист	№ док.	Подпись	Дата

2122-33.13

Питание постоянным оперативным током

= K210

+ S1

Лист 5

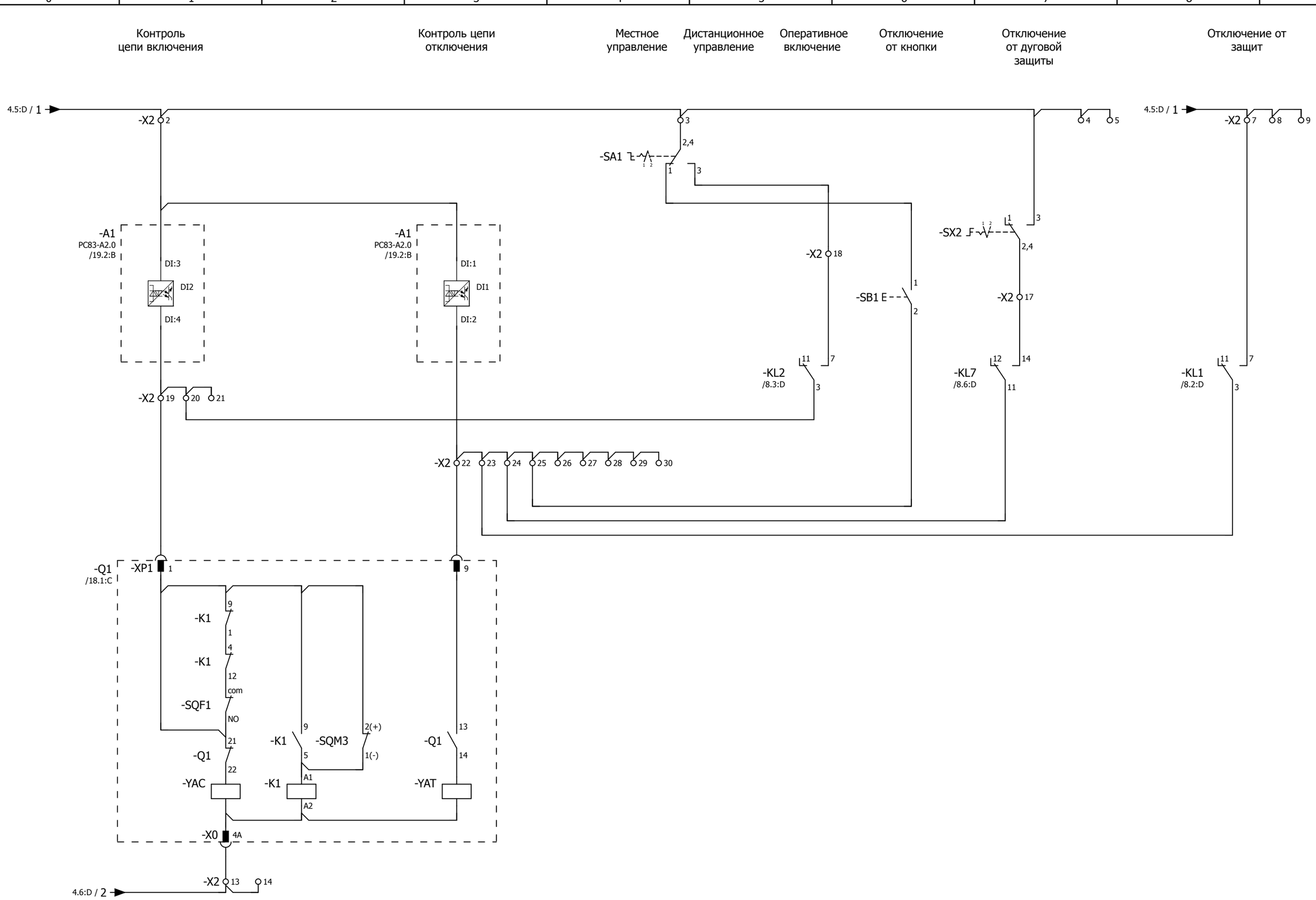

Переключатель SA1:
1 - местное
2 - дистанционное

Переключатель SX2:
1 - выведено
2 - введено

Изм.	Кол.уч.	Лист	№ док.	Подпись	Дата	2122-33.13	= K210
						Цепи управления выключателем	+ S1
							Лист 6

Согласовано | Взам. инв. № | Подпись и дата | Инв. № подл.

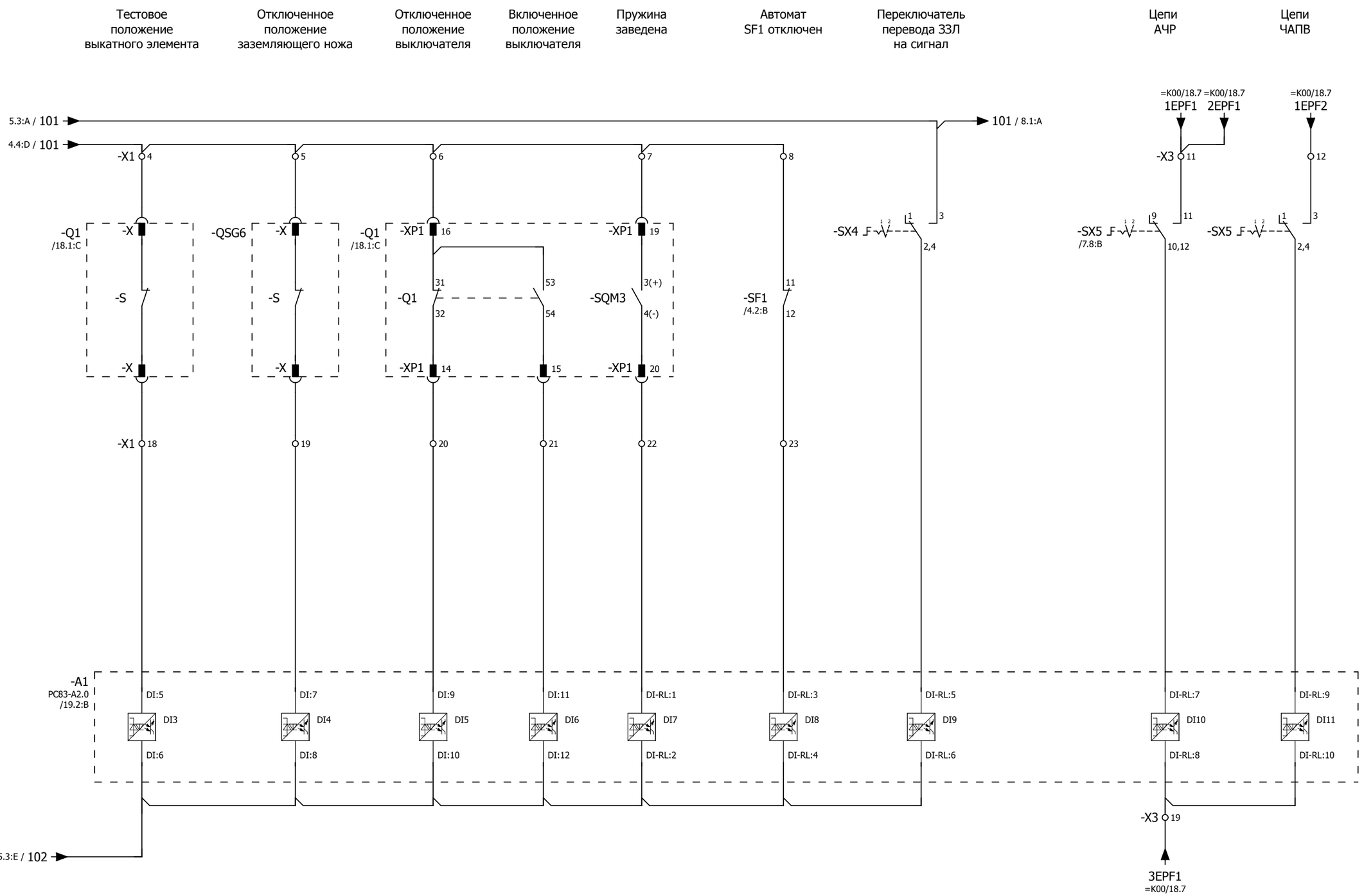

Примечание:

1. Ввиду отсутствия заводской информации, нумерация клемм выкатного элемента и ЗН принято условно;
2. Необходимость ввода каждого присоединения под определенную очередь АЧР определяет заказчик.

Переключатель SX4, 5:
1 - выведено
2 - введено

Изм.	Кол.уч.	Лист	№ док.	Подпись	Дата	2122-33.13	= K210 / + S1
						Бинарные входы устройства защиты	Лист 7

Согласовано | Взам. инв. № | Подпись и дата | Инв. № подл.

0 1 2 3 4 5 6 7 8 9

A B C D E F

Команда на оперативное отключение выключателя

Отключение от защит

Команда на оперативное включение выключателя

Действие УРОВ

Действие ЛЗШ

"Аварийное отключение"

Вызов в шкаф

Срабатывание дуговой защиты

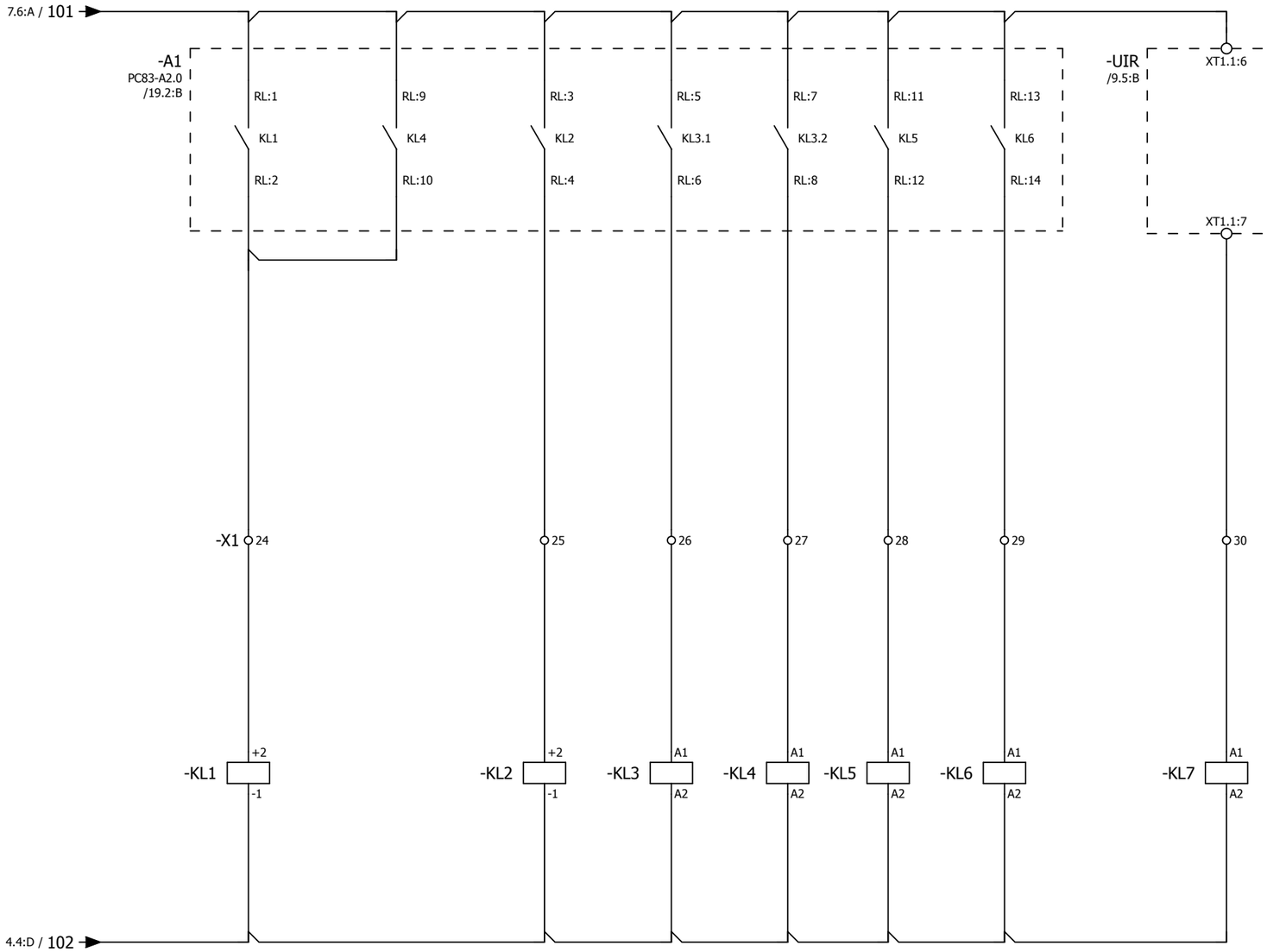

Согласовано

Взам. инв. №

Подпись и дата

Инв. № подл.

Изм.	Кол.уч.	Лист	№ док.	Подпись	Дата

2122-33.13

Бинарные выходы устройства защиты

= K210

+ S1

Лист 8

Световой датчик отсека ТТ

Световой датчик отсека выключателя

Световой датчик отсека сборных шин

Устройство индикации и регистрации

Переключатель дуговой защиты

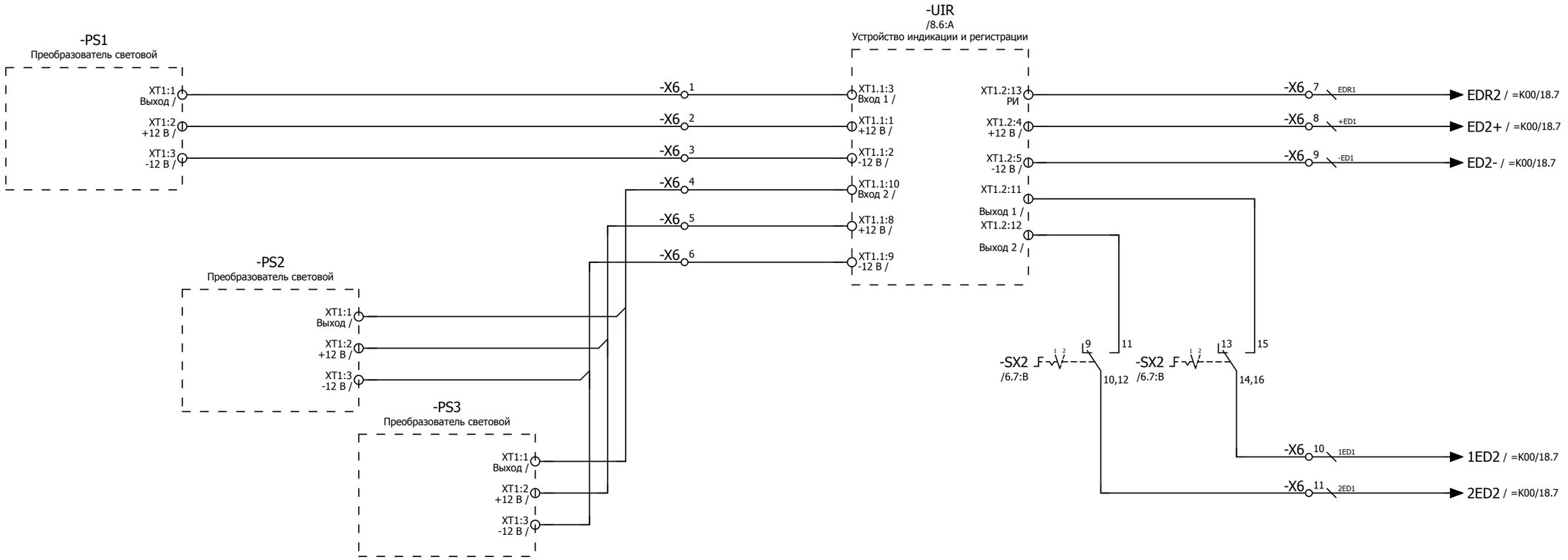

Переключатель SX2:
1 - выведено
2 - введено

Согласовано

Взам. инв. №

Подпись и дата

Инв. № подл.

Изм.	Кол.уч.	Лист	№ док.	Подпись	Дата	2122-33.13	= K210
							+ S1
						Цепи дуговой защиты	Лист 9

Разрешение на
перемещение
выкатного элемента

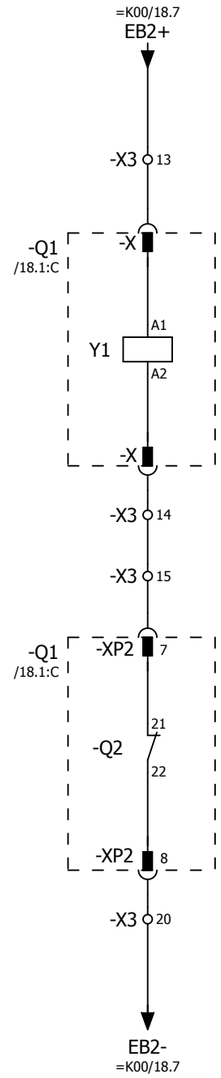

Примечание:
Ввиду отсутствия заводской информации, нумерация клемм выкатного элемента принято условно

Согласовано

Взам. инв. №

Подпись и дата

Инв. № подл.

Изм.	Кол.уч.	Лист	№ док.	Подпись	Дата	2122-33.13 Цепи оперативной блокировки	= K210 + S1 Лист 10

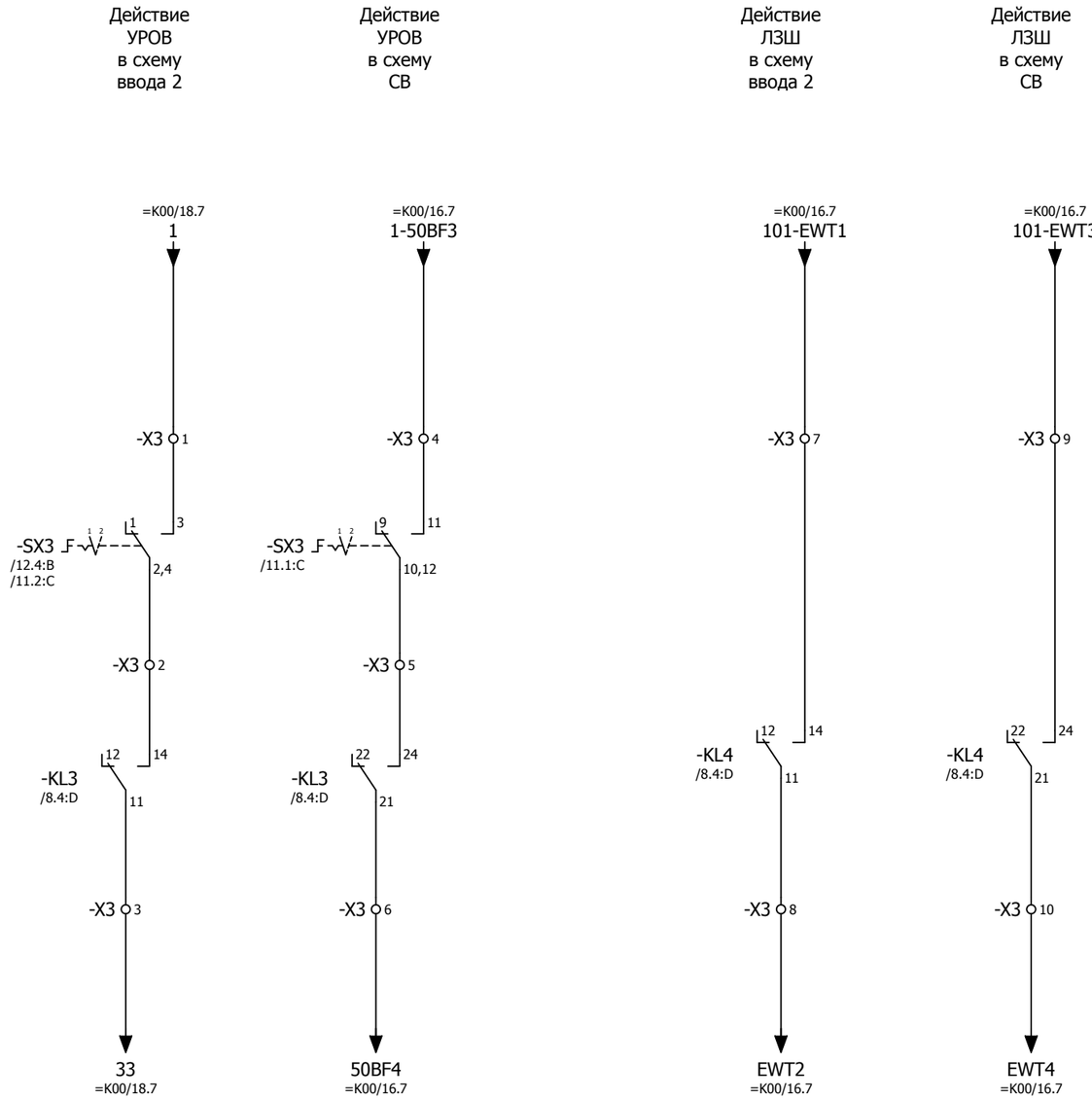

Переключатель SX3:
1 - выведено
2 - введено

Согласовано

Взам. инв. №

Подпись и дата

Инв. № подл.

Изм.	Кол.уч.	Лист	№ док.	Подпись	Дата	2122-33.13	= K210
							+ S1
						Цепи УРОВ, ЛЗШ	Лист 11

Общепанельная лампа

Общий сигнал "Вызов в ячейку"

Аварийное отключение выключателя

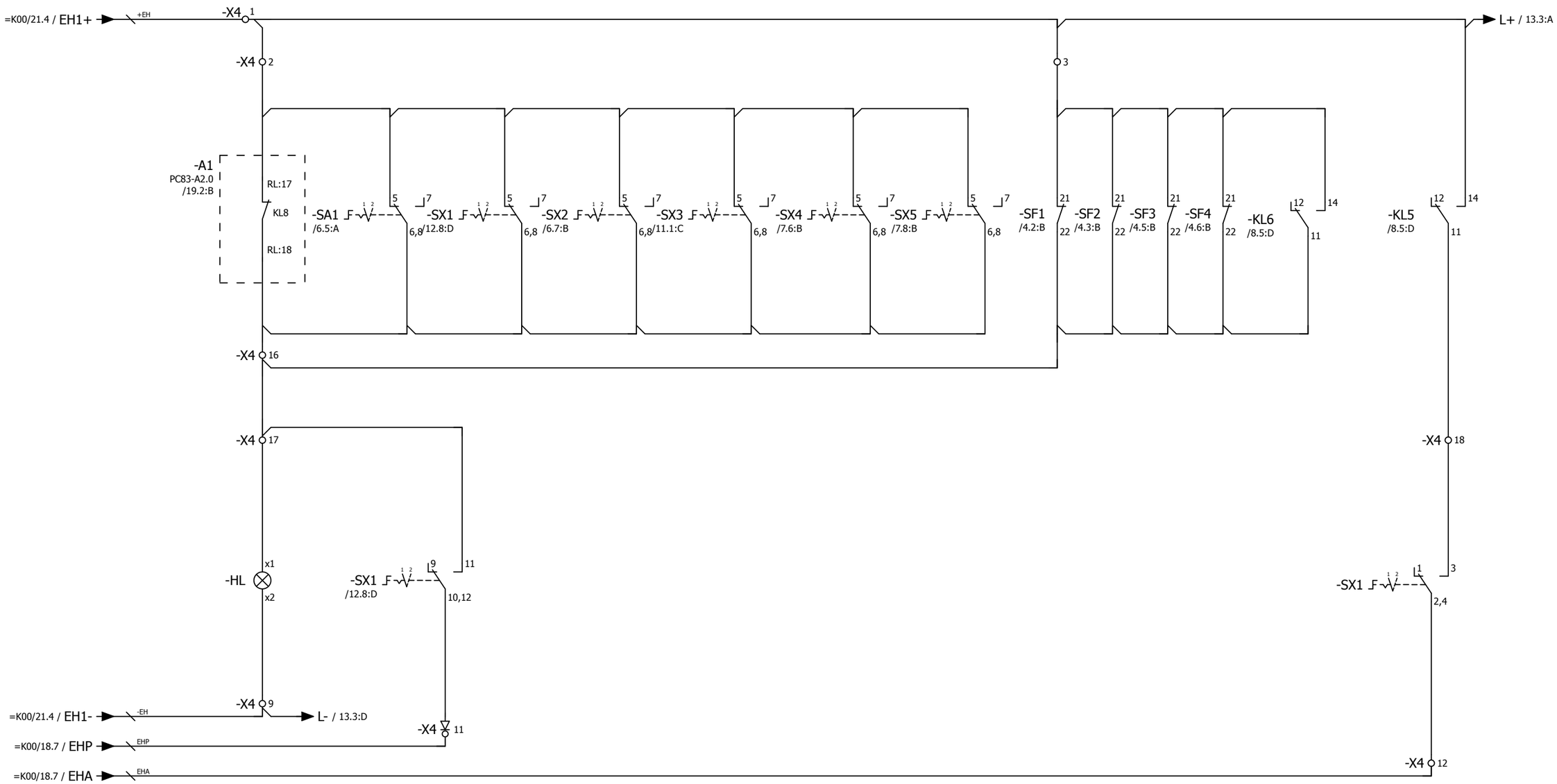

Переключатели SX1,2,3,4,5:
1 - выведено
2 - введено

Переключатель SA1:
1 - местное
2 - дистанционное

Согласовано

Взам. инв. №

Подпись и дата

Инв. № подл.

Изм.	Кол.уч.	Лист	№ док.	Подпись	Дата

2122-33.13

Цепи сигнализации

= K210

+ S1

Лист 12

Отключенное положение выключателя

Включенное положение выключателя

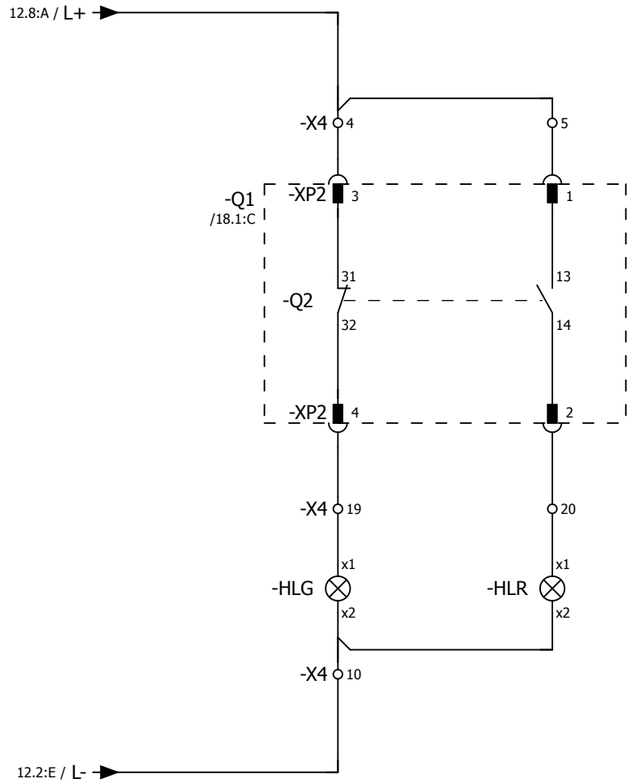

Согласовано

Взам. инв. №

Подпись и дата

Инв. № подл.

Изм.	Кол.уч.	Лист	№ док.	Подпись	Дата

2122-33.13

Цепи сигнализации

= K210

+ S1

Лист 13

Токовые цепи измерения

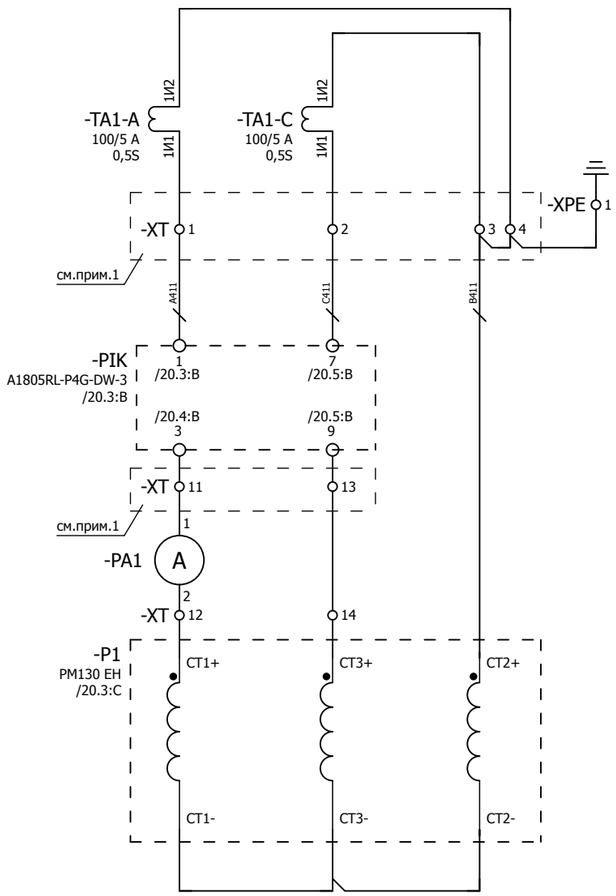

Токовые цепи устройства защиты

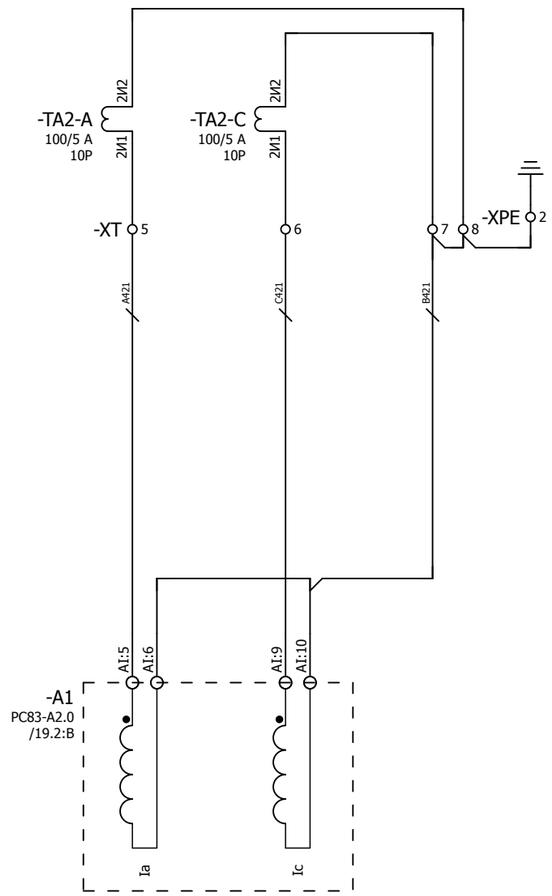

Трансформатор тока
нулевой последовательности

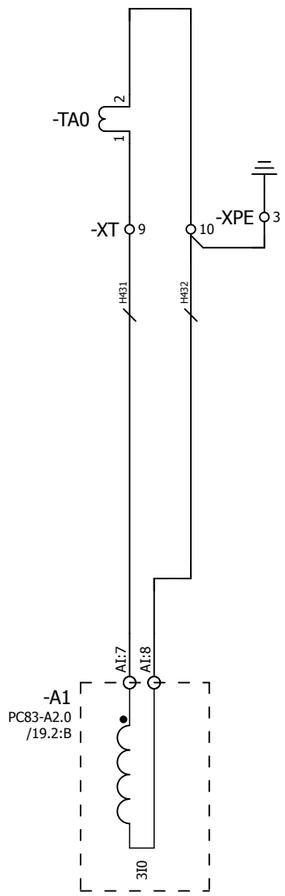

Примечания:
1. Предусмотреть возможность пломбирования выделенных клемм
2. Подключение токовых цепей осуществить проводом сечением 2,5 мм²

Согласовано | Взам. инв. № | Подпись и дата | Инв. № подл.

Изм.	Кол.уч.	Лист	№ док.	Подпись	Дата	2122-33.13	= K210
						Токовые цепи	+ S1
							Лист 14

Цепи напряжения преобразователя и счетчика ЭЭ

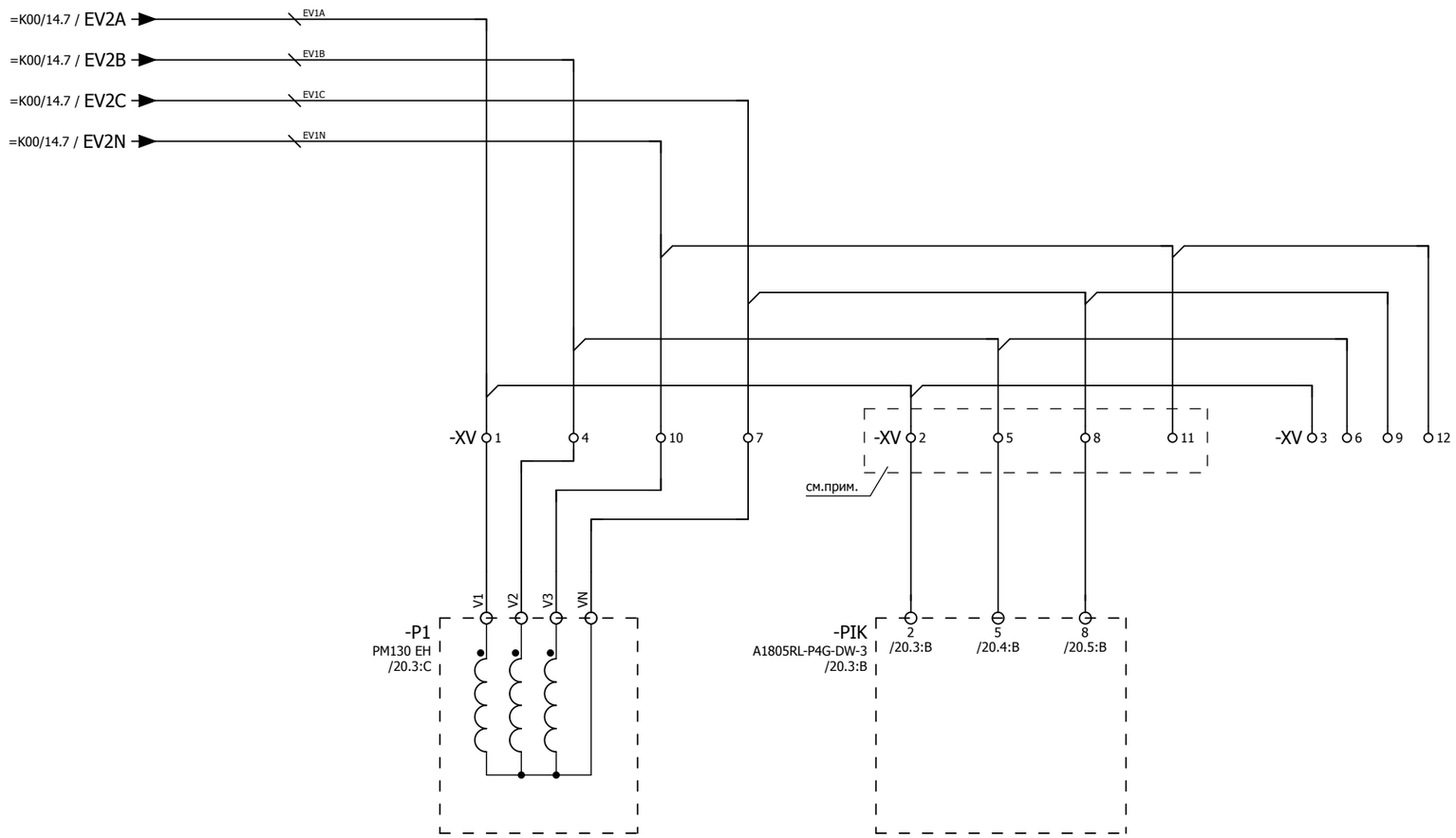

Примечание:
Предусмотреть возможность пломбирования выделенных клемм

Изм.	Кол.уч.	Лист	№ док.	Подпись	Дата	2122-33.13 Цепи напряжения	= K210 + S1 Лист 15

Согласовано | Взам. инв. № | Подпись и дата | Инв. № подл.

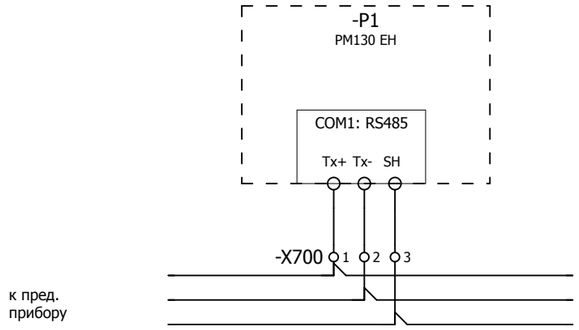

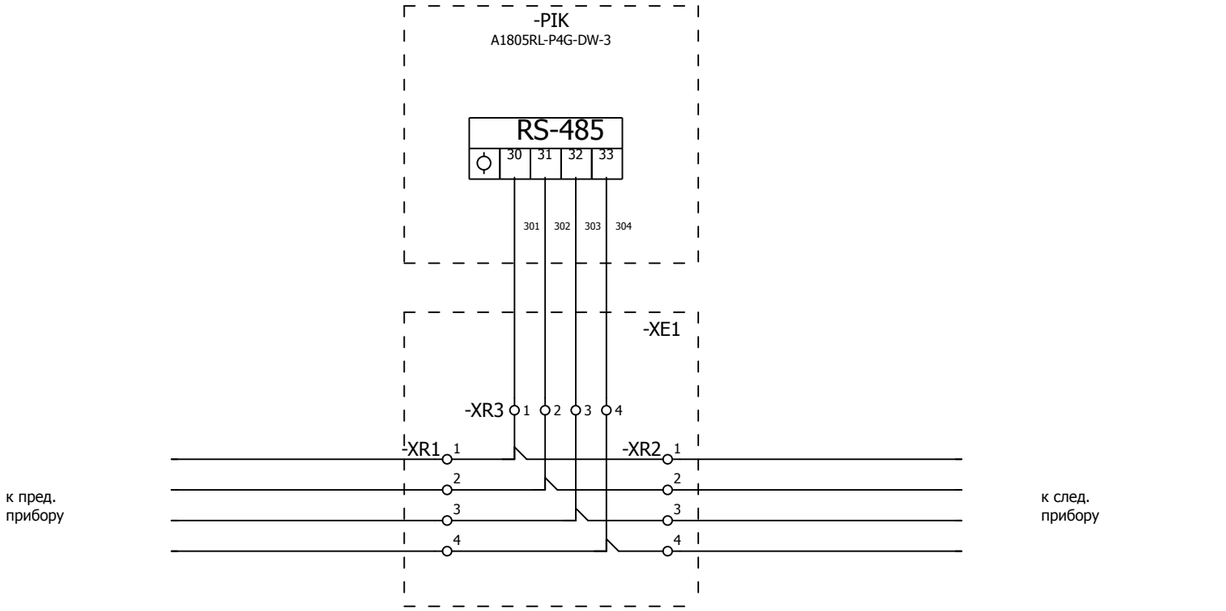

-X700 4 5 6 7 8 9 10

Примечание:
Между ячеечные соединения коммуникационной сети выполнить кабелем типа Belden 9841.

Изм.	Кол.уч.	Лист	№ док.	Подпись	Дата	2122-33.13 Коммуникационная сеть преобразователя и счетчика ЭЭ	= K210 + S1 Лист 16

Согласовано | Взам. инв. № | Подпись и дата | Инв. № подл.

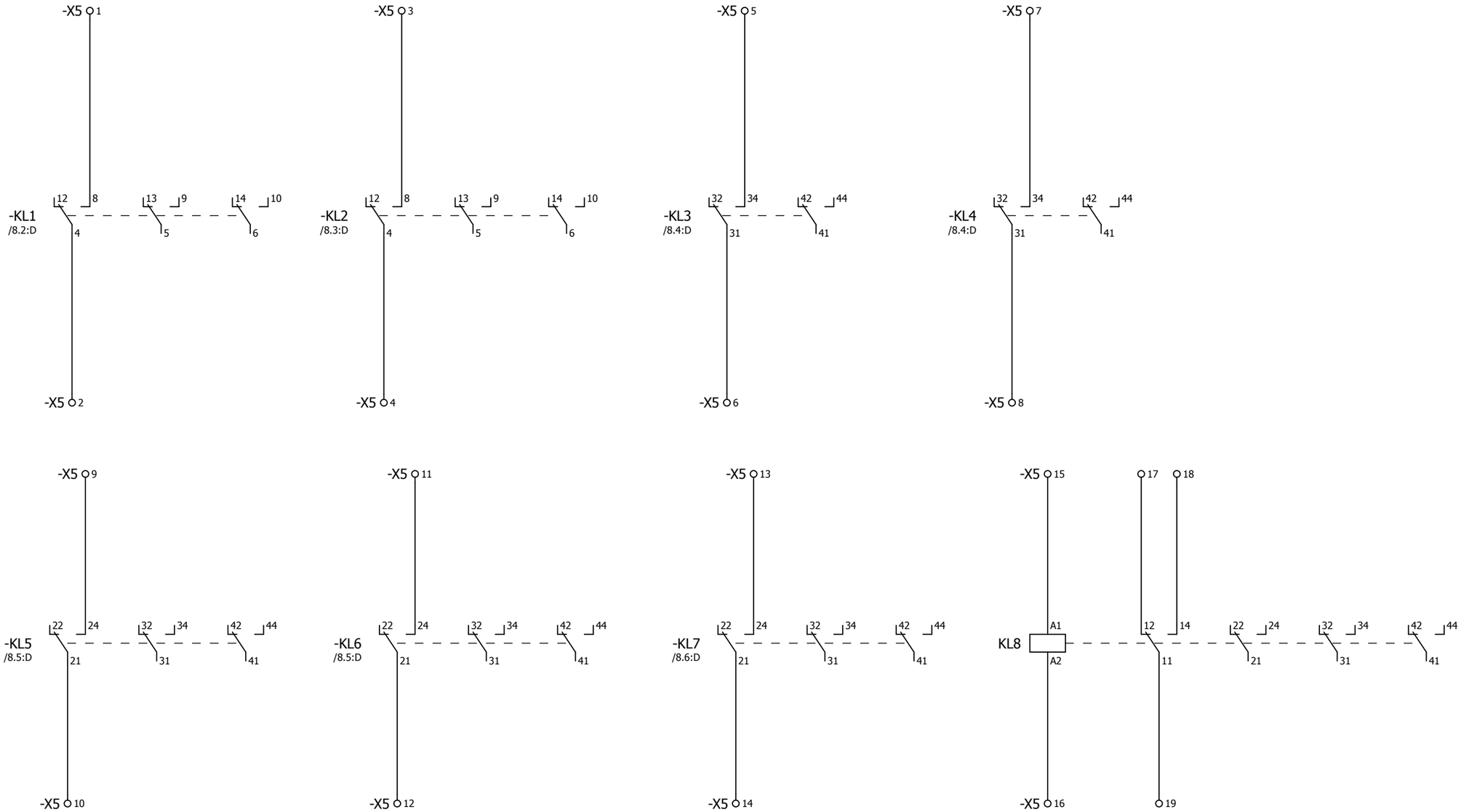

-X0 2 3 5

-X1 9 10 11 15 16 17 31 32 33 34 35

-X2 10 11 15 16

-X3 16 17 18

-X4 6 7 8 13 14 15

-X6 12 13 14 15

-X5 34 35

-X100 5 6 7 8 13 14 15

-X701 3 4 7 8 9 10

-XT 15 16 17 18 19 20

-XV 13 14 15 16 17 18 19 20

Изм.	Кол.уч.	Лист	№ док.	Подпись	Дата

2122-33.13

Резервные контакты реле

= K210

+ S1

Лист 17

Согласовано

Взам. инв. №

Подпись и дата

Инв. № подл.

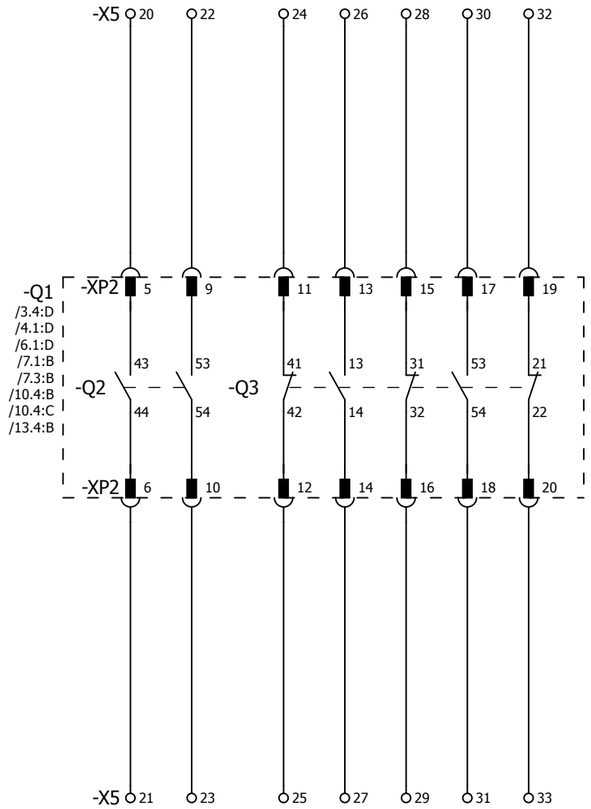

Согласовано

Взам. инв. №

Подпись и дата

Инв. № подл.

Изм.	Кол.уч.	Лист	№ док.	Подпись	Дата

2122-33.13

Резервные контакты выключателя

= K210

+ S1

Лист 18

F	E	D	C	B	A

Инв. № подл.	Подпись и дата	Взам. инв. №	Согласовано			

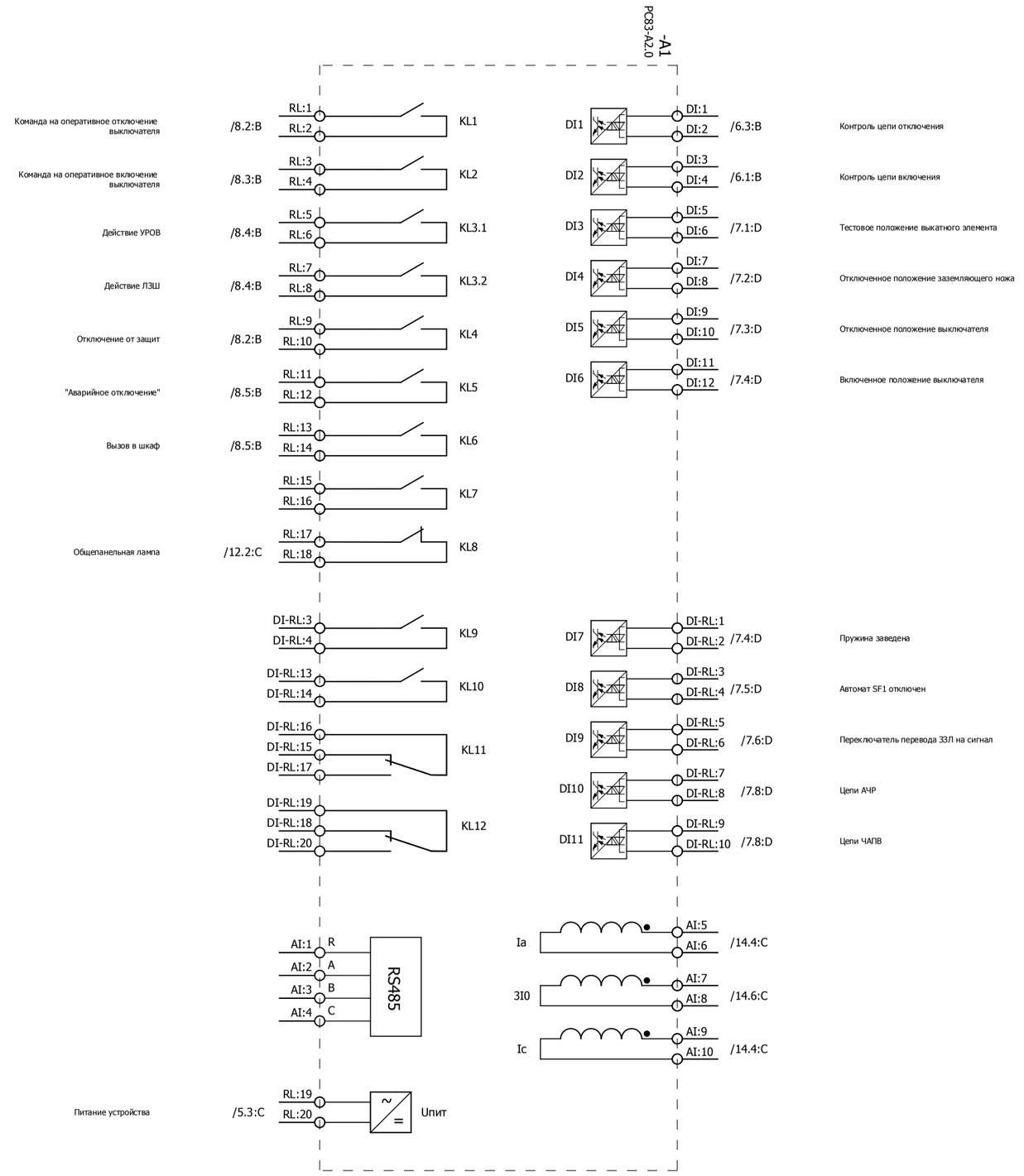

Изм.		
Кол.уч.		
Лист		
№ док.		
Подпись		
Дата		

2122-33.13

Обзор устройства защиты

= K210
+ S1
Лист 19

0 1 2 3 4 5 6 7 8 9

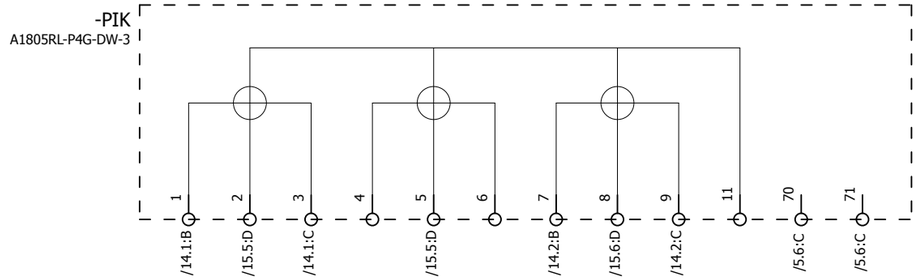

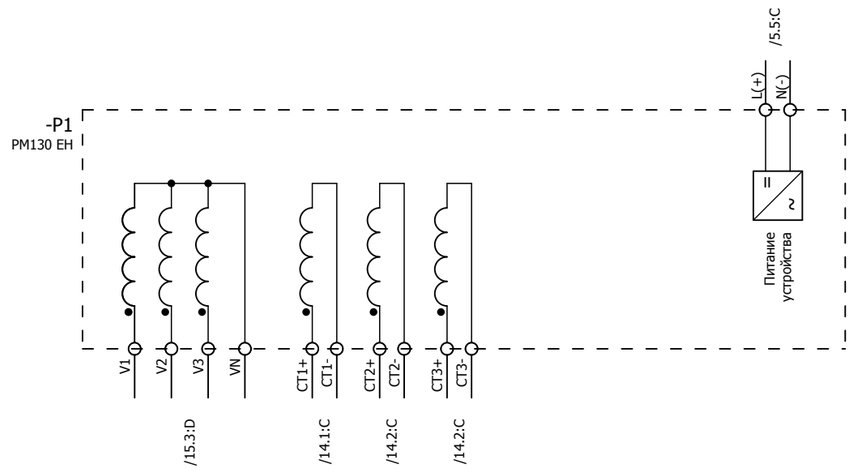

						2122-33.13	= K210
							+ S1
Изм.	Кол.уч.	Лист	№ док.	Подпись	Дата	Обзор счетчика ЭЭ и преобразователя	Лист 20

Согласовано

Взам. инв. №

Подпись и дата

Инв. № подл.

ПЕРЕЧЕНЬ ОБОРУДОВАНИЯ

No п/п	НАИМЕНОВАНИЕ	ТИП ОБОРУДОВАНИЯ	ЗАВОД-ИЗГОТОВИТЕЛЬ	ОБОЗНАЧЕНИЕ ПО СХЕМЕ	К-ВО
1	Устройство защиты по току	PC83-A2.0-253 0211 1111 PC83-A2.0-253 0211 1111	РЗА СИСТЕМЗ	-A1 /19.2:B	1
2	Термостат 230 В перем.тока	8MR 2170-1A 01170.0-00	SIEMENS	-B90 /3.4:C	1
3	Автоматический выключатель C2 1p 1-полюсный, 400/220 В пер./пост. тока, 2 А Тип C, 10 кА	5SY5 102-7 5SY5 102-7	SIEMENS	-F200 /2.4:B	1
4	Автоматический выключатель C10 1p 1-полюсный, 400/220 В пер./пост. тока, 10 А тип C, 10 кА	5SY5 110-7 5SY5 110-7	SIEMENS	-F201 /3.4:B	1
5	Световой индикатор с гладкой линзой, 15 мА, 230 В перем./пост.т, цвет белый	3SB3204-6AA60 3SB3204-6AA60	SIEMENS	-HL /12.2:D	1
6	Светодиодная лампа BA 9s, 15 мА, 230 В перем./пост.т, цвет белый	3SB3901-1QG	SIEMENS	-HL /12.2:D	1
7	Световой индикатор с гладкой линзой, 15 мА, 230 В перем./пост.т, цвет зеленый	3SB3204-6AA40 3SB3204-6AA40	SIEMENS	-HLG /13.4:C	1
8	Светодиодная зеленая лампа BA 9S 15 мА, 230 пер. и пост. тока	3SB3901-1DG	SIEMENS	-HLG /13.4:C	1
9	Световой индикатор с гладкой линзой, 15 мА, 230 В перем./пост.т, цвет красный	3SB3204-6AA20 3SB3204-6AA20	SIEMENS	-HLR /13.5:C	1
10	Светодиодная красная лампа BA 9S 15 мА, 230 пер. и пост. тока	3SB3901-1CG 3SB39 01-1CG	SIEMENS	-HLR /13.5:C	1
11	Моностабильное быстродействующее реле 4-е контакта, 220 В пост., 10 А, 8 мс	7PA2742-0AA00-2 7PA2742-0AA00-2	SIEMENS	-KL1 /8.2:D	1
12	Моностабильное быстродействующее реле 4-е контакта, 220 В пост., 10 А, 8 мс	7PA2742-0AA00-2 7PA2742-0AA00-2	SIEMENS	-KL2 /8.3:D	1
13	Промежуточное реле 230 В пост.т, 4-е перекидных контакта, 6 А, <8 мс	PT 570 220 15368.2	SCHRACK	-KL3 /8.4:D	1
14	Промежуточное реле 230 В пост.т, 4-е перекидных контакта, 6 А, <8 мс	PT 570 220 15368.2	SCHRACK	-KL4 /8.4:D	1
15	Промежуточное реле 230 В пост.т, 4-е перекидных контакта, 6 А, <8 мс	PT 570 220 15368.2	SCHRACK	-KL5 /8.5:D	1
16	Промежуточное реле 230 В пост.т, 4-е перекидных контакта, 6 А, <8 мс	PT 570 220 15368.2	SCHRACK	-KL6 /8.5:D	1
17	Промежуточное реле 230 В пост.т, 4-е перекидных контакта, 6 А, <8 мс	PT 570 220 15368.2	SCHRACK	-KL7 /8.6:D	1
18	Промежуточное реле 230 В пост.т, 4-е перекидных контакта, 6 А, <8 мс	PT 570 220 15368.2	SCHRACK	-KL8 /17.6:D	1
19	Многофункциональный преобразователь	PM 130EH Plus PM 130EH Plus	SATEC	-P1 /20.3:C	1

Согласовано

Взам. инв. №

Подпись и дата

Инв. № подл.

Изм.	Кол.уч.	Лист	№ док.	Подпись	Дата

2122-33.13

Перечень оборудования

= K210

+ S1

Лист 21

ПЕРЕЧЕНЬ ОБОРУДОВАНИЯ

No п/п	НАИМЕНОВАНИЕ	ТИП ОБОРУДОВАНИЯ	ЗАВОД-ИЗГОТОВИТЕЛЬ	ОБОЗНАЧЕНИЕ ПО СХЕМЕ	К-ВО
20	Амперметр 0-100/5А габаритные размеры 80x80	Э42700 Э42700, 100А; 100/5	ЧЭАЗ	-PA1 /14.1:C	1
21	Многофункциональный счетчик электроэнергии серии АЛЬФА А1800	A1805RL- P4G - DW - 3 A1805RL- P4G - DW - 3	Elster Метроника	-PIK /20.3:B	1
22	Преобразователь световой Напряжение питания 12 В (поставляется в комплекте с БССДЗ-01/02)	ПС-11.02	ЗАО "Промэлектроника"	-PS1 /9.1:B	1
23	Преобразователь световой Напряжение питания 12 В (поставляется в комплекте с БССДЗ-01/02)	ПС-11.02	ЗАО "Промэлектроника"	-PS2 /9.2:C	1
24	Преобразователь световой Напряжение питания 12 В (поставляется в комплекте с БССДЗ-01/02)	ПС-11.02	ЗАО "Промэлектроника"	-PS3 /9.3:C	1
25	Резистор для обогрева 100 Вт	Heater 100 W		-Q1-RK1 /3.4:D	1
26	Резистор для обогрева 20 Вт	Heater 20 W		-RK2 /3.5:D	1
27	Резистор для обогрева 100 Вт	Heater 100 W		-RK3 /3.6:D	1
28	Переключатель без нулевого положения 2-положения 3-направления, без возврата 400/415 В пер. тока, 20 А;	T0-3-8222/EZ 015118	MOELLER	-SA1 /6.5:A	1
29	Кнопка плоская круглая цвет красный, 1 НО, 400 В перем./пост.т.	3SB3202-0AA21 3SB3202-0AA21	SIEMENS	-SB1 /6.6:B	1
30	Автоматический выключатель C4 2p 2-полюсный, 400/440 В пер./пост. тока, 4 А тип С, 10 кА	5SY5 204-7 5SY5 204-7	SIEMENS	-SF1 /4.2:B	1
31	Блок-контакты положения 2НЗ	5ST3 012 5ST3 012	SIEMENS	-SF1 /4.2:B	1
32	Автоматический выключатель C4 2p 2-полюсный, 400/440 В пер./пост. тока, 4 А тип С, 10 кА	5SY5 204-7 5SY5 204-7	SIEMENS	-SF2 /4.3:B	1
33	Блок-контакты положения, 1НО+1НЗ 230/220 В пер. и пост. тока	5ST3 010 5ST3 010	SIEMENS	-SF2 /4.3:B	1
34	Автоматический выключатель C3 2p 2-полюсный, 400/440 В пер./пост. тока, 3 А тип С, 10 кА	5SY5 203-7 5SY5 203-7	SIEMENS	-SF3 /4.5:B	1
35	Блок-контакты положения, 1НО+1НЗ 230/220 В пер. и пост. тока	5ST3 010 5ST3 010	SIEMENS	-SF3 /4.5:B	1
36	Автоматический выключатель C2 2p 2-полюсный, 400/440 В пер./пост. тока, 2 А тип С, 10 кА	5SY5 202-7 5SY5 202-7	SIEMENS	-SF4 /4.6:B	1
37	Блок-контакты положения, 1НО+1НЗ 230/220 В пер. и пост. тока	5ST3 010 5ST3 010	SIEMENS	-SF4 /4.6:B	1
38	Микропереключатель 15А, 240В перем. тока	3SE3 020-1A 3SE3 020-1A	SIEMENS	-SQ1 /2.4:C	1

Согласовано

Взам. инв. №

Подпись и дата

Инв. № подл.

Изм.	Кол.уч.	Лист	№ док.	Подпись	Дата

2122-33.13

Перечень оборудования

= K210

+ S1

Лист 22

ПЕРЕЧЕНЬ ОБОРУДОВАНИЯ

No п/п	НАИМЕНОВАНИЕ	ТИП ОБОРУДОВАНИЯ	ЗАВОД-ИЗГОТОВИТЕЛЬ	ОБОЗНАЧЕНИЕ ПО СХЕМЕ		К-ВО
39	Переключатель без нулевого положения 2-положения 3-направления, без возврата 400/415 В пер. тока, 20 А;	T0-3-8222/EZ 015118	MOELLER	-SX1	/12.8:D	1
40	Переключатель без нулевого положения 2-положения, 4-направления 400/415 В пер. тока, 20 А;	T0-4-8223/EZ 019864	MOELLER	-SX2	/6.7:B	1
41	Переключатель без нулевого положения 2-положения 3-направления, без возврата 400/415 В пер. тока, 20 А;	T0-3-8222/EZ 015118	MOELLER	-SX3	/11.1:C	1
42	Переключатель без нулевого положения 2-положения 2-направления, без возврата 400/415 В пер. тока, 20 А;	T0-2-8221/EZ 010372	MOELLER	-SX4	/7.6:B	1
43	Переключатель без нулевого положения 2-положения 3-направления, без возврата 400/415 В пер. тока, 20 А;	T0-3-8222/EZ 015118	MOELLER	-SX5	/7.8:B	1
44	Устройство индикации и регистрации Величина сигнала 12 В (поставляется в комплекте с БССДЗ-01/02)	УИР-13	ЗАО "Промэлектроника"	-UIR	/9.5:B	1
45	Проходная клемма провод 0,14-2,5 мм²	UT 2,5 3044076	PHÖNIX	-X0	/4.2:C;/17.0:E;/17.1:E	5
46	Проходная клемма провод 0,14-2,5 мм²	UT 2,5 3044076	PHÖNIX	-X1	/4.3:C;/4.4:C;/5.3:B;/5.3:E; /7.1:A;/7.1:C;/7.2:A;/7.2:C;	35
47	Проходная клемма провод 0,14-2,5 мм²	UT 2,5 3044076	PHÖNIX	-X2	/4.5:C;/4.6:C;/6.1:A;/6.1:C; /6.2:C;/6.2:F;/6.3:C;/6.4:C;	30
48	Проходная клемма провод 0,14-2,5 мм²	UT 2,5 3044076	PHÖNIX	-X3	/7.8:A;/7.8:E;/10.5:B;/10.5:C; /10.5:D;/11.1:D;/11.2:B;	20
49	Проходная клемма провод 0,14-2,5 мм²	UT 2,5 3044076	PHÖNIX	-X4	/12.2:A;/12.2:B;/12.2:C; /12.2:E;/12.6:B;/12.8:C;	19
50	Диодная клемма провод 0,14-4 мм²	UT 2,5-MTD-DIO/L-R 3064137	PHÖNIX	-X4	/12.3:E	1
51	Проходная клемма провод 0,14-2,5 мм²	UT 2,5 3044076	PHÖNIX	-X5	/17.0:F;/17.1:A;/17.1:C; /17.1:D;/17.3:A;/17.3:C;	35
52	Проходная клемма провод 0,14-2,5 мм²	UT 2,5 3044076	PHÖNIX	-X6	/9.5:B;/9.5:C;/9.8:B;/9.8:D; /17.0:F;/17.1:F	15
53	Проходная клемма провод 0,14-2,5 мм²	UT 2,5 3044076	PHÖNIX	-X100	/4.2:B;/4.3:B;/4.4:B;/4.5:B; /4.6:B;/4.7:B;/17.3:E;/17.4:E	15
54	Освещение 15Вт, 230 В перем. тока	8MF4900 8MF4900	SIEMENS	-X101	/2.4:D	1
55	Проходная клемма провод 0,14-2,5 мм²	UT 2,5 3044076	PHÖNIX	-X200	/2.4:A;/2.4:B;/2.4:E;/2.5:B; /2.6:E	9
56	Заземляющая клемма провод 1,5-35 мм²	UT 35-PE 3044241	PHÖNIX	-X200	/2.5:D	1
57	Проходная клемма провод 0,14-2,5 мм²	UT 2,5 3044076	PHÖNIX	-X201	/3.4:A;/3.4:B;/3.4:D;/3.4:E; /3.5:B;/3.5:D;/3.5:E;/3.6:D;	12

Согласовано

Взам. инв. №

Подпись и дата

Инв. № подл.

Изм.	Кол.уч.	Лист	№ док.	Подпись	Дата

2122-33.13

Перечень оборудования

= K210

+ S1

Лист 23

ПЕРЕЧЕНЬ ОБОРУДОВАНИЯ

No п/п	НАИМЕНОВАНИЕ	ТИП ОБОРУДОВАНИЯ	ЗАВОД-ИЗГОТОВИТЕЛЬ	ОБОЗНАЧЕНИЕ ПО СХЕМЕ		К-ВО
58	Проходная клемма провод 0,14-2,5 мм²	UT 2,5 3044076	PHÖNIX	-X700	/16.1:D;/16.2:C	10
59	Проходная клемма провод 0,14-2,5 мм²	UT 2,5 3044076	PHÖNIX	-X701	/4.6:C;/4.7:C;/5.5:B;/5.5:D; /17.3:F	10
60	Разветвитель интерфейса RS-485	ПР-3	ABB	-XE1	/16.6:C	1
61	Заземляющая клемма провод 1,5-35 мм²	UT 35-PE 3044241	PHÖNIX	-XPE	/14.3:B;/14.5:B;/14.6:B	3
62	Многоуровневая клемма провод 0,14-4 мм²	UTTB 2,5 3044636	PHÖNIX	-XR	=K00/14.6;=K00/16.6; =K00/18.6;=K00/21.3	70
63	Клемма с размыкателем для измерительного ТТ провод 0,14-6 мм²	UTME 4-CT/1P 3057432	PHÖNIX	-XT	/14.1:B;/14.1:C;/14.2:B; /14.2:C;/14.3:B;/14.4:B;	20
64	Клеммы с размыкателями для ТН провод 0,14-6 мм²	UTME 4/1P 3057416	PHÖNIX	-XV	/15.3:C;/15.4:C;/15.5:C; /15.6:C;/15.7:C;/17.3:F;/17.4:F	20

Согласовано

Взам. инв. №

Подпись и дата

Инв. № подл.

Изм.	Кол.уч.	Лист	№ док.	Подпись	Дата

2122-33.13

Перечень оборудования

= K210

+ S1

Лист 24

РЯД ЗАЖИМОВ/КОЛОДКА

=K210+S1-X0

| | | |

Инв. № подл.	Подпись и дата	Взам. инв. №	Согласовано			

РЯД ЗАЖИМОВ/КОЛОДКА

=K210+S1-X1

No. Кабеля	ТИП кабеля / No. Провода	К	Соединение	No. Клеммы	ТИП клеммы	ОТ	Соединение	No. Кабеля	ТИП кабеля / No. Провода	Страница
				1	PHOENIX. 3044076	-SF2	2			/4.3:C
						-X1	3			
		-A1	RL:19	2	PHOENIX. 3044076	-SX4	3			/5.3:B
				3	PHOENIX. 3044076	-X1	1			/4.4:C
		-Q1-X		4	PHOENIX. 3044076					/7.1:A
		-QSG6-X		5	PHOENIX. 3044076					/7.2:A
		-Q1-XP1	16	6	PHOENIX. 3044076					/7.3:A
		-Q1-XP1	19	7	PHOENIX. 3044076					/7.4:A
		-SF1	11	8	PHOENIX. 3044076					/7.5:A
				9	PHOENIX. 3044076					/17.0:F
				10	PHOENIX. 3044076					/17.0:F
				11	PHOENIX. 3044076					/17.1:F
				12	PHOENIX. 3044076	-SF2	4			/4.4:C
						-X1	14			
		-A1	DI:6	13	PHOENIX. 3044076	-A1	RL:20			/5.3:E
		-KL1	-1	14	PHOENIX. 3044076	-X1	12			/4.4:C
				15	PHOENIX. 3044076					/17.1:F
				16	PHOENIX. 3044076					/17.1:F
				17	PHOENIX. 3044076					/17.1:F
		-A1	DI:5	18	PHOENIX. 3044076	-Q1-X				/7.1:C
		-A1	DI:7	19	PHOENIX. 3044076	-QSG6-X				/7.2:C
		-A1	DI:9	20	PHOENIX. 3044076	-Q1-XP1	14			/7.3:C
		-A1	DI:11	21	PHOENIX. 3044076	-Q1-XP1	15			/7.4:C
		-A1	DI-RL:1	22	PHOENIX. 3044076	-Q1-XP1	20			/7.4:C
		-A1	DI-RL:3	23	PHOENIX. 3044076	-SF1	12			/7.5:C
		-KL1	+2	24	PHOENIX. 3044076	-A1	RL:2			/8.2:C
		-KL2	+2	25	PHOENIX. 3044076	-A1	RL:4			/8.3:C
		-KL3	A1	26	PHOENIX. 3044076	-A1	RL:6			/8.4:C

Изм.	Кол.уч.	Лист	№ док.	Подпись	Дата

2122-33.13

Ряд зажимов =K210+S1-X1

= K210
+ S1
Лист 26

РЯД ЗАЖИМОВ/КОЛОДКА =K210+S1-X1

| Страница | | /8.4:C | | /8.5:C | | /8.5:C | | /8.6:C | | /17.1:F | | /17.1:F | | /17.1:F | | /17.2:F | | /17.2:F | | |

Инв. № подл.	Подпись и дата	Взам. инв. №	Согласовано			

РЯД ЗАЖИМОВ/КОЛОДКА

=K210+S1-X2

No. Кабеля	ТИП кабеля / No. Провода	K	Соединение	No. Клеммы	ТИП клеммы	OT	Соединение	No. Кабеля	ТИП кабеля / No. Провода	Страница
				1	PHÖNIX. 3044076	-SF3	2			/4.5:C
						-X2	6			
		-A1	DI:3	2	PHÖNIX. 3044076					/6.1:A
		-SA1	2,4	3	PHÖNIX. 3044076	-SX2	3			/6.5:A
				4	PHÖNIX. 3044076	-SX2	3			/6.7:A
				5	PHÖNIX. 3044076					/6.7:A
				6	PHÖNIX. 3044076	-X2	1			/4.5:C
		-KL1	7	7	PHÖNIX. 3044076					/6.8:A
				8	PHÖNIX. 3044076					/6.9:A
				9	PHÖNIX. 3044076					/6.9:A
				10	PHÖNIX. 3044076					/17.0:F
				11	PHÖNIX. 3044076					/17.0:F
				12	PHÖNIX. 3044076	-SF3	4			/4.6:C
				13	PHÖNIX. 3044076	-Q1-X0	4A			/6.2:F
				14	PHÖNIX. 3044076					/6.2:F
				15	PHÖNIX. 3044076					/17.1:F
				16	PHÖNIX. 3044076					/17.1:F
		-KL7	14	17	PHÖNIX. 3044076	-SX2	2,4			/6.7:B
		-KL2	7	18	PHÖNIX. 3044076	-SA1	3			/6.6:B
		-Q1-XP1	1	19	PHÖNIX. 3044076	-A1	DI:4			/6.1:C
		-KL2	3	20	PHÖNIX. 3044076					/6.1:C
				21	PHÖNIX. 3044076					/6.2:C
		-Q1-XP1	9	22	PHÖNIX. 3044076	-A1	DI:2			/6.3:C
		-KL1	3	23	PHÖNIX. 3044076					/6.3:C
		-KL7	11	24	PHÖNIX. 3044076					/6.3:C
		-SB1	2	25	PHÖNIX. 3044076					/6.4:C
				26	PHÖNIX. 3044076					/6.4:C

Изм. | Кол.уч. | Лист | № док. | Подпись | Дата

2122-33.13

Ряд зажимов =K210+S1-X2

= K210 | + S1 | Лист 28

РЯД ЗАЖИМОВ/КОЛОДКА =K210+S1-X2

Страница	/6.4:C	/6.4:C	/6.4:C	/6.4:C
No. Кабеля / ТИП кабеля / No. Провода				
Соединение				
ОТ				
ТИП клеммы	PHOENIX. 3044076	PHOENIX. 3044076	PHOENIX. 3044076	PHOENIX. 3044076
No. Клеммы	27	28	29	30
Соединение				
К				
No. Кабеля / ТИП кабеля / No. Провода				

Согласовано

Взам. инв. №

Подпись и дата

Инв. № подл.

Изм.	Кол.уч.	Лист	№ док.	Подпись	Дата

2122-33.13

Ряд зажимов =K210+S1-X2

= K210

+ S1

Лист 29

РЯД ЗАЖИМОВ/КОЛОДКА

=K210+S1-X3

No. Кабеля / ТИП кабеля / No. Провода	K	Соединение	No. Клеммы	ТИП клеммы	OT	Соединение	No. Кабеля / ТИП кабеля / No. Провода	Страница
	-SX3	3	1	PHOENIX. 3044076	-XR	35		/11.2:B
	-KL3	14	2	PHOENIX. 3044076	-SX3	2,4		/11.2:C
	-XR	36	3	PHOENIX. 3044076	-KL3	11		/11.1:D
	-SX3	11	4	PHOENIX. 3044076	-XR	41		/11.3:B
	-KL3	24	5	PHOENIX. 3044076	-SX3	10,12		/11.3:C
	-XR	42	6	PHOENIX. 3044076	-KL3	21		/11.2:D
	-KL4	14	7	PHOENIX. 3044076	-XR	47		/11.4:B
	-XR	48	8	PHOENIX. 3044076	-KL4	11		/11.4:D
	-KL4	24	9	PHOENIX. 3044076	-XR	43		/11.5:B
	-XR	44	10	PHOENIX. 3044076	-KL4	21		/11.5:D
	-SX5	11	11	PHOENIX. 3044076	-XR	31		/7.8:A
					-XR	32		
	-SX5	3	12	PHOENIX. 3044076	-XR	33		/7.8:A
	-Q1-X		13	PHOENIX. 3044076	-XR	29		/10.5:B
			14	PHOENIX. 3044076	-Q1-X			/10.5:C
	-Q1-XP2	7	15	PHOENIX. 3044076				/10.5:C
			16	PHOENIX. 3044076				/17.0:F
			17	PHOENIX. 3044076				/17.0:F
			18	PHOENIX. 3044076				/17.1:F
	-XR	34	19	PHOENIX. 3044076	-A1	DI-RL:8		/7.8:E
	-XR	30	20	PHOENIX. 3044076	-Q1-XP2	8		/10.5:D

Изм. | Кол.уч. | Лист | № док. | Подпись | Дата

2122-33.13

Ряд зажимов =K210+S1-X3

= K210 | + S1 | Лист 30

РЯД ЗАЖИМОВ/КОЛОДКА

=K210+S1-X4

No. Кабеля	ТИП кабеля / No. Провода	К	Соединение	No. Клеммы	ТИП клеммы	ОТ	Соединение	No. Кабеля	ТИП кабеля / No. Провода	Страница
		-X4	3	1	PHÖNIX. 3044076	-XR	16	+EH		/12.2:A
		-A1	RL:17	2	PHÖNIX. 3044076					/12.2:B
		-SF1	21	3	PHÖNIX. 3044076	-KL5 -X4	14 1			/12.6:B
		-Q1-XP2	3	4	PHÖNIX. 3044076	-KL5	14			/13.4:B
		-Q1-XP2	1	5	PHÖNIX. 3044076					/13.5:B
				6	PHÖNIX. 3044076					/17.0:F
				7	PHÖNIX. 3044076					/17.0:F
				8	PHÖNIX. 3044076					/17.1:F
	-EH	-XR	18	9	PHÖNIX. 3044076	-HL	x2			/12.2:E
				10	PHÖNIX. 3044076	-HLG	x2			/13.4:C
		-SX1	10,12	11	PHÖNIX. 3064137	-XR	20	EHP		/12.3:E
	EHA	-XR	19	12	PHÖNIX. 3044076	-SX1	2,4			/12.8:E
				13	PHÖNIX. 3044076					/17.1:F
				14	PHÖNIX. 3044076					/17.1:F
				15	PHÖNIX. 3044076					/17.1:F
		-SF1	22	16	PHÖNIX. 3044076	-A1	RL:18			/12.2:C
		-HL	x1	17	PHÖNIX. 3044076	-SX1	11			/12.2:C
		-SX1	3	18	PHÖNIX. 3044076	-KL5	11			/12.8:C
		-HLG	x1	19	PHÖNIX. 3044076	-Q1-XP2	4			/13.4:C
		-HLR	x1	20	PHÖNIX. 3044076	-Q1-XP2	2			/13.5:C

Изм. | Кол.уч. | Лист | № док. | Подпись | Дата

2122-33.13

Ряд зажимов =K210+S1-X4

= K210 + S1 Лист 31

Инв. № подл.	Подпись и дата	Взам. инв. №	Согласовано			

РЯД ЗАЖИМОВ/КОЛОДКА

=K210+S1-X5

No. Кабеля	ТИП кабеля / No. Провода	К	Соединение	No. Клеммы	ТИП клеммы	От	Соединение	No. Кабеля	ТИП кабеля / No. Провода	Страница
				1	PHOENIX. 3044076	-KL1	8			/17.1:A
				2	PHOENIX. 3044076	-KL1	4			/17.1:C
				3	PHOENIX. 3044076	-KL2	8			/17.3:A
				4	PHOENIX. 3044076	-KL2	4			/17.3:C
				5	PHOENIX. 3044076	-KL3	34			/17.4:A
				6	PHOENIX. 3044076	-KL3	31			/17.4:C
				7	PHOENIX. 3044076	-KL4	34			/17.6:A
				8	PHOENIX. 3044076	-KL4	31			/17.6:C
				9	PHOENIX. 3044076	-KL5	24			/17.1:C
				10	PHOENIX. 3044076	-KL5	21			/17.1:D
				11	PHOENIX. 3044076	-KL6	24			/17.3:C
				12	PHOENIX. 3044076	-KL6	21			/17.3:D
				13	PHOENIX. 3044076	-KL7	24			/17.4:C
				14	PHOENIX. 3044076	-KL7	21			/17.4:D
				15	PHOENIX. 3044076	-KL8	A1			/17.6:C
				16	PHOENIX. 3044076	-KL8	A2			/17.6:D
				17	PHOENIX. 3044076	-KL8	12			/17.7:C
				18	PHOENIX. 3044076	-KL8	14			/17.7:C
				19	PHOENIX. 3044076	-KL8	11			/17.7:D
				20	PHOENIX. 3044076	-Q1-XP2	5			/18.1:B
				21	PHOENIX. 3044076	-Q1-XP2	6			/18.1:D
				22	PHOENIX. 3044076	-Q1-XP2	9			/18.2:B
				23	PHOENIX. 3044076	-Q1-XP2	10			/18.2:D
				24	PHOENIX. 3044076	-Q1-XP2	11			/18.2:B
				25	PHOENIX. 3044076	-Q1-XP2	12			/18.2:D
				26	PHOENIX. 3044076	-Q1-XP2	13			/18.2:B

Изм.	Кол.уч.	Лист	№ док.	Подпись	Дата

2122-33.13

Ряд зажимов =K210+S1-X5

= K210
+ S1
Лист 32

РЯД ЗАЖИМОВ/КОЛОДКА =K210+S1-X5

Страница		/18.2:D	/18.3:B	/18.3:D	/18.3:B	/18.3:D	/18.3:B	/18.3:D	/17.0:F	/17.0:F
No. Кабеля	ТИП кабеля / No. Провода									
	Соединение	14	15	16	17	18	19	20		
	ОТ	-Q1-XP2	-Q1-XP2	-Q1-XP2	-Q1-XP2	-Q1-XP2	-Q1-XP2	-Q1-XP2		
	ТИП клеммы	PHOENIX. 3044076	PHOENIX. 3044076	PHOENIX. 3044076	PHOENIX. 3044076	PHOENIX. 3044076	PHOENIX. 3044076	PHOENIX. 3044076	PHOENIX. 3044076	PHOENIX. 3044076
	No. Клеммы	27	28	29	30	31	32	33	34	35
	Соединение									
	К									
No. Кабеля	ТИП кабеля / No. Провода									

Согласовано

Взам. инв. №

Подпись и дата

Инв. № подл.

Изм.	Кол.уч.	Лист	№ док.	Подпись	Дата

2122-33.13

Ряд зажимов =K210+S1-X5

= K210

+ S1

Лист 33

Инв. № подл.	Подпись и дата	Взам. инв. №	Согласовано			

РЯД ЗАЖИМОВ/КОЛОДКА

=K210+S1-X6

No. Кабеля	ТИП кабеля / No. Провода	К	Соединение	No. Клеммы	ТИП клеммы	ОТ	Соединение	No. Кабеля	ТИП кабеля / No. Провода	Страница
		-UIR-XT1.1	3	1	PHOENIX. 3044076	-PS1-XT1	1			/9.5:B
		-UIR-XT1.1	1	2	PHOENIX. 3044076	-PS1-XT1	2			/9.5:B
		-UIR-XT1.1	2	3	PHOENIX. 3044076	-PS1-XT1	3			/9.5:B
		-UIR-XT1.1	10	4	PHOENIX. 3044076	-PS3-XT1 -PS2-XT1	1 1			/9.5:B
		-UIR-XT1.1	8	5	PHOENIX. 3044076	-PS3-XT1 -PS2-XT1	2 2			/9.5:C
		-UIR-XT1.1	9	6	PHOENIX. 3044076	-PS3-XT1 -PS2-XT1	3 3			/9.5:C
	EDR1	-XR	26	7	PHOENIX. 3044076	-UIR-XT1.2	13			/9.8:B
	+ED1	-XR	27	8	PHOENIX. 3044076	-UIR-XT1.2	4			/9.8:B
	-ED1	-XR	28	9	PHOENIX. 3044076	-UIR-XT1.2	5			/9.8:B
	1ED1	-XR	25	10	PHOENIX. 3044076	-SX2	14,16			/9.8:D
	2ED1	-XR	24	11	PHOENIX. 3044076	-SX2	10,12			/9.8:D
				12	PHOENIX. 3044076					/17.0:F
				13	PHOENIX. 3044076					/17.0:F
				14	PHOENIX. 3044076					/17.1:F
				15	PHOENIX. 3044076					/17.1:F

Изм.	Кол.уч.	Лист	№ док.	Подпись	Дата

2122-33.13

Ряд зажимов =K210+S1-X6

= K210
+ S1
Лист 34

Инв. № подл.	Подпись и дата	Взам. инв. №	Согласовано			

РЯД ЗАЖИМОВ/КОЛОДКА

=K210+S1-X100

No. Кабеля	ТИП кабеля / No. Провода	K	Соединение	No. Клеммы	ТИП клеммы	OT	Соединение	No. Кабеля	ТИП кабеля / No. Провода	Страница
		-SF1	1	1	PHOENIX. 3044076	-XR	8			/4.2:B
		-SF2	1	2	PHOENIX. 3044076	-XR	12			/4.3:B
		-SF3	1	3	PHOENIX. 3044076					/4.5:B
		-SF4	1	4	PHOENIX. 3044076					/4.6:B
				5	PHOENIX. 3044076					/17.3:E
				6	PHOENIX. 3044076					/17.3:E
				7	PHOENIX. 3044076					/17.3:E
				8	PHOENIX. 3044076					/17.3:E
		-SF1	3	9	PHOENIX. 3044076	-XR	10			/4.2:B
		-SF2	3	10	PHOENIX. 3044076	-XR	14			/4.4:B
		-SF3	3	11	PHOENIX. 3044076					/4.5:B
		-SF4	3	12	PHOENIX. 3044076					/4.7:B
				13	PHOENIX. 3044076					/17.3:E
				14	PHOENIX. 3044076					/17.3:E
				15	PHOENIX. 3044076					/17.4:E

Инв. № подл.	Подпись и дата	Взам. инв. №	Согласовано			

РЯД ЗАЖИМОВ/КОЛОДКА

=K210+S1-X200

No. Кабеля	ТИП кабеля / No. Провода	K	Соединение	No. Клеммы	ТИП клеммы	OT	Соединение	No. Кабеля	ТИП кабеля / No. Провода	Страница
	L	-XR	1	1	PHOENIX. 3044076	-F200	1			/2.4:A
		-SQ1	21	2	PHOENIX. 3044076	-F200	2			/2.4:B
				3	PHOENIX. 3044076					/2.4:B
				4	PHOENIX. 3044076					/2.5:B
				5	PHOENIX. 3044076					/2.5:B
	N	-XR	3	6	PHOENIX. 3044076	-X101	N			/2.4:E
				7	PHOENIX. 3044076					/2.6:E
				8	PHOENIX. 3044076					/2.6:E
				9	PHOENIX. 3044076					/2.6:E
				PE1	PHOENIX. 3044241	-X101	PE			/2.5:D

Изм.	Кол.уч.	Лист	№ док.	Подпись	Дата

2122-33.13

Ряд зажимов =K210+S1-X200

= K210
+ S1
Лист 36

РЯД ЗАЖИМОВ/КОЛОДКА

=K210+S1-X201

No. Кабеля / ТИП кабеля / No. Провода	К	Соединение	No. Клеммы	ТИП клеммы	ОТ	Соединение	No. Кабеля / ТИП кабеля / No. Провода	Страница
L	-XR	2	1	PHOENIX. 3044076	-F201	1		/3.4:A
	-B90	L	2	PHOENIX. 3044076	-F201	2		/3.4:B
			3	PHOENIX. 3044076				/3.4:B
			4	PHOENIX. 3044076				/3.4:B
			5	PHOENIX. 3044076				/3.5:B
N	-XR	4	6	PHOENIX. 3044076	-Q1-X			/3.4:E
			7	PHOENIX. 3044076	-RK2	2		/3.5:E
			8	PHOENIX. 3044076	-RK3	2		/3.6:E
			9	PHOENIX. 3044076	-B90	N		/3.6:E
	-B90	2	10	PHOENIX. 3044076	-Q1-X			/3.4:D
	-RK2	1	11	PHOENIX. 3044076				/3.5:D
	-RK3	1	12	PHOENIX. 3044076				/3.6:D

Изм. | Кол.уч. | Лист | № док. | Подпись | Дата

2122-33.13

Ряд зажимов =K210+S1-X201

= K210
+ S1
Лист 37

0 1 2 3 4 5 6 7 8 9

РЯД ЗАЖИМОВ/КОЛОДКА

=K210+S1-X700

| | | |

Инв. № подл.	Подпись и дата	Взам. инв. №	Согласовано			

РЯД ЗАЖИМОВ/КОЛОДКА

=K210+S1-X701

No. Кабеля	ТИП кабеля / No. Провода	K	Соединение	No. Клеммы	ТИП клеммы	OT	Соединение	No. Кабеля	ТИП кабеля / No. Провода	Страница
				1	PHÖNIX. 3044076	-SF4	2			/4.6:C
		-P1	L(+)	2	PHÖNIX. 3044076	-PIK	70			/5.5:B
				3	PHÖNIX. 3044076					/17.3:F
				4	PHÖNIX. 3044076					/17.3:F
				5	PHÖNIX. 3044076	-SF4	4			/4.7:C
		-PIK	71	6	PHÖNIX. 3044076	-P1	N(-)			/5.5:D
				7	PHÖNIX. 3044076					/17.3:F
				8	PHÖNIX. 3044076					/17.3:F
				9	PHÖNIX. 3044076					/17.3:F
				10	PHÖNIX. 3044076					/17.3:F

Изм.	Кол.уч.	Лист	№ док.	Подпись	Дата

2122-33.13

Ряд зажимов =K210+S1-X701

= K210
+ S1
Лист 39

РЯД ЗАЖИМОВ/КОЛОДКА

=K210+S1-XPE

No. Кабеля	ТИП кабеля / No. Провода	Соединение	От	ТИП клеммы	No. Клеммы	Соединение	К	No. Провода	ТИП кабеля	No. Кабеля
				PHOENIX, 3044241	1	4	-XT			
				PHOENIX, 3044241	2	8	-XT			
				PHOENIX, 3044241	3	10	-XT			

Страница

/14.3:B

/14.5:B

/14.6:B

= K210
+ S1
Лист 40

2122-33.13

Ряд зажимов =K210+S1-XPE

Изм.	Кол.уч.	Лист	№ док.	Подпись	Дата

Инв. № подл.	Подпись и дата	Взам. инв. №	Согласовано

РЯД ЗАЖИМОВ/КОЛОДКА

=K210+S1-XR

Страница			=K00/21.3	=K00/21.3	=K00/21.3	=K00/21.3	=K00/21.3	=K00/21.3	=K00/21.3	=K00/21.3	=K00/21.3	=K00/21.3	=K00/21.3	=K00/21.3	=K00/21.3	=K00/21.3	=K00/21.3	=K00/21.3	=K00/18.6	=K00/18.6	=K00/18.6	=K00/18.6	=K00/18.6	=K00/18.6	=K00/18.6	=K00/18.6
No. Кабеля	ТИП кабеля / No. Провода																									
Соединение			1		3		5	6	7		9		11		13		15		17		19	20	21	22	23	24	25	26
От			=K212-XR		=K212-XR		=K212-XR	=K212-XR	=K212-XR		=K212-XR		=K212-XR		=K212-XR		=K212-XR		=K212-XR		=K208-XR	=K208-XR	=K208-XR	=K208-XR	=K208-XR	=K208-XR	=K208-XR	=K208-XR
			636	636	636	636	636	636	636	636	636	636	636	636	636	636	636	636	636	636	636	636	636	636	636	636	636	636
ТИП клеммы			PHOENIX 3044636	PHOENIX 3044636	PHOENIX 3044636	PHOENIX 3044636	PHOENIX 3044636	PHOENIX 3044636	PHOENIX 3044636	PHOENIX 3044636	PHOENIX 3044636	PHOENIX 3044636	PHOENIX 3044636	PHOENIX 3044636	PHOENIX 3044636	PHOENIX 3044636	PHOENIX 3044636	PHOENIX 3044636	PHOENIX 3044636	PHOENIX 3044636	PHOENIX 3044636	PHOENIX 3044636	PHOENIX 3044636	PHOENIX 3044636	PHOENIX 3044636	PHOENIX 3044636	PHOENIX 3044636	PHOENIX 3044636
No. Клеммы			1	2	3	4	5	6	7	8	9	10	11	12	13	14	15	16	17	18	19	20	21	22	23	24	25	26
Соединение			1	1	1		3	6	5	6	7		1		9	9	11		2		13		10		15		1		17		9		19	12	20	11	21		22		23		24	11	25	10	26	7
К			=K208-XR	-X200	-X201	=K208-XR	-X200	-X201	=K208-XR	=K208-XR	=K208-XR	-X100	=K208-XR	-X100	=K208-XR	-X100	=K208-XR	-X100	=K208-XR	-X4	=K208-XR	-X4	=K212-XR	=K212-XR	=K212-XR	=K212-XR	=K212-XR	=K212-XR	=K212-XR	=K212-XR	=K212-XR	=K212-XR	=K212-XR	=K212-XR	=K212-XR	=K212-XR	=K212-XR	=K212-XR	=K212-XR	=K212-XR	=K212-XR	=K212-XR	=K212-XR	=K212-XR	=K212-XR	=K212-XR	=K212-XR	=K212-XR	=K212-XR	=K212-XR
No. Кабеля	ТИП кабеля / No. Провода			L	L		N	N																										EHA	-X4	EHP	-X4							2ED1	-X6	1ED1	-X6	EDR1	-X6

Изм.	Кол.уч.	Лист	№ док.	Подпись	Дата

2122-33.13

Ряд зажимов =K210+S1-XR

= K210

+ S1

Лист 41

Согласовано

Взам. инв. №

Подпись и дата

Инв. № подл.

РЯД ЗАЖИМОВ/КОЛОДКА

=K210+S1-XR

Страница		=K00/18.6	=K00/18.6	=K00/18.6	=K00/18.6	=K00/18.6	=K00/18.6	=K00/18.6	=K00/18.6	=K00/18.6	=K00/18.6	=K00/16.6	=K00/16.6	=K00/16.6	=K00/16.6	=K00/16.6	=K00/16.6	=K00/16.6	=K00/16.6	=K00/16.6	=K00/16.6	=K00/16.6	=K00/16.6	=K00/16.6	=K00/16.6	=K00/16.6
No. Кабеля	ТИП кабеля / No. Провода																									
Соединение		27	28	29	30	31	32	33	34	35	36	37	38	39	40	41	42	43	44	45	46	47	48	49	50	51	52
От		=K208-XR	=K208-XR	=K208-XR	=K208-XR	=K208-XR	=K208-XR	=K208-XR	=K208-XR	=K208-XR	=K208-XR	=K208-XR	=K208-XR	=K208-XR	=K208-XR	=K208-XR	=K208-XR	=K208-XR	=K208-XR	=K208-XR	=K208-XR	=K208-XR	=K208-XR	=K208-XR	=K208-XR	=K208-XR	=K208-XR
		636	636	636	636	636	636	636	636	636	636	636	636	636	636	636	636	636	636	636	636	636	636	636	636	636	636
ТИП клеммы		PHOENIX 3044636	PHOENIX 3044636	PHOENIX 3044636	PHOENIX 3044636	PHOENIX 3044636	PHOENIX 3044636	PHOENIX 3044636	PHOENIX 3044636	PHOENIX 3044636	PHOENIX 3044636	PHOENIX 3044636	PHOENIX 3044636	PHOENIX 3044636	PHOENIX 3044636	PHOENIX 3044636	PHOENIX 3044636	PHOENIX 3044636	PHOENIX 3044636	PHOENIX 3044636	PHOENIX 3044636	PHOENIX 3044636	PHOENIX 3044636	PHOENIX 3044636	PHOENIX 3044636	PHOENIX 3044636	PHOENIX 3044636
No. Клеммы		27	28	29	30	31	32	33	34	35	36	37	38	39	40	41	42	43	44	45	46	47	48	49	50	51	52
Соединение		27	28	29	30	31	32	33	34	35	36	37	38	39	40	41	42	43	44	45	46	47	48	49	50	51	52
		8	9	13	20	11	11	12	19	1	3					4	6	9	10			7	8				
К		=K212-XR	=K212-XR	=K212-XR	=K212-XR	=K212-XR	=K212-XR	=K212-XR	=K212-XR	=K212-XR	=K212-XR	=K212-XR	=K212-XR	=K212-XR	=K212-XR	=K212-XR	=K212-XR	=K212-XR	=K212-XR	=K212-XR	=K212-XR	=K212-XR	=K212-XR	=K212-XR	=K212-XR	=K212-XR	=K212-XR
		-X6	-X6	-X3	-X3	-X3	-X3	-X3	-X3	-X3	-X3	-X3				-X3	-X3	-X3	-X3			-X3	-X3				
No. Кабеля	ТИП кабеля / No. Провода	+ED1	-ED1																								

Изм.	Кол.уч.	Лист	№ док.	Подпись	Дата

2122-33.13

Ряд зажимов =K210+S1-XR

= K210
+ S1
Лист 42

Согласовано | Взам. инв. № | Подпись и дата | Инв. № подл.

Инв. № подл.	Подпись и дата	Взам. инв. №	Согласовано			

РЯД ЗАЖИМОВ/КОЛОДКА

=K210+S1-XR

No. Кабеля	ТИП кабеля / No. Провода	К	Соединение	No. Клеммы	ТИП клеммы	ОТ	Соединение	No. Кабеля	ТИП кабеля / No. Провода	Страница
		=K212-XR	53	53	PHÖNIX. 3044636	=K208-XR	53			=K00/16.6
		=K212-XR	54	54	PHÖNIX. 3044636	=K208-XR	54			=K00/16.6
		=K212-XR	55	55	PHÖNIX. 3044636	=K208-XR	55			=K00/16.6
		=K212-XR	56	56	PHÖNIX. 3044636	=K208-XR	56			=K00/16.6
		=K212-XR	57	57	PHÖNIX. 3044636	=K208-XR	57			=K00/14.6
		=K212-XR	58	58	PHÖNIX. 3044636	=K208-XR	58			=K00/14.6
		=K212-XR	59	59	PHÖNIX. 3044636	=K208-XR	59			=K00/14.6
		=K212-XR	60	60	PHÖNIX. 3044636	=K208-XR	60			=K00/14.6
		=K212-XR	61	61	PHÖNIX. 3044636	=K208-XR	61			=K00/14.6
	EV1A	-XV	1							
		=K212-XR	62	62	PHÖNIX. 3044636	=K208-XR	62			=K00/14.6
	EV1B	-XV	4							
		=K212-XR	63	63	PHÖNIX. 3044636	=K208-XR	63			=K00/14.6
	EV1C	-XV	7							
		=K212-XR	64	64	PHÖNIX. 3044636	=K208-XR	64			=K00/14.6
	EV1N	-XV	10							
		=K212-XR	65	65	PHÖNIX. 3044636	=K208-XR	65			=K00/14.6
		=K212-XR	66	66	PHÖNIX. 3044636	=K208-XR	66			=K00/14.6
		=K212-XR	67	67	PHÖNIX. 3044636	=K208-XR	67			=K00/14.6
		=K212-XR	68	68	PHÖNIX. 3044636	=K208-XR	68			=K00/14.6
		=K212-XR	69	69	PHÖNIX. 3044636	=K208-XR	69			=K00/14.6
		=K212-XR	70	70	PHÖNIX. 3044636	=K208-XR	70			=K00/14.6

Изм.	Кол.уч.	Лист	№ док.	Подпись	Дата

2122-33.13

Ряд зажимов =K210+S1-XR

= K210
+ S1
Лист 43

Инв. № подл.	Подпись и дата	Взам. инв. №	Согласовано			

РЯД ЗАЖИМОВ/КОЛОДКА

=K210+S1-XT

2,5 мм²	No. Кабеля / ТИП кабеля / No. Провода	K	Соединение	No. Клеммы	ТИП клеммы	OT	Соединение	No. Кабеля / ТИП кабеля / No. Провода	Страница
	A411	-PIK	1	1	PHOENIX. 3057432	-TA1-A	1И1		/14.1:B
	C411	-PIK	7	2	PHOENIX. 3057432	-TA1-C	1И1		/14.2:B
	B411	-P1	CT2+	3	PHOENIX. 3057432	-TA1-C	1И2		/14.2:B
		-XPE	1	4	PHOENIX. 3057432	-TA1-A	1И2		/14.3:B
	A421	-A1	AI:5	5	PHOENIX. 3057432	-TA2-A	2И1		/14.4:B
	C421	-A1	AI:9	6	PHOENIX. 3057432	-TA2-C	2И1		/14.4:B
	B421	-A1	AI:10	7	PHOENIX. 3057432	-TA2-C	2И2		/14.5:B
		-XPE	2	8	PHOENIX. 3057432	-TA2-A	2И2		/14.5:B
	H431	-A1	AI:7	9	PHOENIX. 3057432	-TA0	1		/14.6:B
	H432	-A1	AI:8	10	PHOENIX. 3057432	-TA0	2		/14.6:B
		-XPE	3						
		-PA1	1	11	PHOENIX. 3057432	-PIK	3		/14.1:C
		-P1	CT1+	12	PHOENIX. 3057432	-PA1	2		/14.1:C
				13	PHOENIX. 3057432	-PIK	9		/14.2:C
		-P1	CT3+	14	PHOENIX. 3057432				/14.2:C
				15	PHOENIX. 3057432				/17.3:F
				16	PHOENIX. 3057432				/17.3:F
				17	PHOENIX. 3057432				/17.3:F
				18	PHOENIX. 3057432				/17.3:F
				19	PHOENIX. 3057432				/17.3:F
				20	PHOENIX. 3057432				/17.3:F

Изм. | Кол.уч. | Лист | № док. | Подпись | Дата

2122-33.13

Ряд зажимов =K210+S1-XT

= K210 | + S1 | Лист 44

Инв. № подл.	Подпись и дата	Взам. инв. №	Согласовано			

РЯД ЗАЖИМОВ/КОЛОДКА

=K210+S1-XV

No. Кабеля	ТИП кабеля / No. Провода	K	Соединение	No. Клеммы	ТИП клеммы	OT	Соединение	No. Кабеля	ТИП кабеля / No. Провода	Страница
		-P1	V1	1	PHÖNIX. 3057416	-XR	61	EV1A		/15.3:C
		-PIK	2	2	PHÖNIX. 3057416					/15.5:C
				3	PHÖNIX. 3057416					/15.7:C
		-P1	V2	4	PHÖNIX. 3057416	-XR	62	EV1B		/15.4:C
		-PIK	5	5	PHÖNIX. 3057416					/15.5:C
				6	PHÖNIX. 3057416					/15.7:C
		-P1	VN	7	PHÖNIX. 3057416	-XR	63	EV1C		/15.4:C
		-PIK	8	8	PHÖNIX. 3057416					/15.6:C
				9	PHÖNIX. 3057416					/15.7:C
		-P1	V3	10	PHÖNIX. 3057416	-XR	64	EV1N		/15.4:C
				11	PHÖNIX. 3057416					/15.6:C
				12	PHÖNIX. 3057416					/15.7:C
				13	PHÖNIX. 3057416					/17.3:F
				14	PHÖNIX. 3057416					/17.3:F
				15	PHÖNIX. 3057416					/17.3:F
				16	PHÖNIX. 3057416					/17.3:F
				17	PHÖNIX. 3057416					/17.3:F
				18	PHÖNIX. 3057416					/17.3:F
				19	PHÖNIX. 3057416					/17.4:F
				20	PHÖNIX. 3057416					/17.4:F

Изм.	Кол.уч.	Лист	№ док.	Подпись	Дата

2122-33.13

Ряд зажимов =K210+S1-XV

= K210
+ S1
Лист 45

=K212+S1

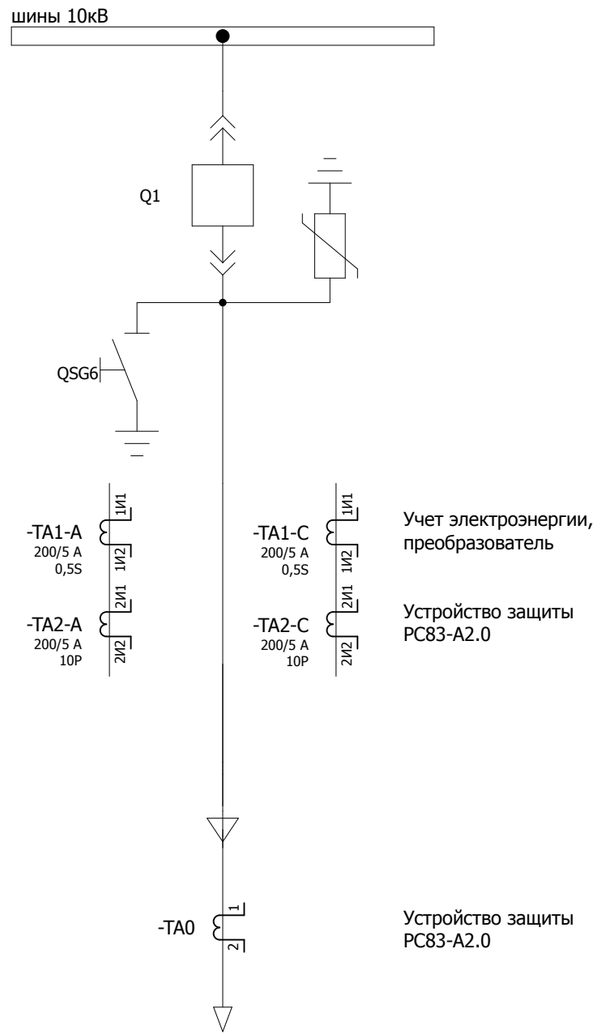

Учет электроэнергии, преобразователь

Устройство защиты РС83-А2.0

Устройство защиты РС83-А2.0

W14K
Дария

Изм.	Кол.уч.	Лист	№ док.	Подпись	Дата	2122-33.13	= K212
							+ S1
						Принципиальная схема	Лист 1

Согласовано

Взам. инв. №

Подпись и дата

Инв. № подл.

Освещение релейного отсека

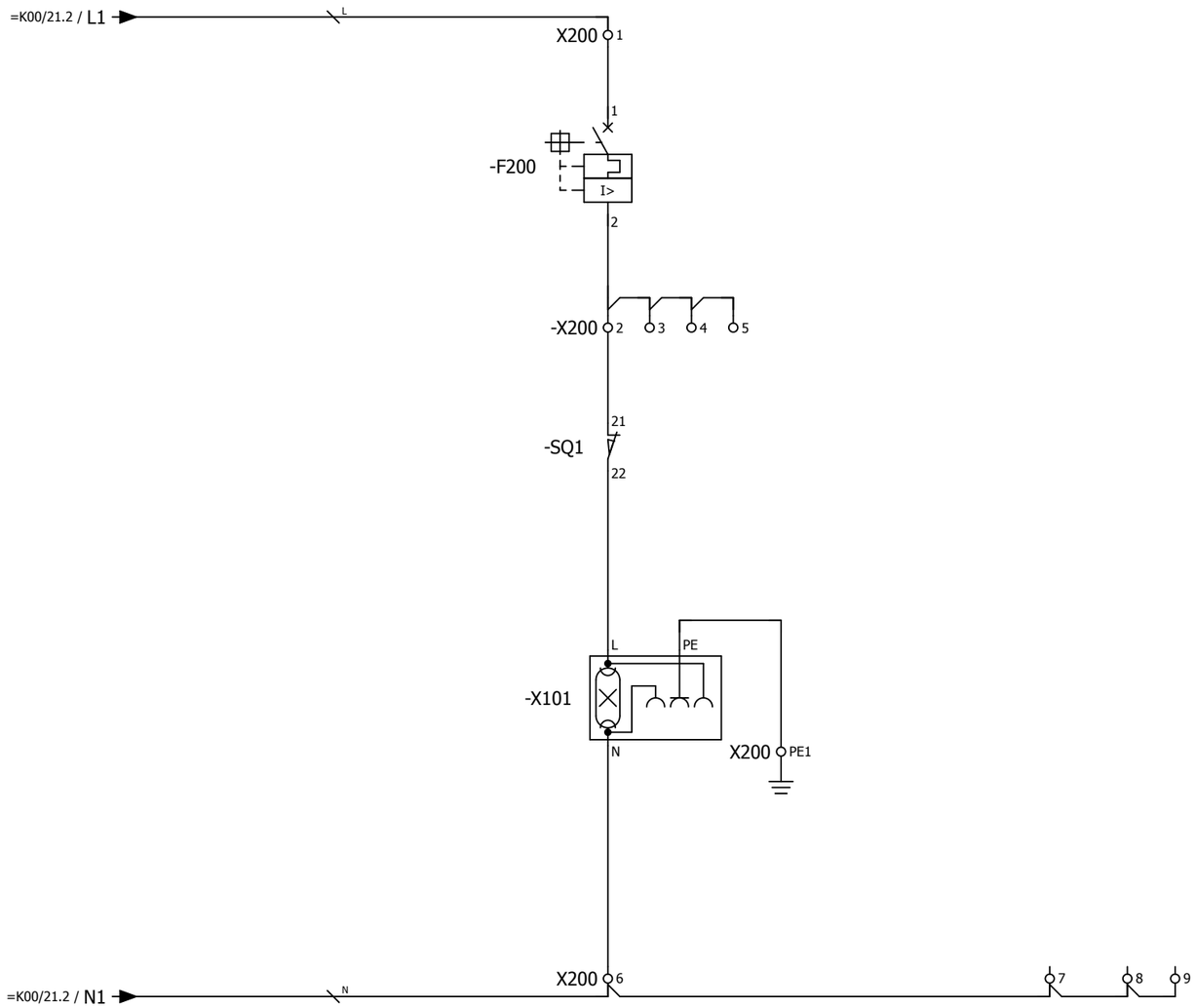

Изм.	Кол.уч.	Лист	№ док.	Подпись	Дата	2122-33.13	= K212
							+ S1
						Цепи освещения	Лист 2

Согласовано

Взам. инв. №

Подпись и дата

Инв. № подл.

Обогрев отсека выкатного элемента | Обогрев релейного отсека | Обогрев кабельного отсека

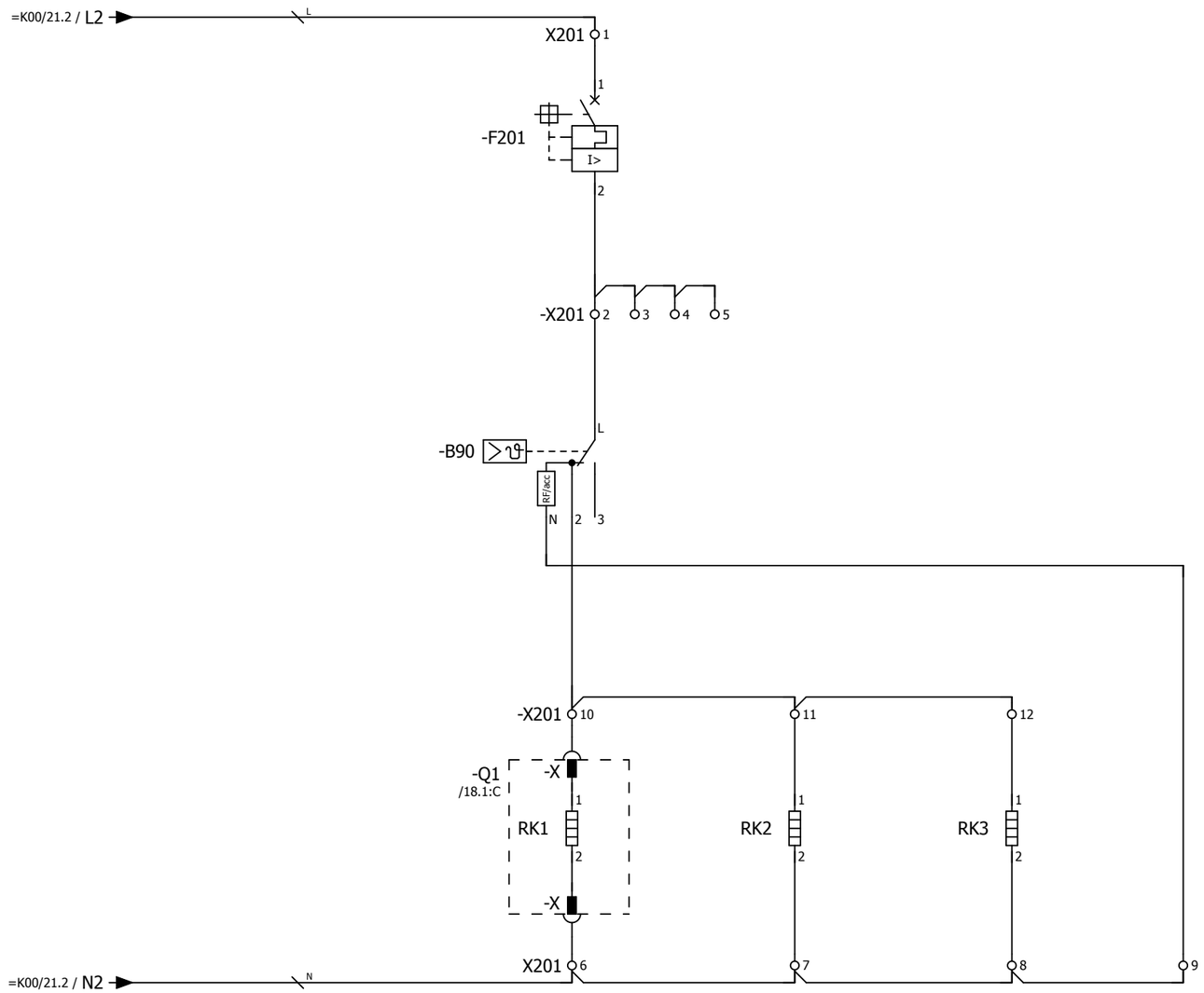

Примечание:
Ввиду отсутствия заводской информации, нумерация клемм выкатного элемента принято условно

Согласовано | Взам. инв. № | Подпись и дата | Инв. № подл.

Изм.	Кол.уч.	Лист	№ док.	Подпись	Дата	2122-33.13 Цепи обогрева	= K212 + S1 Лист 3

Питание двигателя взвода пружины выключателя 220 В пост.тока

Питание цепей управления

Питание цепей управления выключателем

Питание преобразователя, счетчика ЭЭ

=K00/21.2 / EY2-

=K00/21.2 / EY2+

=K00/21.2 / EC2-

=K00/21.2 / EC2+

-X100 1 9

-X100 2 10

3 11

4 12

-SF1 /7.5:B /12.6:B

-SF2 /12.6:B

-SF3 /12.7:B

-SF4 /12.7:B

I> I>

-X0 1 4

-Q1 /18.1:C

-XP1 8 19

27 28

-SQM1 -SQM2

30 29

1 2

M

-X1 1 3

12 14

-X2 1 6

12

-X701 1

5

101 7.1:A

102 8.1:E

1 6.8:A

101 5.2:A

102 5.2:E

1 6.0:A

2 6.1:F

L+ 5.5:A

L- 5.4:E

Согласовано

Взам. инв. №

Подпись и дата

Инв. № подл.

Изм.	Кол.уч.	Лист	№ док.	Подпись	Дата

2122-33.13

Питание постоянным оперативным током

= K212

+ S1

Лист 4

Питание устройства

Питание преобразователя

Питание счетчика ЭЭ

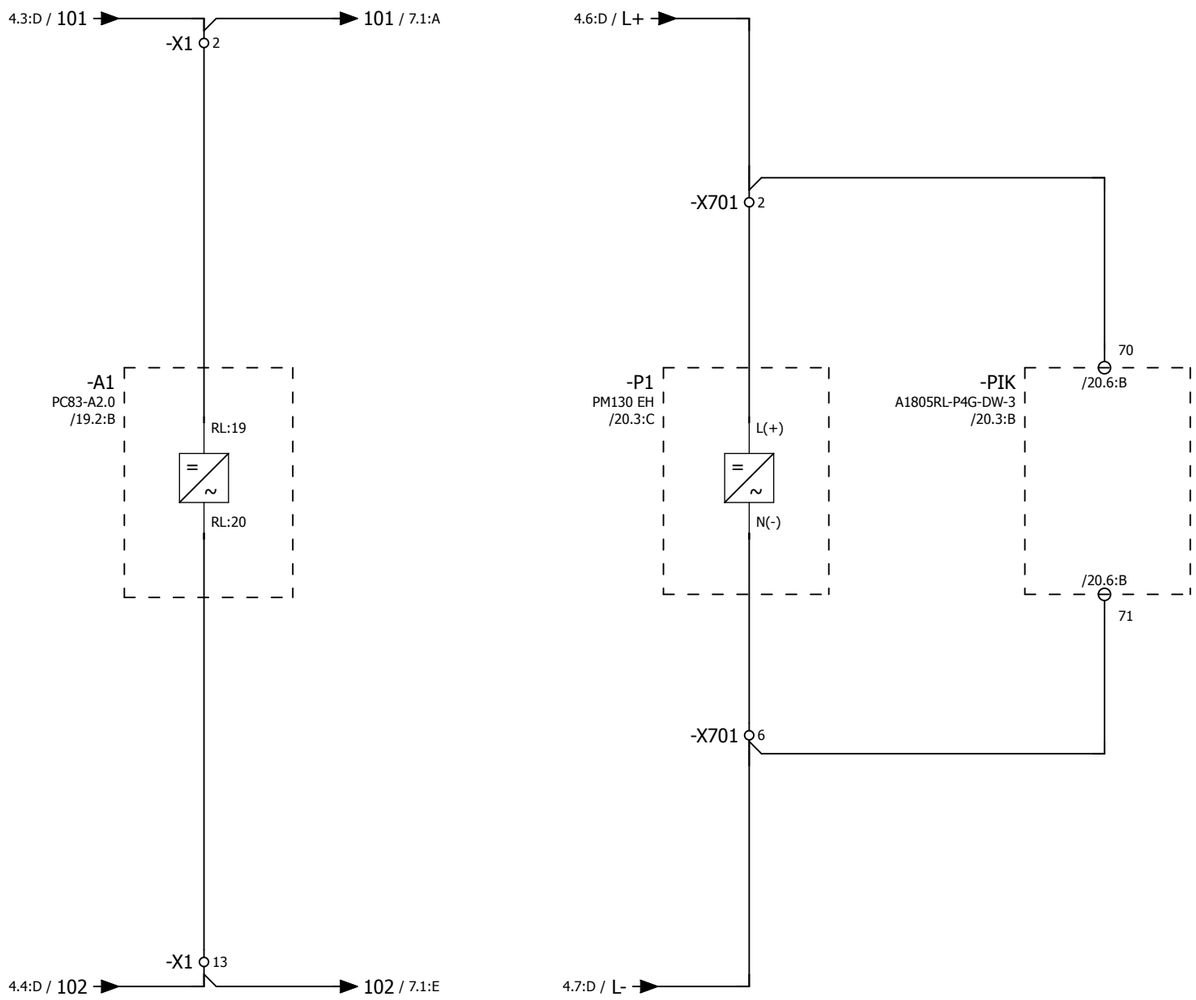

Согласовано

Взам. инв. №

Подпись и дата

Инв. № подл.

Изм.	Кол.уч.	Лист	№ док.	Подпись	Дата

2122-33.13

Питание постоянным оперативным током

= K212

+ S1

Лист 5

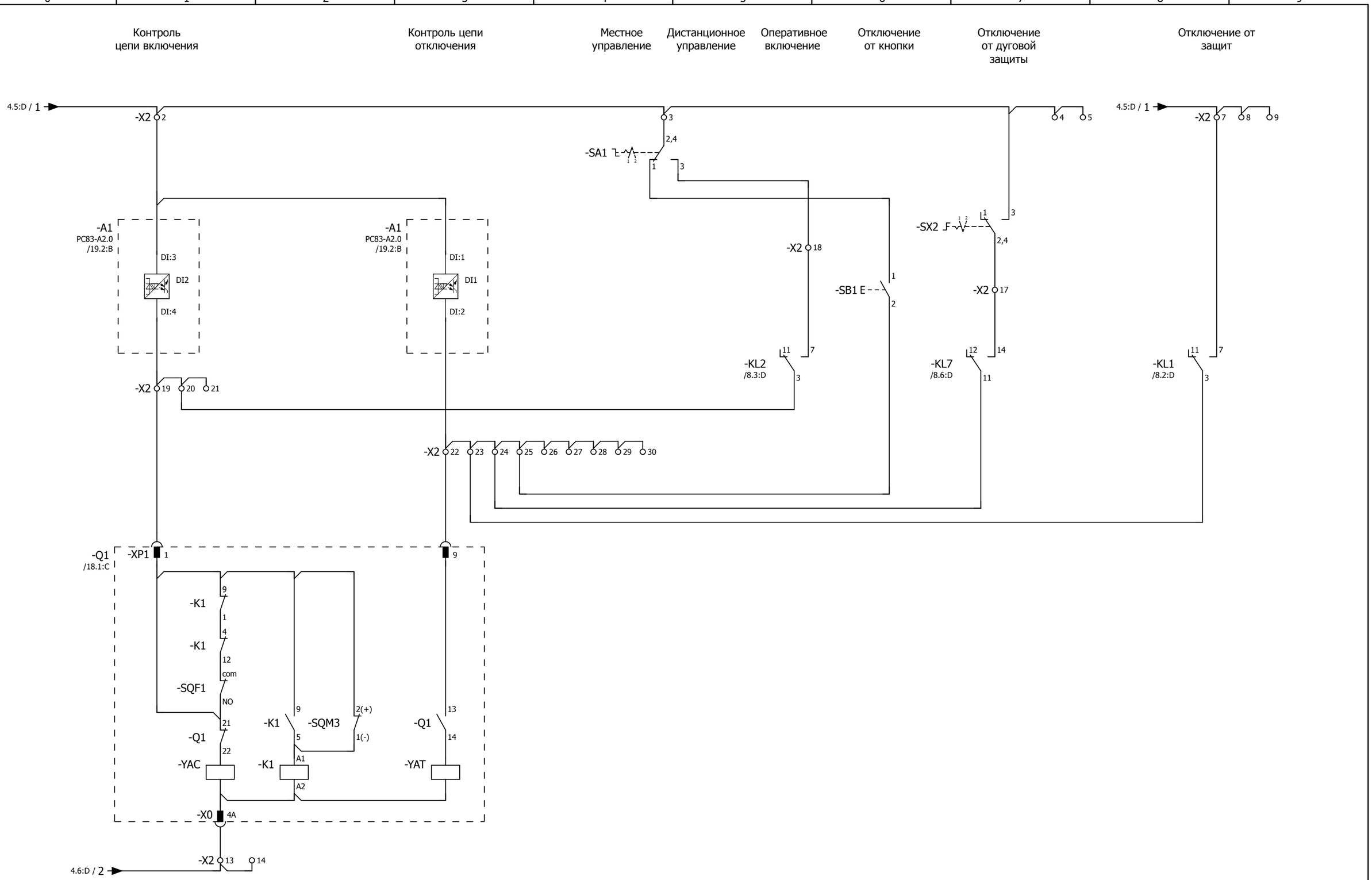

Переключатель SA1:
1 - местное
2 - дистанционное

Переключатель SX2:
1 - выведено
2 - введено

Изм.	Кол.уч.	Лист	№ док.	Подпись	Дата	2122-33.13	= K212
						Цепи управления выключателем	+ S1
							Лист 6

Согласовано | Взам. инв. № | Подпись и дата | Инв. № подл.

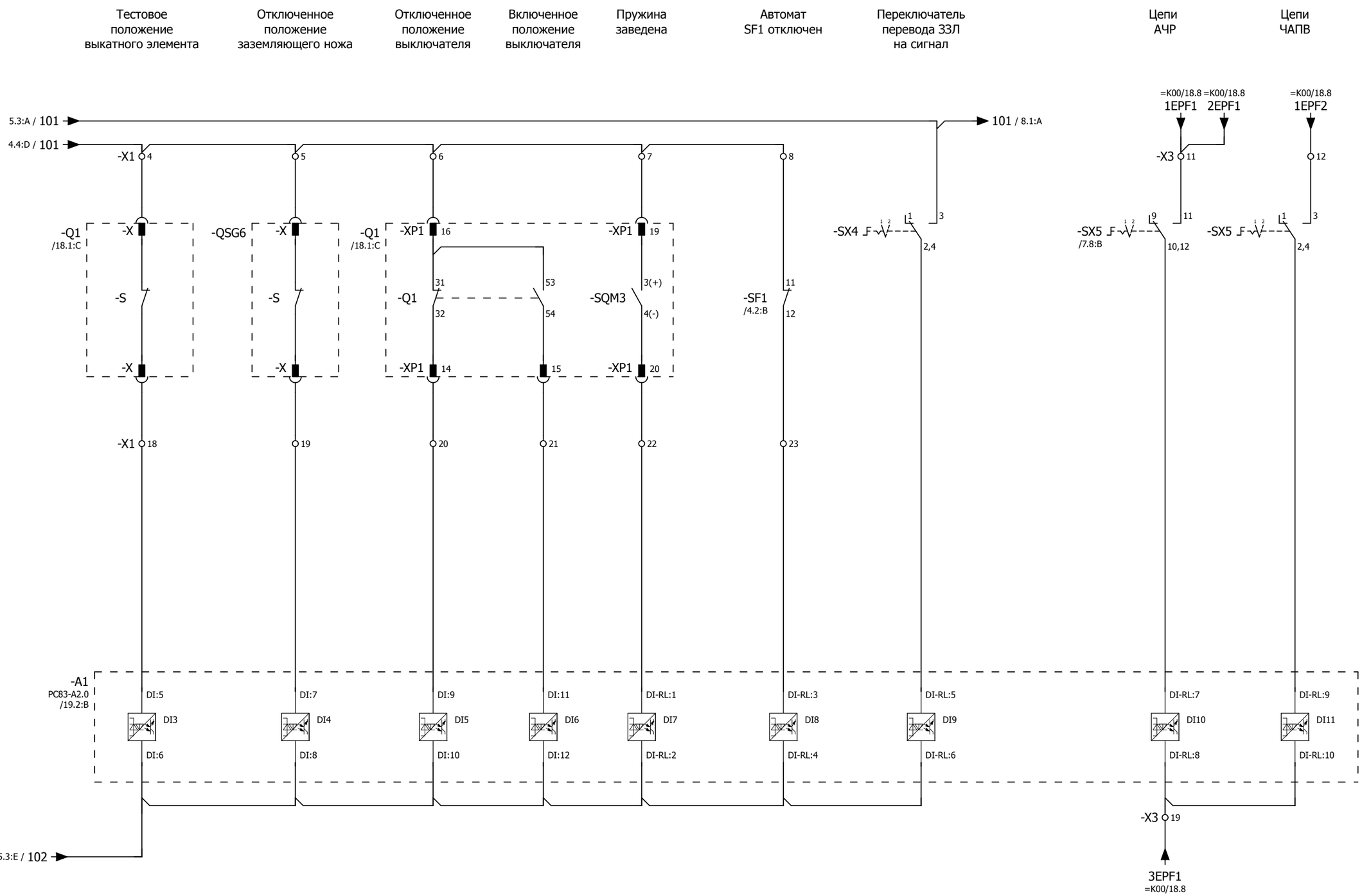

Примечание:

1. Ввиду отсутствия заводской информации, нумерация клемм выкатного элемента и ЗН принято условно;
2. Необходимость ввода каждого присоединения под определенную очередь АЧР определяет заказчик.

Переключатель SX4, 5:
1 - выведено
2 - введено

Изм.	Кол.уч.	Лист	№ док.	Подпись	Дата	2122-33.13 Бинарные входы устройства защиты	= K212 + S1 Лист 7

Согласовано | Взам. инв. № | Подпись и дата | Инв. № подл.

Команда на оперативное отключение выключателя

Отключение от защит

Команда на оперативное включение выключателя

Действие УРОВ

Действие ЛЗШ

"Аварийное отключение"

Вызов в шкаф

Срабатывание дуговой защиты

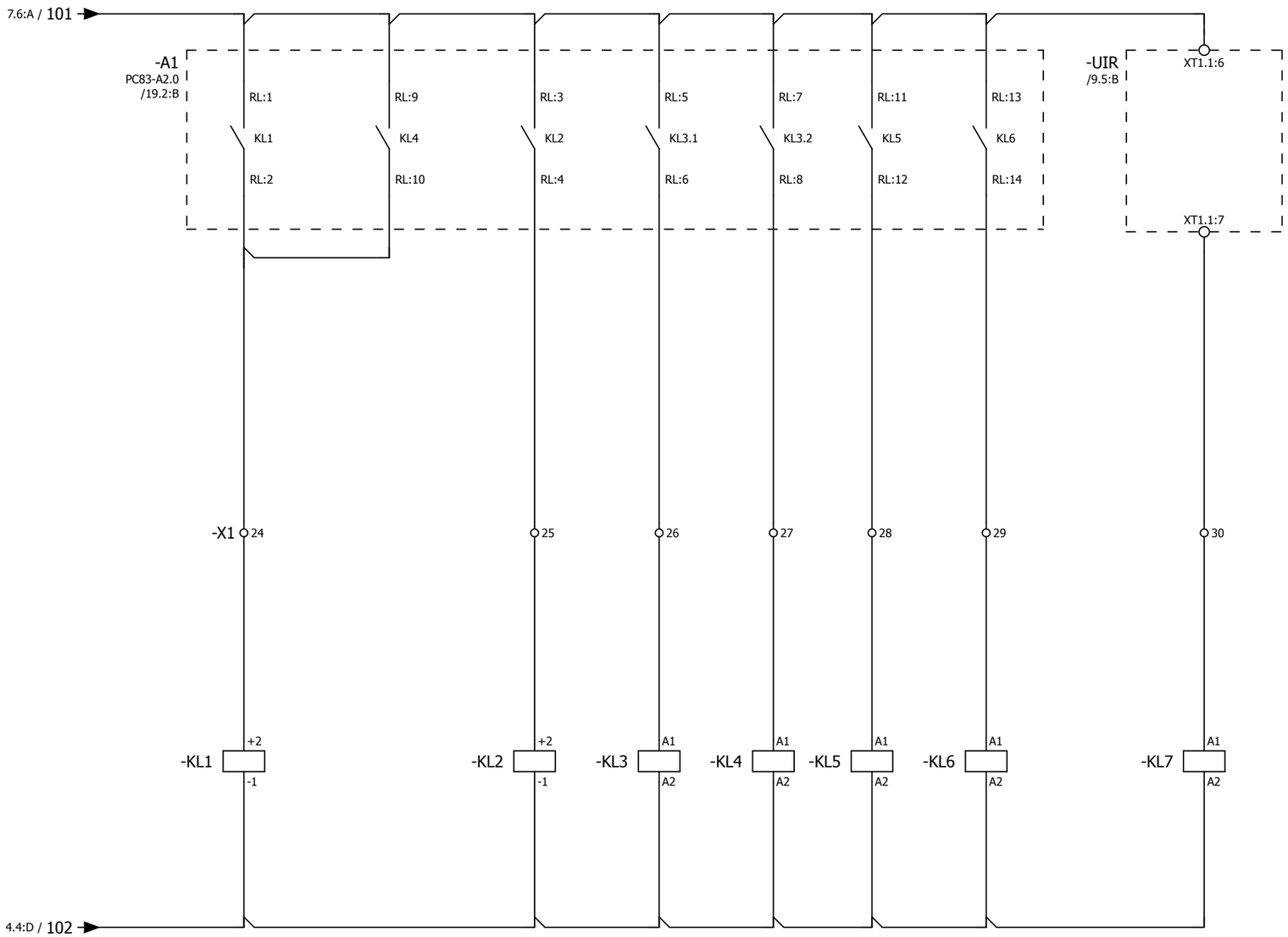

Согласовано

Взам. инв. №

Подпись и дата

Инв. № подл.

Изм.	Кол.уч.	Лист	№ док.	Подпись	Дата

2122-33.13

Бинарные выходы устройства защиты

= K212

+ S1

Лист 8

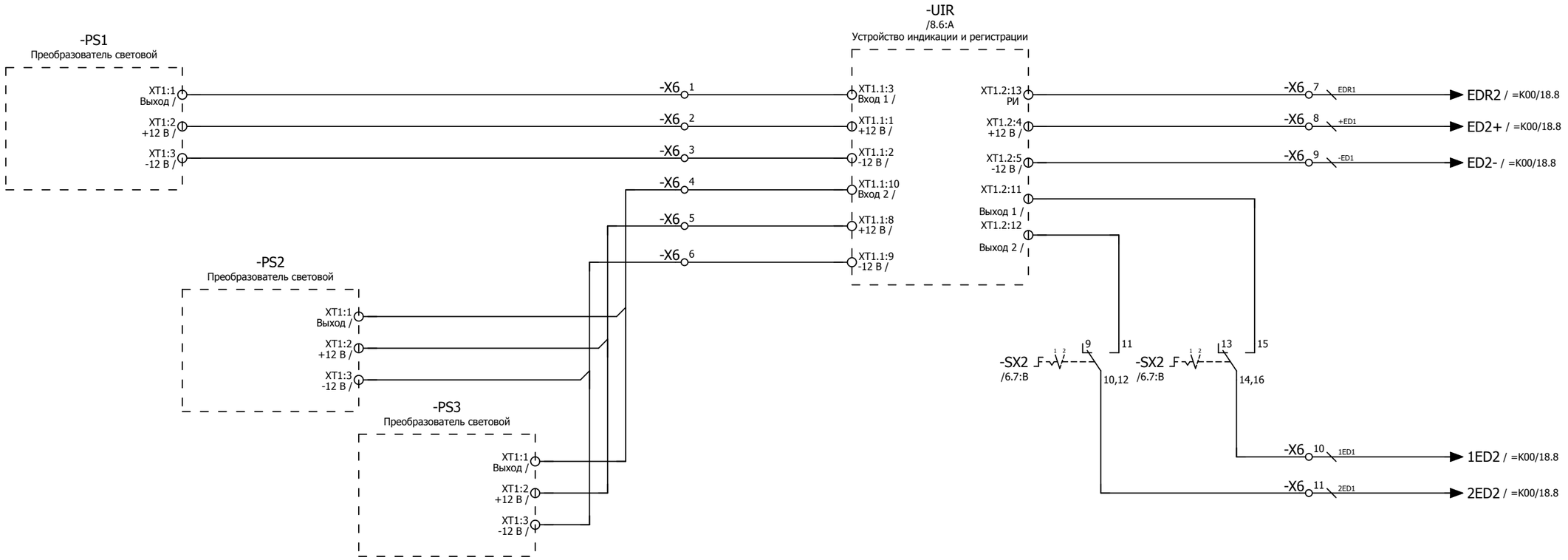

Переключатель SX2:
1 - выведено
2 - введено

Согласовано

Взам. инв. №

Подпись и дата

Инв. № подл.

Изм.	Кол.уч.	Лист	№ док.	Подпись	Дата	2122-33.13	= K212
							+ S1
						Цепи дуговой защиты	Лист 9

Разрешение на
перемещение
выкатного элемента

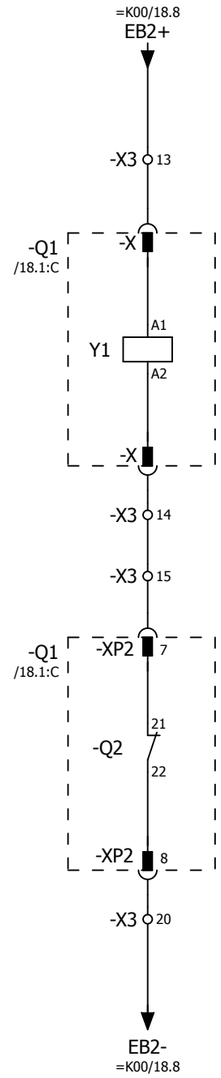

Примечание:
Ввиду отсутствия заводской информации, нумерация клемм выкатного элемента принято условно

Согласовано

Взам. инв. №

Подпись и дата

Инв. № подл.

Изм.	Кол.уч.	Лист	№ док.	Подпись	Дата	2122-33.13	= K212
							+ S1
						Цепи оперативной блокировки	Лист 10

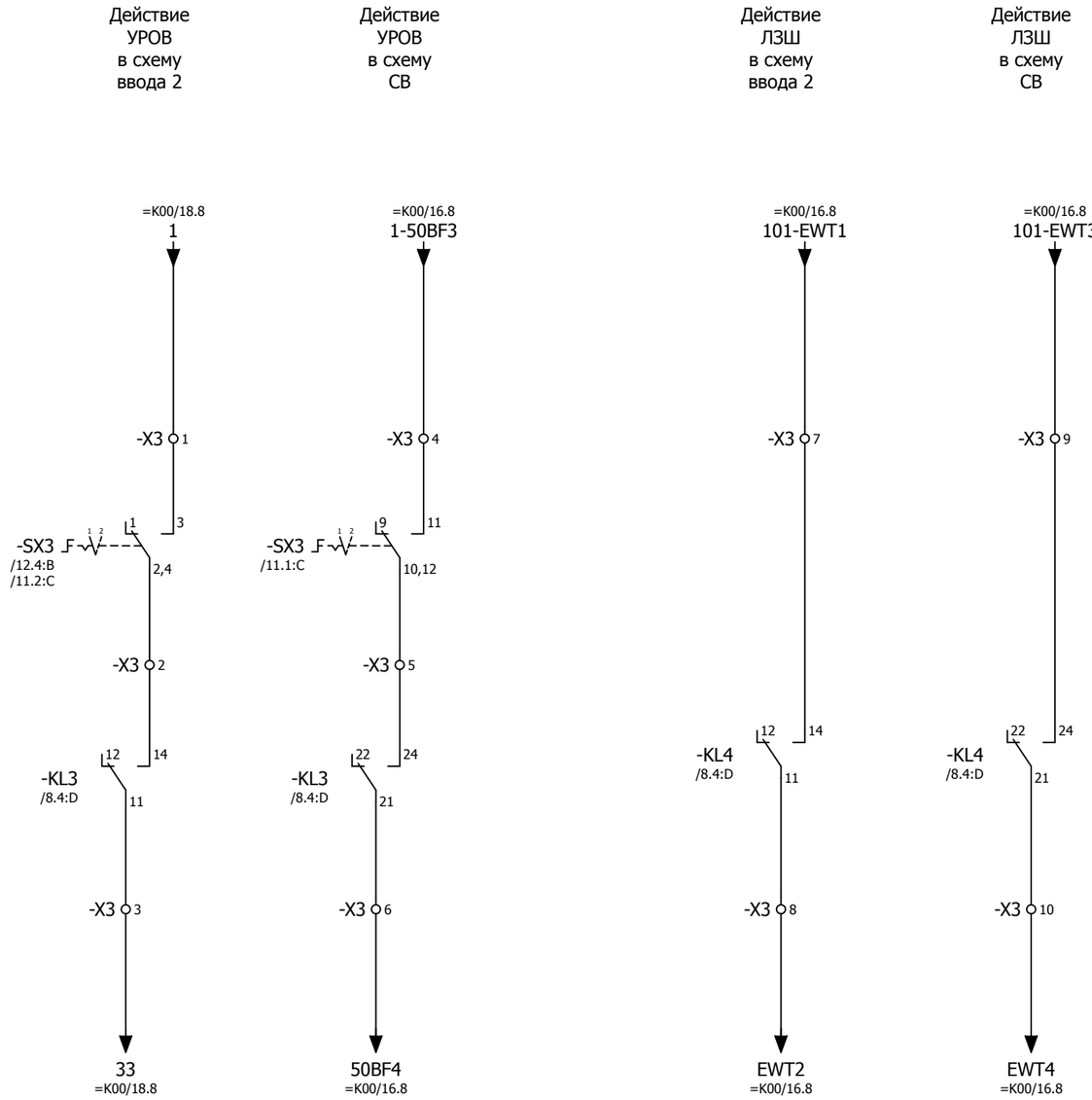

Переключатель SX3:
1 - выведено
2 - введено

Согласовано

Взам. инв. №

Подпись и дата

Инв. № подл.

Изм.	Кол.уч.	Лист	№ док.	Подпись	Дата

2122-33.13

Цепи УРОВ, ЛЗШ

= K212
+ S1
Лист 11

Общепанельная лампа

Общий сигнал "Вызов в ячейку"

Аварийное отключение выключателя

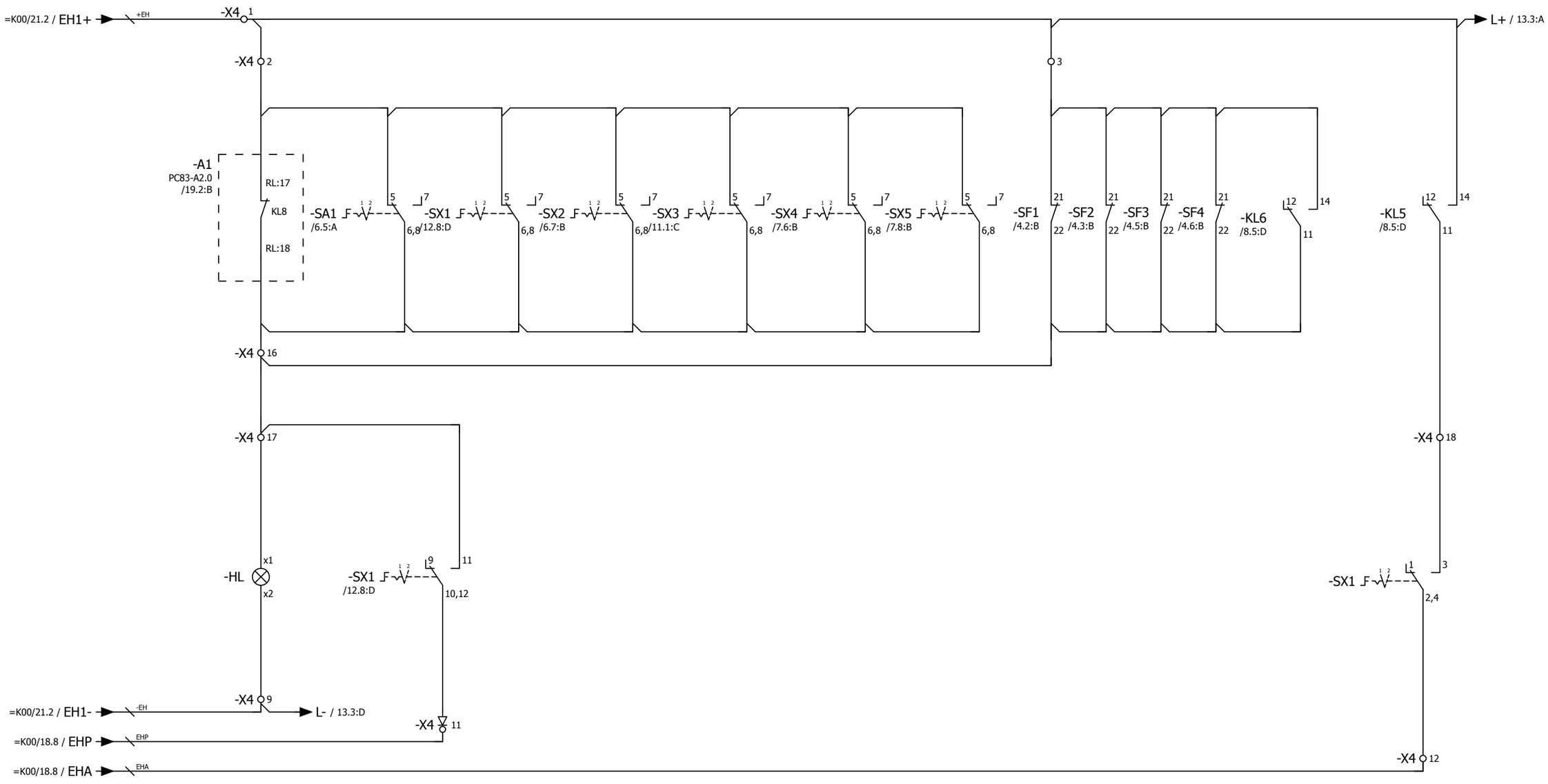

Переключатели SX1,2,3,4,5:
1 - выведено
2 - введено

Переключатель SA1:
1 - местное
2 - дистанционное

Согласовано

Взам. инв. №

Подпись и дата

Инв. № подл.

Изм.	Кол.уч.	Лист	№ док.	Подпись	Дата	2122-33.13	= K212
							+ S1
						Цепи сигнализации	Лист 12

Отключенное положение выключателя

Включенное положение выключателя

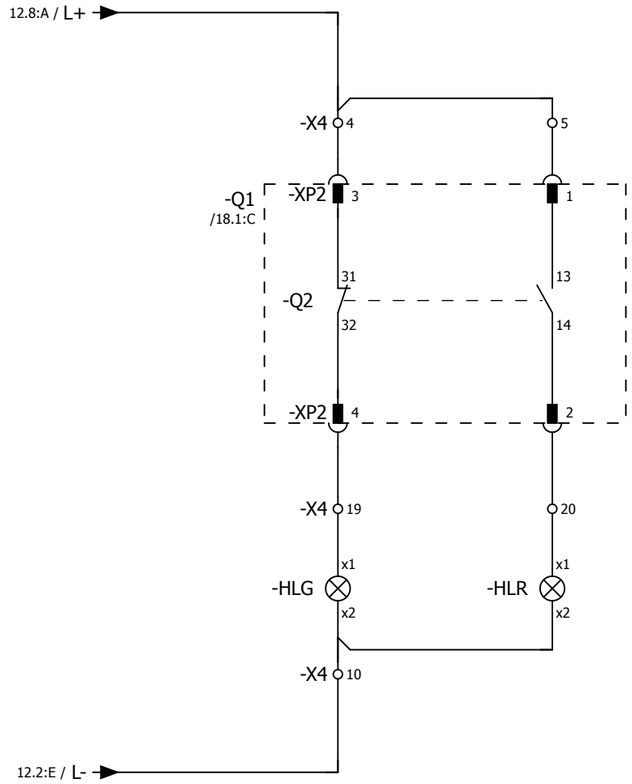

Согласовано

Взам. инв. №

Подпись и дата

Инв. № подл.

Изм.	Кол.уч.	Лист	№ док.	Подпись	Дата

2122-33.13

Цепи сигнализации

= K212

+ S1

Лист 13

Токовые цепи измерения

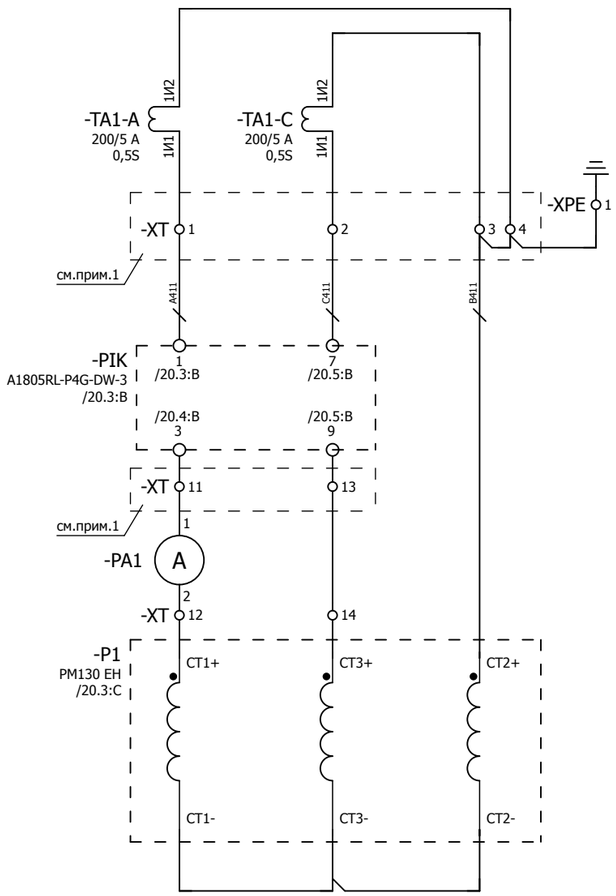

Токовые цепи устройства защиты

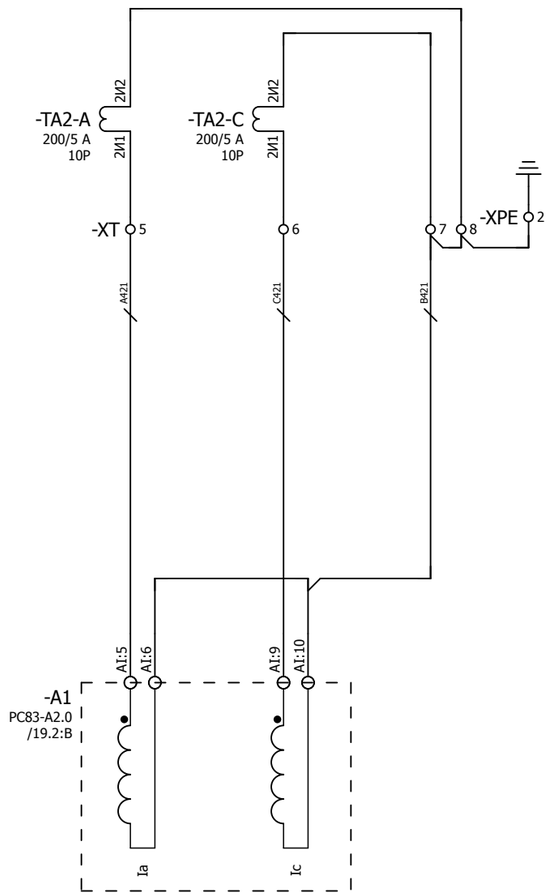

Трансформатор тока
нулевой последовательности

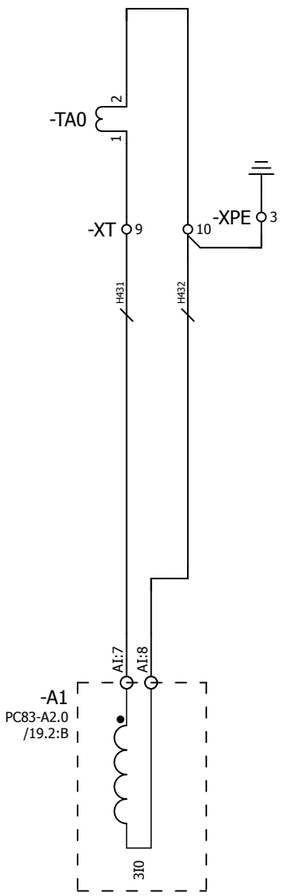

Примечания:
1. Предусмотреть возможность пломбирования выделенных клемм
2. Подключение токовых цепей осуществить проводом сечением 2,5 мм²

Согласовано

Взам. инв. №

Подпись и дата

Инв. № подл.

Изм.	Кол.уч.	Лист	№ док.	Подпись	Дата	2122-33.13	= K212
						Токовые цепи	+ S1
							Лист 14

Цепи напряжения преобразователя и счетчика ЭЭ

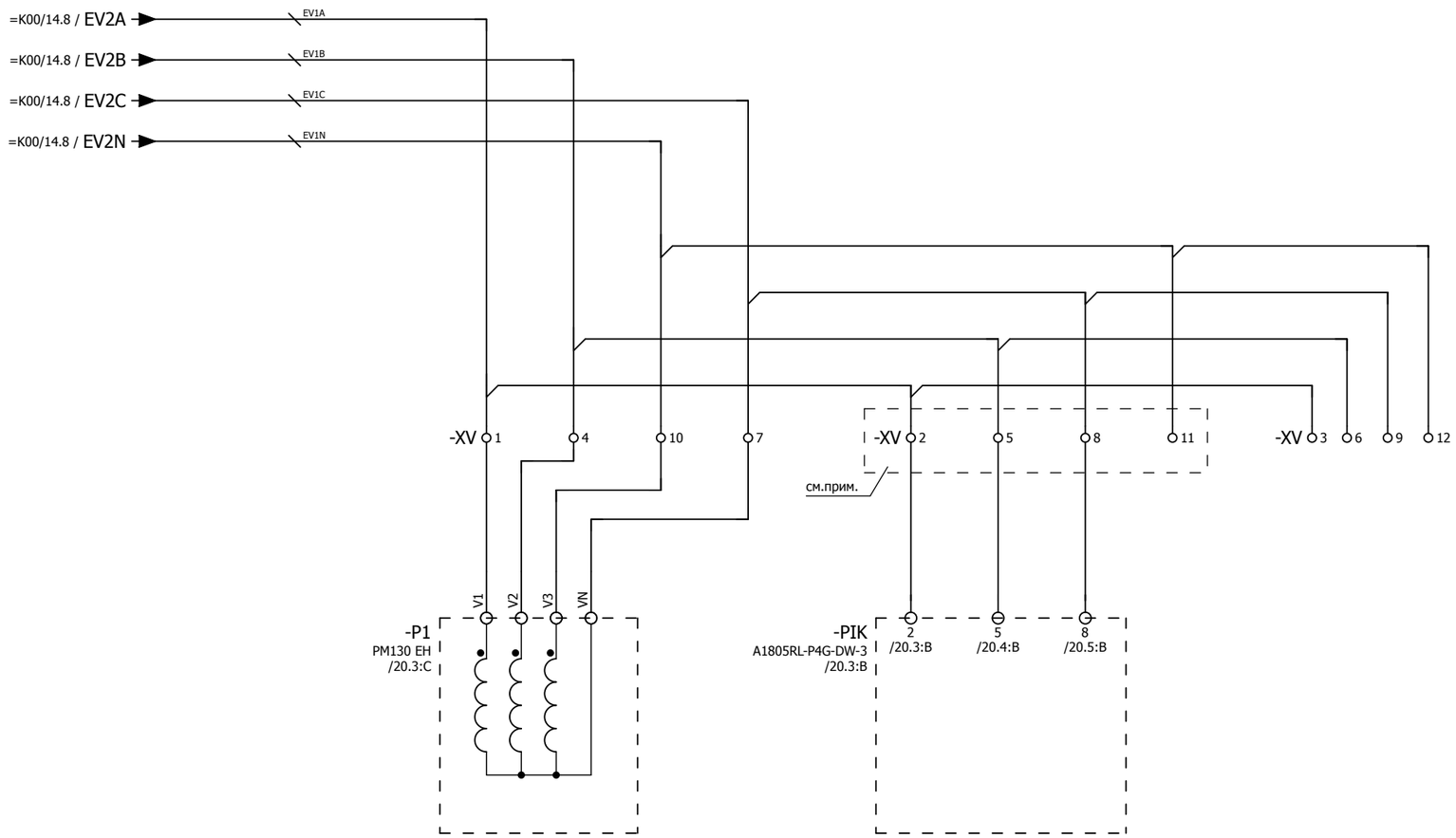

Примечание:
Предусмотреть возможность пломбирования выделенных клемм

Изм.	Кол.уч.	Лист	№ док.	Подпись	Дата	2122-33.13 Цепи напряжения	= K212 + S1 Лист 15

Согласовано | Взам. инв. № | Подпись и дата | Инв. № подл.

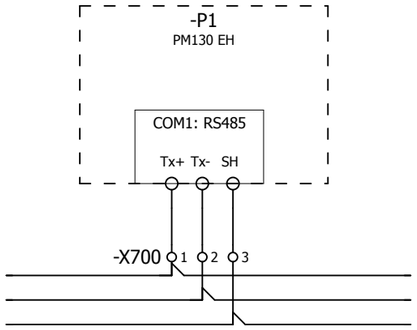

к пред. прибору

к след. прибору

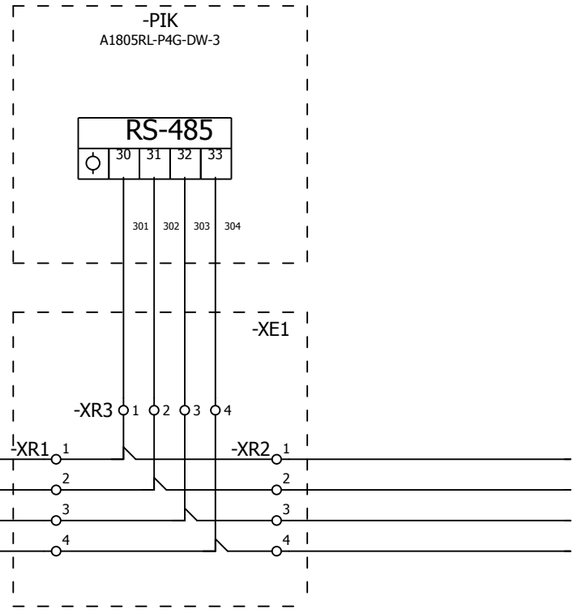

к пред. прибору

к след. прибору

-X700 4 5 6 7 8 9 10

Примечание:
Между ячеечные соединения коммуникационной сети выполнить кабелем типа Belden 9841.

Изм.	Кол.уч.	Лист	№ док.	Подпись	Дата	2122-33.13 Коммуникационная сеть преобразователя и счетчика ЭЭ	= K212 + S1 Лист 16

Согласовано

Взам. инв. №

Подпись и дата

Инв. № подл.

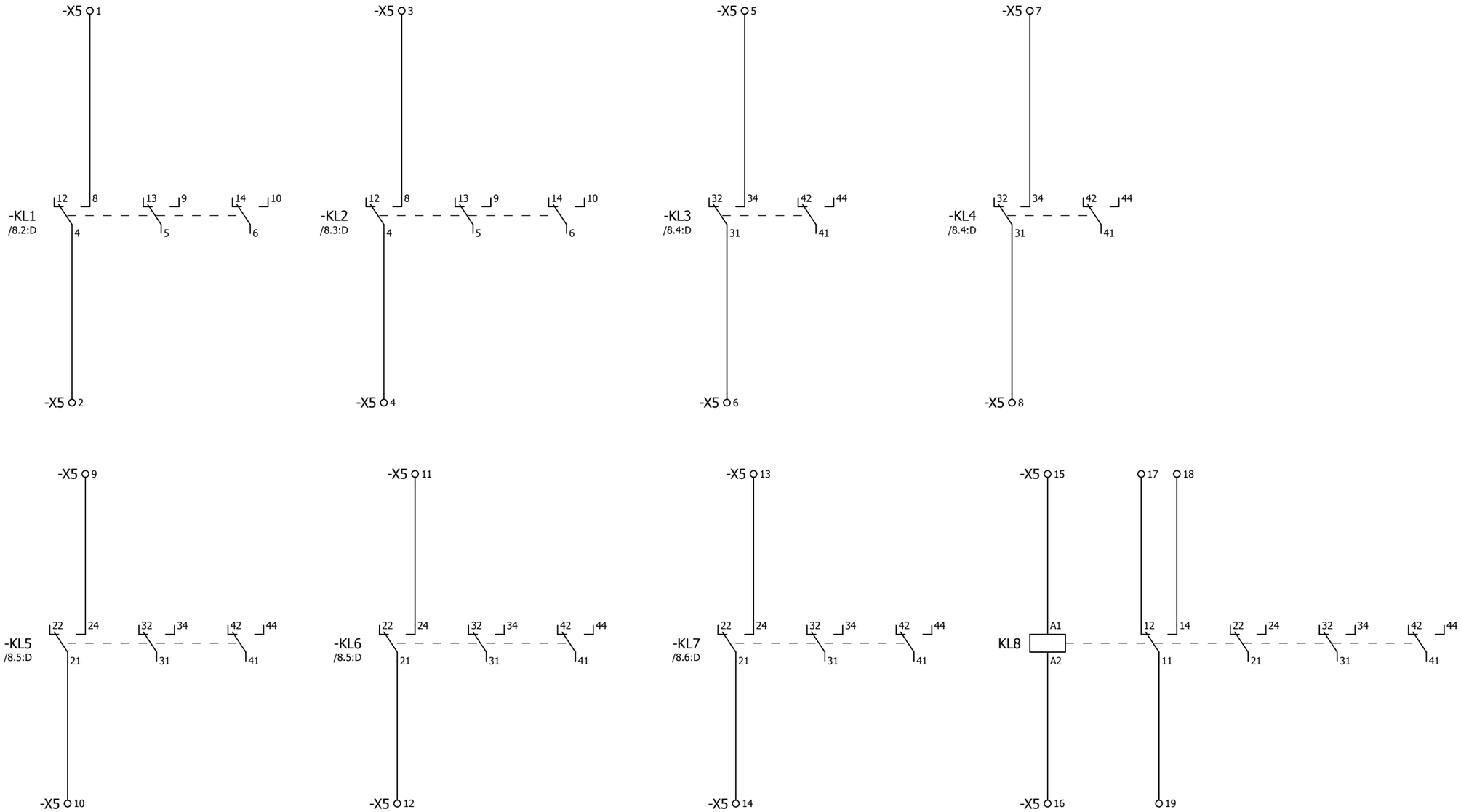

-X0 2 3 5

-X1 9 10 11 15 16 17 31 32 33 34 35

-X2 10 11 15 16

-X3 16 17 18

-X4 6 7 8 13 14 15

-X6 12 13 14 15

-X5 34 35

-X100 5 6 7 8 13 14 15

-X701 3 4 7 8 9 10

-XT 15 16 17 18 19 20

-XV 13 14 15 16 17 18 19 20

Изм.	Кол.уч.	Лист	№ док.	Подпись	Дата

2122-33.13

Резервные контакты реле

= K212

+ S1

Лист 17

Согласовано

Взам. инв. №

Подпись и дата

Инв. № подл.

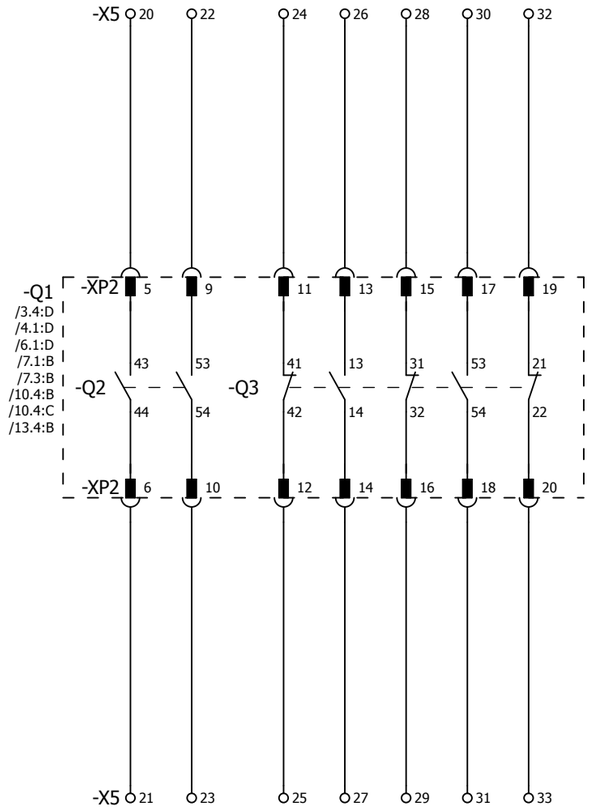

Согласовано

Взам. инв. №

Подпись и дата

Инв. № подл.

Изм.	Кол.уч.	Лист	№ док.	Подпись	Дата

2122-33.13

Резервные контакты выключателя

= K212

+ S1

Лист 18

F	E	D	C	B	A

Инв. № подл.	Подпись и дата	Взам. инв. №	Согласовано			

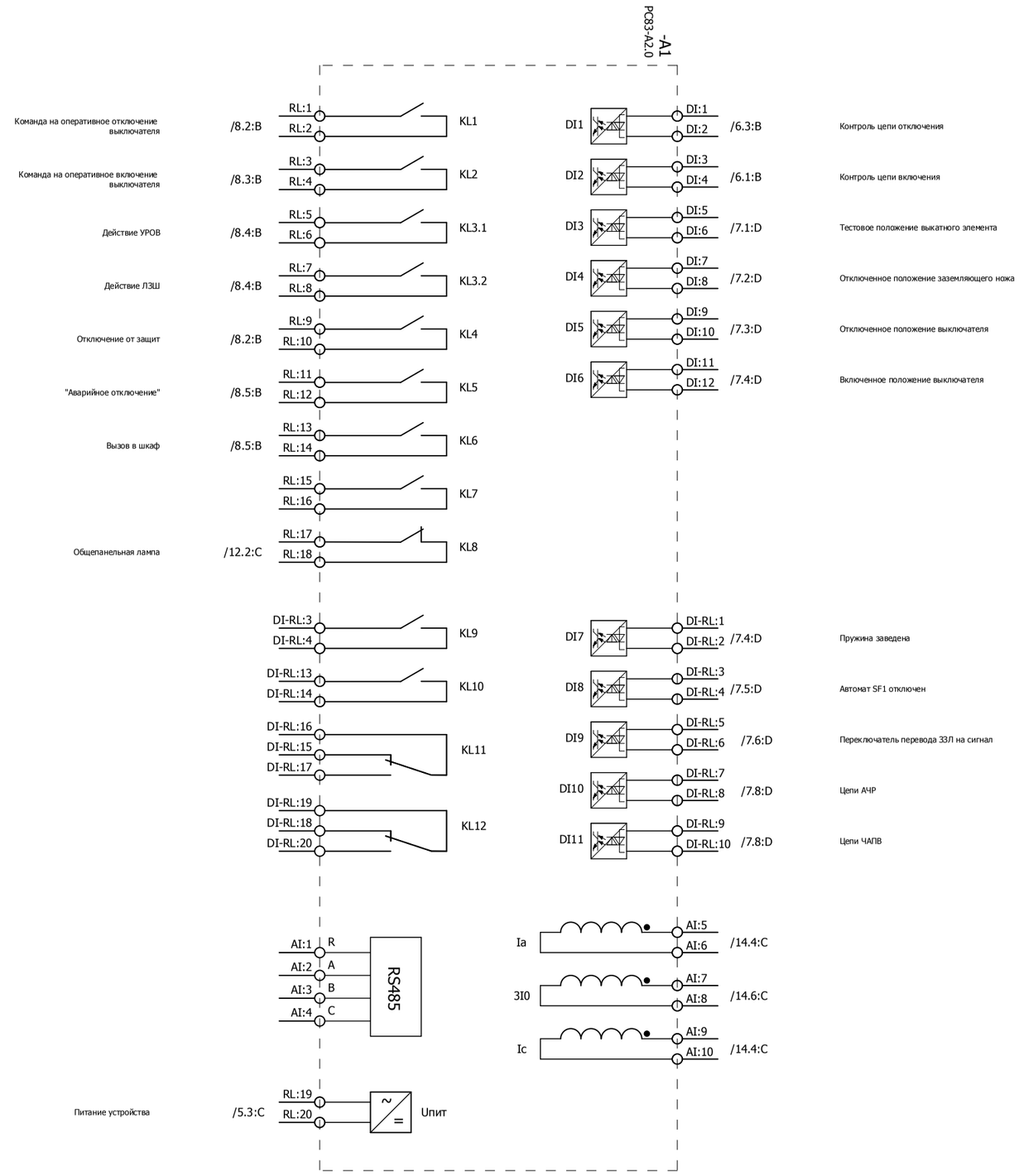

Изм.		
Кол.уч.		
Лист		
№ док.		
Подпись		
Дата		

2122-33.13

Обзор устройства защиты

= K212
+ S1
Лист 19

0 1 2 3 4 5 6 7 8 9

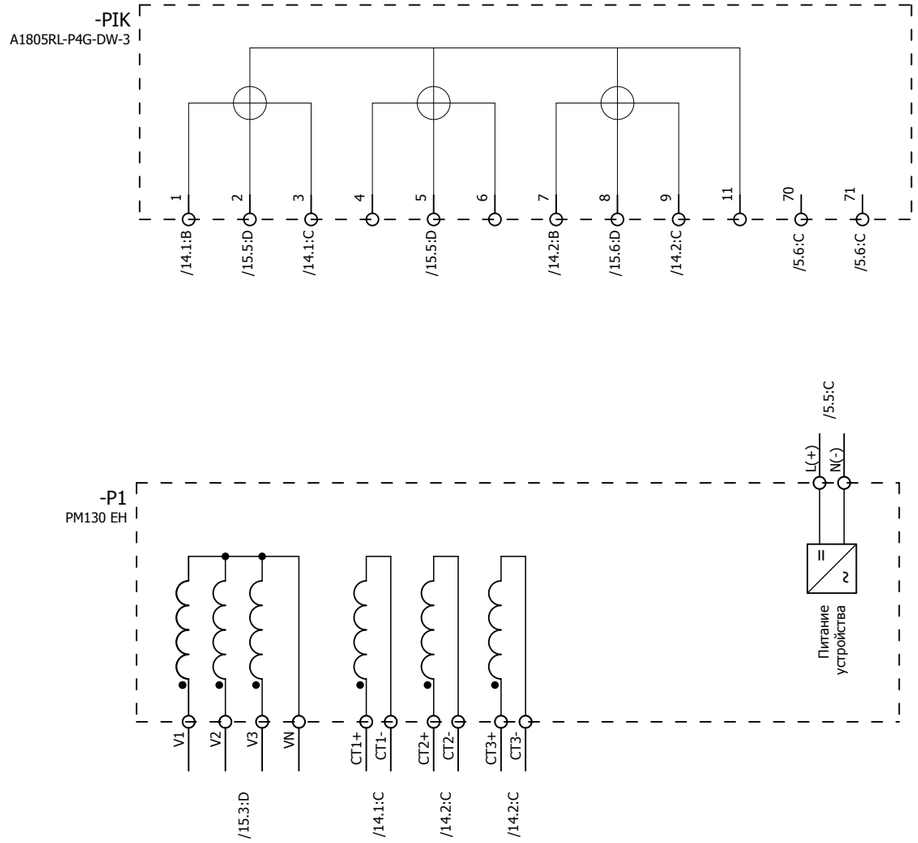

Изм.	Кол.уч.	Лист	№ док.	Подпись	Дата	2122-33.13 Обзор счетчика ЭЭ и преобразователя	= K212 + S1 Лист 20

Согласовано | Взам. инв. № | Подпись и дата | Инв. № подл.

ПЕРЕЧЕНЬ ОБОРУДОВАНИЯ

No п/п	НАИМЕНОВАНИЕ	ТИП ОБОРУДОВАНИЯ	ЗАВОД-ИЗГОТОВИТЕЛЬ	ОБОЗНАЧЕНИЕ ПО СХЕМЕ	К-ВО
1	Устройство защиты по току	PC83-A2.0-253 0211 1111 PC83-A2.0-253 0211 1111	РЗА СИСТЕМЗ	-A1 /19.2:B	1
2	Термостат 230 В перем.тока	8MR 2170-1A 01170.0-00	SIEMENS	-B90 /3.4:C	1
3	Автоматический выключатель C2 1p 1-полюсный, 400/220 В пер./пост. тока, 2 А Тип C, 10 кА	5SY5 102-7 5SY5 102-7	SIEMENS	-F200 /2.4:B	1
4	Автоматический выключатель C10 1p 1-полюсный, 400/220 В пер./пост. тока, 10 А тип C, 10 кА	5SY5 110-7 5SY5 110-7	SIEMENS	-F201 /3.4:B	1
5	Световой индикатор с гладкой линзой, 15 мА, 230 В перем./пост.т, цвет белый	3SB3204-6AA60 3SB3204-6AA60	SIEMENS	-HL /12.2:D	1
6	Светодиодная лампа BA 9s, 15 мА, 230 В перем./пост.т, цвет белый	3SB3901-1QG	SIEMENS	-HL /12.2:D	1
7	Световой индикатор с гладкой линзой, 15 мА, 230 В перем./пост.т, цвет зеленый	3SB3204-6AA40 3SB3204-6AA40	SIEMENS	-HLG /13.4:C	1
8	Светодиодная зеленая лампа BA 9S 15 мА, 230 пер. и пост. тока	3SB3901-1DG	SIEMENS	-HLG /13.4:C	1
9	Световой индикатор с гладкой линзой, 15 мА, 230 В перем./пост.т, цвет красный	3SB3204-6AA20 3SB3204-6AA20	SIEMENS	-HLR /13.5:C	1
10	Светодиодная красная лампа BA 9S 15 мА, 230 пер. и пост. тока	3SB3901-1CG 3SB39 01-1CG	SIEMENS	-HLR /13.5:C	1
11	Моностабильное быстродействующее реле 4-е контакта, 220 В пост., 10 А, 8 мс	7PA2742-0AA00-2 7PA2742-0AA00-2	SIEMENS	-KL1 /8.2:D	1
12	Моностабильное быстродействующее реле 4-е контакта, 220 В пост., 10 А, 8 мс	7PA2742-0AA00-2 7PA2742-0AA00-2	SIEMENS	-KL2 /8.3:D	1
13	Промежуточное реле 230 В пост.т, 4-е перекидных контакта, 6 А, <8 мс	PT 570 220 15368.2	SCHRACK	-KL3 /8.4:D	1
14	Промежуточное реле 230 В пост.т, 4-е перекидных контакта, 6 А, <8 мс	PT 570 220 15368.2	SCHRACK	-KL4 /8.4:D	1
15	Промежуточное реле 230 В пост.т, 4-е перекидных контакта, 6 А, <8 мс	PT 570 220 15368.2	SCHRACK	-KL5 /8.5:D	1
16	Промежуточное реле 230 В пост.т, 4-е перекидных контакта, 6 А, <8 мс	PT 570 220 15368.2	SCHRACK	-KL6 /8.5:D	1
17	Промежуточное реле 230 В пост.т, 4-е перекидных контакта, 6 А, <8 мс	PT 570 220 15368.2	SCHRACK	-KL7 /8.6:D	1
18	Промежуточное реле 230 В пост.т, 4-е перекидных контакта, 6 А, <8 мс	PT 570 220 15368.2	SCHRACK	-KL8 /17.6:D	1
19	Многофункциональный преобразователь	PM 130EH Plus PM 130EH Plus	SATEC	-P1 /20.3:C	1

Согласовано

Взам. инв. №

Подпись и дата

Инв. № подл.

Изм.	Кол.уч.	Лист	№ док.	Подпись	Дата

2122-33.13

Перечень оборудования

= K212

+ S1

Лист 21

ПЕРЕЧЕНЬ ОБОРУДОВАНИЯ

No п/п	НАИМЕНОВАНИЕ	ТИП ОБОРУДОВАНИЯ	ЗАВОД-ИЗГОТОВИТЕЛЬ	ОБОЗНАЧЕНИЕ ПО СХЕМЕ	К-ВО
20	Амперметр 0-200/5А габаритные размеры 80х80	Э42700 Э42700, 200А; 200/5	ЧЭАЗ	-PA1 /14.1:C	1
21	Многофункциональный счетчик электроэнергии серии АЛЬФА А1800	A1805RL- P4G - DW - 3 A1805RL- P4G - DW - 3	Elster Метроника	-PIK /20.3:B	1
22	Преобразователь световой Напряжение питания 12 В (поставляется в комплекте с БССДЗ-01/02)	ПС-11.02	ЗАО "Промэлектроника"	-PS1 /9.1:B	1
23	Преобразователь световой Напряжение питания 12 В (поставляется в комплекте с БССДЗ-01/02)	ПС-11.02	ЗАО "Промэлектроника"	-PS2 /9.2:C	1
24	Преобразователь световой Напряжение питания 12 В (поставляется в комплекте с БССДЗ-01/02)	ПС-11.02	ЗАО "Промэлектроника"	-PS3 /9.3:C	1
25	Резистор для обогрева 100 Вт	Heater 100 W		-Q1-RK1 /3.4:D	1
26	Резистор для обогрева 20 Вт	Heater 20 W		-RK2 /3.5:D	1
27	Резистор для обогрева 100 Вт	Heater 100 W		-RK3 /3.6:D	1
28	Переключатель без нулевого положения 2-положения 3-направления, без возврата 400/415 В пер. тока, 20 А;	T0-3-8222/EZ 015118	MOELLER	-SA1 /6.5:A	1
29	Кнопка плоская круглая цвет красный, 1 НО, 400 В перем./пост.т.	3SB3202-0AA21 3SB3202-0AA21	SIEMENS	-SB1 /6.6:B	1
30	Автоматический выключатель С4 2р 2-полюсный, 400/440 В пер./пост. тока, 4 А тип С, 10 кА	5SY5 204-7 5SY5 204-7	SIEMENS	-SF1 /4.2:B	1
31	Блок-контакты положения 2НЗ	5ST3 012 5ST3 012	SIEMENS	-SF1 /4.2:B	1
32	Автоматический выключатель С4 2р 2-полюсный, 400/440 В пер./пост. тока, 4 А тип С, 10 кА	5SY5 204-7 5SY5 204-7	SIEMENS	-SF2 /4.3:B	1
33	Блок-контакты положения, 1НО+1НЗ 230/220 В пер. и пост. тока	5ST3 010 5ST3 010	SIEMENS	-SF2 /4.3:B	1
34	Автоматический выключатель С3 2р 2-полюсный, 400/440 В пер./пост. тока, 3 А тип С, 10 кА	5SY5 203-7 5SY5 203-7	SIEMENS	-SF3 /4.5:B	1
35	Блок-контакты положения, 1НО+1НЗ 230/220 В пер. и пост. тока	5ST3 010 5ST3 010	SIEMENS	-SF3 /4.5:B	1
36	Автоматический выключатель С2 2р 2-полюсный, 400/440 В пер./пост. тока, 2 А тип С, 10 кА	5SY5 202-7 5SY5 202-7	SIEMENS	-SF4 /4.6:B	1
37	Блок-контакты положения, 1НО+1НЗ 230/220 В пер. и пост. тока	5ST3 010 5ST3 010	SIEMENS	-SF4 /4.6:B	1
38	Микропереключатель 15А, 240В перем. тока	3SE3 020-1A 3SE3 020-1A	SIEMENS	-SQ1 /2.4:C	1

Согласовано

Взам. инв. №

Подпись и дата

Инв. № подл.

Изм.	Кол.уч.	Лист	№ док.	Подпись	Дата

2122-33.13

Перечень оборудования

= K212

+ S1

Лист 22

ПЕРЕЧЕНЬ ОБОРУДОВАНИЯ

No п/п	НАИМЕНОВАНИЕ	ТИП ОБОРУДОВАНИЯ	ЗАВОД-ИЗГОТОВИТЕЛЬ	ОБОЗНАЧЕНИЕ ПО СХЕМЕ		К-ВО
39	Переключатель без нулевого положения 2-положения 3-направления, без возврата 400/415 В пер. тока, 20 А;	T0-3-8222/EZ 015118	MOELLER	-SX1	/12.8:D	1
40	Переключатель без нулевого положения 2-положения, 4-направления 400/415 В пер. тока, 20 А;	T0-4-8223/EZ 019864	MOELLER	-SX2	/6.7:B	1
41	Переключатель без нулевого положения 2-положения 3-направления, без возврата 400/415 В пер. тока, 20 А;	T0-3-8222/EZ 015118	MOELLER	-SX3	/11.1:C	1
42	Переключатель без нулевого положения 2-положения 2-направления, без возврата 400/415 В пер. тока, 20 А;	T0-2-8221/EZ 010372	MOELLER	-SX4	/7.6:B	1
43	Переключатель без нулевого положения 2-положения 3-направления, без возврата 400/415 В пер. тока, 20 А;	T0-3-8222/EZ 015118	MOELLER	-SX5	/7.8:B	1
44	Устройство индикации и регистрации Величина сигнала 12 В (поставляется в комплекте с БССДЗ-01/02)	УИР-13	ЗАО "Промэлектроника"	-UIR	/9.5:B	1
45	Проходная клемма провод 0,14-2,5 мм²	UT 2,5 3044076	PHÖNIX	-X0	/4.2:C;/17.0:E;/17.1:E	5
46	Проходная клемма провод 0,14-2,5 мм²	UT 2,5 3044076	PHÖNIX	-X1	/4.3:C;/4.4:C;/5.3:B;/5.3:E; /7.1:A;/7.1:C;/7.2:A;/7.2:C;	35
47	Проходная клемма провод 0,14-2,5 мм²	UT 2,5 3044076	PHÖNIX	-X2	/4.5:C;/4.6:C;/6.1:A;/6.1:C; /6.2:C;/6.2:F;/6.3:C;/6.4:C;	30
48	Проходная клемма провод 0,14-2,5 мм²	UT 2,5 3044076	PHÖNIX	-X3	/7.8:A;/7.8:E;/10.5:B;/10.5:C; /10.5:D;/11.1:D;/11.2:B;	20
49	Проходная клемма провод 0,14-2,5 мм²	UT 2,5 3044076	PHÖNIX	-X4	/12.2:A;/12.2:B;/12.2:C; /12.2:E;/12.6:B;/12.8:C;	19
50	Диодная клемма провод 0,14-4 мм²	UT 2,5-MTD-DIO/L-R 3064137	PHÖNIX	-X4	/12.3:E	1
51	Проходная клемма провод 0,14-2,5 мм²	UT 2,5 3044076	PHÖNIX	-X5	/17.0:F;/17.1:A;/17.1:C; /17.1:D;/17.3:A;/17.3:C;	35
52	Проходная клемма провод 0,14-2,5 мм²	UT 2,5 3044076	PHÖNIX	-X6	/9.5:B;/9.5:C;/9.8:B;/9.8:D; /17.0:F;/17.1:F	15
53	Проходная клемма провод 0,14-2,5 мм²	UT 2,5 3044076	PHÖNIX	-X100	/4.2:B;/4.3:B;/4.4:B;/4.5:B; /4.6:B;/4.7:B;/17.3:E;/17.4:E	15
54	Освещение 15Вт, 230 В перем. тока	8MF4900 8MF4900	SIEMENS	-X101	/2.4:D	1
55	Проходная клемма провод 0,14-2,5 мм²	UT 2,5 3044076	PHÖNIX	-X200	/2.4:A;/2.4:B;/2.4:E;/2.5:B; /2.6:E	9
56	Заземляющая клемма провод 1,5-35 мм²	UT 35-PE 3044241	PHÖNIX	-X200	/2.5:D	1
57	Проходная клемма провод 0,14-2,5 мм²	UT 2,5 3044076	PHÖNIX	-X201	/3.4:A;/3.4:B;/3.4:D;/3.4:E; /3.5:B;/3.5:D;/3.5:E;/3.6:D;	12

Согласовано

Взам. инв. №

Подпись и дата

Инв. № подл.

Изм.	Кол.уч.	Лист	№ док.	Подпись	Дата

2122-33.13

Перечень оборудования

= K212

+ S1

Лист 23

ПЕРЕЧЕНЬ ОБОРУДОВАНИЯ

No п/п	НАИМЕНОВАНИЕ	ТИП ОБОРУДОВАНИЯ	ЗАВОД-ИЗГОТОВИТЕЛЬ	ОБОЗНАЧЕНИЕ ПО СХЕМЕ		К-ВО
58	Проходная клемма провод 0,14-2,5 мм²	UT 2,5 3044076	PHÖNIX	-X700	/16.1:D;/16.2:C	10
59	Проходная клемма провод 0,14-2,5 мм²	UT 2,5 3044076	PHÖNIX	-X701	/4.6:C;/4.7:C;/5.5:B;/5.5:D; /17.3:F	10
60	Разветвитель интерфейса RS-485	ПР-3	ABB	-XE1	/16.6:C	1
61	Заземляющая клемма провод 1,5-35 мм²	UT 35-PE 3044241	PHÖNIX	-XPE	/14.3:B;/14.5:B;/14.6:B	3
62	Многоуровневая клемма провод 0,14-4 мм²	UTTB 2,5 3044636	PHÖNIX	-XR	=K00/14.7;=K00/16.8; =K00/18.8;=K00/21.2	70
63	Клемма с размыкателем для измерительного ТТ провод 0,14-6 мм²	UTME 4-CT/1P 3057432	PHÖNIX	-XT	/14.1:B;/14.1:C;/14.2:B; /14.2:C;/14.3:B;/14.4:B;	20
64	Клеммы с размыкателями для ТН провод 0,14-6 мм²	UTME 4/1P 3057416	PHÖNIX	-XV	/15.3:C;/15.4:C;/15.5:C; /15.6:C;/15.7:C;/17.3:F;/17.4:F	20

Согласовано

Взам. инв. №

Подпись и дата

Инв. № подл.

Изм.	Кол.уч.	Лист	№ док.	Подпись	Дата

2122-33.13

Перечень оборудования

= K212
+ S1
Лист 24

РЯД ЗАЖИМОВ/КОЛОДКА

=K212+S1-X0

| | | |

РЯД ЗАЖИМОВ/КОЛОДКА

=K212+S1-X1

No. Кабеля / ТИП кабеля / No. Провода	К	Соединение	No. Клеммы	ТИП клеммы	От	Соединение	No. Кабеля / ТИП кабеля / No. Провода	Страница
			1	PHOENIX. 3044076	-SF2	2		/4.3:C
					-X1	3		
	-A1	RL:19	2	PHOENIX. 3044076	-SX4	3		/5.3:B
			3	PHOENIX. 3044076	-X1	1		/4.4:C
	-Q1-X		4	PHOENIX. 3044076				/7.1:A
	-QSG6-X		5	PHOENIX. 3044076				/7.2:A
	-Q1-XP1	16	6	PHOENIX. 3044076				/7.3:A
	-Q1-XP1	19	7	PHOENIX. 3044076				/7.4:A
	-SF1	11	8	PHOENIX. 3044076				/7.5:A
			9	PHOENIX. 3044076				/17.0:F
			10	PHOENIX. 3044076				/17.0:F
			11	PHOENIX. 3044076				/17.1:F
			12	PHOENIX. 3044076	-SF2	4		/4.4:C
					-X1	14		
	-A1	DI:6	13	PHOENIX. 3044076	-A1	RL:20		/5.3:E
	-KL1	-1	14	PHOENIX. 3044076	-X1	12		/4.4:C
			15	PHOENIX. 3044076				/17.1:F
			16	PHOENIX. 3044076				/17.1:F
			17	PHOENIX. 3044076				/17.1:F
	-A1	DI:5	18	PHOENIX. 3044076	-Q1-X			/7.1:C
	-A1	DI:7	19	PHOENIX. 3044076	-QSG6-X			/7.2:C
	-A1	DI:9	20	PHOENIX. 3044076	-Q1-XP1	14		/7.3:C
	-A1	DI:11	21	PHOENIX. 3044076	-Q1-XP1	15		/7.4:C
	-A1	DI-RL:1	22	PHOENIX. 3044076	-Q1-XP1	20		/7.4:C
	-A1	DI-RL:3	23	PHOENIX. 3044076	-SF1	12		/7.5:C
	-KL1	+2	24	PHOENIX. 3044076	-A1	RL:2		/8.2:C
	-KL2	+2	25	PHOENIX. 3044076	-A1	RL:4		/8.3:C
	-KL3	A1	26	PHOENIX. 3044076	-A1	RL:6		/8.4:C

Изм. | Кол.уч. | Лист | № док. | Подпись | Дата

2122-33.13

Ряд зажимов =K212+S1-X1

= K212 | + S1 | Лист 26

РЯД ЗАЖИМОВ/КОЛОДКА

=K212+S1-X1

No. Кабеля / ТИП кабеля	Соединение	От	ТИП клеммы	No. Клеммы	Соединение	К	No. Кабеля / ТИП кабеля	Страница
	RL:8	-A1	PHOENIX 3044076	27	A1	-KL4		/8.4:C
	RL:12	-A1	PHOENIX 3044076	28	A1	-KL5		/8.5:C
	RL:14	-A1	PHOENIX 3044076	29	A1	-KL6		/8.5:C
	7	-UIR-XT1.1	PHOENIX 3044076	30	A1	-KL7		/8.6:C
			PHOENIX 3044076	31				/17.1:F
			PHOENIX 3044076	32				/17.1:F
			PHOENIX 3044076	33				/17.1:F
			PHOENIX 3044076	34				/17.2:F
			PHOENIX 3044076	35				/17.2:F

Изм.	Кол.уч.	Лист	№ док.	Подпись	Дата

2122-33.13

Ряд зажимов =K212+S1-X1

= K212
+ S1
Лист 27

Инв. № подл.	Подпись и дата	Взам. инв. №	Согласовано

Инв. № подл.	Подпись и дата	Взам. инв. №	Согласовано			

РЯД ЗАЖИМОВ/КОЛОДКА

=K212+S1-X2

No. Кабеля	ТИП кабеля / No. Провода	K	Соединение	No. Клеммы	ТИП клеммы	OT	Соединение	No. Кабеля	ТИП кабеля / No. Провода	Страница
				1	PHÖNIX. 3044076	-SF3	2			/4.5:C
						-X2	6			
		-A1	DI:3	2	PHÖNIX. 3044076					/6.1:A
		-SA1	2,4	3	PHÖNIX. 3044076	-SX2	3			/6.5:A
				4	PHÖNIX. 3044076	-SX2	3			/6.7:A
				5	PHÖNIX. 3044076					/6.7:A
				6	PHÖNIX. 3044076	-X2	1			/4.5:C
		-KL1	7	7	PHÖNIX. 3044076					/6.8:A
				8	PHÖNIX. 3044076					/6.9:A
				9	PHÖNIX. 3044076					/6.9:A
				10	PHÖNIX. 3044076					/17.0:F
				11	PHÖNIX. 3044076					/17.0:F
				12	PHÖNIX. 3044076	-SF3	4			/4.6:C
				13	PHÖNIX. 3044076	-Q1-X0	4A			/6.2:F
				14	PHÖNIX. 3044076					/6.2:F
				15	PHÖNIX. 3044076					/17.1:F
				16	PHÖNIX. 3044076					/17.1:F
		-KL7	14	17	PHÖNIX. 3044076	-SX2	2,4			/6.7:B
		-KL2	7	18	PHÖNIX. 3044076	-SA1	3			/6.6:B
		-Q1-XP1	1	19	PHÖNIX. 3044076	-A1	DI:4			/6.1:C
		-KL2	3	20	PHÖNIX. 3044076					/6.1:C
				21	PHÖNIX. 3044076					/6.2:C
		-Q1-XP1	9	22	PHÖNIX. 3044076	-A1	DI:2			/6.3:C
		-KL1	3	23	PHÖNIX. 3044076					/6.3:C
		-KL7	11	24	PHÖNIX. 3044076					/6.3:C
		-SB1	2	25	PHÖNIX. 3044076					/6.4:C
				26	PHÖNIX. 3044076					/6.4:C

Изм. | Кол.уч. | Лист | № док. | Подпись | Дата

2122-33.13

Ряд зажимов =K212+S1-X2

= K212
+ S1
Лист 28

| | | |

РЯД ЗАЖИМОВ/КОЛОДКА

=K212+S1-X3

No. Кабеля	ТИП кабеля / No. Провода	К	Соединение	No. Клеммы	ТИП клеммы	От	Соединение	No. Кабеля	ТИП кабеля / No. Провода	Страница
		-SX3	3	1	PHOENIX. 3044076	-XR	35			/11.2:B
		-KL3	14	2	PHOENIX. 3044076	-SX3	2,4			/11.2:C
		-XR	36	3	PHOENIX. 3044076	-KL3	11			/11.1:D
		-SX3	11	4	PHOENIX. 3044076	-XR	41			/11.3:B
		-KL3	24	5	PHOENIX. 3044076	-SX3	10,12			/11.3:C
		-XR	42	6	PHOENIX. 3044076	-KL3	21			/11.2:D
		-KL4	14	7	PHOENIX. 3044076	-XR	47			/11.4:B
		-XR	48	8	PHOENIX. 3044076	-KL4	11			/11.4:D
		-KL4	24	9	PHOENIX. 3044076	-XR	43			/11.5:B
		-XR	44	10	PHOENIX. 3044076	-KL4	21			/11.5:D
		-SX5	11	11	PHOENIX. 3044076	-XR	31			/7.8:A
		-SX5	3	12	PHOENIX. 3044076	-XR	32 33			/7.8:A
		-Q1-X		13	PHOENIX. 3044076	-XR	29			/10.5:B
				14	PHOENIX. 3044076	-Q1-X				/10.5:C
		-Q1-XP2	7	15	PHOENIX. 3044076					/10.5:C
				16	PHOENIX. 3044076					/17.0:F
				17	PHOENIX. 3044076					/17.0:F
				18	PHOENIX. 3044076					/17.1:F
		-XR	34	19	PHOENIX. 3044076	-A1	DI-RL:8			/7.8:E
		-XR	30	20	PHOENIX. 3044076	-Q1-XP2	8			/10.5:D

Инв. № подл.	Подпись и дата	Взам. инв. №	Согласовано			

РЯД ЗАЖИМОВ/КОЛОДКА

=K212+S1-X4

No. Кабеля	ТИП кабеля / No. Провода	K	Соединение	No. Клеммы	ТИП клеммы	OT	Соединение	No. Кабеля	ТИП кабеля / No. Провода	Страница
		-X4	3	1	PHÖNIX. 3044076	-XR	16	+EH		/12.2:A
		-A1	RL:17	2	PHÖNIX. 3044076					/12.2:B
		-SF1	21	3	PHÖNIX. 3044076	-KL5 -X4	14 1			/12.6:B
		-Q1-XP2	3	4	PHÖNIX. 3044076	-KL5	14			/13.4:B
		-Q1-XP2	1	5	PHÖNIX. 3044076					/13.5:B
				6	PHÖNIX. 3044076					/17.0:F
				7	PHÖNIX. 3044076					/17.0:F
				8	PHÖNIX. 3044076					/17.1:F
	-EH	-XR	18	9	PHÖNIX. 3044076	-HL	x2			/12.2:E
				10	PHÖNIX. 3044076	-HLG	x2			/13.4:C
		-SX1	10,12	11	PHÖNIX. 3064137	-XR	20	EHP		/12.3:E
	EHA	-XR	19	12	PHÖNIX. 3044076	-SX1	2,4			/12.8:E
				13	PHÖNIX. 3044076					/17.1:F
				14	PHÖNIX. 3044076					/17.1:F
				15	PHÖNIX. 3044076					/17.1:F
		-SF1	22	16	PHÖNIX. 3044076	-A1	RL:18			/12.2:C
		-HL	x1	17	PHÖNIX. 3044076	-SX1	11			/12.2:C
		-SX1	3	18	PHÖNIX. 3044076	-KL5	11			/12.8:C
		-HLG	x1	19	PHÖNIX. 3044076	-Q1-XP2	4			/13.4:C
		-HLR	x1	20	PHÖNIX. 3044076	-Q1-XP2	2			/13.5:C

Изм.		
Кол.уч.		
Лист		
№ док.		
Подпись		
Дата		

2122-33.13

Ряд зажимов =K212+S1-X4

= K212
+ S1
Лист 31

Инв. № подл.	Подпись и дата	Взам. инв. №	Согласовано			

РЯД ЗАЖИМОВ/КОЛОДКА

=K212+S1-X5

No. Кабеля	ТИП кабеля / No. Провода	К	Соединение	No. Клеммы	ТИП клеммы	От	Соединение	No. Кабеля	ТИП кабеля / No. Провода	Страница
				1	PHOENIX. 3044076	-KL1	8			/17.1:A
				2	PHOENIX. 3044076	-KL1	4			/17.1:C
				3	PHOENIX. 3044076	-KL2	8			/17.3:A
				4	PHOENIX. 3044076	-KL2	4			/17.3:C
				5	PHOENIX. 3044076	-KL3	34			/17.4:A
				6	PHOENIX. 3044076	-KL3	31			/17.4:C
				7	PHOENIX. 3044076	-KL4	34			/17.6:A
				8	PHOENIX. 3044076	-KL4	31			/17.6:C
				9	PHOENIX. 3044076	-KL5	24			/17.1:C
				10	PHOENIX. 3044076	-KL5	21			/17.1:D
				11	PHOENIX. 3044076	-KL6	24			/17.3:C
				12	PHOENIX. 3044076	-KL6	21			/17.3:D
				13	PHOENIX. 3044076	-KL7	24			/17.4:C
				14	PHOENIX. 3044076	-KL7	21			/17.4:D
				15	PHOENIX. 3044076	-KL8	A1			/17.6:C
				16	PHOENIX. 3044076	-KL8	A2			/17.6:D
				17	PHOENIX. 3044076	-KL8	12			/17.7:C
				18	PHOENIX. 3044076	-KL8	14			/17.7:C
				19	PHOENIX. 3044076	-KL8	11			/17.7:D
				20	PHOENIX. 3044076	-Q1-XP2	5			/18.1:B
				21	PHOENIX. 3044076	-Q1-XP2	6			/18.1:D
				22	PHOENIX. 3044076	-Q1-XP2	9			/18.2:B
				23	PHOENIX. 3044076	-Q1-XP2	10			/18.2:D
				24	PHOENIX. 3044076	-Q1-XP2	11			/18.2:B
				25	PHOENIX. 3044076	-Q1-XP2	12			/18.2:D
				26	PHOENIX. 3044076	-Q1-XP2	13			/18.2:B

Изм.		
Кол.уч.		
Лист		
№ док.		
Подпись		
Дата		

2122-33.13

Ряд зажимов =K212+S1-X5

= K212
+ S1
Лист 32

Инв. № подл.	Подпись и дата	Взам. инв. №	Согласовано			

РЯД ЗАЖИМОВ/КОЛОДКА

=K212+S1-X5

No. Кабеля	ТИП кабеля / No. Провода	K	Соединение	No. Клеммы	ТИП клеммы	OT	Соединение	No. Кабеля	ТИП кабеля / No. Провода	Страница
				27	PHOENIX. 3044076	-Q1-XP2	14			/18.2:D
				28	PHOENIX. 3044076	-Q1-XP2	15			/18.3:B
				29	PHOENIX. 3044076	-Q1-XP2	16			/18.3:D
				30	PHOENIX. 3044076	-Q1-XP2	17			/18.3:B
				31	PHOENIX. 3044076	-Q1-XP2	18			/18.3:D
				32	PHOENIX. 3044076	-Q1-XP2	19			/18.3:B
				33	PHOENIX. 3044076	-Q1-XP2	20			/18.3:D
				34	PHOENIX. 3044076					/17.0:F
				35	PHOENIX. 3044076					/17.0:F

РЯД ЗАЖИМОВ/КОЛОДКА

=K212+S1-X6

No. Кабеля	ТИП кабеля / No. Провода	К	Соединение	No. Клеммы	ТИП клеммы	ОТ	Соединение	No. Кабеля	ТИП кабеля / No. Провода	Страница
		-UIR-XT1.1	3	1	PHOENIX. 3044076	-PS1-XT1	1			/9.5:B
		-UIR-XT1.1	1	2	PHOENIX. 3044076	-PS1-XT1	2			/9.5:B
		-UIR-XT1.1	2	3	PHOENIX. 3044076	-PS1-XT1	3			/9.5:B
		-UIR-XT1.1	10	4	PHOENIX. 3044076	-PS3-XT1 -PS2-XT1	1 1			/9.5:B
		-UIR-XT1.1	8	5	PHOENIX. 3044076	-PS3-XT1 -PS2-XT1	2 2			/9.5:C
		-UIR-XT1.1	9	6	PHOENIX. 3044076	-PS3-XT1 -PS2-XT1	3 3			/9.5:C
	EDR1	-XR	26	7	PHOENIX. 3044076	-UIR-XT1.2	13			/9.8:B
	+ED1	-XR	27	8	PHOENIX. 3044076	-UIR-XT1.2	4			/9.8:B
	-ED1	-XR	28	9	PHOENIX. 3044076	-UIR-XT1.2	5			/9.8:B
	1ED1	-XR	25	10	PHOENIX. 3044076	-SX2	14,16			/9.8:D
	2ED1	-XR	24	11	PHOENIX. 3044076	-SX2	10,12			/9.8:D
				12	PHOENIX. 3044076					/17.0:F
				13	PHOENIX. 3044076					/17.0:F
				14	PHOENIX. 3044076					/17.1:F
				15	PHOENIX. 3044076					/17.1:F

Инв. № подл.	Подпись и дата	Взам. инв. №	Согласовано			

РЯД ЗАЖИМОВ/КОЛОДКА

=K212+S1-X100

No. Кабеля	ТИП кабеля / No. Провода	K	Соединение	No. Клеммы	ТИП клеммы	OT	Соединение	No. Кабеля	ТИП кабеля / No. Провода	Страница
		-SF1	1	1	PHOENIX. 3044076	-XR	8			/4.2:B
		-SF2	1	2	PHOENIX. 3044076	-XR	12			/4.3:B
		-SF3	1	3	PHOENIX. 3044076					/4.5:B
		-SF4	1	4	PHOENIX. 3044076					/4.6:B
				5	PHOENIX. 3044076					/17.3:E
				6	PHOENIX. 3044076					/17.3:E
				7	PHOENIX. 3044076					/17.3:E
				8	PHOENIX. 3044076					/17.3:E
		-SF1	3	9	PHOENIX. 3044076	-XR	10			/4.2:B
		-SF2	3	10	PHOENIX. 3044076	-XR	14			/4.4:B
		-SF3	3	11	PHOENIX. 3044076					/4.5:B
		-SF4	3	12	PHOENIX. 3044076					/4.7:B
				13	PHOENIX. 3044076					/17.3:E
				14	PHOENIX. 3044076					/17.3:E
				15	PHOENIX. 3044076					/17.4:E

Изм.	Кол.уч.	Лист	№ док.	Подпись	Дата

2122-33.13

Ряд зажимов =K212+S1-X100

= K212
+ S1
Лист 35

Инв. № подл.	Подпись и дата	Взам. инв. №	Согласовано			

РЯД ЗАЖИМОВ/КОЛОДКА

=K212+S1-X200

No. Кабеля	ТИП кабеля / No. Провода	K	Соединение	No. Клеммы	ТИП клеммы	OT	Соединение	No. Кабеля	ТИП кабеля / No. Провода	Страница
	L	-XR	1	1	PHÖNIX. 3044076	-F200	1			/2.4:A
		-SQ1	21	2	PHÖNIX. 3044076	-F200	2			/2.4:B
				3	PHÖNIX. 3044076					/2.4:B
				4	PHÖNIX. 3044076					/2.5:B
				5	PHÖNIX. 3044076					/2.5:B
	N	-XR	3	6	PHÖNIX. 3044076	-X101	N			/2.4:E
				7	PHÖNIX. 3044076					/2.6:E
				8	PHÖNIX. 3044076					/2.6:E
				9	PHÖNIX. 3044076					/2.6:E
				PE1	PHÖNIX. 3044241	-X101	PE			/2.5:D

Изм.	Кол.уч.	Лист	№ док.	Подпись	Дата

2122-33.13

Ряд зажимов =K212+S1-X200

= K212
+ S1
Лист 36

Инв. № подл.	Подпись и дата	Взам. инв. №	Согласовано			

РЯД ЗАЖИМОВ/КОЛОДКА

=K212+S1-X201

No. Кабеля	ТИП кабеля / No. Провода	K	Соединение	No. Клеммы	ТИП клеммы	OT	Соединение	No. Кабеля	ТИП кабеля / No. Провода	Страница
	L	-XR	2	1	PHOENIX. 3044076	-F201	1			/3.4:A
		-B90	L	2	PHOENIX. 3044076	-F201	2			/3.4:B
				3	PHOENIX. 3044076					/3.4:B
				4	PHOENIX. 3044076					/3.4:B
				5	PHOENIX. 3044076					/3.5:B
	N	-XR	4	6	PHOENIX. 3044076	-Q1-X				/3.4:E
				7	PHOENIX. 3044076	-RK2	2			/3.5:E
				8	PHOENIX. 3044076	-RK3	2			/3.6:E
				9	PHOENIX. 3044076	-B90	N			/3.6:E
		-B90	2	10	PHOENIX. 3044076	-Q1-X				/3.4:D
		-RK2	1	11	PHOENIX. 3044076					/3.5:D
		-RK3	1	12	PHOENIX. 3044076					/3.6:D

Изм.	Кол.уч.	Лист	№ док.	Подпись	Дата

2122-33.13

Ряд зажимов =K212+S1-X201

= K212
+ S1
Лист 37

РЯД ЗАЖИМОВ/КОЛОДКА

=K212+S1-X700

| | | |

Инв. № подл.	Подпись и дата	Взам. инв. №	Согласовано			

РЯД ЗАЖИМОВ/КОЛОДКА

=K212+S1-X701

No. Кабеля	ТИП кабеля / No. Провода	K	Соединение	No. Клеммы	ТИП клеммы	OT	Соединение	No. Кабеля	ТИП кабеля / No. Провода	Страница
				1	PHÖNIX. 3044076	-SF4	2			/4.6:C
		-P1	L(+)	2	PHÖNIX. 3044076	-PIK	70			/5.5:B
				3	PHÖNIX. 3044076					/17.3:F
				4	PHÖNIX. 3044076					/17.3:F
				5	PHÖNIX. 3044076	-SF4	4			/4.7:C
		-PIK	71	6	PHÖNIX. 3044076	-P1	N(-)			/5.5:D
				7	PHÖNIX. 3044076					/17.3:F
				8	PHÖNIX. 3044076					/17.3:F
				9	PHÖNIX. 3044076					/17.3:F
				10	PHÖNIX. 3044076					/17.3:F

Изм.	Кол.уч.	Лист	№ док.	Подпись	Дата

2122-33.13

Ряд зажимов =K212+S1-X701

= K212
+ S1
Лист 39

РЯД ЗАЖИМОВ/КОЛОДКА

=K212+S1-XPE

| | | |

РЯД ЗАЖИМОВ/КОЛОДКА

=K212+S1-XR

Страница		=K00/21.2	=K00/21.2	=K00/21.2	=K00/21.2	=K00/21.2	=K00/21.2	=K00/21.2	=K00/21.2	=K00/21.2	=K00/21.2	=K00/21.2	=K00/21.2	=K00/21.2	=K00/21.2	=K00/21.2	=K00/21.2	=K00/21.2	=K00/18.8	=K00/18.8	=K00/18.8	=K00/18.8	=K00/18.8	=K00/18.8	=K00/18.8	=K00/18.8
No. Кабеля	ТИП кабеля / No. Провода																									
Соединение		1		3		5	6	7		9		11		13		15		17		19	20	21	22	23	24	25	26
ОТ		=K214-XR		=K214-XR		=K214-XR	=K214-XR	=K214-XR		=K214-XR		=K214-XR		=K214-XR		=K214-XR		=K214-XR		=K210-XR	=K210-XR	=K210-XR	=K210-XR	=K210-XR	=K210-XR	=K210-XR	=K210-XR
		636	636	636	636	636	636	636	636	636	636	636	636	636	636	636	636	636	636	636	636	636	636	636	636	636	636
ТИП клеммы		PHOENIX 3044636	PHOENIX 3044636	PHOENIX 3044636	PHOENIX 3044636	PHOENIX 3044636	PHOENIX 3044636	PHOENIX 3044636	PHOENIX 3044636	PHOENIX 3044636	PHOENIX 3044636	PHOENIX 3044636	PHOENIX 3044636	PHOENIX 3044636	PHOENIX 3044636	PHOENIX 3044636	PHOENIX 3044636	PHOENIX 3044636	PHOENIX 3044636	PHOENIX 3044636	PHOENIX 3044636	PHOENIX 3044636	PHOENIX 3044636	PHOENIX 3044636	PHOENIX 3044636	PHOENIX 3044636	PHOENIX 3044636
No. Клеммы		1	2	3	4	5	6	7	8	9	10	11	12	13	14	15	16	17	18	19	20	21	22	23	24	25	26
Соединение		1 / 1	1	3 / 6	6	5	6	7	1	9	9	11	2	13	10	15	1	17	9	19 / 12	20 / 11	21	22	23	24 / 11	25 / 10	26 / 7
К		=K210-XR / -X200	-X201	=K210-XR / -X200	-X201	=K210-XR	=K210-XR	=K210-XR	-X100	=K210-XR	-X100	=K210-XR	-X100	=K210-XR	-X100	=K210-XR	-X4	=K210-XR	-X4	=K214-XR / -X4	=K214-XR / -X4	=K214-XR	=K214-XR	=K214-XR	=K214-XR / -X6	=K214-XR / -X6	=K214-XR / -X6
No. Кабеля	ТИП кабеля / No. Провода	L	L	N	N												+EH		-EH	EHA	EHP				2ED1	1ED1	EDR1

Изм.	Кол.уч.	Лист	№ док.	Подпись	Дата

2122-33.13

Ряд зажимов =K212+S1-XR

= K212

+ S1

Лист 41

Согласовано

Взам. инв. №

Подпись и дата

Инв. № подл.

РЯД ЗАЖИМОВ/КОЛОДКА

=K212+S1-XR

		Страница	=K00/18.8	=K00/18.8	=K00/18.8	=K00/18.8	=K00/18.8	=K00/18.8	=K00/18.8	=K00/18.8	=K00/18.8	=K00/18.8	=K00/16.8	=K00/16.8	=K00/16.8	=K00/16.8	=K00/16.8	=K00/16.8	=K00/16.8	=K00/16.8	=K00/16.8	=K00/16.8	=K00/16.8	=K00/16.8	=K00/16.8	=K00/16.8
No. Кабеля	ТИП кабеля / No. Провода																									
		Соединение	27	28	29	30	31	32	33	34	35	36	37	38	39	40	41	42	43	44	45	46	47	48	49	50	51	52
		ОТ	=K210-XR	=K210-XR	=K210-XR	=K210-XR	=K210-XR	=K210-XR	=K210-XR	=K210-XR	=K210-XR	=K210-XR	=K210-XR	=K210-XR	=K210-XR	=K210-XR	=K210-XR	=K210-XR	=K210-XR	=K210-XR	=K210-XR	=K210-XR	=K210-XR	=K210-XR	=K210-XR	=K210-XR	=K210-XR	=K210-XR
			636	636	636	636	636	636	636	636	636	636	636	636	636	636	636	636	636	636	636	636	636	636	636	636	636	636
		ТИП клеммы	• PHOENIX. 3044636	• PHOENIX. 3044636	• PHOENIX. 3044636	• PHOENIX. 3044636	• PHOENIX. 3044636	• PHOENIX. 3044636	• PHOENIX. 3044636	• PHOENIX. 3044636	• PHOENIX. 3044636	• PHOENIX. 3044636	• PHOENIX. 3044636	• PHOENIX. 3044636	• PHOENIX. 3044636	• PHOENIX. 3044636	• PHOENIX. 3044636	• PHOENIX. 3044636	• PHOENIX. 3044636	• PHOENIX. 3044636	• PHOENIX. 3044636	• PHOENIX. 3044636	• PHOENIX. 3044636	• PHOENIX. 3044636	• PHOENIX. 3044636	• PHOENIX. 3044636	• PHOENIX. 3044636
		No. Клеммы	27	28	29	30	31	32	33	34	35	36	37	38	39	40	41	42	43	44	45	46	47	48	49	50	51	52
		Соединение	27 / 8	28 / 9	29 / 13	30 / 20	31 / 11	32 / 11	33 / 12	34 / 19	35 / 1	36 / 3	37	38	39	40	41 / 4	42 / 6	43 / 9	44 / 10	45	46	47 / 7	48 / 8	49	50	51	52
		К	=K214-XR -X6	=K214-XR -X6	=K214-XR -X3	=K214-XR -X3	=K214-XR -X3	=K214-XR -X3	=K214-XR -X3	=K214-XR -X3	=K214-XR -X3	=K214-XR -X3	=K214-XR	=K214-XR	=K214-XR	=K214-XR	=K214-XR -X3	=K214-XR -X3	=K214-XR -X3	=K214-XR -X3	=K214-XR	=K214-XR	=K214-XR -X3	=K214-XR -X3	=K214-XR	=K214-XR	=K214-XR	=K214-XR
No. Кабеля	ТИП кабеля / No. Провода		+ED1	-ED1																								

Согласовано

Взам. инв. №

Подпись и дата

Инв. № подл.

Изм.	Кол.уч.	Лист	№ док.	Подпись	Дата

2122-33.13

Ряд зажимов =K212+S1-XR

= K212

+ S1

Лист 42

РЯД ЗАЖИМОВ/КОЛОДКА

=K212+S1-XR

No. Кабеля	ТИП кабеля / No. Провода	К	Соединение	No. Клеммы	ТИП клеммы	От	Соединение	No. Кабеля	ТИП кабеля / No. Провода	Страница
		=K214-XR	53	53	PHÖNIX. 3044636	=K210-XR	53			=K00/16.8
		=K214-XR	54	54	PHÖNIX. 3044636	=K210-XR	54			=K00/16.8
		=K214-XR	55	55	PHÖNIX. 3044636	=K210-XR	55			=K00/16.8
		=K214-XR	56	56	PHÖNIX. 3044636	=K210-XR	56			=K00/16.8
		=K214-XR	57	57	PHÖNIX. 3044636	=K210-XR	57			=K00/14.7
		=K214-XR	58	58	PHÖNIX. 3044636	=K210-XR	58			=K00/14.7
		=K214-XR	59	59	PHÖNIX. 3044636	=K210-XR	59			=K00/14.7
		=K214-XR	60	60	PHÖNIX. 3044636	=K210-XR	60			=K00/14.7
	EV1A	=K214-XR -XV	61 1	61	PHÖNIX. 3044636	=K210-XR	61			=K00/14.7
	EV1B	=K214-XR -XV	62 4	62	PHÖNIX. 3044636	=K210-XR	62			=K00/14.7
	EV1C	=K214-XR -XV	63 7	63	PHÖNIX. 3044636	=K210-XR	63			=K00/14.7
	EV1N	=K214-XR -XV	64 10	64	PHÖNIX. 3044636	=K210-XR	64			=K00/14.7
		=K214-XR	65	65	PHÖNIX. 3044636	=K210-XR	65			=K00/14.7
		=K214-XR	66	66	PHÖNIX. 3044636	=K210-XR	66			=K00/14.7
		=K214-XR	67	67	PHÖNIX. 3044636	=K210-XR	67			=K00/14.7
		=K214-XR	68	68	PHÖNIX. 3044636	=K210-XR	68			=K00/14.7
		=K214-XR	69	69	PHÖNIX. 3044636	=K210-XR	69			=K00/14.7
		=K214-XR	70	70	PHÖNIX. 3044636	=K210-XR	70			=K00/14.7

Изм. | Кол.уч. | Лист | № док. | Подпись | Дата

2122-33.13

Ряд зажимов =K212+S1-XR

= K212
+ S1
Лист 43

РЯД ЗАЖИМОВ/КОЛОДКА

=K212+S1-XT

No. Кабеля	ТИП кабеля / No. Провода	K	Соединение	No. Клеммы	ТИП клеммы	OT	Соединение	No. Кабеля	ТИП кабеля / No. Провода	2,5 мм²	Страница
A411		-PIK	1	1	PHOENIX. 3057432	-TA1-A	1И1				/14.1:B
C411		-PIK	7	2	PHOENIX. 3057432	-TA1-C	1И1				/14.2:B
B411		-P1	CT2+	3	PHOENIX. 3057432	-TA1-C	1И2				/14.2:B
		-XPE	1	4	PHOENIX. 3057432	-TA1-A	1И2				/14.3:B
A421		-A1	AI:5	5	PHOENIX. 3057432	-TA2-A	2И1				/14.4:B
C421		-A1	AI:9	6	PHOENIX. 3057432	-TA2-C	2И1				/14.4:B
B421		-A1	AI:10	7	PHOENIX. 3057432	-TA2-C	2И2				/14.5:B
		-XPE	2	8	PHOENIX. 3057432	-TA2-A	2И2				/14.5:B
H431		-A1	AI:7	9	PHOENIX. 3057432	-TA0	1				/14.6:B
H432		-A1	AI:8	10	PHOENIX. 3057432	-TA0	2				/14.6:B
		-XPE	3								
		-PA1	1	11	PHOENIX. 3057432	-PIK	3				/14.1:C
		-P1	CT1+	12	PHOENIX. 3057432	-PA1	2				/14.1:C
				13	PHOENIX. 3057432	-PIK	9				/14.2:C
		-P1	CT3+	14	PHOENIX. 3057432						/14.2:C
				15	PHOENIX. 3057432						/17.3:F
				16	PHOENIX. 3057432						/17.3:F
				17	PHOENIX. 3057432						/17.3:F
				18	PHOENIX. 3057432						/17.3:F
				19	PHOENIX. 3057432						/17.3:F
				20	PHOENIX. 3057432						/17.3:F

Инв. № подл.	Подпись и дата	Взам. инв. №	Согласовано			

РЯД ЗАЖИМОВ/КОЛОДКА

=K212+S1-XV

No. Кабеля / ТИП кабеля / No. Провода	K	Соединение	No. Клеммы	ТИП клеммы	OT	Соединение	No. Кабеля / ТИП кабеля / No. Провода	Страница
	-P1	V1	1	PHÖNIX. 3057416	-XR	61	EV1A	/15.3:C
	-PIK	2	2	PHÖNIX. 3057416				/15.5:C
			3	PHÖNIX. 3057416				/15.7:C
	-P1	V2	4	PHÖNIX. 3057416	-XR	62	EV1B	/15.4:C
	-PIK	5	5	PHÖNIX. 3057416				/15.5:C
			6	PHÖNIX. 3057416				/15.7:C
	-P1	VN	7	PHÖNIX. 3057416	-XR	63	EV1C	/15.4:C
	-PIK	8	8	PHÖNIX. 3057416				/15.6:C
			9	PHÖNIX. 3057416				/15.7:C
	-P1	V3	10	PHÖNIX. 3057416	-XR	64	EV1N	/15.4:C
			11	PHÖNIX. 3057416				/15.6:C
			12	PHÖNIX. 3057416				/15.7:C
			13	PHÖNIX. 3057416				/17.3:F
			14	PHÖNIX. 3057416				/17.3:F
			15	PHÖNIX. 3057416				/17.3:F
			16	PHÖNIX. 3057416				/17.3:F
			17	PHÖNIX. 3057416				/17.3:F
			18	PHÖNIX. 3057416				/17.3:F
			19	PHÖNIX. 3057416				/17.4:F
			20	PHÖNIX. 3057416				/17.4:F

Изм.	Кол.уч.	Лист	№ док.	Подпись	Дата

2122-33.13

Ряд зажимов =K212+S1-XV

= K212
+ S1
Лист 45

=K214+S1

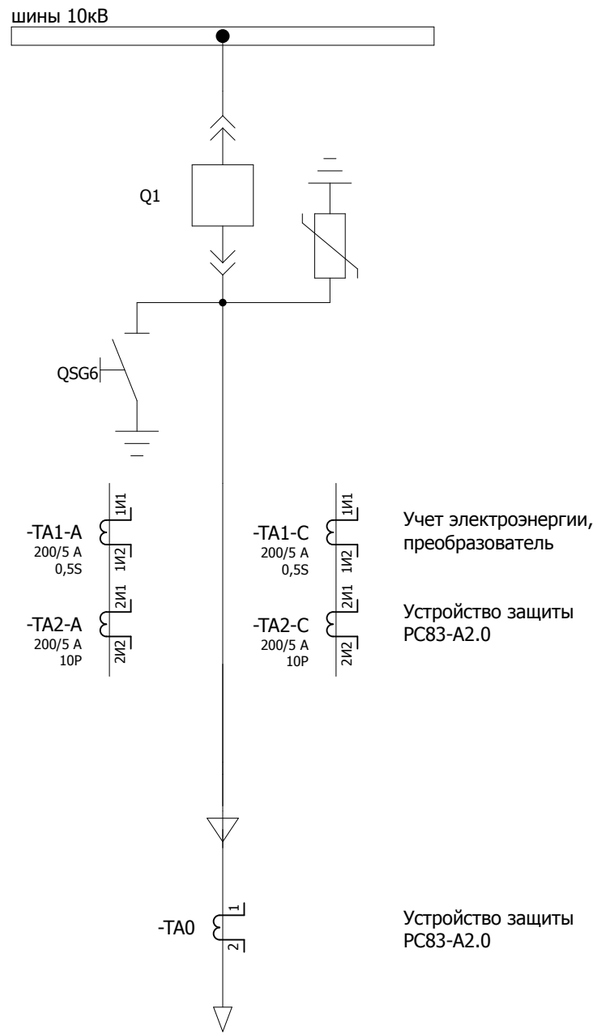

Учет электроэнергии, преобразователь

Устройство защиты РС83-А2.0

Устройство защиты РС83-А2.0

Изм.	Кол.уч.	Лист	№ док.	Подпись	Дата	2122-33.13	= K214
							+ S1
						Принципиальная схема	Лист 1

Согласовано

Взам. инв. №

Подпись и дата

Инв. № подл.

Освещение релейного отсека

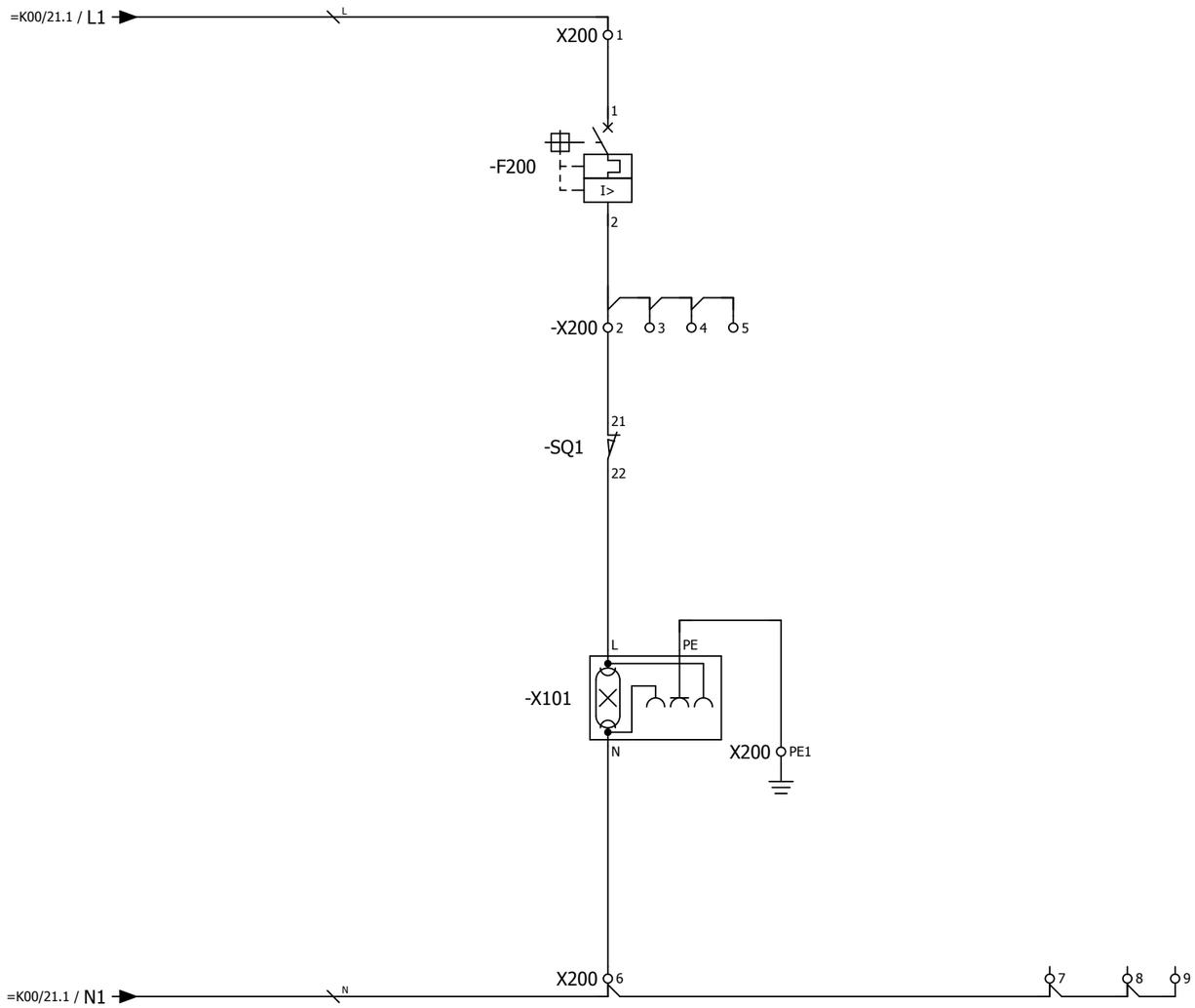

Изм.	Кол.уч.	Лист	№ док.	Подпись	Дата	2122-33.13	= K214
							+ S1
						Цепи освещения	Лист 2

Согласовано

Взам. инв. №

Подпись и дата

Инв. № подл.

Обогрев отсека выкатного элемента | Обогрев релейного отсека | Обогрев кабельного отсека

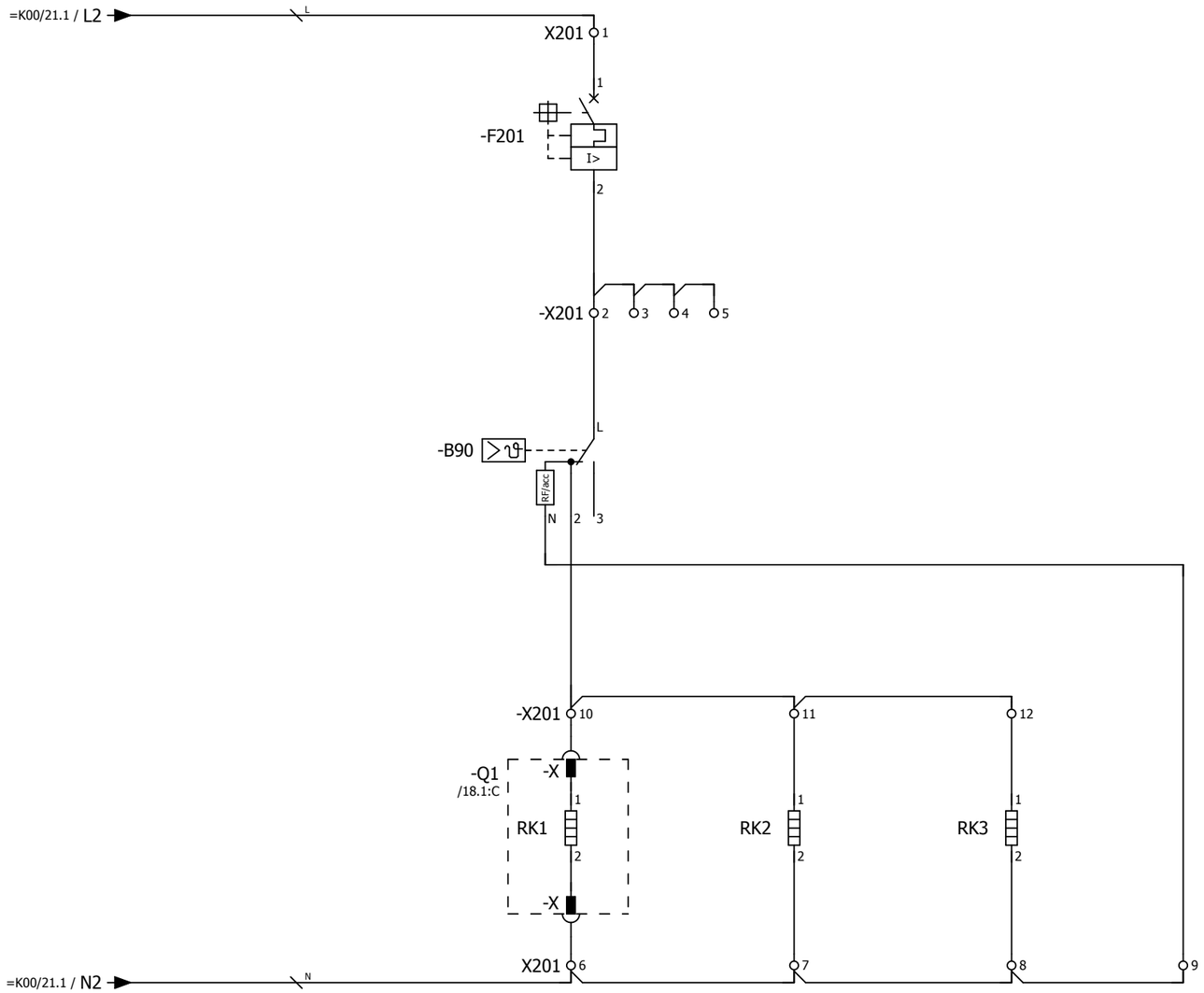

Примечание:
Ввиду отсутствия заводской информации, нумерация клемм выкатного элемента принято условно

Согласовано | Взам. инв. № | Подпись и дата | Инв. № подл.

Изм.	Кол.уч.	Лист	№ док.	Подпись	Дата

2122-33.13

Цепи обогрева

= K214
+ S1
Лист 3

Питание двигателя взвода пружины выключателя 220 В пост.тока

Питание цепей управления

Питание цепей управления выключателем

Питание преобразователя, счетчика ЭЭ

=K00/21.1 / EY2-

=K00/21.1 / EY2+

=K00/21.1 / EC2-

=K00/21.1 / EC2+

-X100 1 9

-X100 2 10

3 11

4 12

-SF1 /7.5:B /12.6:B

-SF2 /12.6:B

-SF3 /12.7:B

-SF4 /12.7:B

I> I>

-X0 1 4

-Q1 /18.1:C

-XP1 8 19

27 28

-SQM1 -SQM2

30 29

1 2

M

-X1 1 3

12 14

-X2 1 6

12

-X701 1

5

101 7.1:A

102 8.1:E

1 6.8:A

101 5.2:A

102 5.2:E

1 6.0:A

2 6.1:F

L+ 5.5:A

L- 5.4:E

Согласовано

Взам. инв. №

Подпись и дата

Инв. № подл.

Изм.	Кол.уч.	Лист	№ док.	Подпись	Дата

2122-33.13

Питание постоянным оперативным током

= K214

+ S1

Лист 4

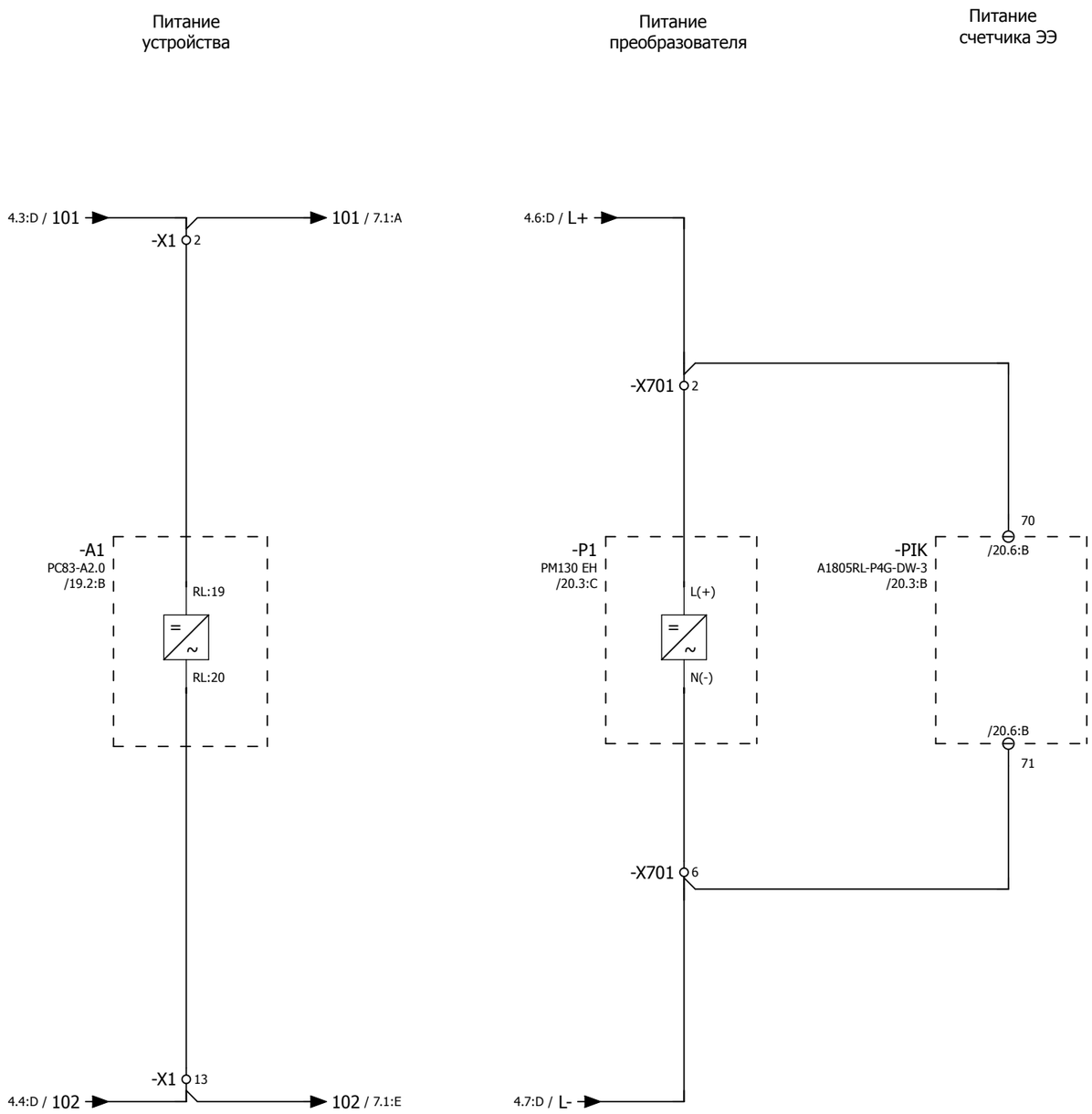

Согласовано

Взам. инв. №

Подпись и дата

Инв. № подл.

Изм.	Кол.уч.	Лист	№ док.	Подпись	Дата

2122-33.13

Питание постоянным оперативным током

= K214

+ S1

Лист 5

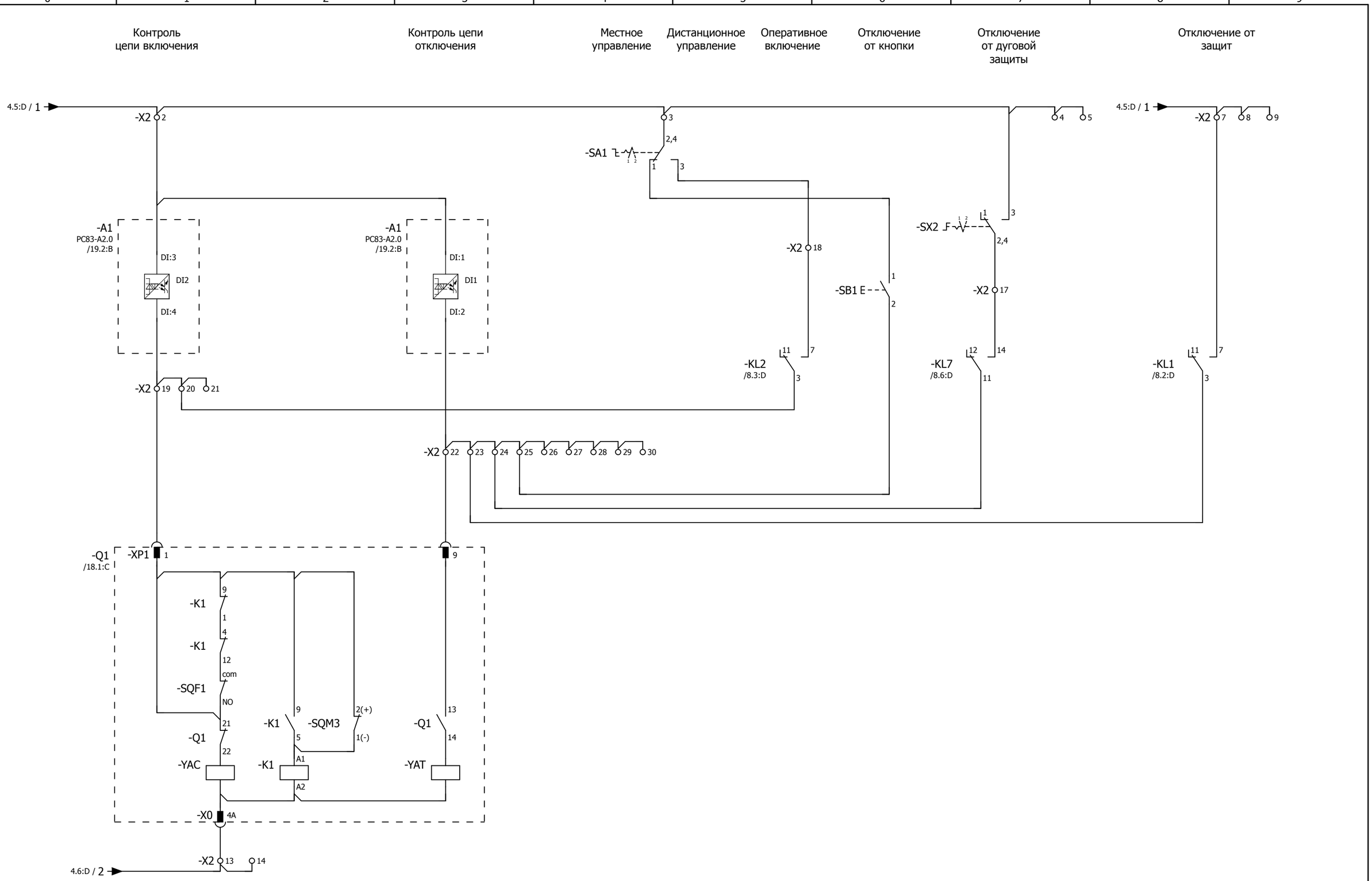

Переключатель SA1:
1 - местное
2 - дистанционное

Переключатель SX2:
1 - выведено
2 - введено

Согласовано

Взам. инв. №

Подпись и дата

Инв. № подл.

Изм.	Кол.уч.	Лист	№ док.	Подпись	Дата

2122-33.13

Цепи управления выключателем

= K214
+ S1
Лист 6

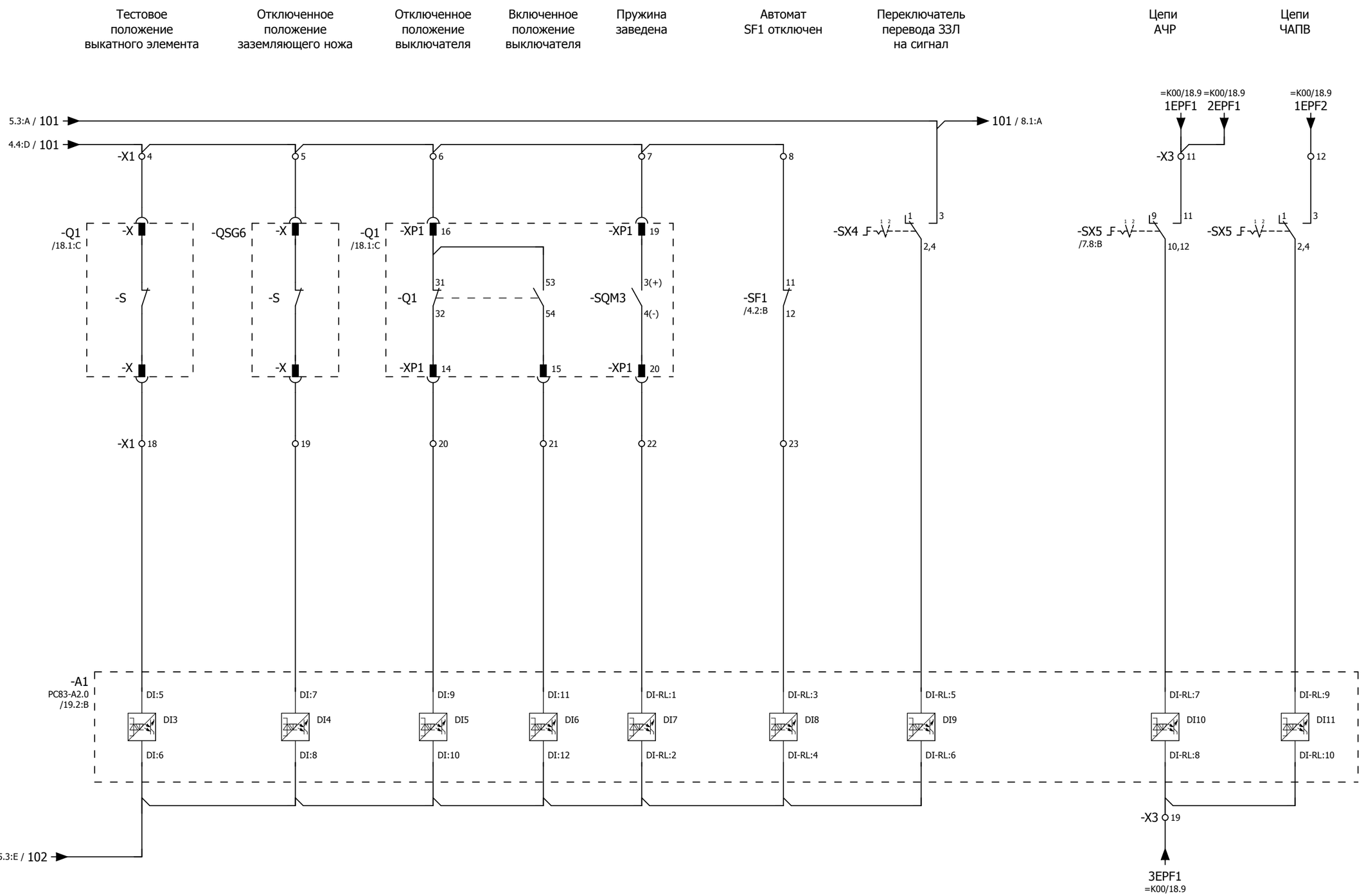

Примечание:

1. Ввиду отсутствия заводской информации, нумерация клемм выкатного элемента и ЗН принято условно;
2. Необходимость ввода каждого присоединения под определенную очередь АЧР определяет заказчик.

Переключатель SX4, 5:
1 - выведено
2 - введено

Изм.	Кол.уч.	Лист	№ док.	Подпись	Дата	2122-33.13	= K214
						Бинарные входы устройства защиты	+ S1
							Лист 7

Согласовано | Взам. инв. № | Подпись и дата | Инв. № подл.

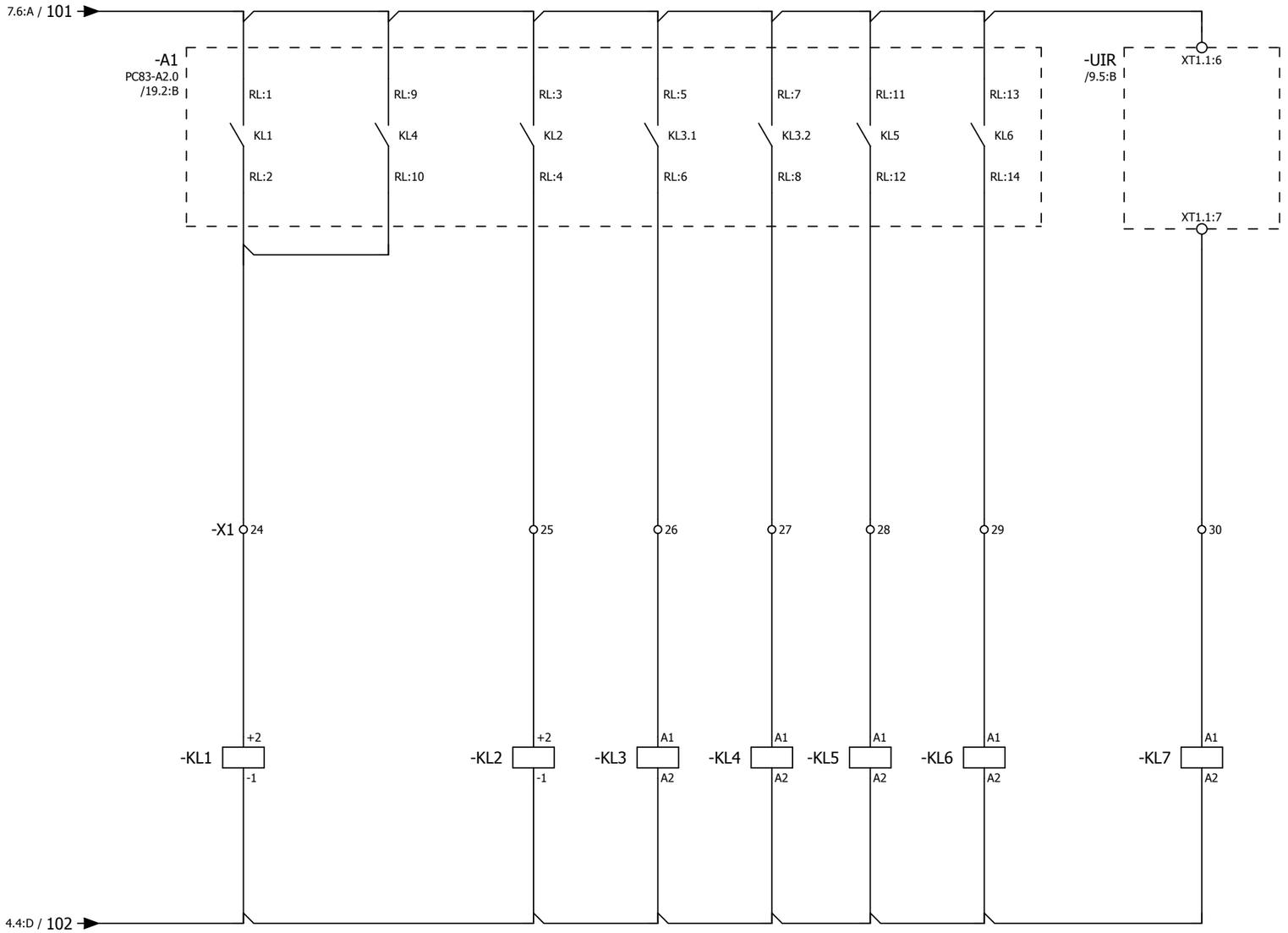

Согласовано

Взам. инв. №

Подпись и дата

Инв. № подл.

Изм.	Кол.уч.	Лист	№ док.	Подпись	Дата

2122-33.13

Бинарные выходы устройства защиты

= K214

+ S1

Лист 8

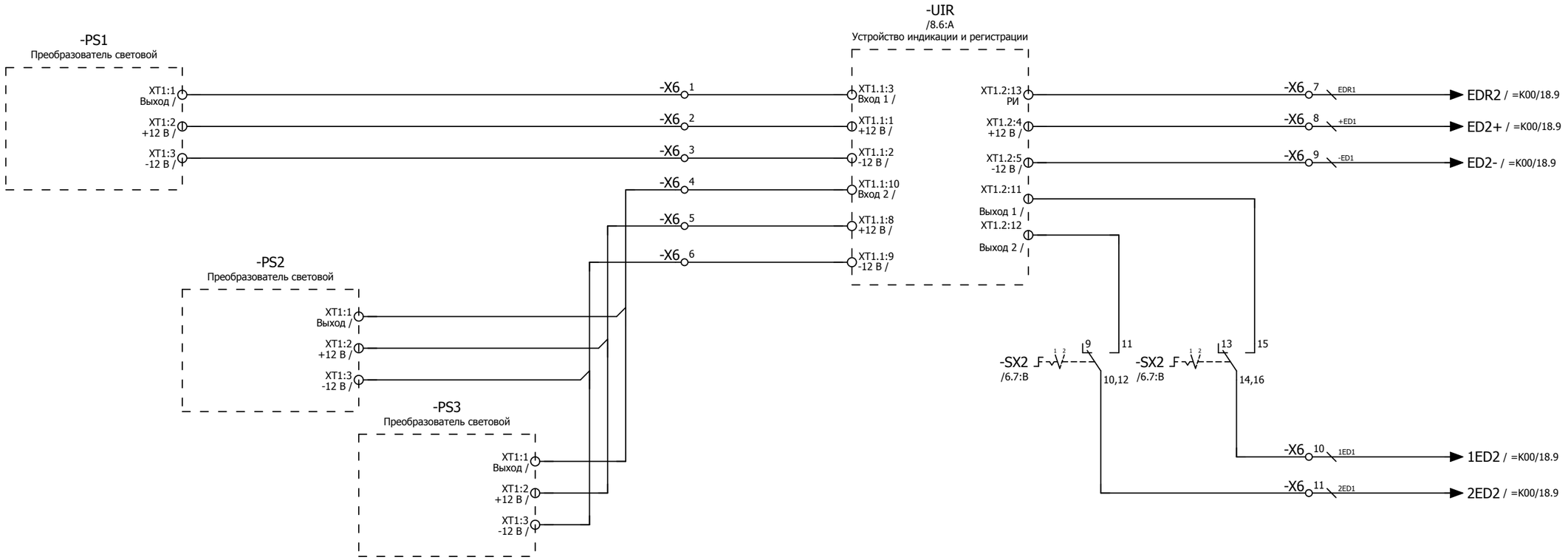

Переключатель SX2:
1 - выведено
2 - введено

Изм.	Кол.уч.	Лист	№ док.	Подпись	Дата	2122-33.13 Цепи дуговой защиты	= K214 + S1 Лист 9

Согласовано | Взам. инв. № | Подпись и дата | Инв. № подл.

Разрешение на
перемещение
выкатного элемента

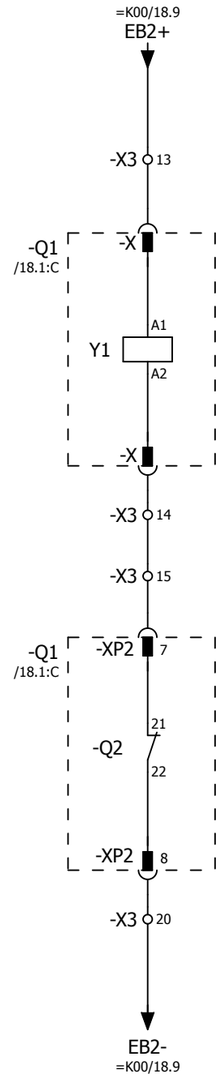

Примечание:
Ввиду отсутствия заводской информации, нумерация клемм выкатного элемента принято условно

Согласовано

Взам. инв. №

Подпись и дата

Инв. № подл.

Изм.	Кол.уч.	Лист	№ док.	Подпись	Дата	2122-33.13 Цепи оперативной блокировки	= K214 + S1 Лист 10

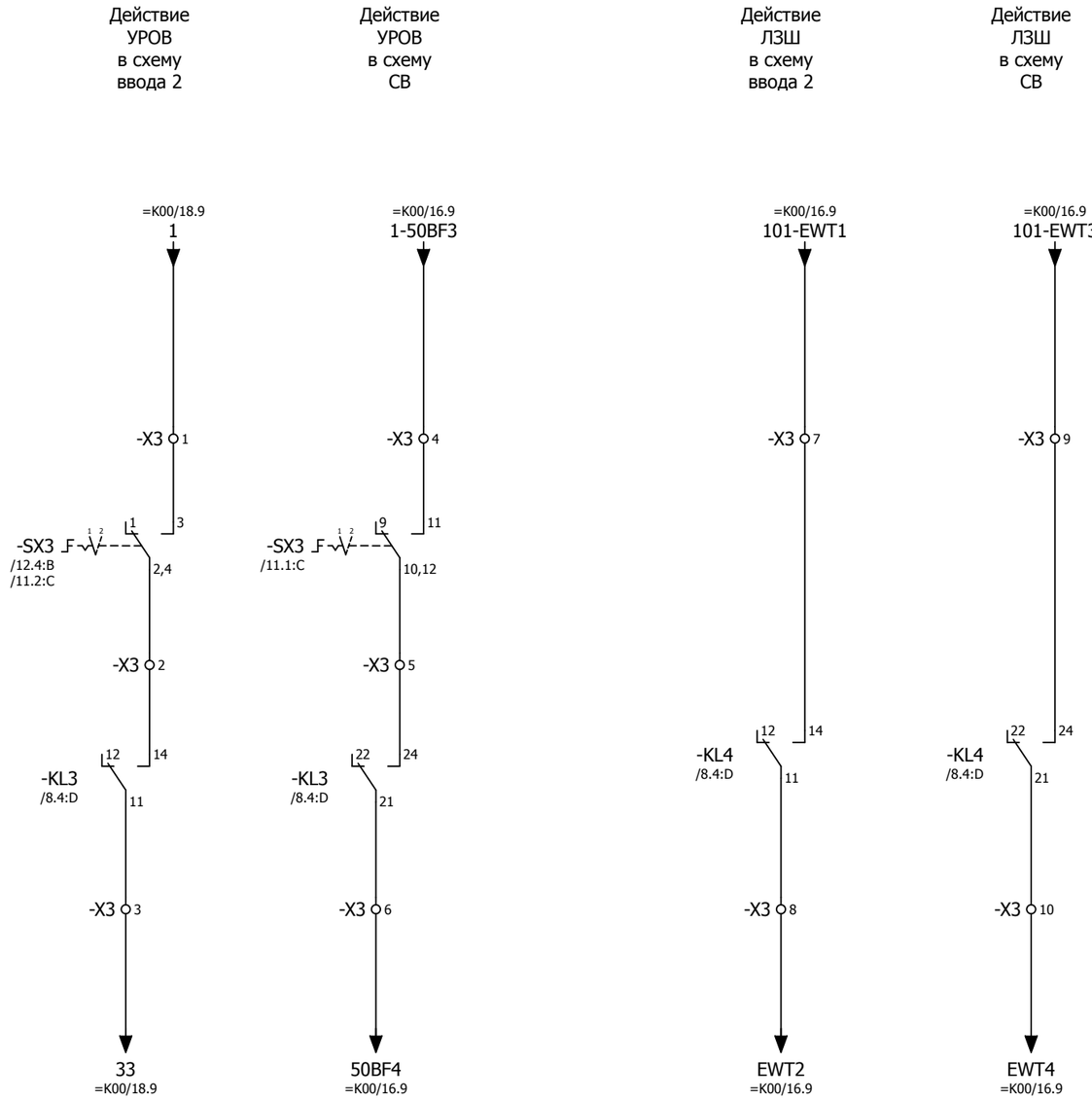

Переключатель SX3:
1 - выведено
2 - введено

Согласовано

Взам. инв. №

Подпись и дата

Инв. № подл.

Изм.	Кол.уч.	Лист	№ док.	Подпись	Дата

2122-33.13

Цепи УРОВ, ЛЗШ

= K214
+ S1
Лист 11

Общепанельная лампа

Общий сигнал "Вызов в ячейку"

Аварийное отключение выключателя

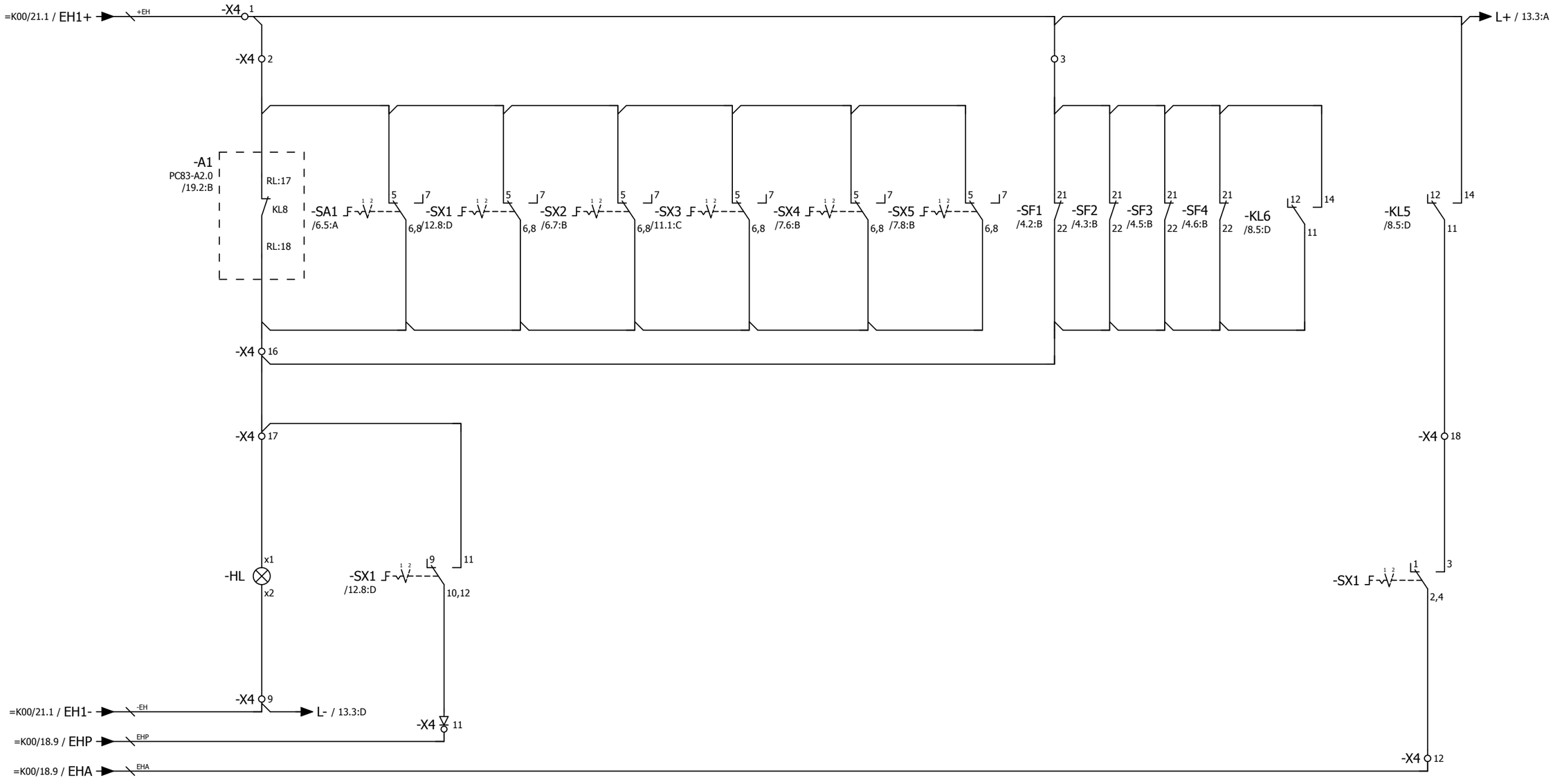

Переключатели SX1,2,3,4,5:
1 - выведено
2 - введено

Переключатель SA1:
1 - местное
2 - дистанционное

Изм.	Кол.уч.	Лист	№ док.	Подпись	Дата	2122-33.13	= K214
							+ S1
						Цепи сигнализации	Лист 12

Согласовано

Взам. инв. №

Подпись и дата

Инв. № подл.

Отключенное положение выключателя

Включенное положение выключателя

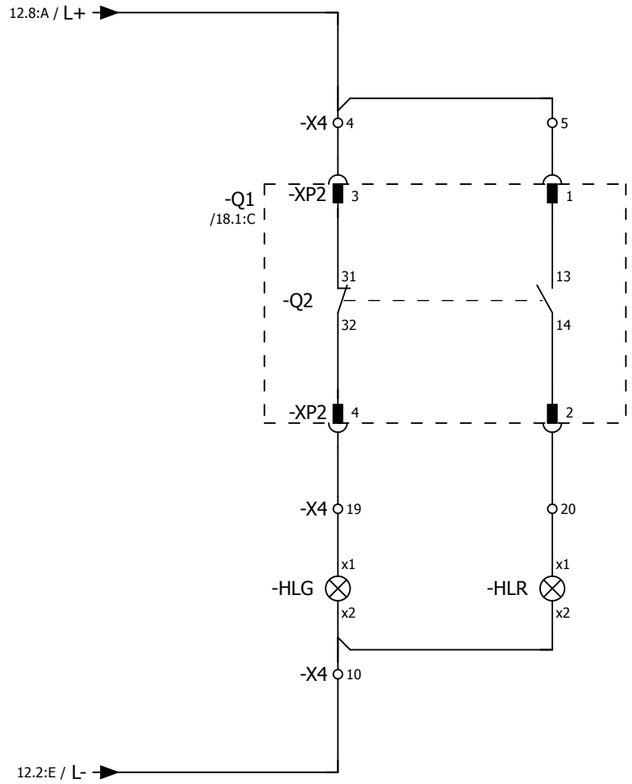

Согласовано

Взам. инв. №

Подпись и дата

Инв. № подл.

Изм.	Кол.уч.	Лист	№ док.	Подпись	Дата

2122-33.13

Цепи сигнализации

= K214

+ S1

Лист 13

Токовые цепи измерения

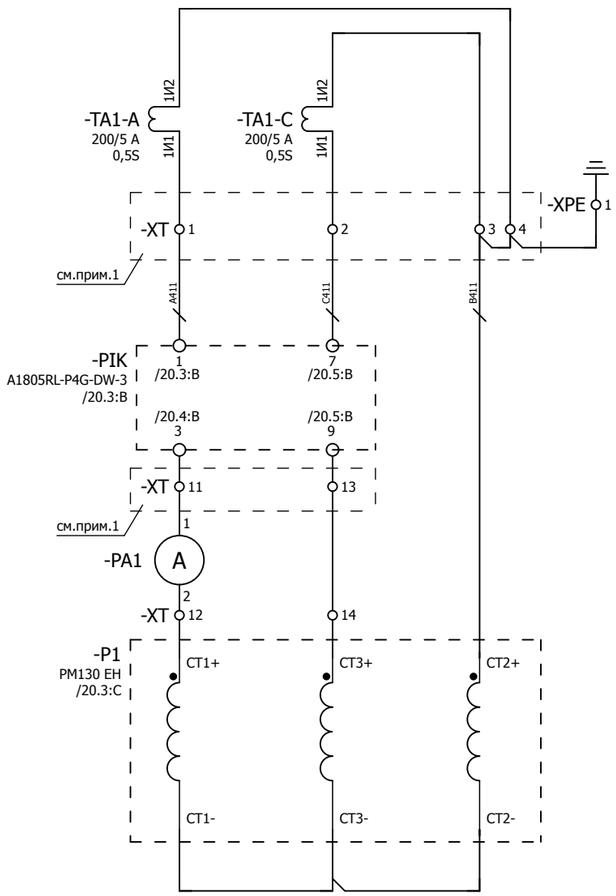

Токовые цепи устройства защиты

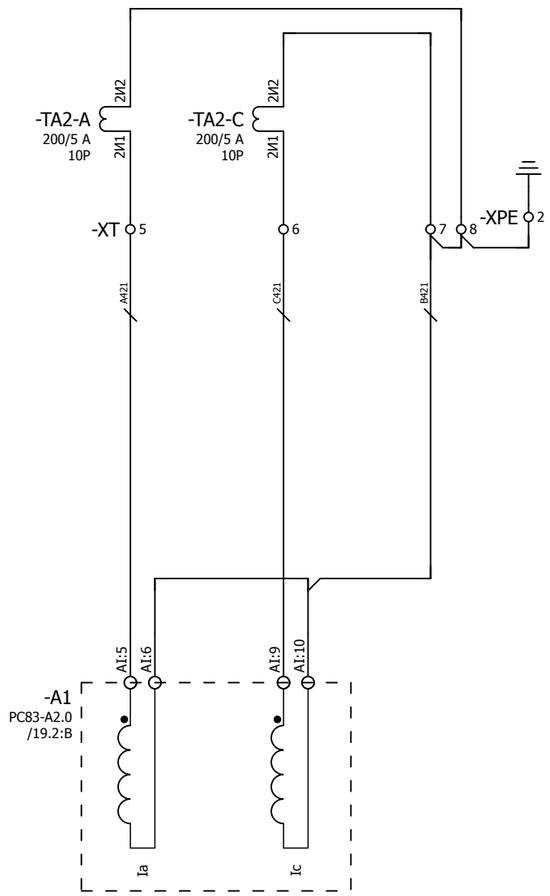

Трансформатор тока
нулевой последовательности

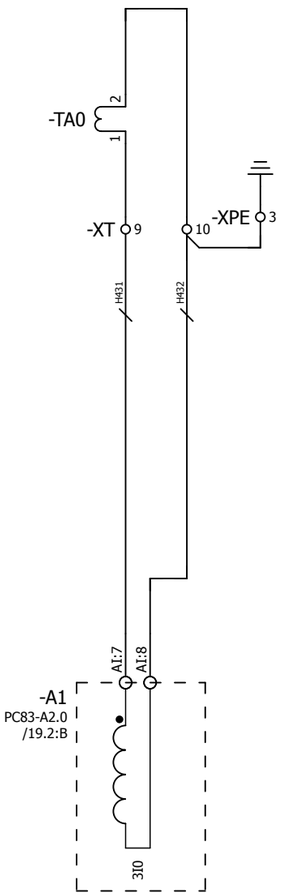

Примечания:
1. Предусмотреть возможность пломбирования выделенных клемм
2. Подключение токовых цепей осуществить проводом сечением 2,5 мм²

Согласовано

Взам. инв. №

Подпись и дата

Инв. № подл.

Изм.	Кол.уч.	Лист	№ док.	Подпись	Дата	2122-33.13	= K214
						Токовые цепи	+ S1
							Лист 14

Цепи напряжения преобразователя и счетчика ЭЭ

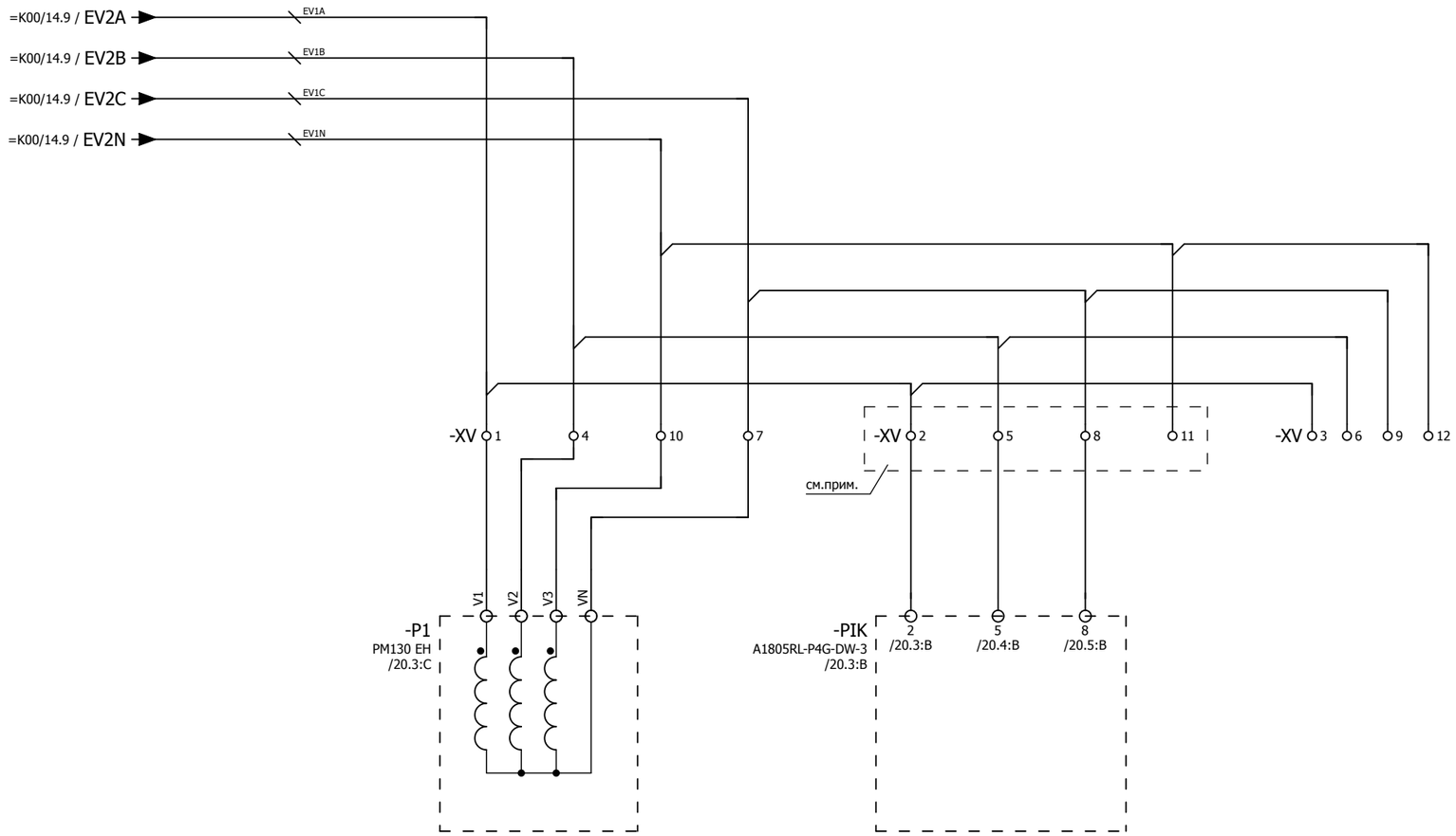

Примечание:
Предусмотреть возможность пломбирования выделенных клемм

Изм.	Кол.уч.	Лист	№ док.	Подпись	Дата	2122-33.13 Цепи напряжения	= K214 + S1 Лист 15

Согласовано | Взам. инв. № | Подпись и дата | Инв. № подл.

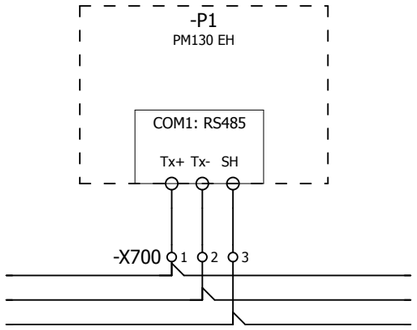

к пред.
прибору

к след.
прибору

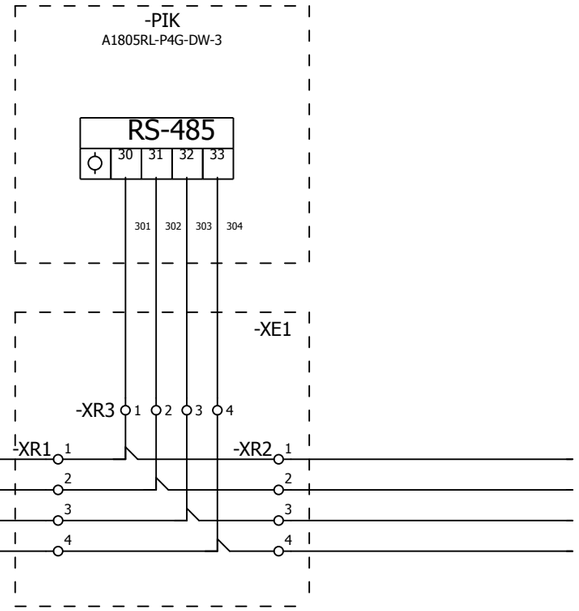

к пред.
прибору

к след.
прибору

-X700 4 5 6 7 8 9 10

Примечание:
Между ячеечные соединения коммуникационной сети выполнить кабелем типа Belden 9841.

Изм.	Кол.уч.	Лист	№ док.	Подпись	Дата	2122-33.13 Коммуникационная сеть преобразователя и счетчика ЭЭ	= K214 + S1 Лист 16

Согласовано

Взам. инв. №

Подпись и дата

Инв. № подл.

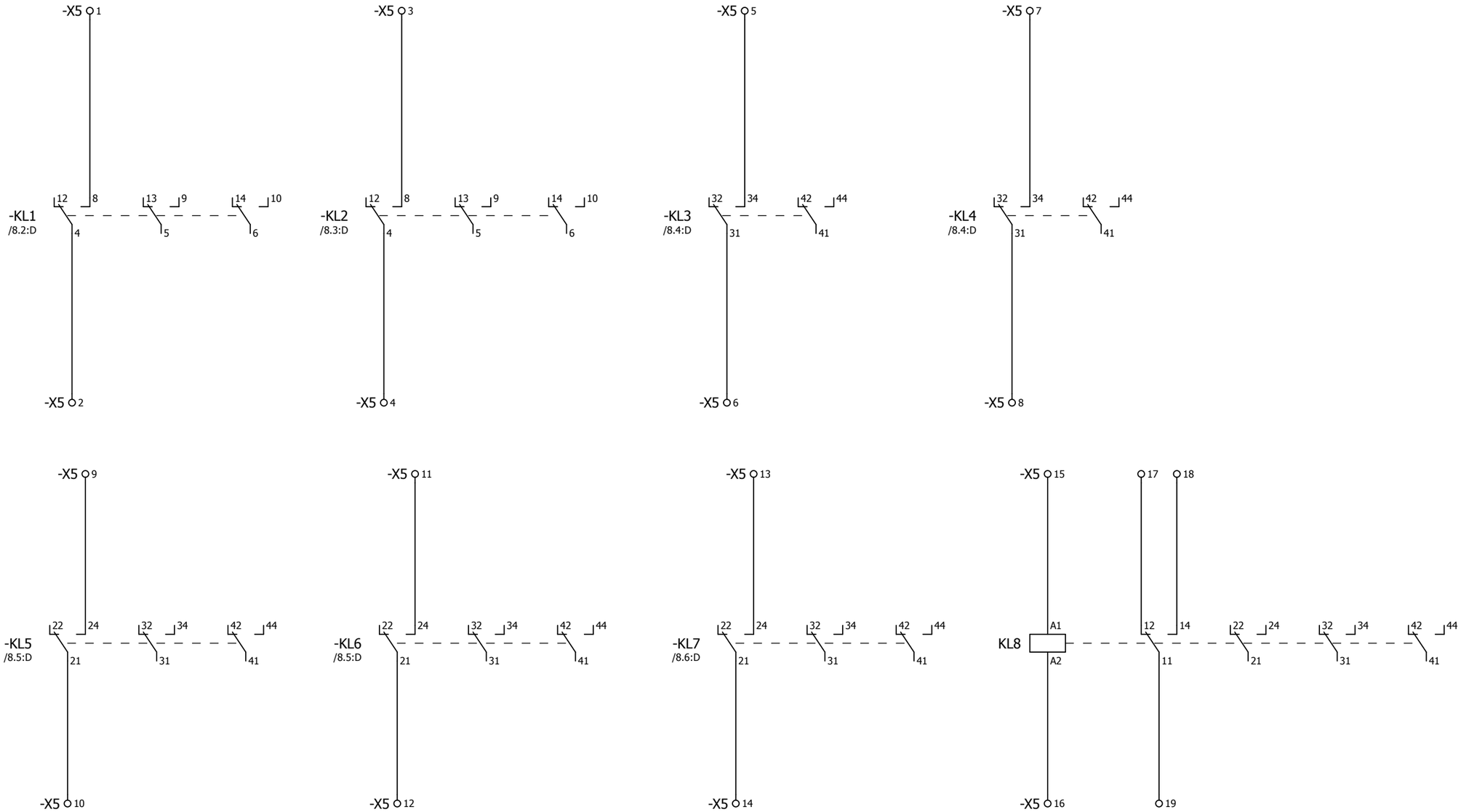

-X0 2 3 5

-X1 9 10 11 15 16 17 31 32 33 34 35

-X2 10 11 15 16

-X3 16 17 18

-X4 6 7 8 13 14 15

-X6 12 13 14 15

-X5 34 35

-X100 5 6 7 8 13 14 15

-X701 3 4 7 8 9 10

-XT 15 16 17 18 19 20

-XV 13 14 15 16 17 18 19 20

Изм.	Кол.уч.	Лист	№ док.	Подпись	Дата

2122-33.13

Резервные контакты реле

= K214

+ S1

Лист 17

Согласовано

Взам. инв. №

Подпись и дата

Инв. № подл.

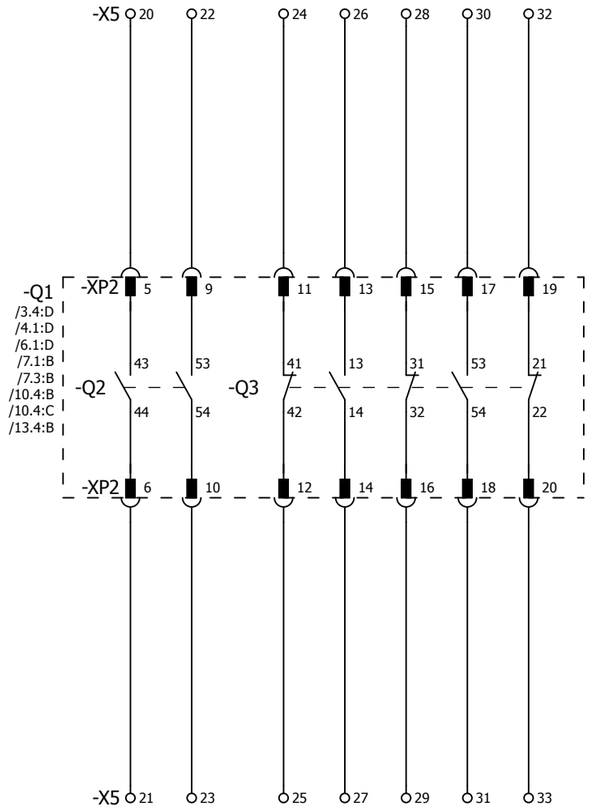

Согласовано

Взам. инв. №

Подпись и дата

Инв. № подл.

Изм.	Кол.уч.	Лист	№ док.	Подпись	Дата

2122-33.13

Резервные контакты выключателя

= K214

+ S1

Лист 18

F	E	D	C	B	A

Инв. № подл.	Подпись и дата	Взам. инв. №	Согласовано			

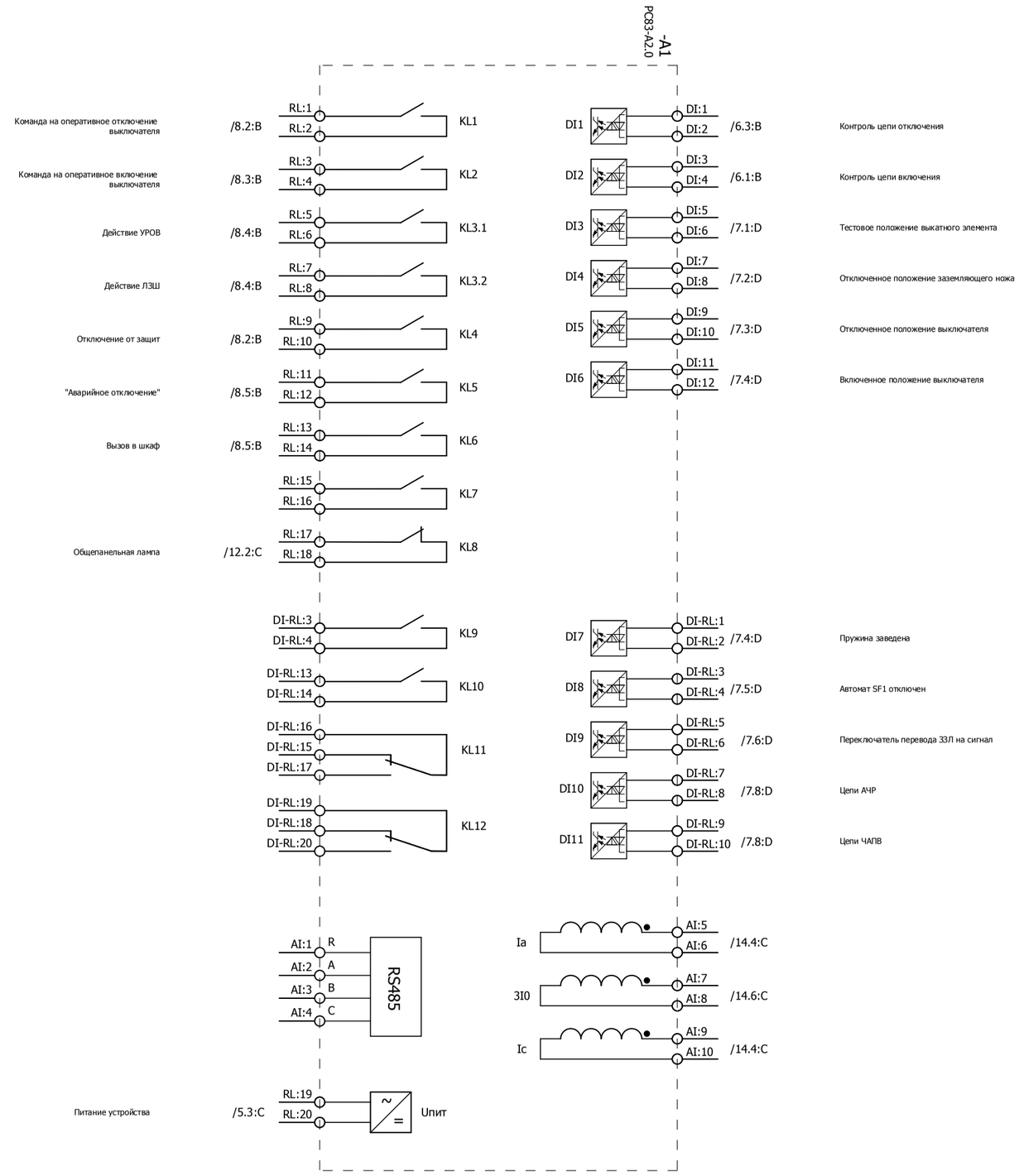

Изм.		
Кол.уч.		
Лист		
№ док.		
Подпись		
Дата		

2122-33.13

Обзор устройства защиты

= K214
+ S1
Лист 19

0 1 2 3 4 5 6 7 8 9

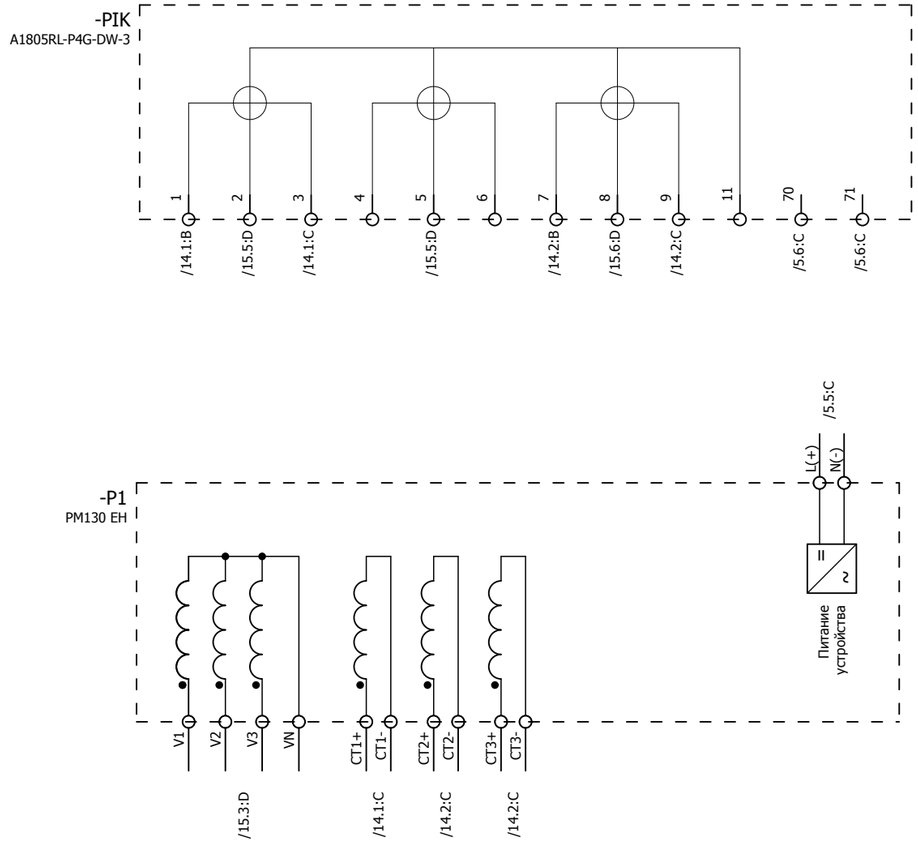

Изм.	Кол.уч.	Лист	№ док.	Подпись	Дата	2122-33.13 Обзор счетчика ЭЭ и преобразователя	= K214 + S1 Лист 20

Согласовано | Взам. инв. № | Подпись и дата | Инв. № подл.

ПЕРЕЧЕНЬ ОБОРУДОВАНИЯ

No п/п	НАИМЕНОВАНИЕ	ТИП ОБОРУДОВАНИЯ	ЗАВОД-ИЗГОТОВИТЕЛЬ	ОБОЗНАЧЕНИЕ ПО СХЕМЕ	К-ВО
1	Устройство защиты по току	PC83-A2.0-253 0211 1111 PC83-A2.0-253 0211 1111	РЗА СИСТЕМЗ	-A1 /19.2:B	1
2	Термостат 230 В перем.тока	8MR 2170-1A 01170.0-00	SIEMENS	-B90 /3.4:C	1
3	Автоматический выключатель C2 1p 1-полюсный, 400/220 В пер./пост. тока, 2 А Тип C, 10 кА	5SY5 102-7 5SY5 102-7	SIEMENS	-F200 /2.4:B	1
4	Автоматический выключатель C10 1p 1-полюсный, 400/220 В пер./пост. тока, 10 А тип C, 10 кА	5SY5 110-7 5SY5 110-7	SIEMENS	-F201 /3.4:B	1
5	Световой индикатор с гладкой линзой, 15 мА, 230 В перем./пост.т, цвет белый	3SB3204-6AA60 3SB3204-6AA60	SIEMENS	-HL /12.2:D	1
6	Светодиодная лампа BA 9s, 15 мА, 230 В перем./пост.т, цвет белый	3SB3901-1QG	SIEMENS	-HL /12.2:D	1
7	Световой индикатор с гладкой линзой, 15 мА, 230 В перем./пост.т, цвет зеленый	3SB3204-6AA40 3SB3204-6AA40	SIEMENS	-HLG /13.4:C	1
8	Светодиодная зеленая лампа BA 9S 15 мА, 230 пер. и пост. тока	3SB3901-1DG	SIEMENS	-HLG /13.4:C	1
9	Световой индикатор с гладкой линзой, 15 мА, 230 В перем./пост.т, цвет красный	3SB3204-6AA20 3SB3204-6AA20	SIEMENS	-HLR /13.5:C	1
10	Светодиодная красная лампа BA 9S 15 мА, 230 пер. и пост. тока	3SB3901-1CG 3SB39 01-1CG	SIEMENS	-HLR /13.5:C	1
11	Моностабильное быстродействующее реле 4-е контакта, 220 В пост., 10 А, 8 мс	7PA2742-0AA00-2 7PA2742-0AA00-2	SIEMENS	-KL1 /8.2:D	1
12	Моностабильное быстродействующее реле 4-е контакта, 220 В пост., 10 А, 8 мс	7PA2742-0AA00-2 7PA2742-0AA00-2	SIEMENS	-KL2 /8.3:D	1
13	Промежуточное реле 230 В пост.т, 4-е перекидных контакта, 6 А, <8 мс	PT 570 220 15368.2	SCHRACK	-KL3 /8.4:D	1
14	Промежуточное реле 230 В пост.т, 4-е перекидных контакта, 6 А, <8 мс	PT 570 220 15368.2	SCHRACK	-KL4 /8.4:D	1
15	Промежуточное реле 230 В пост.т, 4-е перекидных контакта, 6 А, <8 мс	PT 570 220 15368.2	SCHRACK	-KL5 /8.5:D	1
16	Промежуточное реле 230 В пост.т, 4-е перекидных контакта, 6 А, <8 мс	PT 570 220 15368.2	SCHRACK	-KL6 /8.5:D	1
17	Промежуточное реле 230 В пост.т, 4-е перекидных контакта, 6 А, <8 мс	PT 570 220 15368.2	SCHRACK	-KL7 /8.6:D	1
18	Промежуточное реле 230 В пост.т, 4-е перекидных контакта, 6 А, <8 мс	PT 570 220 15368.2	SCHRACK	-KL8 /17.6:D	1
19	Многофункциональный преобразователь	PM 130EH Plus PM 130EH Plus	SATEC	-P1 /20.3:C	1

Согласовано

Взам. инв. №

Подпись и дата

Инв. № подл.

Изм.	Кол.уч.	Лист	№ док.	Подпись	Дата

2122-33.13

Перечень оборудования

= K214

+ S1

Лист 21

ПЕРЕЧЕНЬ ОБОРУДОВАНИЯ

No п/п	НАИМЕНОВАНИЕ	ТИП ОБОРУДОВАНИЯ	ЗАВОД-ИЗГОТОВИТЕЛЬ	ОБОЗНАЧЕНИЕ ПО СХЕМЕ	К-ВО
20	Амперметр 0-200/5А габаритные размеры 80х80	Э42700 Э42700, 200А; 200/5	ЧЭАЗ	-PA1 /14.1:C	1
21	Многофункциональный счетчик электроэнергии серии АЛЬФА А1800	A1805RL- P4G - DW - 3 A1805RL- P4G - DW - 3	Elster Метроника	-PIK /20.3:B	1
22	Преобразователь световой Напряжение питания 12 В (поставляется в комплекте с БССДЗ-01/02)	ПС-11.02	ЗАО "Промэлектроника"	-PS1 /9.1:B	1
23	Преобразователь световой Напряжение питания 12 В (поставляется в комплекте с БССДЗ-01/02)	ПС-11.02	ЗАО "Промэлектроника"	-PS2 /9.2:C	1
24	Преобразователь световой Напряжение питания 12 В (поставляется в комплекте с БССДЗ-01/02)	ПС-11.02	ЗАО "Промэлектроника"	-PS3 /9.3:C	1
25	Резистор для обогрева 100 Вт	Heater 100 W		-Q1-RK1 /3.4:D	1
26	Резистор для обогрева 20 Вт	Heater 20 W		-RK2 /3.5:D	1
27	Резистор для обогрева 100 Вт	Heater 100 W		-RK3 /3.6:D	1
28	Переключатель без нулевого положения 2-положения 3-направления, без возврата 400/415 В пер. тока, 20 А;	T0-3-8222/EZ 015118	MOELLER	-SA1 /6.5:A	1
29	Кнопка плоская круглая цвет красный, 1 НО, 400 В перем./пост.т.	3SB3202-0AA21 3SB3202-0AA21	SIEMENS	-SB1 /6.6:B	1
30	Автоматический выключатель С4 2р 2-полюсный, 400/440 В пер./пост. тока, 4 А тип С, 10 кА	5SY5 204-7 5SY5 204-7	SIEMENS	-SF1 /4.2:B	1
31	Блок-контакты положения 2НЗ	5ST3 012 5ST3 012	SIEMENS	-SF1 /4.2:B	1
32	Автоматический выключатель С4 2р 2-полюсный, 400/440 В пер./пост. тока, 4 А тип С, 10 кА	5SY5 204-7 5SY5 204-7	SIEMENS	-SF2 /4.3:B	1
33	Блок-контакты положения, 1НО+1НЗ 230/220 В пер. и пост. тока	5ST3 010 5ST3 010	SIEMENS	-SF2 /4.3:B	1
34	Автоматический выключатель С3 2р 2-полюсный, 400/440 В пер./пост. тока, 3 А тип С, 10 кА	5SY5 203-7 5SY5 203-7	SIEMENS	-SF3 /4.5:B	1
35	Блок-контакты положения, 1НО+1НЗ 230/220 В пер. и пост. тока	5ST3 010 5ST3 010	SIEMENS	-SF3 /4.5:B	1
36	Автоматический выключатель С2 2р 2-полюсный, 400/440 В пер./пост. тока, 2 А тип С, 10 кА	5SY5 202-7 5SY5 202-7	SIEMENS	-SF4 /4.6:B	1
37	Блок-контакты положения, 1НО+1НЗ 230/220 В пер. и пост. тока	5ST3 010 5ST3 010	SIEMENS	-SF4 /4.6:B	1
38	Микропереключатель 15А, 240В перем. тока	3SE3 020-1A 3SE3 020-1A	SIEMENS	-SQ1 /2.4:C	1

Согласовано

Взам. инв. №

Подпись и дата

Инв. № подл.

Изм.	Кол.уч.	Лист	№ док.	Подпись	Дата

2122-33.13

Перечень оборудования

= K214

+ S1

Лист 22

ПЕРЕЧЕНЬ ОБОРУДОВАНИЯ

No п/п	НАИМЕНОВАНИЕ	ТИП ОБОРУДОВАНИЯ	ЗАВОД-ИЗГОТОВИТЕЛЬ	ОБОЗНАЧЕНИЕ ПО СХЕМЕ		К-ВО
39	Переключатель без нулевого положения 2-положения 3-направления, без возврата 400/415 В пер. тока, 20 А;	T0-3-8222/EZ 015118	MOELLER	-SX1	/12.8:D	1
40	Переключатель без нулевого положения 2-положения, 4-направления 400/415 В пер. тока, 20 А;	T0-4-8223/EZ 019864	MOELLER	-SX2	/6.7:B	1
41	Переключатель без нулевого положения 2-положения 3-направления, без возврата 400/415 В пер. тока, 20 А;	T0-3-8222/EZ 015118	MOELLER	-SX3	/11.1:C	1
42	Переключатель без нулевого положения 2-положения 2-направления, без возврата 400/415 В пер. тока, 20 А;	T0-2-8221/EZ 010372	MOELLER	-SX4	/7.6:B	1
43	Переключатель без нулевого положения 2-положения 3-направления, без возврата 400/415 В пер. тока, 20 А;	T0-3-8222/EZ 015118	MOELLER	-SX5	/7.8:B	1
44	Устройство индикации и регистрации Величина сигнала 12 В (поставляется в комплекте с БССДЗ-01/02)	УИР-13	ЗАО "Промэлектроника"	-UIR	/9.5:B	1
45	Проходная клемма провод 0,14-2,5 мм²	UT 2,5 3044076	PHÖNIX	-X0	/4.2:C;/17.0:E;/17.1:E	5
46	Проходная клемма провод 0,14-2,5 мм²	UT 2,5 3044076	PHÖNIX	-X1	/4.3:C;/4.4:C;/5.3:B;/5.3:E; /7.1:A;/7.1:C;/7.2:A;/7.2:C;	35
47	Проходная клемма провод 0,14-2,5 мм²	UT 2,5 3044076	PHÖNIX	-X2	/4.5:C;/4.6:C;/6.1:A;/6.1:C; /6.2:C;/6.2:F;/6.3:C;/6.4:C;	30
48	Проходная клемма провод 0,14-2,5 мм²	UT 2,5 3044076	PHÖNIX	-X3	/7.8:A;/7.8:E;/10.5:B;/10.5:C; /10.5:D;/11.1:D;/11.2:B;	20
49	Проходная клемма провод 0,14-2,5 мм²	UT 2,5 3044076	PHÖNIX	-X4	/12.2:A;/12.2:B;/12.2:C; /12.2:E;/12.6:B;/12.8:C;	19
50	Диодная клемма провод 0,14-4 мм²	UT 2,5-MTD-DIO/L-R 3064137	PHÖNIX	-X4	/12.3:E	1
51	Проходная клемма провод 0,14-2,5 мм²	UT 2,5 3044076	PHÖNIX	-X5	/17.0:F;/17.1:A;/17.1:C; /17.1:D;/17.3:A;/17.3:C;	35
52	Проходная клемма провод 0,14-2,5 мм²	UT 2,5 3044076	PHÖNIX	-X6	/9.5:B;/9.5:C;/9.8:B;/9.8:D; /17.0:F;/17.1:F	15
53	Проходная клемма провод 0,14-2,5 мм²	UT 2,5 3044076	PHÖNIX	-X100	/4.2:B;/4.3:B;/4.4:B;/4.5:B; /4.6:B;/4.7:B;/17.3:E;/17.4:E	15
54	Освещение 15Вт, 230 В перем. тока	8MF4900 8MF4900	SIEMENS	-X101	/2.4:D	1
55	Проходная клемма провод 0,14-2,5 мм²	UT 2,5 3044076	PHÖNIX	-X200	/2.4:A;/2.4:B;/2.4:E;/2.5:B; /2.6:E	9
56	Заземляющая клемма провод 1,5-35 мм²	UT 35-PE 3044241	PHÖNIX	-X200	/2.5:D	1
57	Проходная клемма провод 0,14-2,5 мм²	UT 2,5 3044076	PHÖNIX	-X201	/3.4:A;/3.4:B;/3.4:D;/3.4:E; /3.5:B;/3.5:D;/3.5:E;/3.6:D;	12

Согласовано

Взам. инв. №

Подпись и дата

Инв. № подл.

Изм.	Кол.уч.	Лист	№ док.	Подпись	Дата

2122-33.13

Перечень оборудования

= K214

+ S1

Лист 23

ПЕРЕЧЕНЬ ОБОРУДОВАНИЯ

No п/п	НАИМЕНОВАНИЕ	ТИП ОБОРУДОВАНИЯ	ЗАВОД-ИЗГОТОВИТЕЛЬ	ОБОЗНАЧЕНИЕ ПО СХЕМЕ		К-ВО
58	Проходная клемма провод 0,14-2,5 мм²	UT 2,5 3044076	PHÖNIX	-X700	/16.1:D;/16.2:C	10
59	Проходная клемма провод 0,14-2,5 мм²	UT 2,5 3044076	PHÖNIX	-X701	/4.6:C;/4.7:C;/5.5:B;/5.5:D; /17.3:F	10
60	Разветвитель интерфейса RS-485	ПР-3	ABB	-XE1	/16.6:C	1
61	Заземляющая клемма провод 1,5-35 мм²	UT 35-PE 3044241	PHÖNIX	-XPE	/14.3:B;/14.5:B;/14.6:B	3
62	Многоуровневая клемма провод 0,14-4 мм²	UTTB 2,5 3044636	PHÖNIX	-XR	=K00/14.9;=K00/16.9; =K00/18.9;=K00/21.1	70
63	Клемма с размыкателем для измерительного ТТ провод 0,14-6 мм²	UTME 4-CT/1P 3057432	PHÖNIX	-XT	/14.1:B;/14.1:C;/14.2:B; /14.2:C;/14.3:B;/14.4:B;	20
64	Клеммы с размыкателями для ТН провод 0,14-6 мм²	UTME 4/1P 3057416	PHÖNIX	-XV	/15.3:C;/15.4:C;/15.5:C; /15.6:C;/15.7:C;/17.3:F;/17.4:F	20

Согласовано

Взам. инв. №

Подпись и дата

Инв. № подл.

Изм.	Кол.уч.	Лист	№ док.	Подпись	Дата

2122-33.13

Перечень оборудования

= K214

+ S1

Лист 24

РЯД ЗАЖИМОВ/КОЛОДКА =K214+S1-X0

		Страница	/4.2:C	/17.0:E	/17.0:E	/4.2:C	/17.1:E																									
No. Кабеля	ТИП кабеля / No. Провода																															
		Соединение	2			4																										
		ОТ	-SF1			-SF1																										
		ТИП клеммы	• PHOENIX. 3044076	• PHOENIX. 3044076	• PHOENIX. 3044076	• PHOENIX. 3044076	• PHOENIX. 3044076																									
		No. Клеммы	1	2	3	4	5																									
		Соединение	8			19																										
		К	-Q1-XP1			-Q1-XP1																										
No. Кабеля	ТИП кабеля / No. Провода																															

Согласовано

Взам. инв. №

Подпись и дата

Инв. № подл.

Изм.	Кол.уч.	Лист	№ док.	Подпись	Дата

2122-33.13

Ряд зажимов =K214+S1-X0

= K214

+ S1

Лист 25

Инв. № подл.	Подпись и дата	Взам. инв. №	Согласовано			

РЯД ЗАЖИМОВ/КОЛОДКА

=K214+S1-X1

No. Кабеля	ТИП кабеля / No. Провода	К	Соединение	No. Клеммы	ТИП клеммы	ОТ	Соединение	No. Кабеля	ТИП кабеля / No. Провода	Страница
				1	PHOENIX. 3044076	-SF2	2			/4.3:C
						-X1	3			
		-A1	RL:19	2	PHOENIX. 3044076	-SX4	3			/5.3:B
				3	PHOENIX. 3044076	-X1	1			/4.4:C
		-Q1-X		4	PHOENIX. 3044076					/7.1:A
		-QSG6-X		5	PHOENIX. 3044076					/7.2:A
		-Q1-XP1	16	6	PHOENIX. 3044076					/7.3:A
		-Q1-XP1	19	7	PHOENIX. 3044076					/7.4:A
		-SF1	11	8	PHOENIX. 3044076					/7.5:A
				9	PHOENIX. 3044076					/17.0:F
				10	PHOENIX. 3044076					/17.0:F
				11	PHOENIX. 3044076					/17.1:F
				12	PHOENIX. 3044076	-SF2	4			/4.4:C
						-X1	14			
		-A1	DI:6	13	PHOENIX. 3044076	-A1	RL:20			/5.3:E
		-KL1	-1	14	PHOENIX. 3044076	-X1	12			/4.4:C
				15	PHOENIX. 3044076					/17.1:F
				16	PHOENIX. 3044076					/17.1:F
				17	PHOENIX. 3044076					/17.1:F
		-A1	DI:5	18	PHOENIX. 3044076	-Q1-X				/7.1:C
		-A1	DI:7	19	PHOENIX. 3044076	-QSG6-X				/7.2:C
		-A1	DI:9	20	PHOENIX. 3044076	-Q1-XP1	14			/7.3:C
		-A1	DI:11	21	PHOENIX. 3044076	-Q1-XP1	15			/7.4:C
		-A1	DI-RL:1	22	PHOENIX. 3044076	-Q1-XP1	20			/7.4:C
		-A1	DI-RL:3	23	PHOENIX. 3044076	-SF1	12			/7.5:C
		-KL1	+2	24	PHOENIX. 3044076	-A1	RL:2			/8.2:C
		-KL2	+2	25	PHOENIX. 3044076	-A1	RL:4			/8.3:C
		-KL3	A1	26	PHOENIX. 3044076	-A1	RL:6			/8.4:C

Изм.	Кол.уч.	Лист	№ док.	Подпись	Дата

2122-33.13

Ряд зажимов =K214+S1-X1

= K214
+ S1
Лист 26

РЯД ЗАЖИМОВ/КОЛОДКА =K214+S1-X1

| Страница | | /8.4:C | | /8.5:C | | /8.5:C | | /8.6:C | | /17.1:F | | /17.1:F | | /17.1:F | | /17.2:F | | /17.2:F | | |

Инв. № подл.	Подпись и дата	Взам. инв. №	Согласовано			

РЯД ЗАЖИМОВ/КОЛОДКА

=K214+S1-X2

No. Кабеля / ТИП кабеля / No. Провода	К	Соединение	No. Клеммы	ТИП клеммы	От	Соединение	No. Кабеля / ТИП кабеля / No. Провода	Страница
			1	PHOENIX. 3044076	-SF3	2		/4.5:C
					-X2	6		
	-A1	DI:3	2	PHOENIX. 3044076				/6.1:A
	-SA1	2,4	3	PHOENIX. 3044076	-SX2	3		/6.5:A
			4	PHOENIX. 3044076	-SX2	3		/6.7:A
			5	PHOENIX. 3044076				/6.7:A
			6	PHOENIX. 3044076	-X2	1		/4.5:C
	-KL1	7	7	PHOENIX. 3044076				/6.8:A
			8	PHOENIX. 3044076				/6.9:A
			9	PHOENIX. 3044076				/6.9:A
			10	PHOENIX. 3044076				/17.0:F
			11	PHOENIX. 3044076				/17.0:F
			12	PHOENIX. 3044076	-SF3	4		/4.6:C
			13	PHOENIX. 3044076	-Q1-X0	4A		/6.2:F
			14	PHOENIX. 3044076				/6.2:F
			15	PHOENIX. 3044076				/17.1:F
			16	PHOENIX. 3044076				/17.1:F
	-KL7	14	17	PHOENIX. 3044076	-SX2	2,4		/6.7:B
	-KL2	7	18	PHOENIX. 3044076	-SA1	3		/6.6:B
	-Q1-XP1	1	19	PHOENIX. 3044076	-A1	DI:4		/6.1:C
	-KL2	3	20	PHOENIX. 3044076				/6.1:C
			21	PHOENIX. 3044076				/6.2:C
	-Q1-XP1	9	22	PHOENIX. 3044076	-A1	DI:2		/6.3:C
	-KL1	3	23	PHOENIX. 3044076				/6.3:C
	-KL7	11	24	PHOENIX. 3044076				/6.3:C
	-SB1	2	25	PHOENIX. 3044076				/6.4:C
			26	PHOENIX. 3044076				/6.4:C

Изм. | Кол.уч. | Лист | № док. | Подпись | Дата

2122-33.13

Ряд зажимов =K214+S1-X2

= K214
+ S1
Лист 28

РЯД ЗАЖИМОВ/КОЛОДКА =K214+S1-X2

Страница	/6.4:C	/6.4:C	/6.4:C	/6.4:C
No. Кабеля / ТИП кабеля / No. Провода				
Соединение				
ОТ				
ТИП клеммы	PHOENIX. 3044076	PHOENIX. 3044076	PHOENIX. 3044076	PHOENIX. 3044076
No. Клеммы	27	28	29	30
Соединение				
К				
No. Кабеля / ТИП кабеля / No. Провода				

Согласовано

Взам. инв. №

Подпись и дата

Инв. № подл.

Изм.	Кол.уч.	Лист	№ док.	Подпись	Дата

2122-33.13

Ряд зажимов =K214+S1-X2

= K214

+ S1

Лист 29

Инв. № подл.	Подпись и дата	Взам. инв. №	Согласовано			

РЯД ЗАЖИМОВ/КОЛОДКА

=K214+S1-X3

No. Кабеля	ТИП кабеля / No. Провода	K	Соединение	No. Клеммы	ТИП клеммы	OT	Соединение	No. Кабеля	ТИП кабеля / No. Провода	Страница
		-SX3	3	1	PHOENIX. 3044076	-XR	35			/11.2:B
		-KL3	14	2	PHOENIX. 3044076	-SX3	2,4			/11.2:C
		-XR	36	3	PHOENIX. 3044076	-KL3	11			/11.1:D
		-SX3	11	4	PHOENIX. 3044076	-XR	41			/11.3:B
		-KL3	24	5	PHOENIX. 3044076	-SX3	10,12			/11.3:C
		-XR	42	6	PHOENIX. 3044076	-KL3	21			/11.2:D
		-KL4	14	7	PHOENIX. 3044076	-XR	47			/11.4:B
		-XR	48	8	PHOENIX. 3044076	-KL4	11			/11.4:D
		-KL4	24	9	PHOENIX. 3044076	-XR	43			/11.5:B
		-XR	44	10	PHOENIX. 3044076	-KL4	21			/11.5:D
		-SX5	11	11	PHOENIX. 3044076	-XR	31			/7.8:A
		-SX5	3	12	PHOENIX. 3044076	-XR	32 33			/7.8:A
		-Q1-X		13	PHOENIX. 3044076	-XR	29			/10.5:B
				14	PHOENIX. 3044076	-Q1-X				/10.5:C
		-Q1-XP2	7	15	PHOENIX. 3044076					/10.5:C
				16	PHOENIX. 3044076					/17.0:F
				17	PHOENIX. 3044076					/17.0:F
				18	PHOENIX. 3044076					/17.1:F
		-XR	34	19	PHOENIX. 3044076	-A1	DI-RL:8			/7.8:E
		-XR	30	20	PHOENIX. 3044076	-Q1-XP2	8			/10.5:D

Изм.		
Кол.уч.		
Лист		
№ док.		
Подпись		
Дата		

2122-33.13

Ряд зажимов =K214+S1-X3

= K214
+ S1
Лист 30

РЯД ЗАЖИМОВ/КОЛОДКА

=K214+S1-X4

No. Кабеля	ТИП кабеля / No. Провода	К	Соединение	No. Клеммы	ТИП клеммы	ОТ	Соединение	No. Кабеля	ТИП кабеля / No. Провода	Страница
		-X4	3	1	PHÖNIX. 3044076	-XR	16	+EH		/12.2:A
		-A1	RL:17	2	PHÖNIX. 3044076					/12.2:B
		-SF1	21	3	PHÖNIX. 3044076	-KL5 -X4	14 1			/12.6:B
		-Q1-XP2	3	4	PHÖNIX. 3044076	-KL5	14			/13.4:B
		-Q1-XP2	1	5	PHÖNIX. 3044076					/13.5:B
				6	PHÖNIX. 3044076					/17.0:F
				7	PHÖNIX. 3044076					/17.0:F
				8	PHÖNIX. 3044076					/17.1:F
	-EH	-XR	18	9	PHÖNIX. 3044076	-HL	x2			/12.2:E
				10	PHÖNIX. 3044076	-HLG	x2			/13.4:C
		-SX1	10,12	11	PHÖNIX. 3064137	-XR	20	EHP		/12.3:E
	EHA	-XR	19	12	PHÖNIX. 3044076	-SX1	2,4			/12.8:E
				13	PHÖNIX. 3044076					/17.1:F
				14	PHÖNIX. 3044076					/17.1:F
				15	PHÖNIX. 3044076					/17.1:F
		-SF1	22	16	PHÖNIX. 3044076	-A1	RL:18			/12.2:C
		-HL	x1	17	PHÖNIX. 3044076	-SX1	11			/12.2:C
		-SX1	3	18	PHÖNIX. 3044076	-KL5	11			/12.8:C
		-HLG	x1	19	PHÖNIX. 3044076	-Q1-XP2	4			/13.4:C
		-HLR	x1	20	PHÖNIX. 3044076	-Q1-XP2	2			/13.5:C

Инв. № подл.	Подпись и дата	Взам. инв. №	Согласовано			

РЯД ЗАЖИМОВ/КОЛОДКА

=K214+S1-X5

No. Кабеля	ТИП кабеля / No. Провода	K	Соединение	No. Клеммы	ТИП клеммы	OT	Соединение	No. Кабеля	ТИП кабеля / No. Провода	Страница
				1	PHOENIX. 3044076	-KL1	8			/17.1:A
				2	PHOENIX. 3044076	-KL1	4			/17.1:C
				3	PHOENIX. 3044076	-KL2	8			/17.3:A
				4	PHOENIX. 3044076	-KL2	4			/17.3:C
				5	PHOENIX. 3044076	-KL3	34			/17.4:A
				6	PHOENIX. 3044076	-KL3	31			/17.4:C
				7	PHOENIX. 3044076	-KL4	34			/17.6:A
				8	PHOENIX. 3044076	-KL4	31			/17.6:C
				9	PHOENIX. 3044076	-KL5	24			/17.1:C
				10	PHOENIX. 3044076	-KL5	21			/17.1:D
				11	PHOENIX. 3044076	-KL6	24			/17.3:C
				12	PHOENIX. 3044076	-KL6	21			/17.3:D
				13	PHOENIX. 3044076	-KL7	24			/17.4:C
				14	PHOENIX. 3044076	-KL7	21			/17.4:D
				15	PHOENIX. 3044076	-KL8	A1			/17.6:C
				16	PHOENIX. 3044076	-KL8	A2			/17.6:D
				17	PHOENIX. 3044076	-KL8	12			/17.7:C
				18	PHOENIX. 3044076	-KL8	14			/17.7:C
				19	PHOENIX. 3044076	-KL8	11			/17.7:D
				20	PHOENIX. 3044076	-Q1-XP2	5			/18.1:B
				21	PHOENIX. 3044076	-Q1-XP2	6			/18.1:D
				22	PHOENIX. 3044076	-Q1-XP2	9			/18.2:B
				23	PHOENIX. 3044076	-Q1-XP2	10			/18.2:D
				24	PHOENIX. 3044076	-Q1-XP2	11			/18.2:B
				25	PHOENIX. 3044076	-Q1-XP2	12			/18.2:D
				26	PHOENIX. 3044076	-Q1-XP2	13			/18.2:B

Изм.		
Кол.уч.		
Лист		
№ док.		
Подпись		
Дата		

2122-33.13

Ряд зажимов =K214+S1-X5

= K214
+ S1
Лист 32

РЯД ЗАЖИМОВ/КОЛОДКА =K214+S1-X5

Страница		/18.2:D	/18.3:B	/18.3:D	/18.3:B	/18.3:D	/18.3:B	/18.3:D	/17.0:F	/17.0:F
No. Кабеля	ТИП кабеля / No. Провода									
	Соединение	14	15	16	17	18	19	20		
	ОТ	-Q1-XP2	-Q1-XP2	-Q1-XP2	-Q1-XP2	-Q1-XP2	-Q1-XP2	-Q1-XP2		
		0,76	0,76	0,76	0,76	0,76	0,76	0,76	0,76	0,76
	ТИП клеммы	PHOENIX. 3044076	PHOENIX. 3044076	PHOENIX. 3044076	PHOENIX. 3044076	PHOENIX. 3044076	PHOENIX. 3044076	PHOENIX. 3044076	PHOENIX. 3044076	PHOENIX. 3044076
	No. Клеммы	27	28	29	30	31	32	33	34	35
	Соединение									
	К									
No. Кабеля	ТИП кабеля / No. Провода									

Согласовано	Взам. инв. №	Подпись и дата	Инв. № подл.

Изм.	Кол.уч.	Лист	№ док.	Подпись	Дата

2122-33.13

Ряд зажимов =K214+S1-X5

= K214
+ S1
Лист 33

Инв. № подл.	Подпись и дата	Взам. инв. №	Согласовано			

РЯД ЗАЖИМОВ/КОЛОДКА

=K214+S1-X6

No. Кабеля	ТИП кабеля / No. Провода	К	Соединение	No. Клеммы	ТИП клеммы	ОТ	Соединение	No. Кабеля	ТИП кабеля / No. Провода	Страница
		-UIR-XT1.1	3	1	PHOENIX. 3044076	-PS1-XT1	1			/9.5:B
		-UIR-XT1.1	1	2	PHOENIX. 3044076	-PS1-XT1	2			/9.5:B
		-UIR-XT1.1	2	3	PHOENIX. 3044076	-PS1-XT1	3			/9.5:B
		-UIR-XT1.1	10	4	PHOENIX. 3044076	-PS3-XT1 -PS2-XT1	1 1			/9.5:B
		-UIR-XT1.1	8	5	PHOENIX. 3044076	-PS3-XT1 -PS2-XT1	2 2			/9.5:C
		-UIR-XT1.1	9	6	PHOENIX. 3044076	-PS3-XT1 -PS2-XT1	3 3			/9.5:C
	EDR1	-XR	26	7	PHOENIX. 3044076	-UIR-XT1.2	13			/9.8:B
	+ED1	-XR	27	8	PHOENIX. 3044076	-UIR-XT1.2	4			/9.8:B
	-ED1	-XR	28	9	PHOENIX. 3044076	-UIR-XT1.2	5			/9.8:B
	1ED1	-XR	25	10	PHOENIX. 3044076	-SX2	14,16			/9.8:D
	2ED1	-XR	24	11	PHOENIX. 3044076	-SX2	10,12			/9.8:D
				12	PHOENIX. 3044076					/17.0:F
				13	PHOENIX. 3044076					/17.0:F
				14	PHOENIX. 3044076					/17.1:F
				15	PHOENIX. 3044076					/17.1:F

Изм.	Кол.уч.	Лист	№ док.	Подпись	Дата

2122-33.13

Ряд зажимов =K214+S1-X6

= K214
+ S1
Лист 34

Инв. № подл.	Подпись и дата	Взам. инв. №	Согласовано			

РЯД ЗАЖИМОВ/КОЛОДКА

=K214+S1-X100

No. Кабеля	ТИП кабеля / No. Провода	K	Соединение	No. Клеммы	ТИП клеммы	OT	Соединение	No. Кабеля	ТИП кабеля / No. Провода	Страница
		-SF1	1	1	PHÖNIX. 3044076	-XR	8			/4.2:B
		-SF2	1	2	PHÖNIX. 3044076	-XR	12			/4.3:B
		-SF3	1	3	PHÖNIX. 3044076					/4.5:B
		-SF4	1	4	PHÖNIX. 3044076					/4.6:B
				5	PHÖNIX. 3044076					/17.3:E
				6	PHÖNIX. 3044076					/17.3:E
				7	PHÖNIX. 3044076					/17.3:E
				8	PHÖNIX. 3044076					/17.3:E
		-SF1	3	9	PHÖNIX. 3044076	-XR	10			/4.2:B
		-SF2	3	10	PHÖNIX. 3044076	-XR	14			/4.4:B
		-SF3	3	11	PHÖNIX. 3044076					/4.5:B
		-SF4	3	12	PHÖNIX. 3044076					/4.7:B
				13	PHÖNIX. 3044076					/17.3:E
				14	PHÖNIX. 3044076					/17.3:E
				15	PHÖNIX. 3044076					/17.4:E

Инв. № подл.	Подпись и дата	Взам. инв. №	Согласовано			

РЯД ЗАЖИМОВ/КОЛОДКА

=K214+S1-X200

No. Кабеля	ТИП кабеля / No. Провода	K	Соединение	No. Клеммы	ТИП клеммы	OT	Соединение	No. Кабеля	ТИП кабеля / No. Провода	Страница
	L	-XR	1	1	PHOENIX. 3044076	-F200	1			/2.4:A
		-SQ1	21	2	PHOENIX. 3044076	-F200	2			/2.4:B
				3	PHOENIX. 3044076					/2.4:B
				4	PHOENIX. 3044076					/2.5:B
				5	PHOENIX. 3044076					/2.5:B
	N	-XR	3	6	PHOENIX. 3044076	-X101	N			/2.4:E
				7	PHOENIX. 3044076					/2.6:E
				8	PHOENIX. 3044076					/2.6:E
				9	PHOENIX. 3044076					/2.6:E
				PE1	PHOENIX. 3044241	-X101	PE			/2.5:D

Изм.	Кол.уч.	Лист	№ док.	Подпись	Дата

2122-33.13

Ряд зажимов =K214+S1-X200

= K214
+ S1
Лист 36

Инв. № подл.	Подпись и дата	Взам. инв. №	Согласовано			

РЯД ЗАЖИМОВ/КОЛОДКА

=K214+S1-X201

No. Кабеля	ТИП кабеля / No. Провода	K	Соединение	No. Клеммы	ТИП клеммы	OT	Соединение	No. Кабеля	ТИП кабеля / No. Провода	Страница
	L	-XR	2	1	PHOENIX. 3044076	-F201	1			/3.4:A
		-B90	L	2	PHOENIX. 3044076	-F201	2			/3.4:B
				3	PHOENIX. 3044076					/3.4:B
				4	PHOENIX. 3044076					/3.4:B
				5	PHOENIX. 3044076					/3.5:B
	N	-XR	4	6	PHOENIX. 3044076	-Q1-X				/3.4:E
				7	PHOENIX. 3044076	-RK2	2			/3.5:E
				8	PHOENIX. 3044076	-RK3	2			/3.6:E
				9	PHOENIX. 3044076	-B90	N			/3.6:E
		-B90	2	10	PHOENIX. 3044076	-Q1-X				/3.4:D
		-RK2	1	11	PHOENIX. 3044076					/3.5:D
		-RK3	1	12	PHOENIX. 3044076					/3.6:D

Изм.	Кол.уч.	Лист	№ док.	Подпись	Дата

2122-33.13

Ряд зажимов =K214+S1-X201

= K214
+ S1
Лист 37

РЯД ЗАЖИМОВ/КОЛОДКА

=K214+S1-X700

| | | |

Инв. № подл.	Подпись и дата	Взам. инв. №	Согласовано			

РЯД ЗАЖИМОВ/КОЛОДКА

=K214+S1-X701

No. Кабеля	ТИП кабеля / No. Провода	K	Соединение	No. Клеммы	ТИП клеммы	OT	Соединение	No. Провода	ТИП кабеля / No. Кабеля	Страница
				1	PHOENIX. 3044076	-SF4	2			/4.6:C
		-P1	L(+)	2	PHOENIX. 3044076	-PIK	70			/5.5:B
				3	PHOENIX. 3044076					/17.3:F
				4	PHOENIX. 3044076					/17.3:F
				5	PHOENIX. 3044076	-SF4	4			/4.7:C
		-PIK	71	6	PHOENIX. 3044076	-P1	N(-)			/5.5:D
				7	PHOENIX. 3044076					/17.3:F
				8	PHOENIX. 3044076					/17.3:F
				9	PHOENIX. 3044076					/17.3:F
				10	PHOENIX. 3044076					/17.3:F

Изм.	Кол.уч.	Лист	№ док.	Подпись	Дата

2122-33.13

Ряд зажимов =K214+S1-X701

= K214
+ S1
Лист 39

РЯД ЗАЖИМОВ/КОЛОДКА

=K214+S1-XPE

| Страница | | /14.3:B | | /14.5:B | | /14.6:B | | |

Инв. № подл.	Подпись и дата	Взам. инв. №	Согласовано			

РЯД ЗАЖИМОВ/КОЛОДКА

=K214+S1-XR

No. Кабеля	ТИП кабеля / No. Провода	К	Соединение	No. Клеммы	ТИП клеммы	От	Соединение	No. Кабеля	ТИП кабеля / No. Провода	Страница
		=K212-XR	1	1	PHÖNIX. 3044636					=K00/21.1
	L	-X200	1							
	L	-X201	1	2	PHÖNIX. 3044636					=K00/21.1
		=K212-XR	3	3	PHÖNIX. 3044636					=K00/21.1
	N	-X200	6							
	N	-X201	6	4	PHÖNIX. 3044636					=K00/21.1
		=K212-XR	5	5	PHÖNIX. 3044636					=K00/21.1
		=K212-XR	6	6	PHÖNIX. 3044636					=K00/21.1
		=K212-XR	7	7	PHÖNIX. 3044636					=K00/21.1
		-X100	1	8	PHÖNIX. 3044636					=K00/21.1
		=K212-XR	9	9	PHÖNIX. 3044636					=K00/21.1
		-X100	9	10	PHÖNIX. 3044636					=K00/21.1
		=K212-XR	11	11	PHÖNIX. 3044636					=K00/21.1
		-X100	2	12	PHÖNIX. 3044636					=K00/21.1
		=K212-XR	13	13	PHÖNIX. 3044636					=K00/21.1
		-X100	10	14	PHÖNIX. 3044636					=K00/21.1
		=K212-XR	15	15	PHÖNIX. 3044636					=K00/21.1
	+EH	-X4	1	16	PHÖNIX. 3044636					=K00/21.1
		=K212-XR	17	17	PHÖNIX. 3044636					=K00/21.1
	-EH	-X4	9	18	PHÖNIX. 3044636					=K00/21.1
	EHA	-X4	12	19	PHÖNIX. 3044636	=K212-XR	19			=K00/18.9
	EHP	-X4	11	20	PHÖNIX. 3044636	=K212-XR	20			=K00/18.9
				21	PHÖNIX. 3044636	=K212-XR	21			=K00/18.9
				22	PHÖNIX. 3044636	=K212-XR	22			=K00/18.9
				23	PHÖNIX. 3044636	=K212-XR	23			=K00/18.9
	2ED1	-X6	11	24	PHÖNIX. 3044636	=K212-XR	24			=K00/18.9
	1ED1	-X6	10	25	PHÖNIX. 3044636	=K212-XR	25			=K00/18.9
	EDR1	-X6	7	26	PHÖNIX. 3044636	=K212-XR	26			=K00/18.9

Изм.	Кол.уч.	Лист	№ док.	Подпись	Дата

2122-33.13

Ряд зажимов =K214+S1-XR

= K214
+ S1
Лист 41

РЯД ЗАЖИМОВ/КОЛОДКА

=K214+S1-XR

No. Кабеля / ТИП кабеля / No. Провода	К	Соединение	No. Клеммы	ТИП клеммы	ОТ	Соединение	No. Кабеля / ТИП кабеля / No. Провода	Страница
+ED1	-X6	8	27	PHÖNIX. 3044636	=K212-XR	27		=K00/18.9
-ED1	-X6	9	28	PHÖNIX. 3044636	=K212-XR	28		=K00/18.9
	-X3	13	29	PHÖNIX. 3044636	=K212-XR	29		=K00/18.9
	-X3	20	30	PHÖNIX. 3044636	=K212-XR	30		=K00/18.9
	-X3	11	31	PHÖNIX. 3044636	=K212-XR	31		=K00/18.9
	-X3	11	32	PHÖNIX. 3044636	=K212-XR	32		=K00/18.9
	-X3	12	33	PHÖNIX. 3044636	=K212-XR	33		=K00/18.9
	-X3	19	34	PHÖNIX. 3044636	=K212-XR	34		=K00/18.9
	-X3	1	35	PHÖNIX. 3044636	=K212-XR	35		=K00/18.9
	-X3	3	36	PHÖNIX. 3044636	=K212-XR	36		=K00/18.9
			37	PHÖNIX. 3044636	=K212-XR	37		=K00/16.9
			38	PHÖNIX. 3044636	=K212-XR	38		=K00/16.9
			39	PHÖNIX. 3044636	=K212-XR	39		=K00/16.9
			40	PHÖNIX. 3044636	=K212-XR	40		=K00/16.9
	-X3	4	41	PHÖNIX. 3044636	=K212-XR	41		=K00/16.9
	-X3	6	42	PHÖNIX. 3044636	=K212-XR	42		=K00/16.9
	-X3	9	43	PHÖNIX. 3044636	=K212-XR	43		=K00/16.9
	-X3	10	44	PHÖNIX. 3044636	=K212-XR	44		=K00/16.9
			45	PHÖNIX. 3044636	=K212-XR	45		=K00/16.9
			46	PHÖNIX. 3044636	=K212-XR	46		=K00/16.9
	-X3	7	47	PHÖNIX. 3044636	=K212-XR	47		=K00/16.9
	-X3	8	48	PHÖNIX. 3044636	=K212-XR	48		=K00/16.9
			49	PHÖNIX. 3044636	=K212-XR	49		=K00/16.9
			50	PHÖNIX. 3044636	=K212-XR	50		=K00/16.9
			51	PHÖNIX. 3044636	=K212-XR	51		=K00/16.9
			52	PHÖNIX. 3044636	=K212-XR	52		=K00/16.9

РЯД ЗАЖИМОВ/КОЛОДКА

=K214+S1-XR

No. Кабеля	ТИП кабеля / No. Провода	K	Соединение	No. Клеммы	ТИП клеммы	OT	Соединение	No. Кабеля	ТИП кабеля / No. Провода	Страница
				53	PHÖNIX. 3044636	=K212-XR	53			=K00/16.9
				54	PHÖNIX. 3044636	=K212-XR	54			=K00/16.9
				55	PHÖNIX. 3044636	=K212-XR	55			=K00/16.9
				56	PHÖNIX. 3044636	=K212-XR	56			=K00/16.9
				57	PHÖNIX. 3044636	=K212-XR	57			=K00/14.9
				58	PHÖNIX. 3044636	=K212-XR	58			=K00/14.9
				59	PHÖNIX. 3044636	=K212-XR	59			=K00/14.9
				60	PHÖNIX. 3044636	=K212-XR	60			=K00/14.9
	EV1A	-XV	1	61	PHÖNIX. 3044636	=K212-XR	61			=K00/14.9
	EV1B	-XV	4	62	PHÖNIX. 3044636	=K212-XR	62			=K00/14.9
	EV1C	-XV	7	63	PHÖNIX. 3044636	=K212-XR	63			=K00/14.9
	EV1N	-XV	10	64	PHÖNIX. 3044636	=K212-XR	64			=K00/14.9
				65	PHÖNIX. 3044636	=K212-XR	65			=K00/14.9
				66	PHÖNIX. 3044636	=K212-XR	66			=K00/14.9
				67	PHÖNIX. 3044636	=K212-XR	67			=K00/14.9
				68	PHÖNIX. 3044636	=K212-XR	68			=K00/14.9
				69	PHÖNIX. 3044636	=K212-XR	69			=K00/14.9
				70	PHÖNIX. 3044636	=K212-XR	70			=K00/14.9

РЯД ЗАЖИМОВ/КОЛОДКА

=K214+S1-XT

No. Кабеля / ТИП кабеля / No. Провода	K	Соединение	No. Клеммы	ТИП клеммы	OT	Соединение	No. Кабеля / ТИП кабеля / No. Провода	Страница
A411	-PIK	1	1	PHOENIX. 3057432	-TA1-A	1И1		/14.1:B
C411	-PIK	7	2	PHOENIX. 3057432	-TA1-C	1И1		/14.2:B
B411	-P1	CT2+	3	PHOENIX. 3057432	-TA1-C	1И2		/14.2:B
	-XPE	1	4	PHOENIX. 3057432	-TA1-A	1И2		/14.3:B
A421	-A1	AI:5	5	PHOENIX. 3057432	-TA2-A	2И1		/14.4:B
C421	-A1	AI:9	6	PHOENIX. 3057432	-TA2-C	2И1		/14.4:B
B421	-A1	AI:10	7	PHOENIX. 3057432	-TA2-C	2И2		/14.5:B
	-XPE	2	8	PHOENIX. 3057432	-TA2-A	2И2		/14.5:B
H431	-A1	AI:7	9	PHOENIX. 3057432	-TA0	1		/14.6:B
H432	-A1	AI:8	10	PHOENIX. 3057432	-TA0	2		/14.6:B
	-XPE	3						
	-PA1	1	11	PHOENIX. 3057432	-PIK	3		/14.1:C
	-P1	CT1+	12	PHOENIX. 3057432	-PA1	2		/14.1:C
			13	PHOENIX. 3057432	-PIK	9		/14.2:C
	-P1	CT3+	14	PHOENIX. 3057432				/14.2:C
			15	PHOENIX. 3057432				/17.3:F
			16	PHOENIX. 3057432				/17.3:F
			17	PHOENIX. 3057432				/17.3:F
			18	PHOENIX. 3057432				/17.3:F
			19	PHOENIX. 3057432				/17.3:F
			20	PHOENIX. 3057432				/17.3:F

2,5 мм²

Изм. | Кол.уч. | Лист | № док. | Подпись | Дата

2122-33.13

Ряд зажимов =K214+S1-XT

= K214 | + S1 | Лист 44

Инв. № подл.	Подпись и дата	Взам. инв. №	Согласовано			

РЯД ЗАЖИМОВ/КОЛОДКА

=K214+S1-XV

No. Кабеля	ТИП кабеля / No. Провода	K	Соединение	No. Клеммы	ТИП клеммы	OT	Соединение	No. Кабеля	ТИП кабеля / No. Провода	Страница
		-P1	V1	1	PHÖNIX. 3057416	-XR	61		EV1A	/15.3:C
		-PIK	2	2	PHÖNIX. 3057416					/15.5:C
				3	PHÖNIX. 3057416					/15.7:C
		-P1	V2	4	PHÖNIX. 3057416	-XR	62		EV1B	/15.4:C
		-PIK	5	5	PHÖNIX. 3057416					/15.5:C
				6	PHÖNIX. 3057416					/15.7:C
		-P1	VN	7	PHÖNIX. 3057416	-XR	63		EV1C	/15.4:C
		-PIK	8	8	PHÖNIX. 3057416					/15.6:C
				9	PHÖNIX. 3057416					/15.7:C
		-P1	V3	10	PHÖNIX. 3057416	-XR	64		EV1N	/15.4:C
				11	PHÖNIX. 3057416					/15.6:C
				12	PHÖNIX. 3057416					/15.7:C
				13	PHÖNIX. 3057416					/17.3:F
				14	PHÖNIX. 3057416					/17.3:F
				15	PHÖNIX. 3057416					/17.3:F
				16	PHÖNIX. 3057416					/17.3:F
				17	PHÖNIX. 3057416					/17.3:F
				18	PHÖNIX. 3057416					/17.3:F
				19	PHÖNIX. 3057416					/17.4:F
				20	PHÖNIX. 3057416					/17.4:F

Изм.	Кол.уч.	Лист	№ док.	Подпись	Дата

2122-33.13

Ряд зажимов =K214+S1-XV

= K214
+ S1
Лист 45